Miele

Küchen-Einbaugeräte

Verkaufsunterlagen
Classic-Partner-Programm

Stand: Oktober 2023

Miele. Immer Besser.



Inhaltsverzeichnis

Reiter	Inhalt
allgemeine Informationen	Rufnummernübersicht Events by Miele Das Miele Projektgeschäft Extranet eLearning by Miele Handelsmarketing Professional
Geschirrspüler	Geschirrspüler Einbauschablone Vollintegrierbare Geschirrspüler Integrierbare Geschirrspüler ProfiLine Geschirrspüler
ArtLine – grifflose Geräte	Einbau-Backöfen grifflos Einbau-Combi-Dampfgarer grifflos Einbau-Kaffeevollautomaten
Herde / Kombinationskochfelder	Einbauherde Kombinationskochfelder
Backöfen / Dialoggarer	Einbau-Dialoggarer Einbau-Backöfen
Dampfgarer	Einbau-Dampfgarer Einbau-Dampfgarer mit Mikrowelle Einbau-Dampfbacköfen
Mikrowellengeräte	Einbau-Mikrowellengeräte
KMDA Kochfelder mit integriertem Dunstabzug	Kochfelder mit integriertem Dunstabzug
Autarke Kochfelder / CombiSet	Autarke Induktionskochfelder Autarke Elektrokochfelder Gaskochfelder ProLine Elemente SmartLine Elemente
Dunstabzugshauben	Dunstabzugshauben
Kaffeevollautomaten / Schubladen	Einbau-Kaffeevollautomaten Einbau-Wärmeschubladen Einbau-Vakuumierschublade
Kühl-, Gefrier-, Weinschränke / MasterCool	Einbau-Kühlschränke Einbau-Kühl-Gefrierkombinationen Einbau-Gefrierschränke Einbau-Weinschränke Stand-Weinschränke Side-by-Side Stand Kombinationen MasterCool

Änderungen
Technisch bedingte Änderungen, die dem Fortschritt dienen, geringe Maß- und Farbabweichungen, Druckfehler, Irrtümer, Innovationen und technische Änderungen bleiben vorbehalten. Abweichungen der farblichen Wiedergabe in den Abbildungen von der Original-Gerätefarbe sind drucktechnisch bedingt.

Aktiver Umweltschutz:
Das Papier dieses Prospekts ist 100% chlorfrei gebleicht.

© Miele Vertriebsgesellschaft Deutschland KG, Gütersloh / M.-Nr. 12457080 / Änderungen vorbehalten / 10/23

So erreichen Sie uns.

Miele. Immer Besser.

Vertriebsgesellschaft Deutschland
Küchen- und Möbelfachhandel

Ihre Kundennummer: _____

Alle Serviceleistungen, wie z.B elektronische Auftragserfassung, aktuelle Informationen, Einsicht Ihrer Rechnungen, Sendungsverfolgung und vieles mehr finden Sie auch unter:

Miele Extranet..... www.miele-extranet.de

Vertrieb Hausgeräte
Vertrieb Innendienst Küchen- und Möbelfachhandel

Bearbeitung von Bestellungen zu Hausgeräten und Zubehör inkl. Dunstabzugshauben-Sonderanfertigungen und Abwicklung MasterCool, Information zur Lieferfähigkeit, Produktberatung, Retouren- und Transportschadenabwicklung

Telefon..... 05241 89-67230
E-Mail..... vertrieb-kuechenmoebelfachhandel@miele.de

MasterCool
Telefon..... 05241 89-67261
E-Mail..... mastercool@miele.de

Beratung zu Lüftungswegen bei Dunstabzugshauben und Kochfeldern mit integriertem Dunstabzug

Telefon..... 05241 89-66820
E-Mail..... lueftungstechnik@miele.de

Vertriebsleitung Küchen- und Möbelfachhandel
Sebastian Ricke.. 05241 89-66553

Handelsmarketing
Bestellung von Prospekten, Verkaufsunterlagen, Logos, Bilddaten, Videodaten, Anzeigen, Großflächenplakaten und Dekorationen

Telefon..... 05241 89-66920
E-Mail..... handelsmarketing@miele.de

Schulungen Vertrieb - Miele Erfolgsakademie
Übersicht aller Schulungsangebote, Anmeldung zu regionalen Produktschulungen & Verkaufstrainings

Telefon..... 05241 89-66980
E-Mail..... erfolgsakademie@miele.de
Homepage..... mea-kueche.miele.de
E-Learning..... www.miele-erfolgsakademie.de

Professional Vertrieb und Service
Telefon..... 0800 22 44 644
E-Mail Vertrieb.... vertrieb@miele-professional.de
E-Mail Service..... professionalservice@miele.de

Handelssoftware
Fragen rund um das Thema Extranet

Telefon..... 05241 89-66851
E-Mail..... handelssoftware@miele.de

Kundendienst Hausgeräte
Zentrale Rufnummer 05241 89-66868
alle aufgeführten Bereiche erreichen Sie ab sofort unter der zentralen Rufnummer des Kundendienstes

Ersatzteil-Auftragsannahme
Anfragen zu Bestellungen von Ersatzteilen, Installationsmaterialien und Zubehör des Kundendienstes

E-Mail..... kundendienst-ersatzteilauftrag@miele.de

Reparatur-Auftragsannahme
Miele Werkkundendienst: Beauftragungen, Terminverschiebungen und Stornierungen

E-Mail..... kundendienst-reparaturauftrag@miele.de
Homepage..... www.miele.de/Service

Technische Hotline
technische Auskünfte - Reparaturunterstützungen für Techniker

E-Mail..... kundendienst-technische-hotline@miele.de

Kundenservice Handel & Kundenmanagement
Unterstützung bei der Abwicklung von Service-Einsätzen durch den

.....Fachhandelskundendienst
E-Mail..... kundendienst-handelsbetreuung@miele.de
.....Werkkundendienst.....
E-Mail..... kundenmanagement@miele.de

Abrechnungsservice
Anfragen zu Kundendienst-Retouren, Rechnungsdifferenzen und Garantieabrechnungen

E-Mail..... kundendienst-abrechnungsservice@miele.de

Contact Center
Anwendungsberatung zu allen Produkten, Kaufberatung, Unterstützung beim Thema Vernetzung

E-Mail..... info@miele.de

Schulungen Kundendienst - Serviceakademie
Anfragen zu technischen Trainings KDA-Partner, Inbetriebnahmetraining

Telefon..... 05241 89-66329
E-Mail..... serviceakademie@miele.de

Service Hotline für Ihre Endkunden
montags bis samstags
0800 2244666
www.miele.de/Service

Miele Vertriebsgesellschaft Deutschland KG · Carl-Miele-Str. 29, 33332 Gütersloh · Postfach, 33325 Gütersloh, www.miele.de

Stand: Oktober 2023

Artikelstammdaten im IDM-Format

Standardformat des VdDK.

Datenerfassung
Alle kaufmännischen Miele Daten werden im IDM-Datenformat durch die GO-2B AG erfasst.
Die geprüften Daten ermöglichen so eine reibungslose Küchenplanung.
Daten sind bei allen führenden Küchen-Planungsprogrammen hinterlegt oder über den DCC-Stammdatenserver www.catatweb.de erhältlich.

GO-2B AG
Carl-Bertelsmann-Straße 103
D- 33332 Gütersloh
www.go-2b.de

Hotline/Supportteam
+49 5241 22134-0

Miele

Die Kochveranstaltungen

Begeistern Sie Ihre Kunden für die Events von Miele.

Miele. Immer Besser.



Begeistern Sie Ihre Kunden für die Events von Miele!

Miele Kochgeräte in Aktion erleben!



Bei den Kochveranstaltungen in den Kochschulen vor Ort oder Digital, erleben Ihre Kunden die perfekte Kombination von Funktionalität und Genuss. Nutzen Sie den Vorteil, mit unseren Formaten „Miele erleben“ und „Miele kocht,“Unterstützung bei der Beratung Ihrer Kunden zu erhalten. Buchen Sie bereits jetzt, da die Teilnehmerzahl begrenzt ist. Alle Details zu den Themen, Terminen und weitere Informationen finden Sie im Miele Event-kalender unter **www.miele.de/events**.

Kennen Sie schon unseren Miele Deutschland YouTube Kanal? Unter der Rubrik „Live“ finden Sie anstehende Live-Events und viele Aufzeichnungen vergangener Sendungen zu den Einbau-, Stand- und Kleingeräten.
https://www.youtube.com/user/MieleDeutschland

Ergänzend zu den Eventformaten bieten wir **Event-Gutscheine** an. Bitte bestellen Sie Ihre Wunschmenge an Gutscheinen über **events@miele.de** unter Angabe Ihrer Kundennummer.

Bei Fragen stehen wir Ihnen jederzeit gerne unter **events@miele.de** zur Verfügung.

Wir freuen uns auf Ihre Kunden!

Ihr Miele Event-Team
Telefon 0800 22 44 666
events@miele.de

Miele Projektgeschäft

Die wichtigsten Erfolgsfaktoren für die Planung von langfristigen Projekten im Wohnungsbau sind Fachwissen und Erfahrung. Zur Ergänzung Ihrer eigenen Kompetenzen in diesen Bereichen, bieten wir Ihnen gerne unsere vielfältige Unterstützung an.
Hinter dem Begriff **Miele Projektgeschäft** steht ein spezialisiertes Miele Team, welches Ihnen während des gesamten Planungs- und Realisationsprozesses zur Seite steht. Dabei sind uns Kundennähe und Professionalität besonders wichtig. Auch nach der Fertigstellung stehen wir Ihnen gerne weiterhin als zuverlässiger Partner zur Verfügung. Sprechen Sie uns an, wie wir Sie unterstützen können: projekte@miele.de



Referenzen

Aktiv-Stadthaus Frankfurt







Apartimentum Hamburg







Das Miele Extranet

Miele. Immer Besser.



Profitieren Sie von den Möglichkeiten des Miele Extranets

1. Aktualisierung Ihrer Mitarbeiterdaten
2. Trainingsangebot und Verfügbarkeit
3. Sendungsverfolgung Ihrer Lieferungen

Ansprechpartner

Handelssoftware Hotline:
Tel: + 49 5241 89-66851
E-Mail: handelssoftware@miele.de



Mein Team
Schnelle und einfache Aktualisierung Ihrer Mitarbeiterdaten.
Durch die Funktion „Mein Team“ können Sie die Daten Ihrer Mitarbeiter aktualisieren.
Ihre Vorteile:

- Eine effizientere Kommunikation mit Miele
- Persönliche Zugänge zu Miele Anwendungen
- Komfortable Anmeldung zu Trainings
- Newsletter Steuerung



Sendungsverfolgung
Mit der Sendungsverfolgung erhalten Sie den Überblick über den aktuellen Stand Ihrer Bestellungen.

Von der Auftragserfassung bis zur Anlieferung: Jeder Schritt ist nachvollziehbar. Dies gilt sowohl für die Lieferung per Spedition als auch per Paketdienst.

Einfach den gewünschten Auftrag wählen und durch die Sendungsverfolgung frühzeitig erkennen, wann die Ware bei Ihnen eintreffen wird.

Allgemeine Informationen zur Nutzung

Die neue Menüleiste mit Symbolen befindet sich am linken Bildschirmrand. An folgenden Stellen erreichen Sie nun bereits bekannte und neue Funktionen:



Aufträge*
Geräte- oder Ersatzteilbestellungen erfolgen über den Menüpunkt **„Aufträge“**. Zusätzlich finden Sie Informationen zum Auftrags- & Sendungsstatus in der neuen Anwendung Sendungsverfolgung:

- Geräteshop
- Ersatzteile und Zubehör
- Sendungsverfolgung



Gutschriften
Innerhalb des Punktes **Gutschriften** bestätigen Sie von Ihnen ausgeführte Dienstleistungen oder verwalten abgeschlossene Garantieverlängerungen. Dies stößt die Rückvergütung der entsprechenden Leistung (z. B. B2C-Shop Lieferungen und Installationen) an.

- Garantie/Garantieverlängerung
- Inbetriebnahme
- Stationäre Markenförderung
- Provision Dienstleistungspartner



Mein Konto*
Jahresvereinbarungen, Ihre Umsätze im Kundenstammblatt und die neue Möglichkeit zur Datenpflege Ihres Teams können unter **„Mein Konto“** aufgerufen werden.

- Anschrift
- Kundenstammblatt
- Mein Team



Kundendienst*
Folgende Anwendungen zur Unterstützung innerhalb eines Service-Einsatzes finden Sie im Menüpunkt **„Kundendienst“**.

- Service-Applikationen
  - Service-Portal
  - Ersatzteildokumentation
  - Technische Service Dokumentation
  - Schaltplananwendung
  - Preisliste
  - Kundendienst Trainingsunterlagen
- Applikationen (App)
  - Mobile-ETD
  - ET-Scanner
- Rückgabe Modalitäten
- Zubehörkatalog
- DATANORM 4.0
- Störungshilfe



Aktuelles
Neuigkeiten und relevante Hinweise für die Zusammenarbeit mit Miele können auf der bekannten Seite **„Aktuelles“** abgerufen werden.



Akademie*
Stöbern Sie in unserem Trainingsangebot der Erfolgs- und Serviceakademie und behalten Sie alle gebuchten Teilnahmen Ihres Teams über die Miele Akademie im Blick.

- Serviceakademie
- Erfolgsakademie
- Buchungshistorie

Bei Fragen wenden Sie sich an unsere Teams:
Serviceakademie:
Tel: + 49 5241 89-66329 · E-Mail: serviceakademie@miele.de

Erfolgsakademie:
Tel: + 49 5241 89-66980 · E-Mail: erfolgsakademie@miele.de



Drucken & Downloads
Gebrauchsanweisungen, Energy Label und standardisierte Produktdaten zu Miele Geräten sind für Sie unter **„Drucken & Downloads“** jederzeit abrufbar.

- Produktdaten
- Inbetriebnahmefibel
- Gebrauchsanweisungen
- Prospekte/Preislisten
  - Mein Prospekt
  - Prospekte/Preislisten
- Dokumente
- Service Anwendungen
- Energielabel
- Preisschilder - Printjob
- Datenblätter



Marketing Portal
Nutzen Sie unser Marketing Angebot und ermöglichen Sie Ihren Kunden ein faszinierendes Miele Erlebnis!

- Aktuelle Kampagnen/ Aktionen
- Produktabbildungen
- Produktvorteile
- Partnerschaftsanzeigen
- Großflächenplakate
- Social Media Posts
- Stiftung Warentest Lizenzen
- Miele Logo
- MyBrochure



AGB und Impressum
Sie können unter dem Punkt **AGB** nun immer die aktuellen Miele Vertragsbedingungen sichten.



Datenschutz
Miele schützt Ihre persönlichen Daten gewissenhaft und verwendet sie ausschließlich zu dem Zweck, zu dem Sie sie zur Verfügung stellen. Alle Details können den Datenschutzbestimmungen entnommen werden.

* Sie suchen schnelle Hilfe? Wir unterstützen Sie bei der Beantwortung Ihrer Fragen mit unseren FAQs auf der Hauptseite.

Miele

Miele Online-Seminare

Miele-Produkte – Rund um die Uhr informiert miele-erfolgsakademie.de

Miele. Immer Besser.



eLearning Journal AWARD 2019 – Kompetenzorientiertes eLearning – Miele & Cie. KG

eLearning Journal AWARD 2020 – Konzeption – Miele & Cie. KG

eLearning Journal AWARD 2021 – Web Based Trainings – Miele & Cie. KG

Brandon Hall Group HCM Excellence Awards – GOLD – Excellence in Learning 2021

Comenius EduMedia Siegel 2021

GERMAN STEVIE® AWARDS

STEVIE® AWARDS DEUTSCHLAND

© s_l - Fotolia

Miele Online-Seminare

Miele-Produkte – Rund um die Uhr informiert



Miele Produkte kennenlernen – zu jeder Zeit und an jedem Ort. Alles was Sie dafür brauchen, sind PC, Laptop oder Tablet und ein Internetzugang.

Sie sind nur noch einen Klick von unserem E-Learning entfernt.

Starten Sie online durch auf
miele-erfolgsakademie.de

Wir haben für Sie ein breites Spektrum an Online-Seminaren zu fast allen Produkten kreiert. Klicken Sie einfach auf der Startseite Ihren Vertriebsweg an und wählen Sie auf der nächsten Seite das gewünschte Online-Seminar zu einem Miele Produkt aus.

Und schon geht's los. Je Online-Modul benötigen Sie 20 bis 25 Minuten Zeit. Der Test am Ende jedes E-Learning--Moduls zeigt Ihnen, wie erfolgreich Sie gewesen sind.

Viel Spaß beim Lernen und Entdecken wünscht Ihnen

Ihre Miele Erfolgsakademie

Handelsmarketing

Miele. Immer Besser.



Handelsmarketing

Koordiniert und unterstützt Vertrieb und Handel in werblichen Fragen.

Das Handelsmarketing ist für Sie als Handelspartner der Ansprechpartner in Bezug auf alle Themenbereiche des B2B-Marketings. Das Angebot des Handelsmarketings bietet eine Übersicht unserer aktuellen Werbemittel, die Ihnen bei der Vermarktung von Miele Geräten zur Verfügung stehen.

Brandingelemente
- Aufkleber | Fensterfolierungen | Fassaden-/Auslegertransparente etc.

Dekoration
- Kampagnenbezogen
- Produktbezogen

Marken- und Produktkommunikation
- Bereitstellung von Werbemitteln im Extranet
  (Partnerschaftsanzeigen | Social Media Post | Übersicht der Großflächenplakate | Downloadfunktion des Miele Logos | Energielabel)
- Bereitstellung von Bild- und Videodaten
- Fahrzeugbeschriftungen
- Printmedien
  (Prospekte | Verkaufsunterlagen | Sonderprospekte | Gebrauchsanweisungen)
- Erstellung von individuellen Werbemitteln
  (Anzeigen | Großflächenplakate | Social Media | Werbebanner)

Umsetzung der Umstellung des neuen Miele Logos im Handel

Verkaufsförderung
- Fahnen
- Leuchtpylonen
- Prospektständer
- Stoffbahnen
- Straßenstopper
- Werbegaben

Sie haben jederzeit die Möglichkeit, unabhängig von unseren Service-zeiten, Bild-und Videodaten und Werbemittel aus dem Extranet herunterzuladen.

Da unsererseits nicht alle Artikel und Aktivitäten kostenlos angeboten werden können, kontaktieren Sie diesbezüglich im Vorfeld Ihre/n Vertriebsbeauftragte/n.

Kontaktdaten Handelsmarketing

E-Mail	handelsmarketing@miele.de
Telefon	05241 89 - 66920
Erreichbarkeit	Mo – Do 8:30 – 16:30 Uhr | Fr 8:30 – 15:00 Uhr

Miele

Für alle, für die es etwas mehr sein darf.

Miele Professional. Immer Besser.



Miele Professional. Immer besser.

Die Lösungen der Miele PRO Series für gewerbliche Anwendungen.

In vielen Bereichen können wir Sie und Ihre Kunden professionell unterstützen.
Entdecken Sie die Möglichkeiten der Miele PRO Series für diverse Einsatzbereiche:

- Handwerksbetriebe, wie Friseursalons, Bäckereien, Metzgereibetriebe, Werkstätten
- Kleine Hotels und Pensionen, Sportvereine, Massagesalons, Kosmetikstudios
- Kindertagesstätten, Schulen
- Campingplätze, Mehrfamilienhäuser
- Größere Privathaushalte

... und viele mehr!

Vom kleinen inhabergeführten Café über den selbstständigen Handwerker bis hin zur Großfamilie mit landwirtschaftlichem Betrieb: Überall, wo der Bedarf an Aufbereitungslösungen über das alltägliche Maß hinaus geht, stellt PRO Series das Mehr an Leistung, Effizienz und Hygiene.





Viele Anwender, für die eine professionelle Miele Lösung die richtige wäre, sind sich dessen gar nicht bewusst. Doch die Vorteile liegen klar auf der Hand: PRO Series Geräte sind speziell für gewerblich bedingte Anwendungen entwickelt worden. Programmlaufzeiten sowie der Wasser- und Energieeinsatz sind hinsichtlich einer mehrmaligen Nutzung pro Tag optimiert.
Unsere professionellen Aufbereitungslösungen werden hohen Anforderungen an Sauberkeit und hygienische Reinheit gerecht – selbst bei hartnäckigen Verschmutzungen, wie sie bei der handwerklichen Arbeit in einer Bäckerei oder Werkstatt auftreten können. Aufbereitungsprozesse werden mit effizientem Einsatz von Energie, Wasser und Prozesschemikalien durchgeführt. Dabei legen wir von Anfang an Wert auf beste Materialauswahl für langlebige Produkte.

Die sprichwörtliche Miele Qualität gilt auch für Ersatzteile – diese sind noch bis zu 15 Jahre verfügbar, nachdem das Produkt aus dem Sortiment genommen wurde.

Und wenn noch mehr Leistung gefragt ist:
Bei Miele Professional finden Sie auch Waschmaschinen bis 32 kg und Trockner bis 44 kg Fassungsvermögen sowie dazu passende Mangeln bis 3.500 mm Walzenbreite.
Im gewerblichen Geschirrspülen bieten wir Ihnen weitere Varianten der MasterLine Spülmaschinen sowie Geschirrspüler mit Tanksystem für größere Spülaufgaben an.

Die aktuelle Verkaufspreisliste „PRO Series“ finden Sie im Miele Extranet (www.miele-extranet.de) im Bereich Downloads.

Bei Fragen stehen wir Ihnen jederzeit gerne unter info@miele-professional.de oder Telefon 0800 22 44 644 zur Verfügung.

Geschirrspüler

Planungsunterlagen
Classic-Partner-Programm

Stand: 1. Oktober 2023

Miele. Immer Besser.



Geschirrspüler

Inhaltsverzeichnis

Einbauschablone	**3/G**
Planungshinweise	**5/G**
Bedienkonzepte	**6/G**
Übersicht Korbgestaltung	**8/G**
Planungshinweise, Einbauskizzen und Abmessungen	**13/G**
Alle Symbole auf einem Blick	**19/G**
Spülprogramme	**20/G**
Produktübersicht Geschirrspüler	
Vollintegrierbare Geschirrspüler, 60 cm breit	22/G
Vollintegrierbare Geschirrspüler ProfiLine	37/G
Vollintegrierbare Geschirrspüler, 45 cm breit	38/G
Integrierbare Geschirrspüler, 60 cm breit	41/G
Integrierbare Geschirrspüler ProfiLine	50/G
Integrierbare Geschirrspüler, 45 cm breit	52/G
Pflegeprodukte	**55/G**
Zubehör	**56/G**

Miele

Ihr neuer digitaler Assistent für den perfekten Geschirrspüler Einbau

Miele. Immer Besser.

1. Einfach und komfortabel zu bedienen
2. Eindeutige Planungs-empfehlung
3. Stets erreichbar, auch per Smartphone/Tablet

NEU: *inkl. Planungsunterstützung für FrontFit*



www.miele.de/einbauschablone

Die bewährte Geschirrspüler-Einbauschablone ist für Sie jetzt digital.

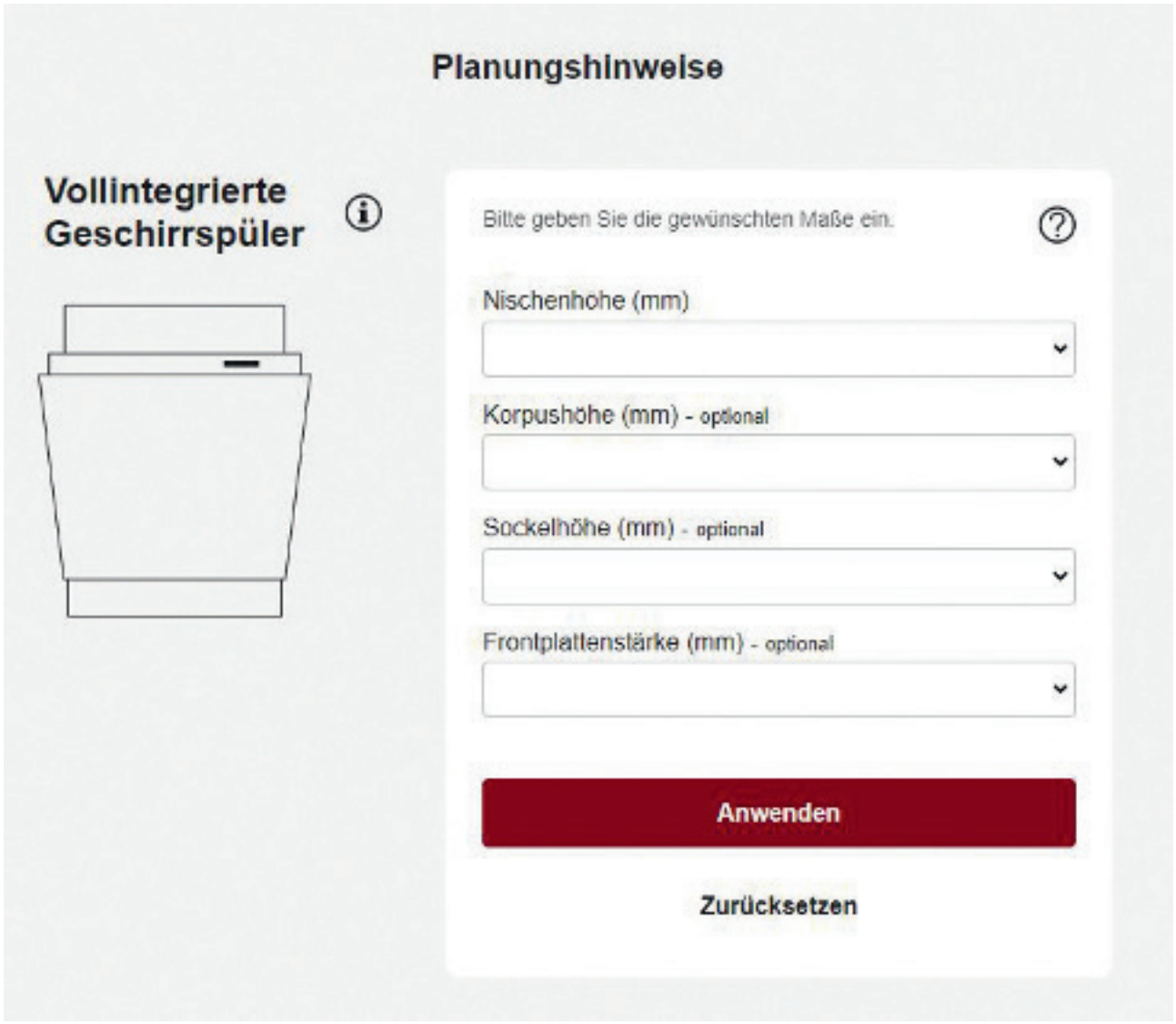

Miele. Immer Besser.

www.miele.de/einbauschablone

Planungshinweise

XXL-Geschirrspüler / Normalhohe Geschirrspüler

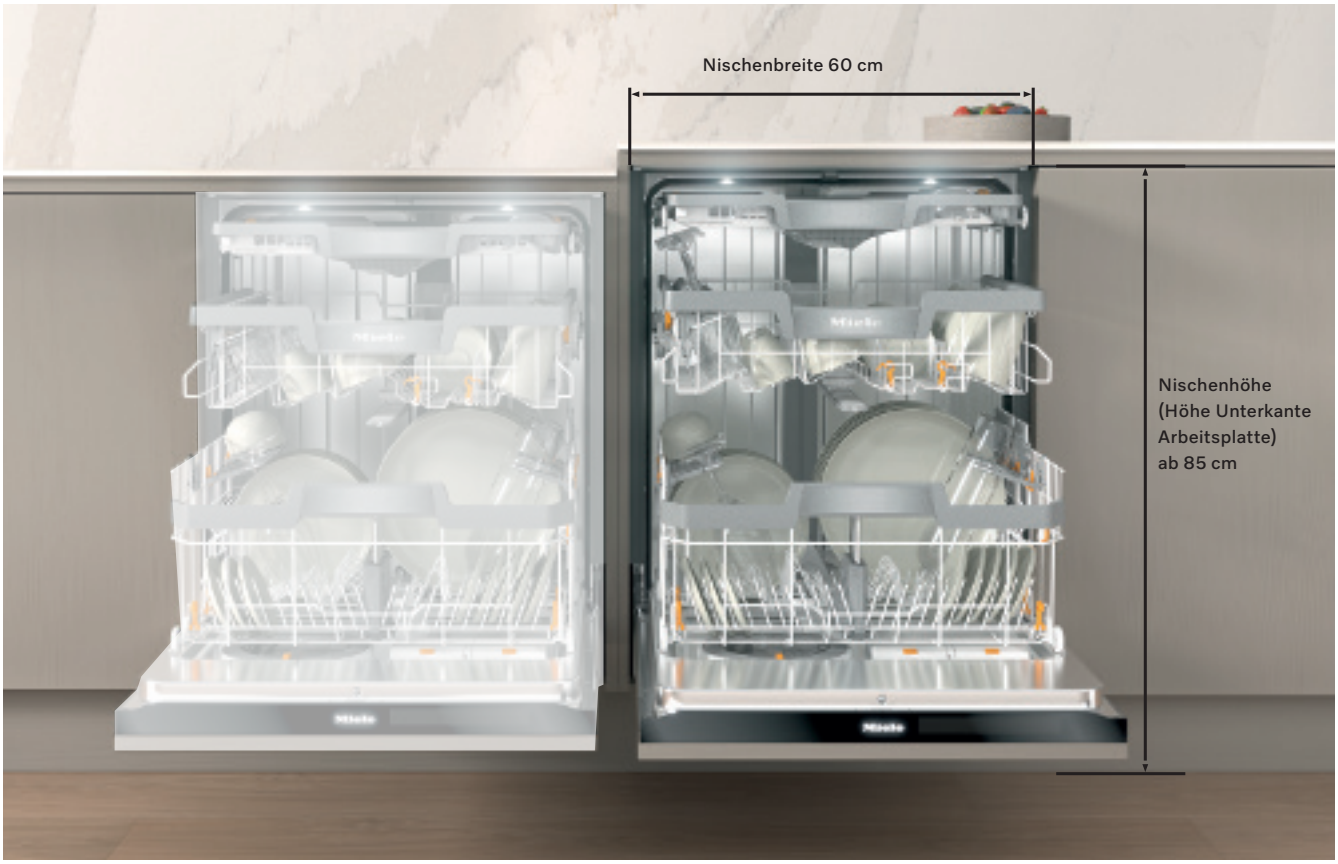

- Optimale Ausnutzung der Nischenhöhe ab einer Arbeitsplattenhöhe von 845 mm
- Ab 880 mm Nischenhöhe G 5000 sowie G 7000 nur in Verbindung mit verlängerten Gerätefüßen



Stand: Oktober 2023

Welche Gerätebedienung bevorzugen Sie?

Die Blendenkonzepte der neuen Miele Geschirrspüler der Generation G 7000

Bei den Blendenkonzepten unserer Geschirrspüler der Generation G 7000 steht immer eines im Mittelpunkt: Sie. Die Bedienung ist auf allen Ebenen nutzerfreundlich gestaltet und Sie werden logisch und intuitiv durch alle Schritte geleitet. Egal, ob Sie sich für die moderne Touch-Bedienung oder intuitive Programmwahltasten und Klartextdisplay entscheiden. Die modernen Touch-Bedienungen überzeugen dabei durch die sehr gute Lesbarkeit der TFT-Displays.



M Touch S

Bedienen per Touch: Mit M Touch S scrollen und wischen Sie durchs Menü und wählen Programme über Symbole aus – ähnlich wie auf dem Smartphone. Das Volltouch-Display stellt alle Menüinhalte übersichtlich dar. Das bedeutet nicht nur eine spielend einfache Bedienführung für Sie. Durch das leicht geneigte Display können Anzeigen auch besonders gut abgelesen werden. Und: Die Blende mit Display ist spürbar einfach zu reinigen.

Bei der **Programmwahl über die Sensortasten** wird Ihnen eine breite Auswahl an direkt anwählbaren Programmen übersichtlich auf der Bedienblende angeboten. Programmnamen und weitere Inhalte werden über das einzeilige TFT-Klartextdisplay angezeigt.



Sensortasten



Design

Das **moderne Erscheinungsbild** in der Kombination von Obsidianschwarz mit hochwertigem Edelstahl setzt besondere Akzente und passt sich dem Küchenumfeld optimal an.

Modellabhängig kann die Farbe vollflächig auch in Brillantweiß ausgewählt werden.

Welche Gerätebedienung bevorzugen Sie?

Die Blendenkonzepte der neuen Miele Geschirrspüler der Generation G 7000



MultiLingua
Multitalent: Im Display können Sie diverse Sprachen einstellen, so dass Sie alle Informationen bestens verstehen.



M Touch Vi

Für ein Höchstmaß an Komfort steht unser neues M Touch Vi Display: Auf dem großen TFT-Display wählen Sie Programme per Berührung und Fingerwischen – so komfortabel wie bei keinem anderen vollintegrierbaren Geschirrspüler.



TFT-Display



Spülprogramme und -optionen wählen oder ändern Sie direkt per Berührung der Symbole auf der Blende – schnell und einfach. Eine Vielzahl an Programmen kann per Direktauswahl angesteuert werden.

Komfort

Das einzeilige TFT-Klartextdisplay macht das Ablesen der Anzeigen komfortabel. Die Bedienblende ist modellabhängig mit hinterleuchtetem Miele Logo erhältlich.

Stand: Oktober 2023

Welche Korbausstattung benötigen Sie?

Die Korbgestaltung der Miele Geschirrspüler der Generation G 5000 / G 7000 und der ProfiLine

Korbgestaltung **„Comfort“**
(G 51xx Active,
G 53xx Active Plus)

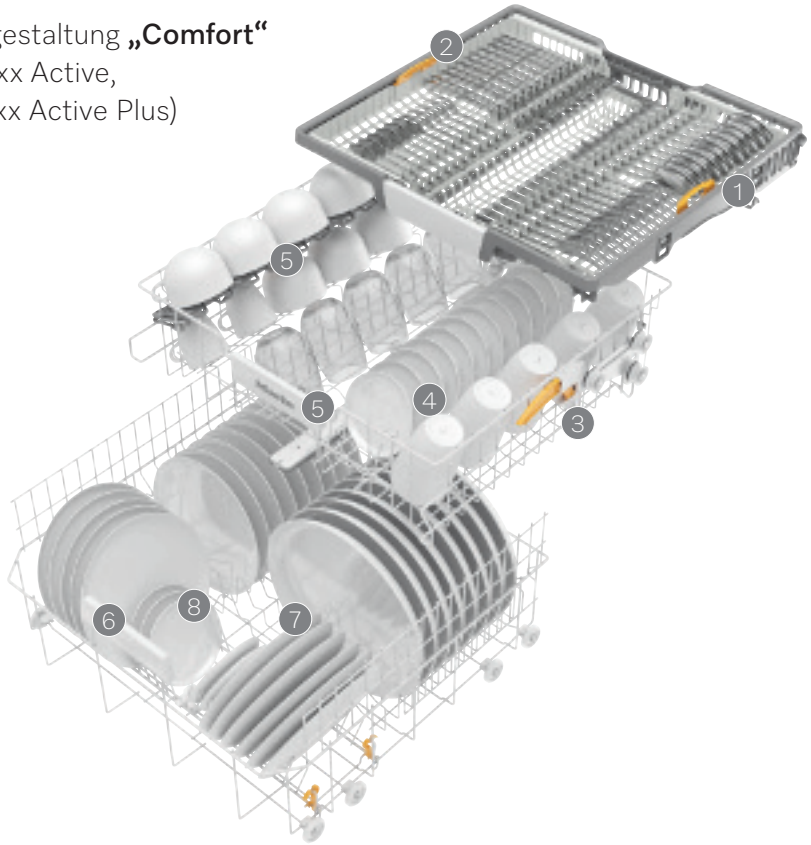

3D-MultiFlex-Schublade*
1 höhenverstellbares Seitenteil rechts
2 seitlich verstellbares Seitenteil links

Oberkorb:
3 höhenverstellbar
4 feste Spikereihe
5 FlexCare-Tassenauflage mit Noppenstruktur
6 ergonomische Korbgriffe im Ober- und Unterkorb

Unterkorb:
7 MultiComfort-Bereich
8 2 Spikereihen (rechts klappbar, links fest)

Korbgestaltung **„ComfortPlus“**
(G 71xx, G 72xx)

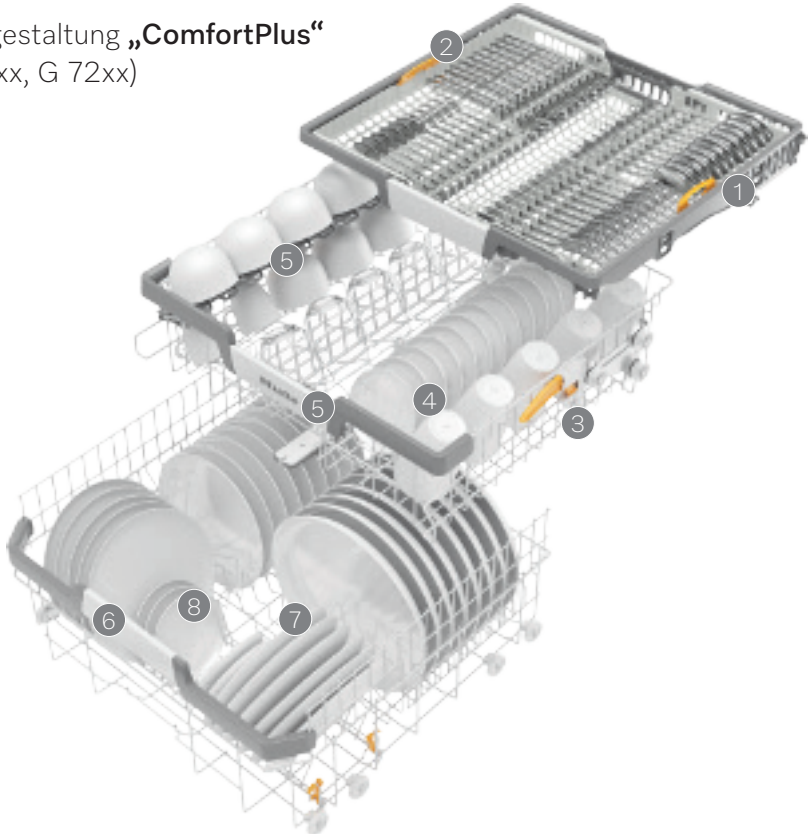

3D-MultiFlex-Schublade*
1 höhenverstellbares Seitenteil rechts
2 seitlich verstellbares Seitenteil links

Oberkorb:
3 höhenverstellbar
4 feste Spikereihe
5 FlexCare-Tassenauflage mit Noppenstruktur
6 ergonomische Korbgriffe im Ober- und Unterkorb

Unterkorb:
7 MultiComfort-Bereich
8 2 Spikereihen (rechts klappbar, links fest)

* Ausstattungsmerkmale modellabhängig

Korbgestaltung **„ExtraComfort P“**
(G 53xx E, G 7465 SCVi XXL,
ProfiLine PFD 102)

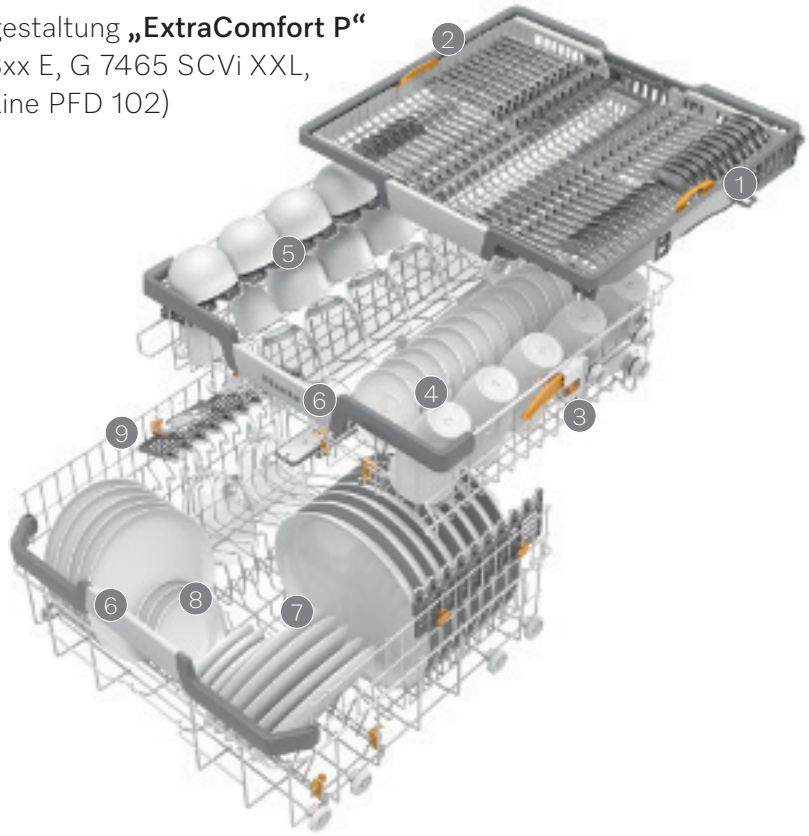

3D-MultiFlex-Schublade
1 höhenverstellbares Seitenteil rechts
2 seitlich verstellbares Seitenteil links

Oberkorb:
3 höhenverstellbar
4 **zweiteilig** klappbare Spikereihe (vorne)
5 FlexCare-Tassenauflagen mit Noppenstruktur und Silikonelementen für Weingläser
6 breites Griffelement, ergonomische Reling im Ober- und Unterkorb

Unterkorb:
7 MultiComfort-Bereich
8 2 Spikereihen (rechts klappbar, links fest)
9 höhenverstellbarer FlexCare-Gläserhalter

Korbgestaltung **„MaxiComfort P“**
(G 72xx E, ProfiLine PFD 103/104)

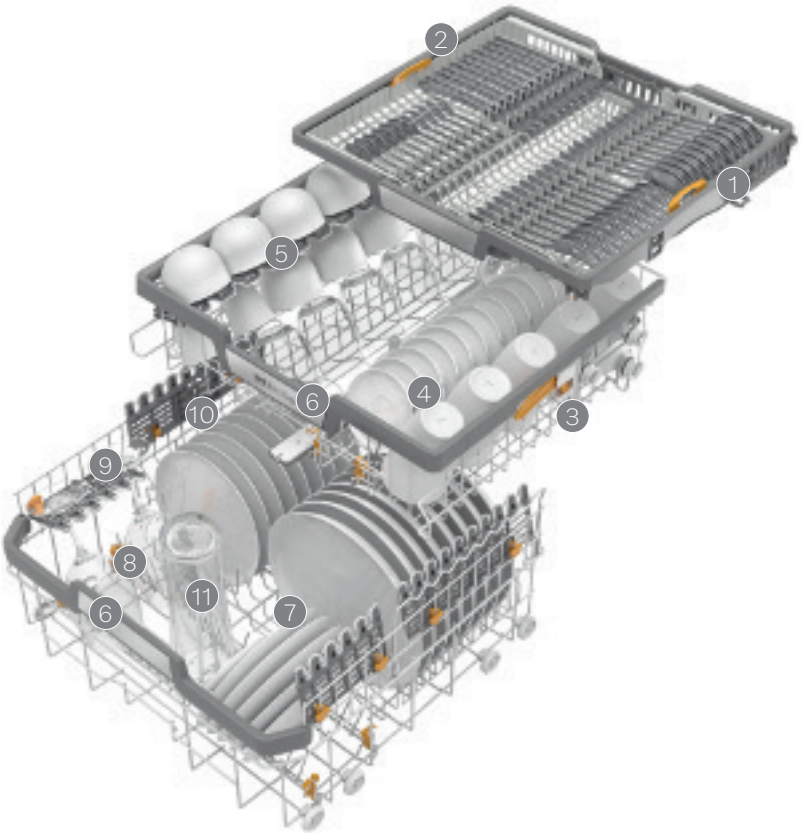

3D-MultiFlex-Schublade
1 höhenverstellbares Seitenteil rechts
2 seitlich verstellbares Seitenteil links

Oberkorb:
3 höhenverstellbar
4 komplett zweiteilig klappbare Spikereihe
5 FlexCare-Tassenauflage mit Noppenstruktur und Silikonelementen für Weingläser
6 breites Griffelement mit Edelstahl, ergonomische Reling im Ober- und Unterkorb

Unterkorb:
7 MultiComfort-Bereich
8 2 klappbare Spikereihen
9 höhenverstellbarer FlexCare-Gläserhalter
10 höhenverstellbarer FlexCare-Gläserhalter mit MultiClip
11 klappbarer Flaschenhalter

Stand: Oktober 2023

Welche Korbausstattung benötigen Sie?

Die Korbgestaltung der Miele Geschirrspüler der Generation G 7000

Korbgestaltung **„ExtraComfort“**
(G 76xx)

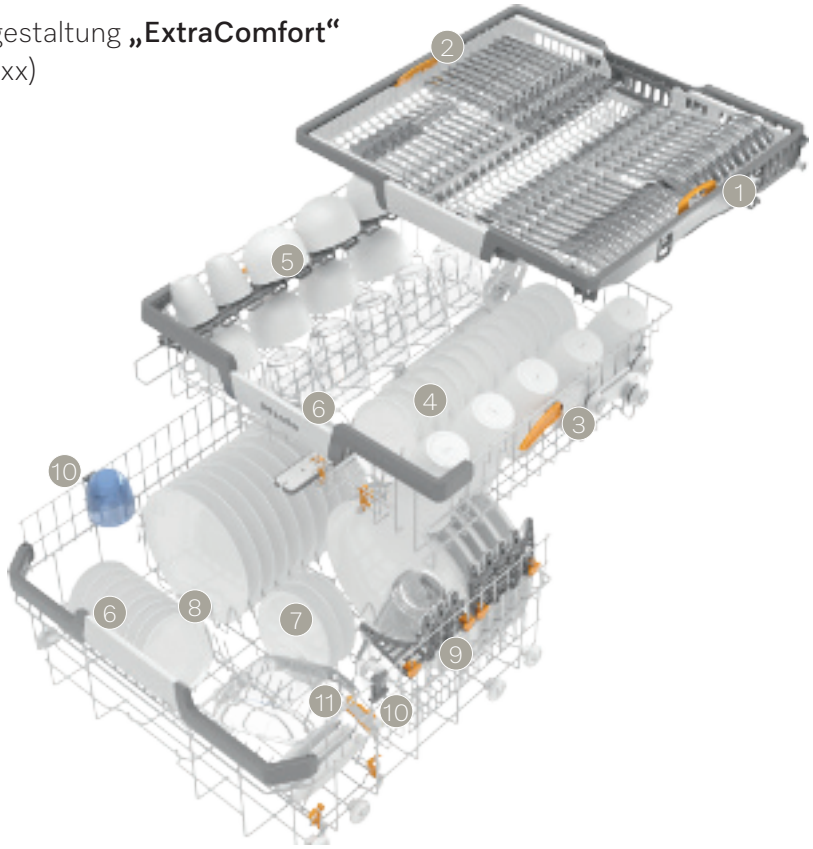

3D-MultiFlex-Schublade
1 höhenverstellbares Seitenteil rechts
2 seitlich verstellbares Seitenteil links

Oberkorb:
3 höhenverstellbar
4 zweiteilig klappbare Spikereihe (vorne)
5 FlexCare-Tassenauflagen mit Noppenstruktur mit Aufnahmeelementen für Weingläser
6 breites Griffelement, ergonomische Reling im Ober- und Unterkorb

Unterkorb:
7 MultiComfort-Bereich
8 2 Spikereihen (rechts klappbar, links fest)
9 höhenverstellbarer FlexCare Glass & Bottle (für zwei Flaschen)
10 2 MultiClips
11 XL-Assist

Korbgestaltung **„MaxiComfort“**
(G 76xx E, G 77xx, G 79xx)

3D-MultiFlex-Schublade
1 höhenverstellbares Seitenteil rechts
2 seitlich verstellbares Seitenteil links

Oberkorb:
3 höhenverstellbar
4 komplett zweiteilig klappbare Spikereihe
5 FlexCare-Tassenauflage mit Noppenstruktur und Silikonelementen für Weingläser
6 breites Griffelement mit Edelstahl, ergonomische Reling im Ober- und Unterkorb

Unterkorb:
7 MultiComfort-Bereich
8 2 klappbare Spikereihen
9 höhenverstellbarer FlexCare-Gläserhalter
10 höhenverstellbarer FlexCare Glass & Bottle (für zwei Flaschen)
11 StrawClean
12 2 MultiClips
13 XL-Assist

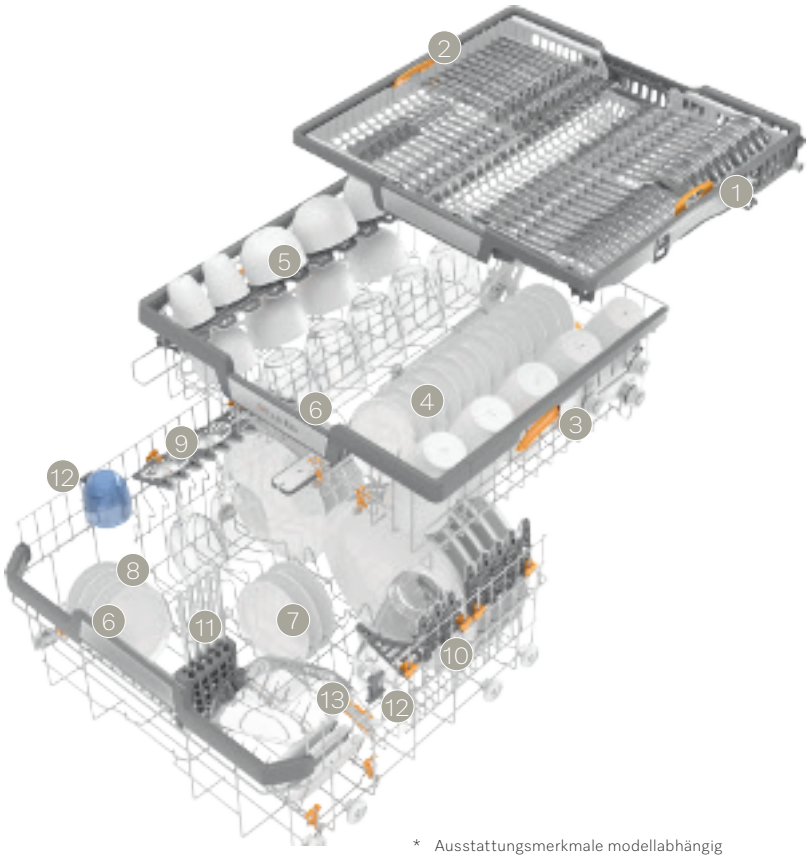

* Ausstattungsmerkmale modellabhängig

Welche Korbausstattung benötigen Sie?

Die Korbgestaltung der Miele Geschirrspüler der Generation G 5000 SL (45 cm Breite)*

Korbgestaltung **„Comfort 45“**
(G 55xx Active SL)

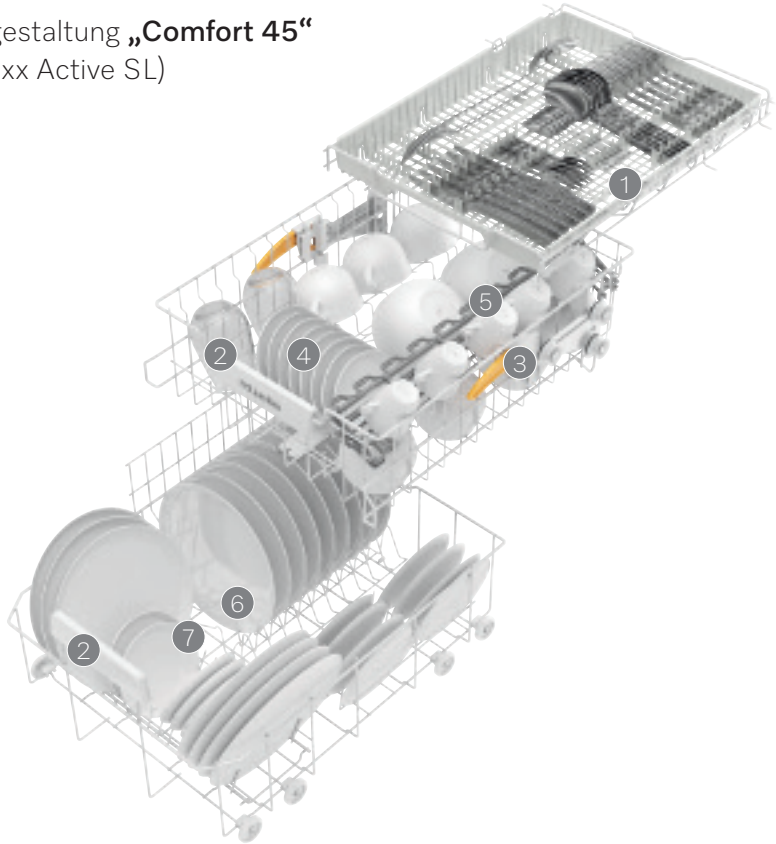

1 Original Miele Besteckschublade

Oberkorb:
2 ergonomische Korbgriffe im Ober- und Unterkorb
3 höhenverstellbar
4 Spikereihe
5 FlexCare-Tassenauflage mit Noppenstruktur

Unterkorb:
6 MultiComfort-Bereich
7 2 Spikereihen

Korbgestaltung **„ExtraComfort 45“**
(G 57xx SL)

1 MultiFlex-Schublade 45

Oberkorb:
2 **breites Griffelement,** ergonomische Reiling im Ober- und Unterkorb
3 höhenverstellbar
4 Spikereihe
5 FlexCare-Tassenauflage mit Noppenstruktur und Silikonelementen für Weingläser

Unterkorb:
6 MultiComfort-Bereich
7 2 klappbare Spikereihen
8 höhenverstellbarer FlexCare-Gläserhalter

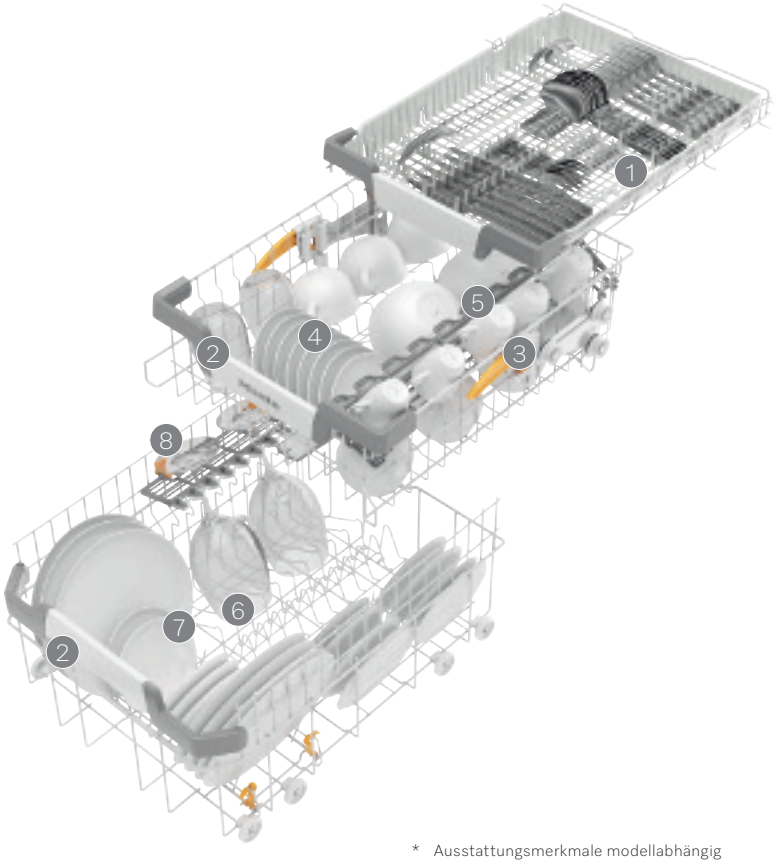

* Ausstattungsmerkmale modellabhängig

Stand: Oktober 2023

Korbgestaltung **„MaxiComfort 45“**
(G 59xx SL)

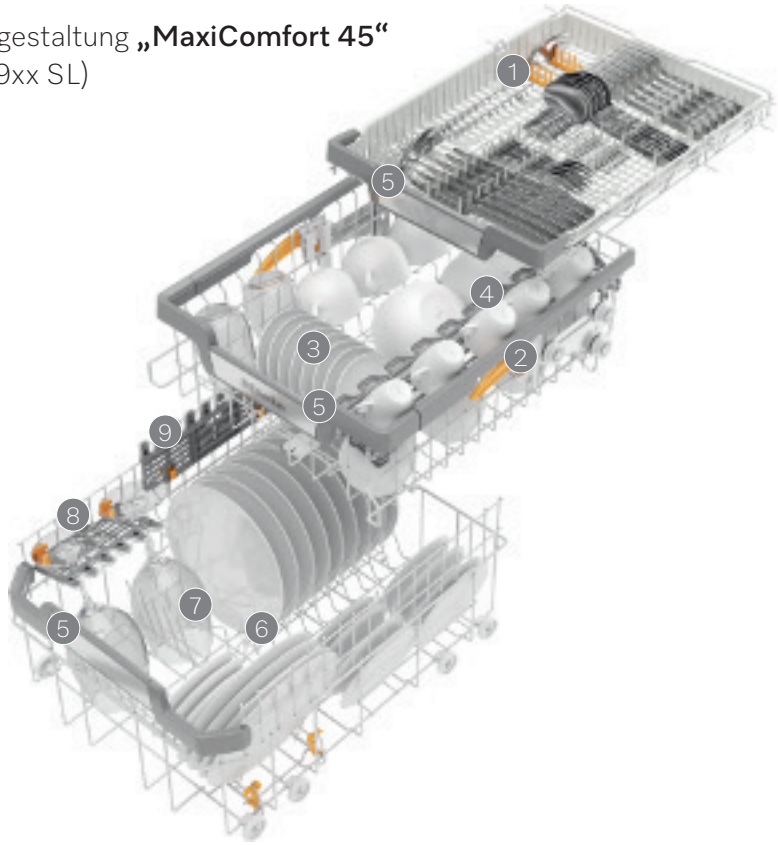

1 MultiFlex-Schublade 45 mit klappbaren Spikes für große Besteckteile

Oberkorb:
2 höhenverstellbar
3 Spikereihe
4 FlexCare-Tassenauflage mit Noppenstruktur und Silikonelementen für Weingläser
5 breites Griffelement mit Edelstahl, ergonomische Reling im Ober- und Unterkorb

Unterkorb:
6 MultiComfort-Bereich
7 2 klappbare Spikereihen
8 höhenverstellbarer FlexCare-Gläserhalter
9 höhenverstellbarer FlexCare-Gläserhalter mit MultiClip

Planungshinweise

Einbauskizzen und Abmessungen Unterbau Geschirrspüler

60 cm breite Unterbau-Geschirrspüler

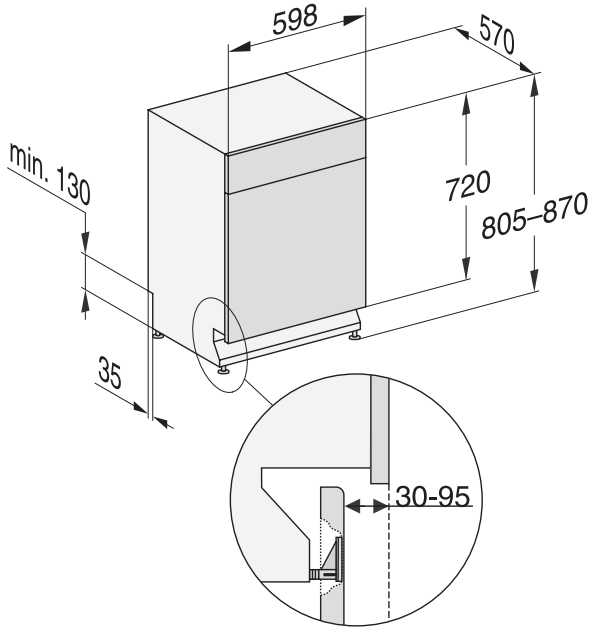

45 cm schmale Unterbau-Geschirrspüler

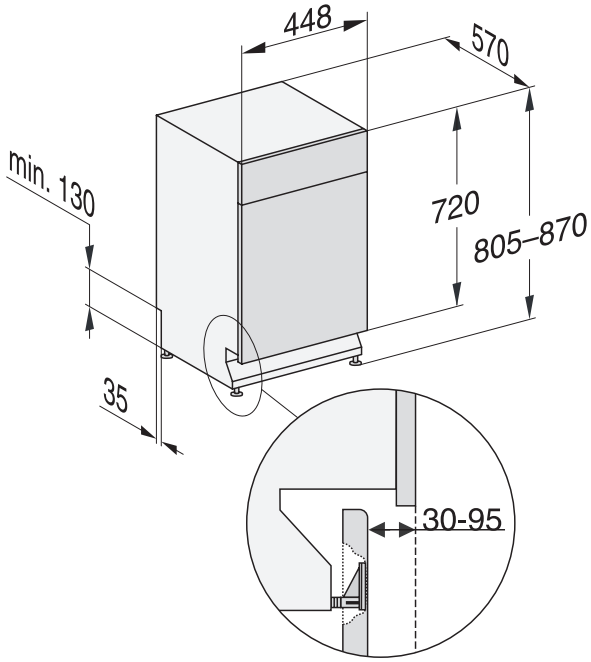

Planungshinweise

Einbauskizzen und Abmessungen integrierbare und vollintegrierbare Geschirrspüler

Frontverkleidungen für integrierbare Geschirrspüler

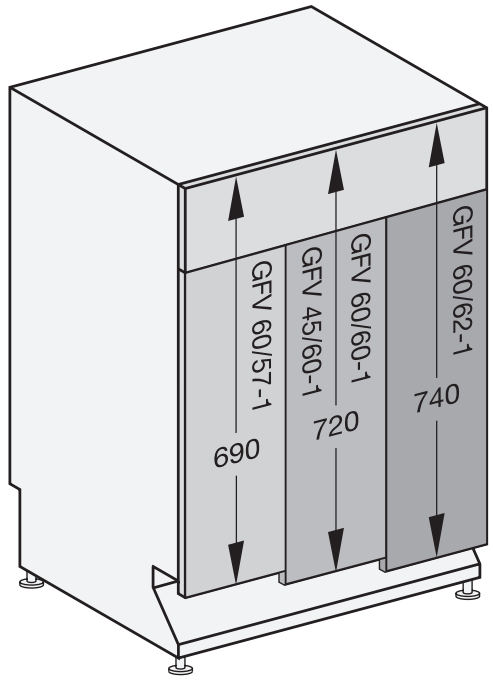

Frontverkleidungen für vollintegrierbare Geschirrspüler

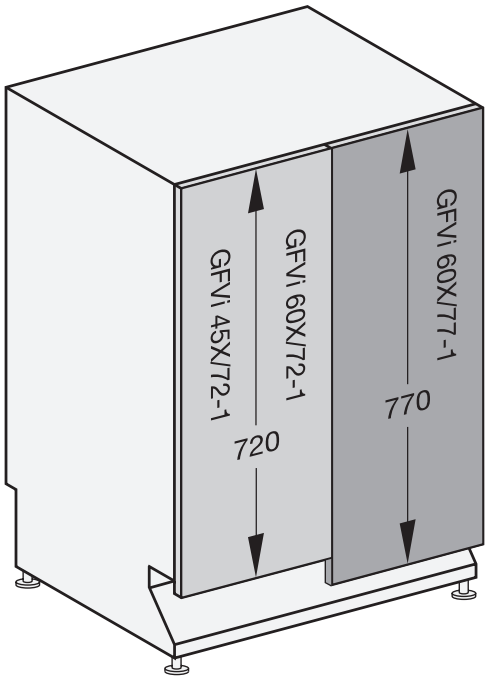



Abb. links zeigt beispielhaft zur Veranschaulichung eine Frontverkleidung GFV 60/60-7 für integrierbare 60 cm breite Geschirrspüler



Abb. rechts zeigt beispielhaft zur Veranschaulichung eine Frontverkleidung GFVi 703/77 ContourLine für vollintegrierbare 60 cm breite Geschirrspüler

Planungshinweise

Planung bei extra langen Möbelfronten (bis 930 mm) mit vollintegrierten XXL-Geschirrspülern

Diese Planung berücksichtigt das maximal auszugleichende Frontplattengewicht und die geometrischen Gegebenheiten. Durch Austausch der Türfedern können sich abweichende Frontplattenmaße ergeben.

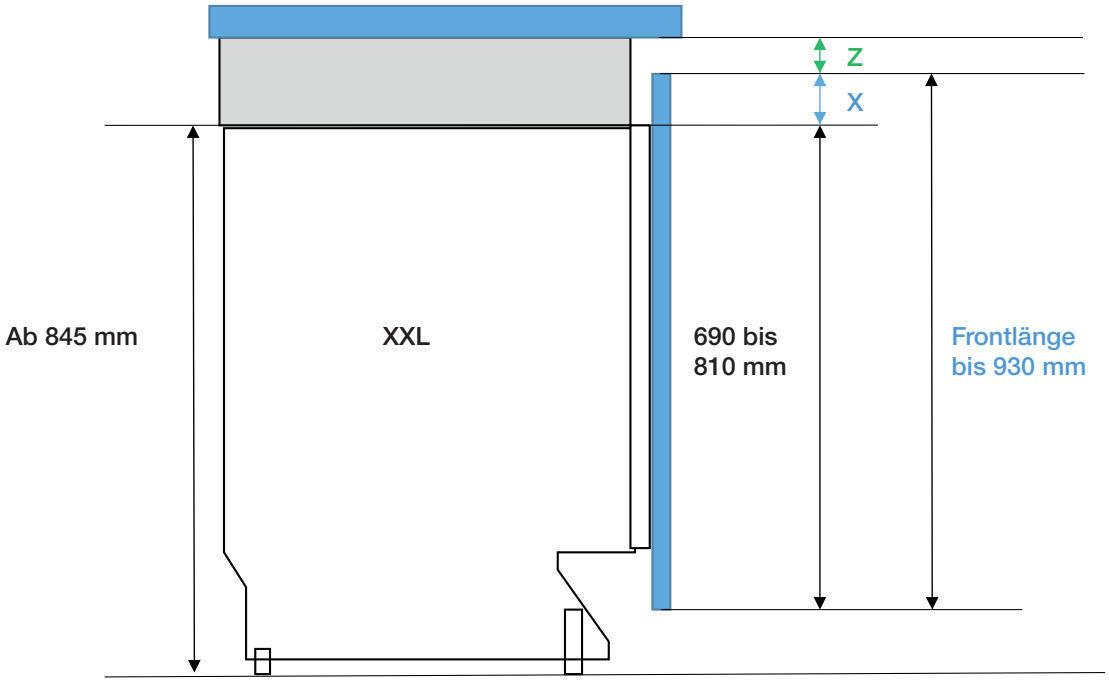

Z: Individuell planbares Maß (z.B. für Griffmulde)

Für Details beachten Sie bitte folgende Übersicht. Im Auslieferzustand des Geschirrspülers sind folgende Maße planbar (Durch einen Austausch der Türfedern können sich abweichende Maße ergeben):

Frontlänge (in mm)	Frontüberstand X min. (in mm)	Frontüberstand X max. (in mm)
750	0	30
760	0	35
770	0	40
780	0	45
790	0	50
800	0	55
810	0	60
820	10	65
830	20	70
840	30	75
850	40	80
860	50	85
870	60	90
880	70	95
890	80	100
900	90	105
910	100	110
920	110	115
930	120	120

Stand: Oktober 2023

Planungshinweise

Planung bei besonders schweren Möbelfronten

Hohe Gewichtstoleranzen für vollintegrierte Miele Geschirrspüler bereits ab Werk

Für Miele Geschirrspüler sind bereits bei Auslieferung sehr große Gewichtsabweichungen von Möbelfronten planbar. Dennoch gelten – je nach Typ des Gerätes – unterschiedliche Grenzen für die minimale und maximale Gewichtsbelastung einer ideal beweglichen Türe.

Den Tabellenseiten aller vollintegrierten Geschirrspüler in dieser Planungsunterlage können Sie die jeweils individuellen Gewichtsrestriktionen entnehmen. Neben dem erforderlichen Minimalgewicht ist stets auch das Maximalgewicht angegeben, das ab Werk realisiert werden kann:

Je nach Modell sind bei Auslieferung Maximalgewichte von bis zu 12 kg (bzw. 45 cm: 8 kg) Frontplattengewicht planbar. Das Minimalgewicht liegt bei 4 kg (bzw. 45 cm: 2 kg).

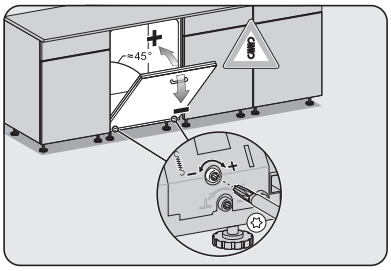

Optimale, einfache Einstellung der Federn nach der Montage
Die Einstellung der Türfedern im Sockelbereich eines jeden bereits eingebauten Miele Gerätes ermöglicht ein stets komfortables Öffnen und Schließen (ComfortClose). Nach Einbau des Gerätes sollten die Federn dazu durch das Montageteam feinjustiert werden, wie im Montageplan angegeben.

Noch schwerere Fronten?
Selbst für Küchenplanungen mit besonders schweren Fronten stehen mit Miele Geräten zusätzliche Planungsmöglichkeiten bereit.
Reichen die hohen regulären Maximalgewichte ab Werk nicht aus, weil etwa besondere Materialien verwendet werden (Glas, Stein, Beton) und/oder aufgedoppelte Fronten eingesetzt werden?
Bei einigen vollintegrierten Geschirrspülern bestehen zusätzliche Möglichkeiten, noch mehr Frontgewicht zu planen.

Den Gerätetabellen aller vollintegrierten Geräte können Sie ebenfalls entnehmen, ob Möglichkeiten für den nachträglichen Türfedertausch zur Erreichung noch höherer Türgewichte bestehen.

M.-Nr. 6034790
Zugfeder grün 412N
EAN 4002513722086

Austausch der Türfeder gegen eine stärker belastbare Variante
Sofern ein nachträglicher Federtausch möglich ist, ist folgendes Material über den Miele Kundendienst zu bestellen und am Gerät zu wechseln. Die in den Unterlagen angegeben Werte beziehen sich auf diese, stärkste verfügbare Türfeder.

Für den Austausch darf das Gerät nicht in der Nische eingebaut sein. Der Federtausch empfiehlt sich daher vor dem Einbau in die Küche. Ein Federtausch direkt ab Werk ist nicht möglich.

Diese Arbeiten am Gerät, wie auch alle übrigen Instandhaltungsarbeiten dürfen nur von einer Elektrofachkraft mit fachlicher Ausbildung, Fachkenntnissen und Facherfahrungen durchgeführt werden.

M.-Nr. 10934280
Umbau Zugfeder Geschirrspüler
EAN 4002516026082
Preis (inkl. 19% MwSt.): 267,00 EUR

Federtausch durch Miele Kundendienst beim Kunden vor Ort
Auch der Miele Kundendienst kann den Tausch der Feder direkt beim Kunden durchführen. Es wird ein Pauschalpreis angeboten, der neben Material und Arbeitszeit auch die Anfahrtskosten beinhaltet. Bitte fragen Sie nach dem Pauschalangebot „Umbau Zugfeder Geschirrspüler“.

Planungshinweise

Geschirrspüler für den Hochschrank-Einbau

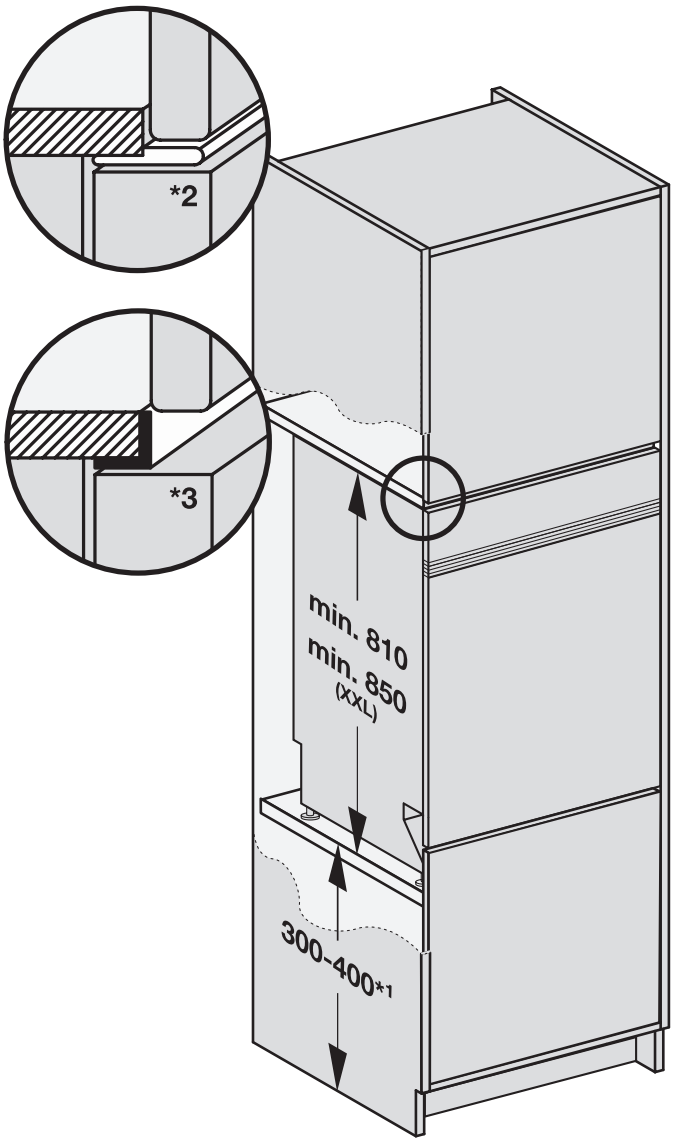



*1 = Empfohlene Einbauhöhe
*2 = siehe Zubehör-Montagesatz MSHE 601-1 (Mat.-Nr.: 10365450) bei zusätzlichem Aufsatzhochschrank
*3 = siehe Zubehör-Montagesatz MSHE 602-1 (Mat.-Nr.: 10365500) bei zusätzlicher Einbaugerätenische

Hinweis:
- Für Besonderheiten zum Wasserablauf beachten Sie bitte die Montageanweisung
- Die optische Funktionskontrolle bei vollintegrierbaren Geschirrspülern kann nicht verwendet werden

Stand: Oktober 2023

Planungshinweise

Planung besonders geringer Spaltmaße im Sockelbereich durch Geschirrspüler mit FrontFit

Testen Sie auch unsere digitale Planungshilfe: www.miele.de/einbauschablone

Die in dieser Tabelle dargestellten Werte sind ohne Berücksichtigung von Verschleiß und Einbautoleranzen und bei einer scharfkantigen Ausführung der Möbelfront angegeben. Auch beziehen sich alle Werte auf bündig abschließende Oberkanten der Möbelfront. Bei Planungen mit Frontüberstand berücksichtigen Sie daher die separaten Planungshinweise (Seite 14/G).

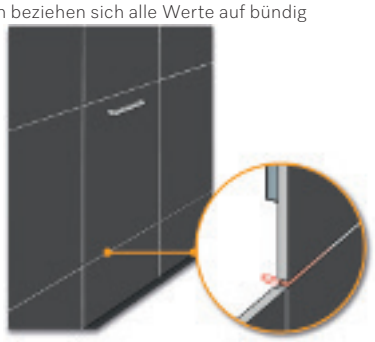

Wir empfehlen für die sichere Nutzung über die Lebensdauer des Gerätes einen Sicherheitsaufschlag von 0,5 mm bei der Planung des Spaltmaßes zu berücksichtigen.

Bei einer gebrochenen Kante / Radius an der Möbelfront kann dieser Sicherheitsaufschlag ggf. reduziert werden.

Beispiele zum Lesen der Tabelle:
Beispiel 1 O: 820 mm Nische mit Normalhohem Gerät (Korpus 720 mm + Sockel 100 mm) bei einer Frontplattenstärke von 19 mm bedingen einen Spalt von 3,1 mm. Mit Sicherheitsaufschlag von 0,5 mm sollten bei scharfkantigen Fronten 3,6 mm planerisch berücksichtigt werden.
Zum Vergleich: Bei Geräten ohne FrontFit läge dieser Spalt bei mindestens 7,4 mm (Es ist ein Sicherheitsaufschlag von 0,5 mm berücksichtigt.).

Beispiel 2 O: 900 mm Nische mit XXL-Gerät (Korpus 800 mm + Sockel 100 mm) bei einer Frontplattenstärke von 19 mm bedingen einen Spalt von 2,0 mm. Mit Sicherheitsaufschlag von 0,5 mm sollten bei scharfkantigen Fronten 2,5 mm planerisch berücksichtigt werden.
Zum Vergleich: Bei Geräten ohne FrontFit läge dieser Spalt bei mindestens 5,2 mm (Es ist ein Sicherheitsaufschlag von 0,5 mm berücksichtigt.).

Realisierbares Spaltmaß im Sockelbereich:
< 2,5 mm | < 4 mm | > 4 mm

Kurze Gerätefüße verwenden:
< 2,5 mm, M.Nr. 6029170 über Miele Kundendienst bestellen oder Gerätefüße kürzen

Nischenhöhe (mm)		Stärke der Frontplatte (mm)	Sockelhöhe (mm)																										
60/81	60/85 XXL		20	30	40	50	60	70	80	90	100	110	120	130	140	150	160	170	180	190	200	210	220	230	240	250	260
											O O																	
805	845	16	1,2	1,3	1,4	1,6	1,7	1,9	2,1	2,4	2,8	3,4	4,3																
		19	1,7	1,8	1,9	2,1	2,3	2,6	2,9	3,3	3,8	4,6	5,8																
		22	2,2	2,3	2,5	2,7	3,0	3,3	3,8	4,3	5,0	6,0	7,5																
810	850	16		1,3	1,4	1,5	1,6	1,8	2,0	2,3	2,6	3,1	3,8	4,9															
		19		1,7	1,9	2,0	2,2	2,4	2,7	3,1	3,6	4,2	5,1	6,6															
		22		2,3	2,4	2,7	2,9	3,2	3,5	4,0	4,6	5,4	6,7	8,6															
820 O	860	16			1,3	1,4	1,5	1,6	1,8	2,0	2,3	2,6	3,1	3,8	4,9														
		19 O			1,7	1,9	2,0	2,2	2,4	2,7	3,1	3,6	4,2	5,1	6,6														
		22			2,3	2,4	2,7	2,9	3,2	3,5	4,0	4,6	5,4	6,7	8,6														
830	870	16				1,3	1,4	1,5	1,6	1,8	2,0	2,3	2,6	3,1	3,8	4,9													
		19				1,7	1,9	2,0	2,2	2,4	2,7	3,1	3,6	4,2	5,1	6,6													
		22				2,3	2,4	2,7	2,9	3,2	3,5	4,0	4,6	5,4	6,7	8,6													
840	880	16					1,3	1,4	1,5	1,6	1,8	2,0	2,3	2,6	3,1	3,8	4,9												
		19					1,7	1,9	2,0	2,2	2,4	2,7	3,1	3,6	4,2	5,1	6,6												
		22					2,3	2,4	2,7	2,9	3,2	3,5	4,0	4,6	5,4	6,7	8,6												
850	890	16						1,3	1,4	1,5	1,6	1,8	2,0	2,3	2,6	3,1	3,8	4,9											
		19						1,7	1,9	2,0	2,2	2,4	2,7	3,1	3,6	4,2	5,1	6,6											
		22						2,3	2,4	2,7	2,9	3,2	3,5	4,0	4,6	5,4	6,7	8,6											
860	900 O	16							1,3	1,4	1,5	1,6	1,8	2,0	2,3	2,6	3,1	3,8	4,9										
		19 O							1,7	1,9	2,0	2,2	2,4	2,7	3,1	3,6	4,2	5,1	6,6										
		22							2,3	2,4	2,7	2,9	3,2	3,5	4,0	4,6	5,4	6,7	8,6										
870	910	16								1,3	1,4	1,5	1,6	1,8	2,0	2,3	2,6	3,1	3,8	4,9									
		19								1,7	1,9	2,0	2,2	2,4	2,7	3,1	3,6	4,2	5,1	6,6									
		22								2,3	2,4	2,7	2,9	3,2	3,5	4,0	4,6	5,4	6,7	8,6									
880	920	16	Mit verlängerten Gerätefüßen bzw. Sockelpodest realisierbar								1,3	1,4	1,5	1,6	1,8	2,0	2,3	2,6	3,1	3,8	4,9								
		19									1,7	1,9	2,0	2,2	2,4	2,7	3,1	3,6	4,2	5,1	6,6								
		22									2,3	2,4	2,7	2,9	3,2	3,5	4,0	4,6	5,4	6,7	8,6								
890	930	16										1,3	1,4	1,5	1,6	1,8	2,0	2,3	2,6	3,1	3,8	4,9							
		19										1,7	1,9	2,0	2,2	2,4	2,7	3,1	3,6	4,2	5,1	6,6							
		22										2,3	2,4	2,7	2,9	3,2	3,5	4,0	4,6	5,4	6,7	8,6							
900	940	16											1,3	1,4	1,5	1,6	1,8	2,0	2,3	2,6	3,1	3,8	4,9						
		19											1,7	1,9	2,0	2,2	2,4	2,7	3,1	3,6	4,2	5,1	6,6						
		22											2,3	2,4	2,7	2,9	3,2	3,5	4,0	4,6	5,4	6,7	8,6						
910	950	16												1,3	1,4	1,5	1,6	1,8	2,0	2,3	2,6	3,1	3,8	4,9					
		19												1,7	1,9	2,0	2,2	2,4	2,7	3,1	3,6	4,2	5,1	6,6					
		22												2,3	2,4	2,7	2,9	3,2	3,5	4,0	4,6	5,4	6,7	8,6					
920	960	16													1,3	1,4	1,5	1,6	1,8	2,0	2,3	2,6	3,1	3,8	4,9				
		19													1,7	1,9	2,0	2,2	2,4	2,7	3,1	3,6	4,2	5,1	6,6				
		22													2,3	2,4	2,7	2,9	3,2	3,5	4,0	4,6	5,4	6,7	8,6				
930	970	16														1,3	1,4	1,5	1,6	1,8	2,0	2,3	2,6	3,1	3,8	4,9			
		19														1,7	1,9	2,0	2,2	2,4	2,7	3,1	3,6	4,2	5,1	6,6			
		22														2,3	2,4	2,7	2,9	3,2	3,5	4,0	4,6	5,4	6,7	8,6			

Welches Icon bedeutet was?

Alle Symbole für Miele Geschirrspüler auf einen Blick



Energieeffizienz
Es werden Energieeffizienzklassen von A bis F angeboten.



Wasserverbrauch
Die sparsamsten Geschirrspüler verbrauchen nur 6 l im Programm Automatic. Der höchste Wert liegt bei 8,9 l.



MultiLingua
Im Display können Sie diverse Sprachen einstellen, damit Sie alle Informationen bestens verstehen.



Geräuschwert
Der leiseste Geschirrspüler hat eine Lautstärke ab 38 dB**. Der höchste Wert liegt bei 46 dB.



Besteckreinigung
Patentierte 3D-MultiFlex-Schublade[1] bietet perfekten Komfort für höchste Ansprüche. Lässt sich vielseitig und optimal in Höhe, Breite und Tiefe variieren.



Alle Besteckteile liegen separat, Schmutz wird restlos entfernt und das Besteck perfekt getrocknet.



Kann flexibel auf den vorderen Spikereihen des Unterkorbes eingesetzt werden



QuickPowerWash
Beste Reinigung in weniger als einer Stunde.



AutoOpen-Trocknung
Am Ende des Spülprogramms öffnet sich die Tür des Geschirrspülers automatisch



AutoDos
Automatische Dosierung von Reinigungsmittel für optimale Reinigungsergebnisse und höchsten Komfort.



BrilliantLight
4 Power-LEDs sorgen für perfekte Ausleuchtung des Innenraums.



Blendenkonzept
Schnelle und einfache Bedienung per Wischen auf dem Touchdisplay.



Schnelle und einfache Bedienung per Wischen auf dem vollintegrierten Touchdisplay.



Hygienisch rein – wissenschaftlich geprüft[4]:
Alle Miele Geschirrspülern entfernen mehr als 99,9% der Viren.
Gilt im Intensiv-/Hygieneprogramm bei Verwendung von PowerDisk oder UltraTab[5]

** im Programm ExtraLeise

[1] Patent: DE102008062761B3, EP2433549B1

[2] Patent: DE102008062761B3, EP2201887B1

[3] Patent: EP 2201887B1, DE 102008062761B3

[4] Methodenbeschreibung gemäß https://www.miele.com/g7000-c

[5] Gemäß Zertifizierung durch Institute for Integrative Hygiene and Virology (Hochschule Albstadt-Sigmaringen) bezogen auf die Entfernung von behüllten und unbehüllten Viren (z.B. Corona-, Influenza oder Noroviren) in den getesteten Programmen Hygiene und Intensiv, alle unter Verwendung von PowerDisk/UltraTabs.

Stand: Oktober 2023

Für jede Situation gerüstet

Die Spülprogramme der Miele Geschirrspüler*

Die Extras der Miele Geschirrspüler[2)]

AutoDos: Pulvergranulat wird abhängig vom gewählten Programm automatisch dosiert – in der exakt benötigten Menge und zum optimalen Zeitpunkt.

IntenseZone: Diese Option für verstärkte Reinigungskraft im Unterkorb kann wahlweise zugeschaltet werden.

Quick/Express: Mit der Anwahl dieses Extras verkürzen Sie die Programmlaufzeit.
Aus dem Programm PowerWash 60 °C wird durch die Anwahl Quick das QuickPowerWash Programm.

Extra sauber: Verstärkte Reinigungskraft kann wahlweise zugeschaltet werden.

Extra trocken: Durch eine verlängerte Trocknungsphase und die Erhöhung der Klarspültemperatur werden auch schwierige Teile z. B. aus Kunststoff perfekt getrocknet.

BottleClean: Maßgeschneidert für Flaschen und hohe Gefäße. Optimale Reinigung bei Nutzung von FlexCare Glass & Bottle.

Aktuelle Highlights ausgewählter Spüprogramme

Automatic 45 - 60 °C
Für unempfindliches Geschirr:
z. B. für gemischtes Geschirr mit haushaltsüblichen Speiserückständen.

ECO

ECO
Echt sparsam: Das wasser- und energiesparende Programm eignet sich für gemischtes Geschirr.

PowerWash 60 °C
Beste Reinigungs- und Trocknungsergebnisse für normal verschmutztes Geschirr in 90 Minuten.

ComfortWash 45 °C
Das Programm reinigt ideal leicht verschmutztes Geschirr und temperaturempfindliche Gläser.

Intensiv 75 °C
Maximale Reinigung: Töpfe, Pfannen und Co. werden rückstandslos sauber.

Weitere Programme für spezielle Anwendungen

Hygiene 75 °C
Durch Nutzung hoher Temperaturen werden z. B. Babyflaschen hygienisch gereinigt. Zertifiziert durch die Hochschule Rhein-Waal.[1)]



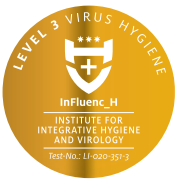

QuickPowerWash 55 °C
Ideale Reinigungs- und Trocknungsergebnisse für normal verschmutztes Geschirr in 58 Minuten.

ExtraLeise 50 °C
Kaum hörbar: Für gemischtes Geschirr mit leicht angetrockneten Speiserückständen.

Gerätepflege 75 °C
Pflegeprogramm: Führt eine effektive Grundreinigung des Geschirrspülers durch und beugt Gerüchen vor.

Fein 45 °C
Sanft und schonend: Das Programm reinigt ideal temperaturempfindliches Geschirr und Gläser.

ComfortWash+ 55 °C
Hohe Reinigungsleistung: Mit ComfortWash+ werden auch hartnäckige Verschmutzungen gründlich entfernt.

Pasta/Paella 75 °C
Für stärkehaltige Gerichte: Nudel-, Reis- und Kartoffelreste werden dank höherer Temperaturen restlos entfernt.

Exklusiv bei Miele **SolarSpar**
Unschlagbar: Minimaler Stromverbrauch von 0,07 kWh pro Spülgang mit Solarthermie, Wärmepumpe oder Gas-Öl-Heizung.

Ohne Oberkorb 65 °C
Für große Gegenstände: Damit kann sperriges Spülgut problemlos im Unterkorb gereinigt werden.

Biergläser 45 °C
Glanzvoller Auftritt: Das Programm reinigt Biergläser und garantiert die perfekte Schaumkrone.

Salz ausspülen
Praktisch für die Reinigung: Nach dem Befüllen des Salzbehälters wird der Spülraum von Salzrückständen befreit.

* Ausstattungsmerkmale modellabhängig
[1)] Testkriterien unter https://www.miele.com/g7000-c
[2)] Spüloption kann Einfluss auf den Strom-/Wasserverbrauch bzw. die Laufzeit haben

Stand: Oktober 2023

Vollintegrierbare Geschirrspüler, 60 cm

Produktübersicht G 5150 Vi Active







Typ/Verkaufsbezeichnung Standard-Variante (60 x 81 cm)	G 5150 Vi Active
Design	
Blendenausführung	Vollintegrierte Blende
Bedienungsart	Programmwahltaste
Display	3-stellige 7-Segmentanzeige
MultiLingua	–
Komfort	
Miele@home ready	–
AutoDos	–
Knock2open	–
Türschließhilfe	ComfortClose
Restzeitanzeige und Startvorwahl	◆
Funktionskontrolle	akustisch
Betriebsgeräusch dB(A) re 1 pW	45
Effizienz und Nachhaltigkeit	
Wasserverb. im Programm Automatic in l ab	6,0
Wasserverb. im Programm Eco in l	8,5
Stromverb. im Programm ECO in kWh	0,830
Stromverb. in kWh im Programm ECO (Warmwasser)	0,56
Anzahl Maßgedecke	13
EcoFeedback	–
EcoPower Technology	◆
Halbe Beladung	–
Ergebnisqualität	
Frischwasserspüler	◆
AutoOpen-Trocknung	–
SensorDry	–
Brilliant GlassCare	–
Spülprogramme[1)]	
Anzahl Spülprogramme, darunter z.B.	5
QuickPowerWash	◆
Hygiene	–
ExtraLeise	–
Spüloptionen / Extras	
IntenseZone / BottleClean	–/–
Express / Quick	◆/–
Extra sauber	◆
Extra trocken	◆
Korbgestaltung	
Korbgestaltung	Comfort
Sicherheit	
Waterproof-System	◆
Sieb-Kontrollanzeige	–
Kindersicherung	–
Inbetriebnahmesperre	–
Technische Daten	
Gesamtanschlusswert in kW	2,00
Spannung in V	230
Absicherung in A	10
Länge Wasserzulaufschlauch in m	1,50
Länge Wasserablaufschlauch in m	1,50
Länge der elektrischen Zuleitung in m	1,70
Min./ Max. Frontplattengewicht in kg [über Kundendienst nachrüstbar auf min./ max.]	4,00 / 11,00 8,00 / 16,00
Unverbindliche Servicepreis-Empfehlung in EUR inkl. MwSt.	
Edelstahl	M.-Nr. 12142030 **999,–**

[1)] Detaillierte Informationen zu den Spülprogrammen je Gerät erhalten Sie auf miele.de

60 cm breit, 81 cm hoch

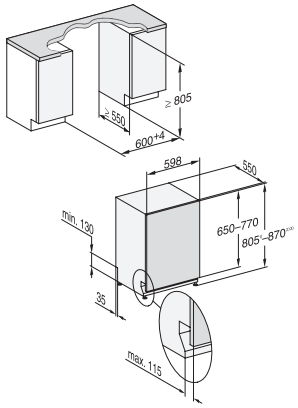

1) Sockelhöhe 35-155 mm
2) Sockelhöhe 100-220 mm
3) Gerätehöhe max. 930 mm mit Umbausatz Sockelhöhe-1 (Mat.-Nr. 6.394.761)

Bei Planung mit geteilten Fronten:
a) Horizontal unterteilte (gestiftete) Fronten: Bitte zusätzlich „Montagesatz MSGF“ einplanen b) bei Fronten mit mittiger Griffkehle bitte zusätzlich „Montagesatz Fronten“ bzw. „Montagesatz Fronten XXL“ einplanen (vgl. Zubehörseiten).

Bei Einbau in den Hochschrank:
Bitte zusätzlich Montageset für Geschirrspüler-Hocheinbau MSHE 601-1 bzw. MSHE 602-1 einplanen (vgl. Zubehörseiten).

Vollintegrierbare Geschirrspüler, 60 cm

Produktübersicht G 5150 SCVi Active, G 5155 SCVi XXL Active





A bis G: D | ab 6 l | 45 dB | Besteck-schublade | QuickPower Wash

Typ/Verkaufsbezeichnung Standard-Variante (60 x 81 cm) Typ/Verkaufsbezeichnung XXL-Variante (60 x 85 cm XXL)	G 5150 SCVi Active G 5155 SCVi XXL Active
Design	
Blendenausführung	Vollintegrierte Blende
Bedienungsart	Programmwahltaste
Display	3-stellige 7-Segmentanzeige
MultiLingua	–
Komfort	
Miele@home ready	–
AutoDos	–
Knock2open	–
Türschließhilfe	ComfortClose
Restzeitanzeige und Startvorwahl	◆
Funktionskontrolle	akustisch
Betriebsgeräusch dB(A) re 1 pW	45
Effizienz und Nachhaltigkeit	
Wasserverb. im Programm Automatic in l ab	6,0
Wasserverb. im Programm Eco in l	8,5
Stromverb. im Programm ECO in kWh	0,840
Stromverb. in kWh im Programm ECO (Warmwasser)	0,57
Anzahl Maßgedecke	14
EcoFeedback	–
EcoPower Technology	◆
Halbe Beladung	–
Ergebnisqualität	
Frischwasserspüler	◆
AutoOpen-Trocknung	–
SensorDry	–
Brilliant GlassCare	–
Spülprogramme[1)]	
Anzahl Spülprogramme, darunter z.B.	5
QuickPowerWash	◆
Hygiene	–
ExtraLeise	–
Spüloptionen / Extras	
IntenseZone / BottleClean	–/–
Express / Quick	◆/–
Extra sauber	◆
Extra trocken	◆
Korbgestaltung	
Korbgestaltung	Comfort
Sicherheit	
Waterproof-System	◆
Sieb-Kontrollanzeige	–
Kindersicherung	–
Inbetriebnahmesperre	–
Technische Daten	
Gesamtanschlusswert in kW	2,00
Spannung in V	230
Absicherung in A	10
Länge Wasserzulaufschlauch in m	1,50
Länge Wasserablaufschlauch in m	1,50
Länge der elektrischen Zuleitung in m	1,70
Min./ Max. Frontplattengewicht in kg [über Kundendienst nachrüstbar auf min./ max.]	4,00 / 11,00 8,00 / 16,00
Unverbindliche Servicepreis-Empfehlung in EUR inkl. MwSt.	
Edelstahl	M.-Nr. 12087090 **1.099,–**
Edelstahl XXL	M.-Nr. 12087110 **1.099,–**

[1)] Detaillierte Informationen zu den Spülprogrammen je Gerät erhalten Sie auf miele.de

60 cm breit, 81 cm hoch

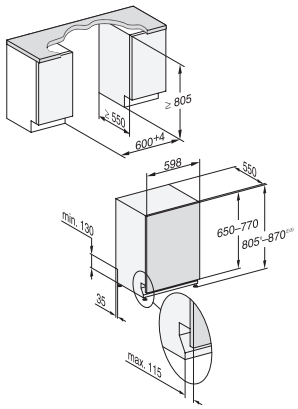

1) Sockelhöhe 35-155 mm
2) Sockelhöhe 100-220 mm
3) Gerätehöhe max. 930 mm mit Umbausatz Sockelhöhe-1 (Mat.-Nr. 6.394.761)

60 cm breit, 85 cm hoch

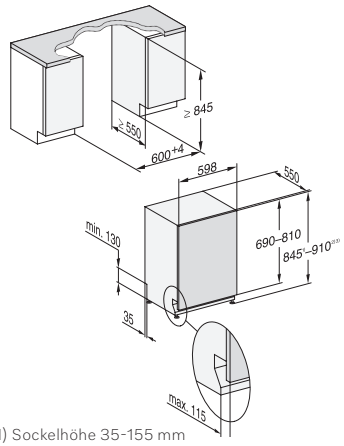

1) Sockelhöhe 35-155 mm
2) Sockelhöhe 100-220 mm
3) Gerätehöhe max. 970 mm mit Umbausatz Sockelhöhe-1 (Mat.-Nr. 6.394.761)

Bei Planung mit geteilten Fronten:
a) Horizontal unterteilte (gestiftete) Fronten: Bitte zusätzlich „Montagesatz MSGF“ einplanen b) bei Fronten mit mittiger Griffkehle bitte zusätzlich „Montagesatz Fronten“ bzw. „Montagesatz Fronten XXL“ einplanen (vgl. Zubehörseiten).

Bei Einbau in den Hochschrank:
Bitte zusätzlich Montageset für Geschirrspüler-Hocheinbau MSHE 601-1 bzw. MSHE 602-1 einplanen (vgl. Zubehörseiten).

Stand: Oktober 2023

Vollintegrierbare Geschirrspüler, 60 cm

Produktübersicht G 5350 SCVi Active Plus, G 5355 SCVi XXL Active Plus





A C G C | ab 6 l | 44 dB | 3D MultiFlex | QuickPower Wash | AutoOpen

Typ/Verkaufsbezeichnung Standard-Variante (60 x 81 cm) Typ/Verkaufsbezeichnung XXL-Variante (60 x 85 cm XXL)	G 5350 SCVi Active Plus G 5355 SCVi XXL Active Plus	
Design		
Blendenausführung	Vollintegrierte Blende	
Bedienungsart	Programmwahltaste	
Display	3-stellige 7-Segmentanzeige	
MultiLingua	–	
Komfort		
Miele@home ready	–	
AutoDos	–	
Knock2open	–	
Türschließhilfe	ComfortClose	
Restzeitanzeige und Startvorwahl	◆	
Funktionskontrolle	akustisch	
Betriebsgeräusch dB(A) re 1 pW	44	
Effizienz und Nachhaltigkeit		
Wasserverb. im Programm Automatic in l ab	6,0	
Wasserverb. im Programm Eco in l	8,4	
Stromverb. im Programm ECO in kWh	0,740	
Stromverb. in kWh im Programm ECO (Warmwasser)	0,40	
Anzahl Maßgedecke	14	
EcoFeedback	–	
EcoPower Technology	◆	
Halbe Beladung	◆	
Ergebnisqualität		
Frischwasserspüler	◆	
AutoOpen-Trocknung	◆	
SensorDry	◆	
Brilliant GlassCare	◆	
Spülprogramme[1)]		
Anzahl Spülprogramme, darunter z.B.	5	
QuickPowerWash	◆	
Hygiene	–	
ExtraLeise	–	
Spüloptionen / Extras		
IntenseZone / BottleClean	–/–	
Express / Quick	◆/–	
Extra sauber	◆	
Extra trocken	◆	
Korbgestaltung		
Korbgestaltung	Comfort	
Sicherheit		
Waterproof-System	◆	
Sieb-Kontrollanzeige	–	
Kindersicherung	–	
Inbetriebnahmesperre	–	
Technische Daten		
Gesamtanschlusswert in kW	2,00	
Spannung in V	230	
Absicherung in A	10	
Länge Wasserzulaufschlauch in m	1,50	
Länge Wasserablaufschlauch in m	1,50	
Länge der elektrischen Zuleitung in m	1,70	
Min./ Max. Frontplattengewicht in kg [über Kundendienst nachrüstbar auf min./ max.]	4,00 / 11,00 8,00 / 16,00	
Unverbindliche Servicepreis-Empfehlung in EUR inkl. MwSt.		
Edelstahl	M.-Nr. 12087210	**1.329,–**
Edelstahl XXL	M.-Nr. 12110210	**1.329,–**

[1)] Detaillierte Informationen zu den Spülprogrammen je Gerät erhalten Sie auf miele.de

60 cm breit, 81 cm hoch

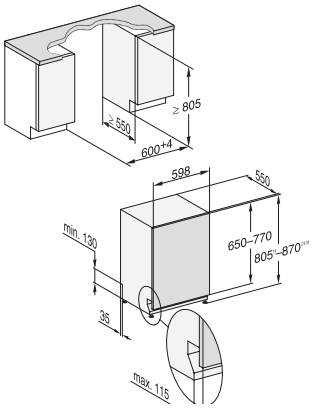

1) Sockelhöhe 35-155 mm
2) Sockelhöhe 100-220 mm
3) Gerätehöhe max. 930 mm mit Umbausatz Sockelhöhe-1 (Mat.-Nr. 6.394.761)

60 cm breit, 85 cm hoch

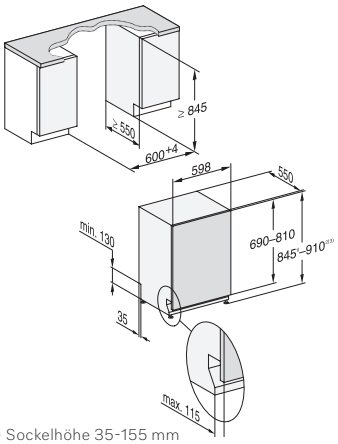

1) Sockelhöhe 35-155 mm
2) Sockelhöhe 100-220 mm
3) Gerätehöhe max. 970 mm mit Umbausatz Sockelhöhe-1 (Mat.-Nr. 6.394.761)

Bei Planung mit geteilten Fronten:
a) Horizontal unterteilte (gestiftete) Fronten: Bitte zusätzlich „Montagesatz MSGF“ einplanen b) bei Fronten mit mittiger Griffkehle bitte zusätzlich „Montagesatz Fronten“ bzw. „Montagesatz Fronten XXL“ einplanen (vgl. Zubehörseiten).

Bei Einbau in den Hochschrank:
Bitte zusätzlich Montageset für Geschirrspüler-Hocheinbau MSHE 601-1 bzw. MSHE 602-1 einplanen (vgl. Zubehörseiten).

Vollintegrierbare Geschirrspüler, 60 cm

Produktübersicht G 5350 Vi Active Plus, G 5355 Vi XXL Active Plus





ab 6 l | 44 dB | Besteckkorb | QuickPower Wash | AutoOpen

Typ/Verkaufsbezeichnung Standard-Variante (60 x 81 cm) Typ/Verkaufsbezeichnung XXL-Variante (60 x 85 cm XXL)	G 5350 Vi Active Plus G 5355 Vi XXL Active Plus
Design	
Blendenausführung	Vollintegrierte Blende
Bedienungsart	Programmwahltaste
Display	3-stellige 7-Segmentanzeige
MultiLingua	–
Komfort	
Miele@home ready	–
AutoDos	–
Knock2open	–
Türschließhilfe	ComfortClose
Restzeitanzeige und Startvorwahl	◆
Funktionskontrolle	akustisch
Betriebsgeräusch dB(A) re 1 pW	44
Effizienz und Nachhaltigkeit	
Wasserverb. im Programm Automatic in l ab	6,0
Wasserverb. im Programm Eco in l	8,4
Stromverb. im Programm ECO in kWh	0,730
Stromverb. in kWh im Programm ECO (Warmwasser)	0,39
Anzahl Maßgedecke	13
EcoFeedback	–
EcoPower Technology	◆
Halbe Beladung	◆
Ergebnisqualität	
Frischwasserspüler	◆
AutoOpen-Trocknung	◆
SensorDry	◆
Brilliant GlassCare	◆
Spülprogramme[1)]	
Anzahl Spülprogramme, darunter z.B.	5
QuickPowerWash	◆
Hygiene	–
ExtraLeise	–
Spüloptionen / Extras	
IntenseZone / BottleClean	–/–
Express / Quick	◆/–
Extra sauber	◆
Extra trocken	◆
Korbgestaltung	
Korbgestaltung	Comfort
Sicherheit	
Waterproof-System	◆
Sieb-Kontrollanzeige	–
Kindersicherung	–
Inbetriebnahmesperre	–
Technische Daten	
Gesamtanschlusswert in kW	2,00
Spannung in V	230
Absicherung in A	10
Länge Wasserzulaufschlauch in m	1,50
Länge Wasserablaufschlauch in m	1,50
Länge der elektrischen Zuleitung in m	1,70
Min./ Max. Frontplattengewicht in kg [über Kundendienst nachrüstbar auf min./ max.]	4,00 / 11,00 8,00 / 16,00
Unverbindliche Servicepreis-Empfehlung in EUR inkl. MwSt.	
Edelstahl	M.-Nr. 12142350 **1.279,–**
Edelstahl XXL	M.-Nr. 12142360 **1.279,–**

[1)] Detaillierte Informationen zu den Spülprogrammen je Gerät erhalten Sie auf miele.de

60 cm breit, 81 cm hoch

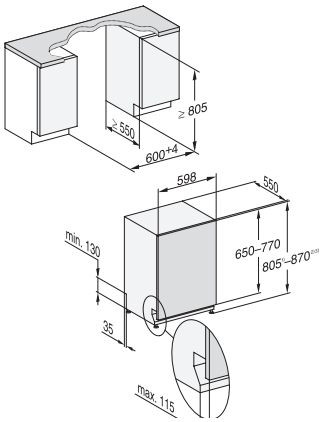

1) Sockelhöhe 35-155 mm
2) Sockelhöhe 100-220 mm
3) Gerätehöhe max. 930 mm mit Umbausatz Sockelhöhe-1 (Mat.-Nr. 6.394.761)

60 cm breit, 85 cm hoch

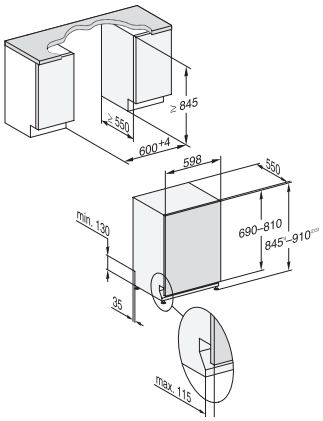

1) Sockelhöhe 35-155 mm
2) Sockelhöhe 100-220 mm
3) Gerätehöhe max. 970 mm mit Umbausatz Sockelhöhe-1 (Mat.-Nr. 6.394.761)

Bei Planung mit geteilten Fronten:
a) Horizontal unterteilte (gestiftete) Fronten: Bitte zusätzlich „Montagesatz MSGF“ einplanen b) bei Fronten mit mittiger Griffkehle bitte zusätzlich „Montagesatz Fronten“ bzw. „Montagesatz Fronten XXL“ einplanen (vgl. Zubehörseiten).

Bei Einbau in den Hochschrank:
Bitte zusätzlich Montageset für Geschirrspüler-Hocheinbau MSHE 601-1 bzw. MSHE 602-1 einplanen (vgl. Zubehörseiten).

Vollintegrierbare Geschirrspüler, 60 cm

Produktübersicht G 5363 SCVi Active Plus E, G 5368 SCVi XXL Active Plus E



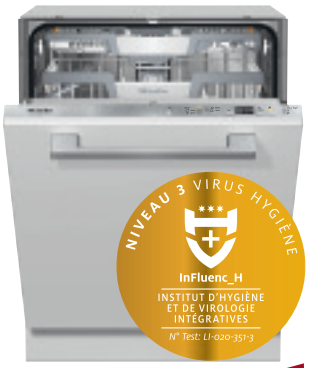

Excellence



Typ/Verkaufsbezeichnung Standard-Variante (60 x 81 cm) Typ/Verkaufsbezeichnung XXL-Variante (60 x 85 cm XXL)	G 5363 SCVi Active Plus E G 5368 SCVi XXL Active Plus E
Design	
Blendenausführung	Vollintegrierte Blende
Bedienungsart	Programmwahltaste
Display	3-stellige 7-Segmentanzeige
MultiLingua	–
Komfort	
Miele@home ready	–
AutoDos	–
Knock2open	–
Türschließhilfe	ComfortClose
Restzeitanzeige und Startvorwahl	◆
Funktionskontrolle	akustisch
Betriebsgeräusch dB(A) re 1 pW	44
Effizienz und Nachhaltigkeit	
Wasserverb. im Programm Automatic in l ab	6,0
Wasserverb. im Programm Eco in l	8,4
Stromverb. im Programm ECO in kWh	0,740
Stromverb. in kWh im Programm ECO (Warmwasser)	0,40
Anzahl Maßgedecke	14
EcoFeedback	–
EcoPower Technology	◆
Halbe Beladung	◆
Ergebnisqualität	
Frischwasserspüler	◆
AutoOpen-Trocknung	◆
SensorDry	◆
Brilliant GlassCare	◆
Spülprogramme[1)]	
Anzahl Spülprogramme, darunter z.B.	5
QuickPowerWash	◆
Hygiene	–
ExtraLeise	–
Spüloptionen / Extras	
IntenseZone / BottleClean	–/–
Express / Quick	◆/–
Extra sauber	◆
Extra trocken	◆
Korbgestaltung	
Korbgestaltung	ExtraComfort P
Sicherheit	
Waterproof-System	◆
Sieb-Kontrollanzeige	–
Kindersicherung	–
Inbetriebnahmesperre	–
Technische Daten	
Gesamtanschlusswert in kW	2,00
Spannung in V	230
Absicherung in A	10
Länge Wasserzulaufschlauch in m	1,50
Länge Wasserablaufschlauch in m	1,50
Länge der elektrischen Zuleitung in m	1,70
Min./ Max. Frontplattengewicht in kg [über Kundendienst nachrüstbar auf min./ max.]	4,00 / 11,00 8,00 / 16,00
Unverbindliche Servicepreis-Empfehlung in EUR inkl. MwSt.	
Edelstahl	M.-Nr. 12142620 **1.389,–**
Edelstahl XXL	M.-Nr. 12142630 **1.389,–**

[1)] Detaillierte Informationen zu den Spülprogrammen je Gerät erhalten Sie auf miele.de

60 cm breit, 81 cm hoch

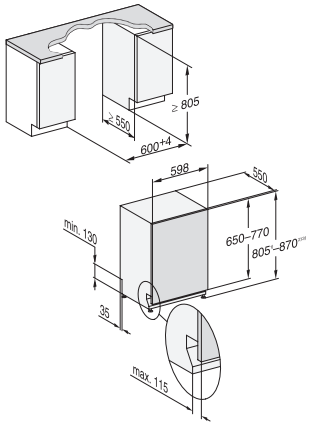

1) Sockelhöhe 35-155 mm
2) Sockelhöhe 100-220 mm
3) Gerätehöhe max. 930 mm mit Umbausatz Sockelhöhe-1 (Mat.-Nr. 6.394.761)

60 cm breit, 85 cm hoch

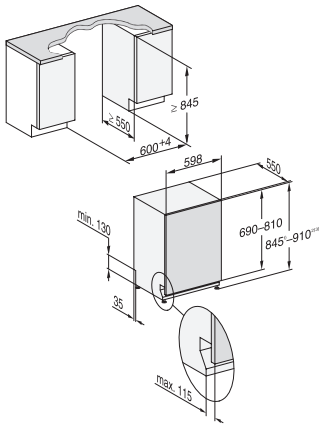

1) Sockelhöhe 35-155 mm
2) Sockelhöhe 100-220 mm
3) Gerätehöhe max. 970 mm mit Umbausatz Sockelhöhe-1 (Mat.-Nr. 6.394.761)

Bei Planung mit geteilten Fronten:
a) Horizontal unterteilte (gestiftete) Fronten: Bitte zusätzlich „Montagesatz MSGF“ einplanen b) bei Fronten mit mittiger Griffkehle bitte zusätzlich „Montagesatz Fronten“ bzw. „Montagesatz Fronten XXL“ einplanen (vgl. Zubehörseiten).

Bei Einbau in den Hochschrank:
Bitte zusätzlich Montageset für Geschirrspüler-Hocheinbau MSHE 601-1 bzw. MSHE 602-1 einplanen (vgl. Zubehörseiten).

Vollintegrierbare Geschirrspüler, 60 cm

Produktübersicht G 7160 SCVi AutoDos, G 7165 SCVi XXL AutoDos







Typ/Verkaufsbezeichnung Standard-Variante (60 x 81 cm) Typ/Verkaufsbezeichnung XXL-Variante (60 x 85 cm XXL)	G 7160 SCVi AutoDos G 7165 SCVi XXL AutoDos
Design	
Blendenausführung	Vollintegrierte Blende
Bedienungsart	Programmwahltaste
Display	1-zeiliges Display mit Klartext
MultiLingua	◆
Komfort	
Miele@home ready	◆
AutoDos	◆
Knock2open	–
Türschließhilfe	ComfortClose
Restzeitanzeige und Startvorwahl	◆
Funktionskontrolle	optisch und akustisch
Betriebsgeräusch dB(A) re 1 pW	43
Effizienz und Nachhaltigkeit	
Wasserverb. im Programm Automatic in l ab	6,0
Wasserverb. im Programm Eco in l	8,4
Stromverb. im Programm ECO in kWh	0,640
Stromverb. in kWh im Programm ECO (Warmwasser)	0,40
Anzahl Maßgedecke	14
EcoFeedback	◆
EcoPower Technology	◆
Halbe Beladung	◆
Ergebnisqualität	
Frischwasserspüler	◆
AutoOpen-Trocknung	◆
SensorDry	◆
Brilliant GlassCare	◆
Spülprogramme[1)]	
Anzahl Spülprogramme, darunter z.B.	8
QuickPowerWash	◆
Hygiene	–
ExtraLeise	40 dB(A)
Spüloptionen / Extras	
IntenseZone / BottleClean	–/–
Express / Quick	◆/–
Extra sauber	◆
Extra trocken	◆
Korbgestaltung	
Korbgestaltung	ComfortPlus
Sicherheit	
Waterproof-System	◆
Sieb-Kontrollanzeige	◆
Kindersicherung	–
Inbetriebnahmesperre	–
Technische Daten	
Gesamtanschlusswert in kW	2,00
Spannung in V	230
Absicherung in A	10
Länge Wasserzulaufschlauch in m	1,50
Länge Wasserablaufschlauch in m	1,50
Länge der elektrischen Zuleitung in m	1,70
Min./ Max. Frontplattengewicht in kg [über Kundendienst nachrüstbar auf min./ max.]	4,00 / 11,00 7,00 / 14,00
Unverbindliche Servicepreis-Empfehlung in EUR inkl. MwSt.	
Edelstahl	M.-Nr. 11509610 **1.549,–**
Edelstahl XXL	M.-Nr. 11509630 **1.549,–**

[1)] Detaillierte Informationen zu den Spülprogrammen je Gerät erhalten Sie auf miele.de
** im Programm ExtraLeise

60 cm breit, 81 cm hoch

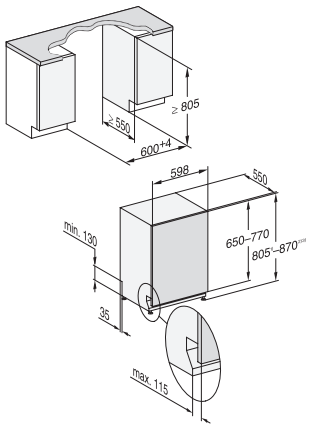

1) Sockelhöhe 35-155 mm
2) Sockelhöhe 100-220 mm
3) Gerätehöhe max. 930 mm mit Umbausatz Sockelhöhe-1 (Mat.-Nr. 6.394.761)

60 cm breit, 85 cm hoch

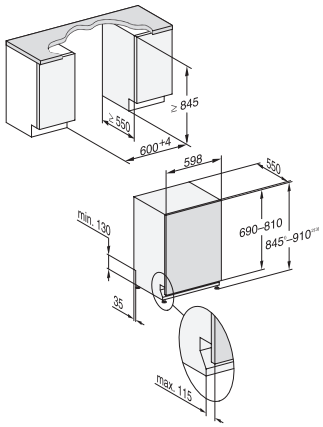

1) Sockelhöhe 35-155 mm
2) Sockelhöhe 100-220 mm
3) Gerätehöhe max. 970 mm mit Umbausatz Sockelhöhe-1 (Mat.-Nr. 6.394.761)

Bei Planung mit geteilten Fronten:
a) Horizontal unterteilte (gestiftete) Fronten: Bitte zusätzlich „Montagesatz MSGF“ einplanen b) bei Fronten mit mittiger Griffkehle bitte zusätzlich „Montagesatz Fronten“ bzw. „Montagesatz Fronten XXL“ einplanen (vgl. Zubehörseiten).

Bei Einbau in den Hochschrank:
Bitte zusätzlich Montageset für Geschirrspüler-Hocheinbau MSHE 601-1 bzw. MSHE 602-1 einplanen (vgl. Zubehörseiten).

Stand: Oktober 2023

Vollintegrierbare Geschirrspüler, 60 cm

Produktübersicht G 7273 SCVi E, G 7278 SCVi E XXL







Typ/Verkaufsbezeichnung Standard-Variante (60 x 81 cm) Typ/Verkaufsbezeichnung XXL-Variante (60 x 85 cm XXL)	G 7273 SCVi E G 7278 SCVi E XXL
Design	
Blendenausführung	Vollintegrierte Blende
Bedienungsart	Programmwahltaste
Display	1-zeiliges Display mit Klartext
MultiLingua	◆
Komfort	
Miele@home ready	–
AutoDos	–
Knock2open	–
Türschließhilfe	ComfortClose
Restzeitanzeige und Startvorwahl	◆
Funktionskontrolle	optisch und akustisch
Betriebsgeräusch dB(A) re 1 pW	43
Effizienz und Nachhaltigkeit	
Wasserverb. im Programm Automatic in l ab	6,0
Wasserverb. im Programm Eco in l	8,4
Stromverb. im Programm ECO in kWh	0,540
Stromverb. in kWh im Programm ECO (Warmwasser)	0,29
Anzahl Maßgedecke	14
EcoFeedback	◆
EcoPower Technology	◆
Halbe Beladung	◆
Ergebnisqualität	
Frischwasserspüler	◆
AutoOpen-Trocknung	◆
SensorDry	◆
Brilliant GlassCare	◆
Spülprogramme[1)]	
Anzahl Spülprogramme, darunter z.B.	8
QuickPowerWash	◆
Hygiene	–
ExtraLeise	40 dB(A)
Spüloptionen / Extras	
IntenseZone / BottleClean	◆/–
Express / Quick	◆/–
Extra sauber	◆
Extra trocken	◆
Korbgestaltung	
Korbgestaltung	MaxiComfort P
Sicherheit	
Waterproof-System	◆
Sieb-Kontrollanzeige	◆
Kindersicherung	–
Inbetriebnahmesperre	–
Technische Daten	
Gesamtanschlusswert in kW	2,00
Spannung in V	230
Absicherung in A	10
Länge Wasserzulaufschlauch in m	1,50
Länge Wasserablaufschlauch in m	1,50
Länge der elektrischen Zuleitung in m	1,70
Min./ Max. Frontplattengewicht in kg [über Kundendienst nachrüstbar auf min./ max.]	4,00 / 10,00 8,00 / 16,00
Unverbindliche Servicepreis-Empfehlung in EUR inkl. MwSt.	
Edelstahl	M.-Nr. 11910160 **1.639,–**
Edelstahl XXL	M.-Nr. 11910170 **1.639,–**

[1)] Detaillierte Informationen zu den Spülprogrammen je Gerät erhalten Sie auf miele.de

** im Programm ExtraLeise

60 cm breit, 81 cm hoch

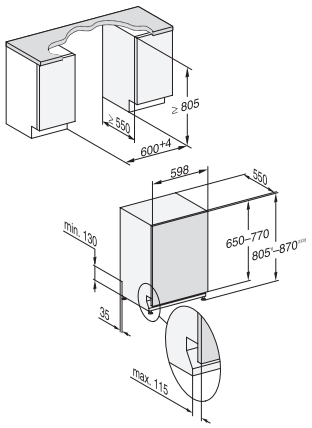

1) Sockelhöhe 35-155 mm
2) Sockelhöhe 100-220 mm
3) Gerätehöhe max. 930 mm mit Umbausatz Sockelhöhe-1 (Mat.-Nr. 6.394.761)

60 cm breit, 85 cm hoch

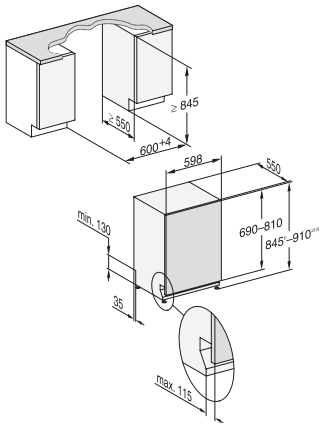

1) Sockelhöhe 35-155 mm
2) Sockelhöhe 100-220 mm
3) Gerätehöhe max. 970 mm mit Umbausatz Sockelhöhe-1 (Mat.-Nr. 6.394.761)

Bei Planung mit geteilten Fronten:
a) Horizontal unterteilte (gestiftete) Fronten: Bitte zusätzlich „Montagesatz MSGF“ einplanen b) bei Fronten mit mittiger Griffkehle bitte zusätzlich „Montagesatz Fronten“ bzw. „Montagesatz Fronten XXL“ einplanen (vgl. Zubehörseiten).

Bei Einbau in den Hochschrank:
Bitte zusätzlich Montageset für Geschirrspüler-Hocheinbau MSHE 601-1 bzw. MSHE 602-1 einplanen (vgl. Zubehörseiten).

Vollintegrierbare Geschirrspüler, 60 cm

Produktübersicht G 7280 SCVi FrontFit, G 7285 SCVi XXL FrontFit

Geschirrspüler mit FrontFit
zur Planung besonders geringer Spaltmaße, etwa im Hochschrank oder für sockelbündigen Einbau





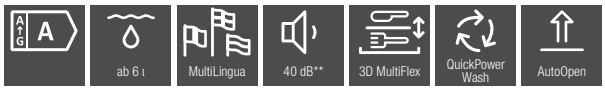

Typ/Verkaufsbezeichnung Standard-Variante (60 x 81 cm) Typ/Verkaufsbezeichnung XXL-Variante (60 x 85 cm XXL)	G 7280 SCVi FrontFit G 7285 SCVi XXL FrontFit
Design	
Blendenausführung	Vollintegrierte Blende
Bedienungsart	Programmwahltaste
Display	1-zeiliges Display mit Klartext
MultiLingua	◆
Komfort	
Miele@home ready	–
AutoDos	–
Knock2open	–
Türschließhilfe	ComfortClose
Restzeitanzeige und Startvorwahl	◆
Funktionskontrolle	optisch und akustisch
Betriebsgeräusch dB(A) re 1 pW	43
Effizienz und Nachhaltigkeit	
Wasserverb. im Programm Automatic in l ab	6,0
Wasserverb. im Programm Eco in l	8,4
Stromverb. im Programm ECO in kWh	0,540
Stromverb. in kWh im Programm ECO (Warmwasser)	0,29
Anzahl Maßgedecke	14
EcoFeedback	◆
EcoPower Technology	◆
Halbe Beladung	◆
Ergebnisqualität	
Frischwasserspüler	◆
AutoOpen-Trocknung	◆
SensorDry	◆
Brilliant GlassCare	◆
Spülprogramme[1)]	
Anzahl Spülprogramme, darunter z.B.	8
QuickPowerWash	◆
Hygiene	–
ExtraLeise	40 dB(A)
Spüloptionen / Extras	
IntenseZone / BottleClean	◆/–
Express / Quick	◆/–
Extra sauber	◆
Extra trocken	◆
Korbgestaltung	
Korbgestaltung	ComfortPlus
Sicherheit	
Waterproof-System	◆
Sieb-Kontrollanzeige	◆
Kindersicherung	–
Inbetriebnahmesperre	–
Technische Daten	
Gesamtanschlusswert in kW	2,00
Spannung in V	230
Absicherung in A	10
Länge Wasserzulaufschlauch in m	1,50
Länge Wasserablaufschlauch in m	1,50
Länge der elektrischen Zuleitung in m	1,70
Min./ Max. Frontplattengewicht in kg [über Kundendienst nachrüstbar auf min./ max.]	4,00 / 10,00 8,00 / 16,00
Unverbindliche Servicepreis-Empfehlung in EUR inkl. MwSt.	
Edelstahl	M.-Nr. 12107620 **1.779,–**
Edelstahl XXL	M.-Nr. 12107630 **1.779,–**

[1)] Detaillierte Informationen zu den Spülprogrammen je Gerät erhalten Sie auf miele.de
** im Programm ExtraLeise

60 cm breit, 81 cm hoch

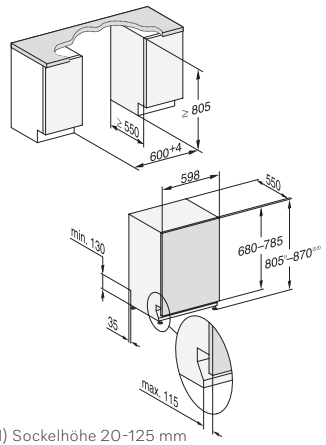

1) Sockelhöhe 20-125 mm
2) Sockelhöhe 85-190 mm
3) Gerätehöhe max. 930 mm mit Umbausatz Sockelhöhe-1 (Mat.-Nr. 6.394.761)

60 cm breit, 85 cm hoch

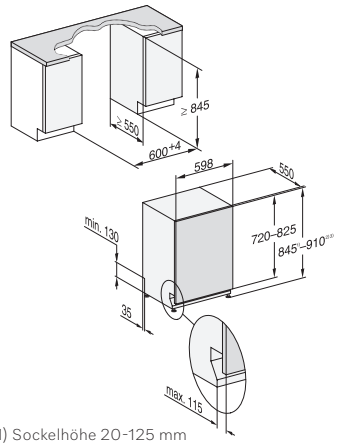

1) Sockelhöhe 20-125 mm
2) Sockelhöhe 85-190 mm
3) Gerätehöhe max. 970 mm mit Umbausatz Sockelhöhe-1 (Mat.-Nr. 6.394.761)

Bei Einbau in den Hochschrank:
Bitte zusätzlich Montageset für Geschirrspüler-Hocheinbau MSHE 601-1 bzw. MSHE 602-1 einplanen (vgl. Zubehörseiten).

Bei Planung mit geteilten Fronten:
Bei Geschirrspülern mit FrontFit ist auch bei geteilten Möbelfronten **kein** zusätzliches Zubehör erforderlich.

Stand: Oktober 2023

Vollintegrierbare Geschirrspüler, 60 cm

Produktübersicht G 7673 SCVi AutoDos E, G 7678 SCVi XXL AutoDos E







ab 6 l | MultiLingua | 40 dB** | 3D MultiFlex | QuickPower Wash | AutoDos | AutoOpen

Typ/Verkaufsbezeichnung Standard-Variante (60 x 81 cm) Typ/Verkaufsbezeichnung XXL-Variante (60 x 85 cm XXL)	G 7673 SCVi AutoDos E G 7678 SCVi XXL AutoDos E	
Design		
Blendenausführung	Vollintegrierte Blende	
Bedienungsart	Softkeys	
Display	1-zeiliges Display mit Klartext	
MultiLingua	◆	
Komfort		
Miele@home ready	◆	
AutoDos	◆	
Knock2open	–	
Türschließhilfe	ComfortClose	
Restzeitanzeige und Startvorwahl	◆	
Funktionskontrolle	optisch und akustisch	
Betriebsgeräusch dB(A) re 1 pW	42	
Effizienz und Nachhaltigkeit		
Wasserverb. im Programm Automatic in l ab	6,0	
Wasserverb. im Programm Eco in l	8,4	
Stromverb. im Programm ECO in kWh	0,540	
Stromverb. in kWh im Programm ECO (Warmwasser)	0,29	
Anzahl Maßgedecke	14	
EcoFeedback	◆	
EcoPower Technology	◆	
Halbe Beladung	◆	
Ergebnisqualität		
Frischwasserspüler	◆	
AutoOpen-Trocknung	◆	
SensorDry	◆	
Brilliant GlassCare	◆	
Spülprogramme[1)]		
Anzahl Spülprogramme, darunter z.B.	12	
QuickPowerWash	◆	
Hygiene	◆	
ExtraLeise	40 dB(A)	
Spüloptionen / Extras		
IntenseZone / BottleClean	–/◆	
Express / Quick	–/◆	
Extra sauber	◆	
Extra trocken	◆	
Korbgestaltung		
Korbgestaltung	MaxiComfort	
Sicherheit		
Waterproof-System	◆	
Sieb-Kontrollanzeige	◆	
Kindersicherung	–	
Inbetriebnahmesperre	–	
Technische Daten		
Gesamtanschlusswert in kW	2,00	
Spannung in V	230	
Absicherung in A	10	
Länge Wasserzulaufschlauch in m	1,50	
Länge Wasserablaufschlauch in m	1,50	
Länge der elektrischen Zuleitung in m	1,70	
Min./ Max. Frontplattengewicht in kg [über Kundendienst nachrüstbar auf min./ max.]	4,00 / 11,00 7,00 / 14,00	
Unverbindliche Servicepreis-Empfehlung in EUR inkl. MwSt.		
Obsidianschwarz	M.-Nr. 12338490	**1.869,–**
Obsidianschwarz XXL	M.-Nr. 12338500	**1.869,–**

[1)] Detaillierte Informationen zu den Spülprogrammen je Gerät erhalten Sie auf miele.de

** im Programm ExtraLeise

60 cm breit, 81 cm hoch

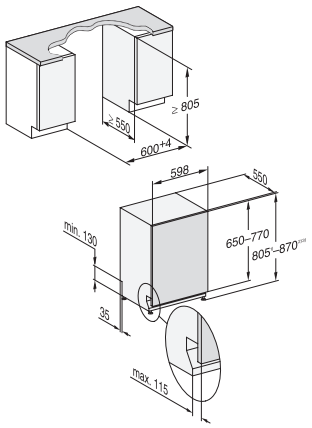

1) Sockelhöhe 35-155 mm
2) Sockelhöhe 100-220 mm
3) Gerätehöhe max. 930 mm mit Umbausatz Sockelhöhe-1 (Mat.-Nr. 6.394.761)

60 cm breit, 85 cm hoch

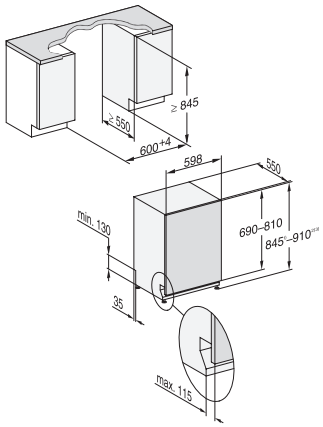

1) Sockelhöhe 35-155 mm
2) Sockelhöhe 100-220 mm
3) Gerätehöhe max. 970 mm mit Umbausatz Sockelhöhe-1 (Mat.-Nr. 6.394.761)

Bei Planung mit geteilten Fronten:
a) Horizontal unterteilte (gestiftete) Fronten: Bitte zusätzlich „Montagesatz MSGF“ einplanen b) bei Fronten mit mittiger Griffkehle bitte zusätzlich „Montagesatz Fronten“ bzw. „Montagesatz Fronten XXL“ einplanen (vgl. Zubehörseiten).

Bei Einbau in den Hochschrank:
Bitte zusätzlich Montageset für Geschirrspüler-Hocheinbau MSHE 601-1 bzw. MSHE 602-1 einplanen (vgl. Zubehörseiten).

Vollintegrierbare Geschirrspüler, 60 cm

Produktübersicht G 7465 SCVi XXL AutoDos***



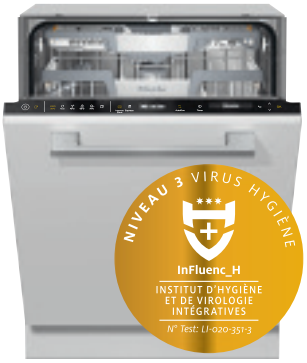

Green Product Award
Winner 2023



inkl. Gutschein: 6x PowerDisk

A | ab 6 l | MultiLingua | 40 dB** | 3D MultiFlex | QuickPower Wash | AutoDos | AutoOpen

Typ/Verkaufsbezeichnung XXL-Variante (60 x 85 cm XXL)	G 7465 SCVi XXL AutoDos***
Design	
Blendenausführung	Vollintegrierte Blende
Bedienungsart	Softkeys
Display	1-zeiliges Display mit Klartext
MultiLingua	◆
Komfort	
Miele@home ready	◆
AutoDos	◆
Knock2open	–
Türschließhilfe	ComfortClose
Restzeitanzeige und Startvorwahl	◆
Funktionskontrolle	optisch und akustisch
Betriebsgeräusch dB(A) re 1 pW	42
Effizienz und Nachhaltigkeit	
Wasserverb. im Programm Automatic in l ab	6,0
Wasserverb. im Programm Eco in l	8,4
Stromverb. im Programm ECO in kWh	0,540
Stromverb. in kWh im Programm ECO (Warmwasser)	0,29
Anzahl Maßgedecke	14
EcoFeedback	◆
EcoPower Technology	◆
Halbe Beladung	◆
Ergebnisqualität	
Frischwasserspüler	◆
AutoOpen-Trocknung	◆
SensorDry	◆
Brilliant GlassCare	◆
Spülprogramme[1)]	
Anzahl Spülprogramme, darunter z.B.	10
QuickPowerWash	◆
Hygiene	◆
ExtraLeise	40 dB(A)
Spüloptionen / Extras	
IntenseZone / BottleClean	◆/–
Express / Quick	◆/–
Extra sauber	◆
Extra trocken	◆
Korbgestaltung	
Korbgestaltung	ExtraComfort P
Sicherheit	
Waterproof-System	◆
Sieb-Kontrollanzeige	◆
Kindersicherung	–
Inbetriebnahmesperre	–
Technische Daten	
Gesamtanschlusswert in kW	2,00
Spannung in V	230
Absicherung in A	10
Länge Wasserzulaufschlauch in m	1,50
Länge Wasserablaufschlauch in m	1,50
Länge der elektrischen Zuleitung in m	1,70
Min./ Max. Frontplattengewicht in kg [über Kundendienst nachrüstbar auf min./ max.]	4,00 / 11,00 7,00 / 14,00
Unverbindliche Servicepreis-Empfehlung in EUR inkl. MwSt.	
Obsidianschwarz XXL	M.-Nr. 11910360 **1.809,–**

[1)] Detaillierte Informationen zu den Spülprogrammen je Gerät erhalten Sie auf miele.de

** im Programm ExtraLeise
*** voraussichtlich lieferbar bis Dezember 2023

60 cm breit, 85 cm hoch

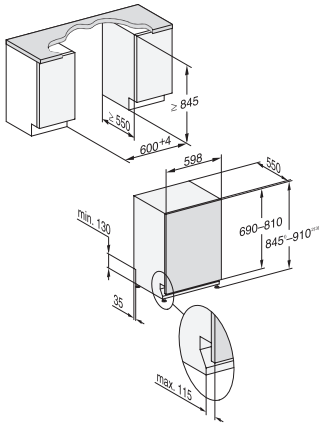

1) Sockelhöhe 35-155 mm
2) Sockelhöhe 100-220 mm
3) Gerätehöhe max. 970 mm mit Umbausatz Sockelhöhe-1 (Mat.-Nr. 6.394.761)

Bei Planung mit geteilten Fronten:
a) Horizontal unterteilte (gestiftete) Fronten: Bitte zusätzlich „Montagesatz MSGF“ einplanen b) bei Fronten mit mittiger Griffkehle bitte zusätzlich „Montagesatz Fronten“ bzw. „Montagesatz Fronten XXL“ einplanen (vgl. Zubehörseiten).

Bei Einbau in den Hochschrank:
Bitte zusätzlich Montageset für Geschirrspüler-Hocheinbau MSHE 601-1 bzw. MSHE 602-1 einplanen (vgl. Zubehörseiten).

Vollintegrierbare Geschirrspüler, 60 cm

Produktübersicht G 7760 SCVi AutoDos, G 7765 SCVi XXL AutoDos



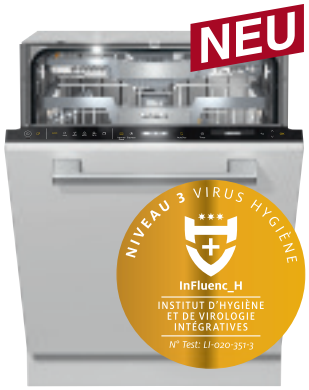



A ab 6 l | MultiLingua | 38 dB** | 3D MultiFlex | QuickPower Wash | AutoDos | BrilliantLight | AutoOpen

Typ/Verkaufsbezeichnung Standard-Variante (60 x 81 cm) Typ/Verkaufsbezeichnung XXL-Variante (60 x 85 cm XXL)	G 7760 SCVi AutoDos G 7765 SCVi XXL AutoDos
Design	
Blendenausführung	Vollintegrierte Blende
Bedienungsart	Softkeys
Display	1-zeiliges Display mit Klartext
MultiLingua	◆
Komfort	
Miele@home ready	◆
AutoDos	◆
Knock2open	–
Türschließhilfe	ComfortClose
Restzeitanzeige und Startvorwahl	◆
Funktionskontrolle	optisch und akustisch
Betriebsgeräusch dB(A) re 1 pW	41
Effizienz und Nachhaltigkeit	
Wasserverb. im Programm Automatic in l ab	6,0
Wasserverb. im Programm Eco in l	8,4
Stromverb. im Programm ECO in kWh	0,540
Stromverb. in kWh im Programm ECO (Warmwasser)	0,29
Anzahl Maßgedecke	14
EcoFeedback	◆
EcoPower Technology	◆
Halbe Beladung	◆
Ergebnisqualität	
Frischwasserspüler	◆
AutoOpen-Trocknung	◆
SensorDry	◆
Brilliant GlassCare	◆
Spülprogramme[1)]	
Anzahl Spülprogramme, darunter z.B.	15
QuickPowerWash	◆
Hygiene	◆
ExtraLeise	38 dB(A)
Spüloptionen / Extras	
IntenseZone / BottleClean	–/◆
Express / Quick	–/◆
Extra sauber	◆
Extra trocken	◆
Korbgestaltung	
Korbgestaltung	MaxiComfort
Sicherheit	
Waterproof-System	◆
Sieb-Kontrollanzeige	◆
Kindersicherung	–
Inbetriebnahmesperre	–
Technische Daten	
Gesamtanschlusswert in kW	2,00
Spannung in V	230
Absicherung in A	10
Länge Wasserzulaufschlauch in m	1,50
Länge Wasserablaufschlauch in m	1,50
Länge der elektrischen Zuleitung in m	1,70
Min./ Max. Frontplattengewicht in kg [über Kundendienst nachrüstbar auf min./ max.]	4,00 / 11,00 7,00 / 14,00
Unverbindliche Servicepreis-Empfehlung in EUR inkl. MwSt.	
Obsidianschwarz	M.-Nr. 12338570 **2.199,–**
Obsidianschwarz XXL	M.-Nr. 12338580 **2.199,–**

[1)] Detaillierte Informationen zu den Spülprogrammen je Gerät erhalten Sie auf miele.de

** im Programm ExtraLeise

60 cm breit, 81 cm hoch

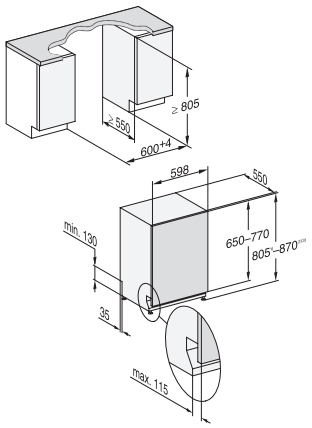

1) Sockelhöhe 35-155 mm
2) Sockelhöhe 100-220 mm
3) Gerätehöhe max. 930 mm mit Umbausatz Sockelhöhe-1 (Mat.-Nr. 6.394.761)

60 cm breit, 85 cm hoch

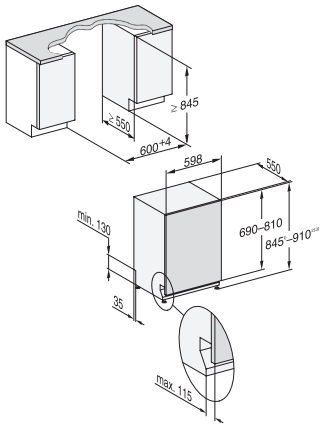

1) Sockelhöhe 35-155 mm
2) Sockelhöhe 100-220 mm
3) Gerätehöhe max. 970 mm mit Umbausatz Sockelhöhe-1 (Mat.-Nr. 6.394.761)

Bei Planung mit geteilten Fronten:
a) Horizontal unterteilte (gestiftete) Fronten: Bitte zusätzlich „Montagesatz MSGF“ einplanen b) bei Fronten mit mittiger Griffkehle bitte zusätzlich „Montagesatz Fronten“ bzw. „Montagesatz Fronten XXL“ einplanen (vgl. Zubehörseiten).

Bei Einbau in den Hochschrank:
Bitte zusätzlich Montageset für Geschirrspüler-Hocheinbau MSHE 601-1 bzw. MSHE 602-1 einplanen (vgl. Zubehörseiten).

Vollintegrierbare Geschirrspüler, 60 cm

Produktübersicht G 7790 SCVi AutoDos K2O, G 7795 SCVi XXL AutoDos K2O



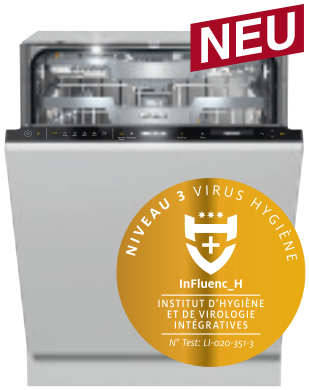



A | ab 6 l | MultiLingua | 38 dB** | 3D MultiFlex | QuickPower Wash | AutoDos | BrilliantLight | AutoOpen | Knock2open

Typ/Verkaufsbezeichnung Standard-Variante (60 x 81 cm) Typ/Verkaufsbezeichnung XXL-Variante (60 x 85 cm XXL)	G 7790 SCVi AutoDos K2O G 7795 SCVi XXL AutoDos K2O
Design	
Blendenausführung	Vollintegrierte Blende
Bedienungsart	Softkeys
Display	1-zeiliges Display mit Klartext
MultiLingua	◆
Komfort	
Miele@home ready	◆
AutoDos	◆
Knock2open	◆
Türschließhilfe	AutoClose
Restzeitanzeige und Startvorwahl	◆
Funktionskontrolle	optisch und akustisch
Betriebsgeräusch dB(A) re 1 pW	41
Effizienz und Nachhaltigkeit	
Wasserverb. im Programm Automatic in l ab	6,0
Wasserverb. im Programm Eco in l	8,4
Stromverb. im Programm ECO in kWh	0,540
Stromverb. in kWh im Programm ECO (Warmwasser)	0,29
Anzahl Maßgedecke	14
EcoFeedback	◆
EcoPower Technology	◆
Halbe Beladung	◆
Ergebnisqualität	
Frischwasserspüler	◆
AutoOpen-Trocknung	◆
SensorDry	◆
Brilliant GlassCare	◆
Spülprogramme[1)]	
Anzahl Spülprogramme, darunter z.B.	15
QuickPowerWash	◆
Hygiene	◆
ExtraLeise	38 dB(A)
Spüloptionen / Extras	
IntenseZone / BottleClean	–/◆
Express / Quick	–/◆
Extra sauber	◆
Extra trocken	◆
Korbgestaltung	
Korbgestaltung	MaxiComfort
Sicherheit	
Waterproof-System	◆
Sieb-Kontrollanzeige	◆
Kindersicherung	–
Inbetriebnahmesperre	–
Technische Daten	
Gesamtanschlusswert in kW	2,00
Spannung in V	230
Absicherung in A	10
Länge Wasserzulaufschlauch in m	1,50
Länge Wasserablaufschlauch in m	1,50
Länge der elektrischen Zuleitung in m	1,70
Min./ Max. Frontplattengewicht in kg [über Kundendienst nachrüstbar auf min./ max.]	4,00 / 11,00 7,00 / 14,00
Unverbindliche Servicepreis-Empfehlung in EUR inkl. MwSt.	
Obsidianschwarz	M.-Nr. 12338620 **2.449,–**
Obsidianschwarz XXL	M.-Nr. 12338630 **2.449,–**

[1)] Detaillierte Informationen zu den Spülprogrammen je Gerät erhalten Sie auf miele.de

** im Programm ExtraLeise

60 cm breit, 81 cm hoch

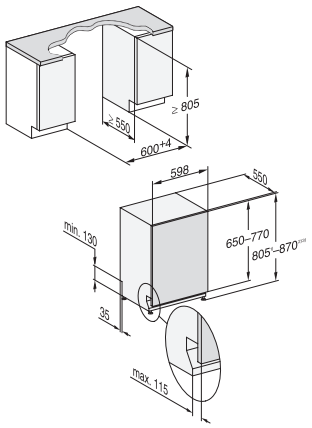

1) Sockelhöhe 35-155 mm
2) Sockelhöhe 100-220 mm
3) Gerätehöhe max. 930 mm mit Umbausatz Sockelhöhe-1 (Mat.-Nr. 6.394.761)

60 cm breit, 85 cm hoch

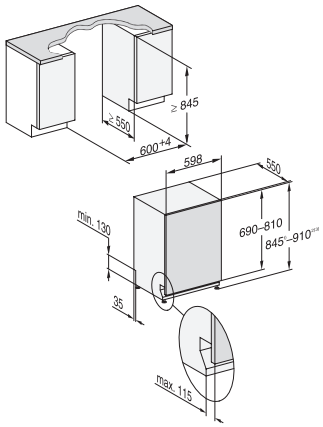

1) Sockelhöhe 35-155 mm
2) Sockelhöhe 100-220 mm
3) Gerätehöhe max. 970 mm mit Umbausatz Sockelhöhe-1 (Mat.-Nr. 6.394.761)

Bei Planung mit geteilten Fronten:
a) Horizontal unterteilte (gestiftete) Fronten: Bitte zusätzlich „Montagesatz MSGF“ einplanen b) bei Fronten mit mittiger Griffkehle bitte zusätzlich „Montagesatz Fronten“ bzw. „Montagesatz Fronten XXL“ einplanen (vgl. Zubehörseiten).

Bei Einbau in den Hochschrank:
Bitte zusätzlich Montageset für Geschirrspüler-Hocheinbau MSHE 601-1 bzw. MSHE 602-1 einplanen (vgl. Zubehörseiten).

Stand: Oktober 2023

Vollintegrierbare Geschirrspüler, 60 cm

Produktübersicht G 7783 SCVi AutoDos K2O FrontFit, G 7788 SCVi XXL AutoDos K2O FrontFit

Geschirrspüler mit FrontFit
zur Planung besonders geringer Spaltmaße, etwa im Hochschrank oder für sockelbündigen Einbau





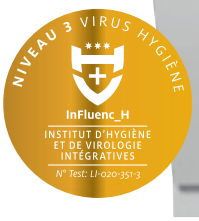



A | ab 6 l | MultiLingua | 38 dB** | 3D MultiFlex | QuickPower Wash | AutoDos | BrilliantLight | AutoOpen | Knock2open

Typ/Verkaufsbezeichnung Standard-Variante (60 x 81 cm) Typ/Verkaufsbezeichnung XXL-Variante (60 x 85 cm XXL)	G 7783 SCVi AutoDos K2O FrontFit G 7788 SCVi XXL AutoDos K2O FrontFit
Design	
Blendenausführung	Vollintegrierte Blende
Bedienungsart	Softkeys
Display	1-zeiliges Display mit Klartext
MultiLingua	◆
Komfort	
Miele@home ready	◆
AutoDos	◆
Knock2open	◆
Türschließhilfe	AutoClose
Restzeitanzeige und Startvorwahl	◆
Funktionskontrolle	optisch und akustisch
Betriebsgeräusch dB(A) re 1 pW	41
Effizienz und Nachhaltigkeit	
Wasserverb. im Programm Automatic in l ab	6,0
Wasserverb. im Programm Eco in l	8,4
Stromverb. im Programm ECO in kWh	0,540
Stromverb. in kWh im Programm ECO (Warmwasser)	0,29
Anzahl Maßgedecke	14
EcoFeedback	◆
EcoPower Technology	◆
Halbe Beladung	◆
Ergebnisqualität	
Frischwasserspüler	◆
AutoOpen-Trocknung	◆
SensorDry	◆
Brilliant GlassCare	◆
Spülprogramme[1)]	
Anzahl Spülprogramme, darunter z.B.	15
QuickPowerWash	◆
Hygiene	◆
ExtraLeise	38 dB(A)
Spüloptionen / Extras	
IntenseZone / BottleClean	–/◆
Express / Quick	–/◆
Extra sauber	◆
Extra trocken	◆
Korbgestaltung	
Korbgestaltung	MaxiComfort
Sicherheit	
Waterproof-System	◆
Sieb-Kontrollanzeige	◆
Kindersicherung	–
Inbetriebnahmesperre	–
Technische Daten	
Gesamtanschlusswert in kW	2,00
Spannung in V	230
Absicherung in A	10
Länge Wasserzulaufschlauch in m	1,50
Länge Wasserablaufschlauch in m	1,50
Länge der elektrischen Zuleitung in m	1,70
Min. Frontplattengewicht in kg	4,0
Max. Frontplattengewicht in kg	12,0
Unverbindliche Servicepreis-Empfehlung in EUR inkl. MwSt.	
Obsidianschwarz	M.-Nr. 12338590 **2.649,–**
Obsidianschwarz XXL	M.-Nr. 12338600 **2.649,–**

Bei Planung mit geteilten Fronten:
Bei Geschirrspülern mit FrontFit ist auch bei geteilten Möbelfronten **kein** zusätzliches Zubehör erforderlich.

[1)] Detaillierte Informationen zu den Spülprogrammen je Gerät erhalten Sie auf miele.de
** im Programm ExtraLeise

60 cm breit, 81 cm hoch

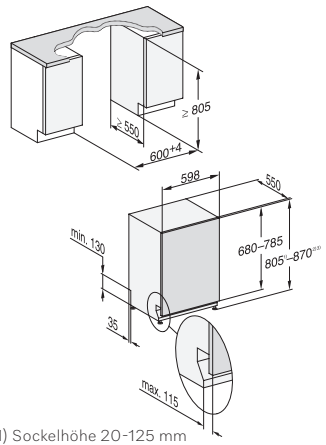

1) Sockelhöhe 20-125 mm
2) Sockelhöhe 85-190 mm
3) Gerätehöhe max. 930 mm mit Umbausatz Sockelhöhe-1 (Mat.-Nr. 6.394.761)

60 cm breit, 85 cm hoch

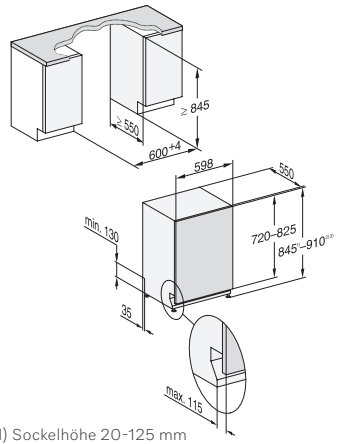

1) Sockelhöhe 20-125 mm
2) Sockelhöhe 85-190 mm
3) Gerätehöhe max. 970 mm mit Umbausatz Sockelhöhe-1 (Mat.-Nr. 6.394.761)

Bei Einbau in den Hochschrank:
Bitte zusätzlich Montageset für Geschirrspüler-Hocheinbau MSHE 601-1 bzw. MSHE 602-1 einplanen (vgl. Zubehörseiten).

Vollintegrierbare Geschirrspüler, 60 cm

Produktübersicht G 7980 SCVi AutoDos K2O***, G 7985 SCVi XXL AutoDos K2O***





A | ab 6 l | MultiLingua | 38 dB** | 3D MultiFlex | QuickPower Wash | AutoDos | BrilliantLight | AutoOpen | Knock2open | M Touch Vi

Typ/Verkaufsbezeichnung Standard-Variante (60 x 81 cm) Typ/Verkaufsbezeichnung XXL-Variante (60 x 85 cm XXL)	G 7980 SCVi AutoDos K2O*** G 7985 SCVi XXL AutoDos K2O***
Design	
Blendenausführung	Vollintegrierte Blende
Bedienungsart	Touch-Bedienung
Display	M Touch Vi
MultiLingua	◆
Komfort	
Miele@home ready	◆
AutoDos	◆
Knock2open	◆
Türschließhilfe	AutoClose
Restzeitanzeige und Startvorwahl	◆
Funktionskontrolle	optisch und akustisch
Betriebsgeräusch dB(A) re 1 pW	41
Effizienz und Nachhaltigkeit	
Wasserverb. im Programm Automatic in l ab	6,0
Wasserverb. im Programm Eco in l	8,4
Stromverb. im Programm ECO in kWh	0,540
Stromverb. in kWh im Programm ECO (Warmwasser)	0,29
Anzahl Maßgedecke	14
EcoFeedback	◆
EcoPower Technology	◆
Halbe Beladung	◆
Ergebnisqualität	
Frischwasserspüler	◆
AutoOpen-Trocknung	◆
SensorDry	◆
Brilliant GlassCare	◆
Spülprogramme[1)]	
Anzahl Spülprogramme, darunter z.B.	15
QuickPowerWash	◆
Hygiene	◆
ExtraLeise	38 dB(A)
Spüloptionen / Extras	
IntenseZone / BottleClean	–/◆
Express / Quick	–/◆
Extra sauber	◆
Extra trocken	◆
Korbgestaltung	
Korbgestaltung	MaxiComfort
Sicherheit	
Waterproof-System	◆
Sieb-Kontrollanzeige	◆
Kindersicherung	–
Inbetriebnahmesperre	◆
Technische Daten	
Gesamtanschlusswert in kW	2,00
Spannung in V	230
Absicherung in A	10
Länge Wasserzulaufschlauch in m	1,50
Länge Wasserablaufschlauch in m	1,50
Länge der elektrischen Zuleitung in m	1,70
Min./ Max. Frontplattengewicht in kg [über Kundendienst nachrüstbar auf min./ max.]	4,00 / 11,00 7,00 / 14,00
Unverbindliche Servicepreis-Empfehlung in EUR inkl. MwSt.	
Obsidianschwarz	M.-Nr. 12338780 **2.969,–**
Obsidianschwarz XXL	M.-Nr. 12338790 **2.969,–**



[1)] Detaillierte Informationen zu den Spülprogrammen je Gerät erhalten Sie auf miele.de
** im Programm ExtraLeise
*** voraussichtlich lieferbar ab Dezember 2023

60 cm breit, 81 cm hoch

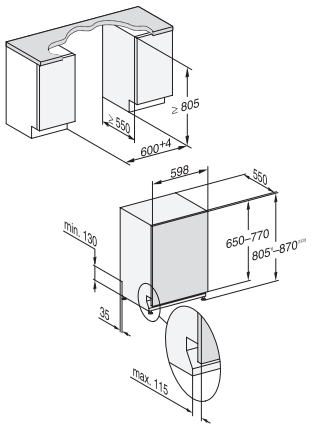

1) Sockelhöhe 35-155 mm
2) Sockelhöhe 100-220 mm
3) Gerätehöhe max. 930 mm mit Umbausatz Sockelhöhe-1 (Mat.-Nr. 6.394.761)

60 cm breit, 85 cm hoch

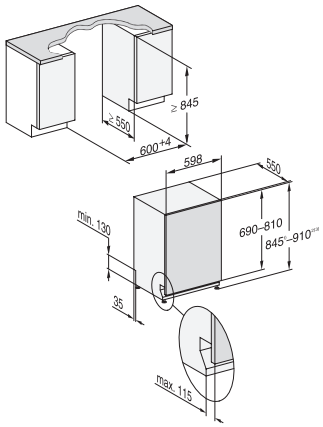

1) Sockelhöhe 35-155 mm
2) Sockelhöhe 100-220 mm
3) Gerätehöhe max. 970 mm mit Umbausatz Sockelhöhe-1 (Mat.-Nr. 6.394.761)

Bei Planung mit geteilten Fronten:
a) Horizontal unterteilte (gestiftete) Fronten: Bitte zusätzlich „Montagesatz MSGF“ einplanen b) bei Fronten mit mittiger Griffkehle bitte zusätzlich „Montagesatz Fronten“ bzw. „Montagesatz Fronten XXL“ einplanen (vgl. Zubehörseiten).

Bei Einbau in den Hochschrank:
Bitte zusätzlich Montageset für Geschirrspüler-Hocheinbau MSHE 601-1 bzw. MSHE 602-1 einplanen (vgl. Zubehörseiten).

Stand: Oktober 2023

Vollintegrierbare Geschirrspüler, 60 cm

Produktübersicht G 7970 SCVi AutoDos K2O***, G 7975 SCVi XXL AutoDos K2O***





A ATG | ab 6 l | MultiLingua | 38 dB** | 3D MultiFlex | QuickPower Wash | AutoDos | BrilliantLight | AutoOpen | Knock2open | M Touch Vi

Typ/Verkaufsbezeichnung Standard-Variante (60 x 81 cm) Typ/Verkaufsbezeichnung XXL-Variante (60 x 85 cm XXL)	G 7970 SCVi AutoDos K2O*** G 7975 SCVi XXL AutoDos K2O***
Design	
Blendenausführung	Vollintegrierte Blende
Bedienungsart	Touch-Bedienung
Display	M Touch Vi
MultiLingua	◆
Komfort	
Miele@home ready	◆
AutoDos	◆
Knock2open	◆
Türschließhilfe	AutoClose
Restzeitanzeige und Startvorwahl	◆
Funktionskontrolle	optisch und akustisch
Betriebsgeräusch dB(A) re 1 pW	41
Effizienz und Nachhaltigkeit	
Wasserverb. im Programm Automatic in l ab	6,0
Wasserverb. im Programm Eco in l	8,4
Stromverb. im Programm ECO in kWh	0,540
Stromverb. in kWh im Programm ECO (Warmwasser)	0,29
Anzahl Maßgedecke	14
EcoFeedback	◆
EcoPower Technology	◆
Halbe Beladung	◆
Ergebnisqualität	
Frischwasserspüler	◆
AutoOpen-Trocknung	◆
SensorDry	◆
Brilliant GlassCare	◆
Spülprogramme[1)]	
Anzahl Spülprogramme, darunter z.B.	13
QuickPowerWash	◆
Hygiene	◆
ExtraLeise	38 dB(A)
Spüloptionen / Extras	
IntenseZone / BottleClean	◆/–
Express / Quick	◆/–
Extra sauber	◆
Extra trocken	◆
Korbgestaltung	
Korbgestaltung	MaxiComfort P
Sicherheit	
Waterproof-System	◆
Sieb-Kontrollanzeige	◆
Kindersicherung	–
Inbetriebnahmesperre	◆
Technische Daten	
Gesamtanschlusswert in kW	2,00
Spannung in V	230
Absicherung in A	10
Länge Wasserzulaufschlauch in m	1,50
Länge Wasserablaufschlauch in m	1,50
Länge der elektrischen Zuleitung in m	1,70
Min./ Max. Frontplattengewicht in kg [über Kundendienst nachrüstbar auf min./ max.]	4,00 / 11,00 7,00 / 14,00
Unverbindliche Servicepreis-Empfehlung in EUR inkl. MwSt.	
Obsidianschwarz	M.-Nr. 11910500 **2.969,–**
Obsidianschwarz XXL	M.-Nr. 11910520 **2.969,–**



inkl. Gutschein: 6x PowerDisk

[1)] Detaillierte Informationen zu den Spülprogrammen je Gerät erhalten Sie auf miele.de
** im Programm ExtraLeise
*** voraussichtlich lieferbar bis November 2023

60 cm breit, 81 cm hoch

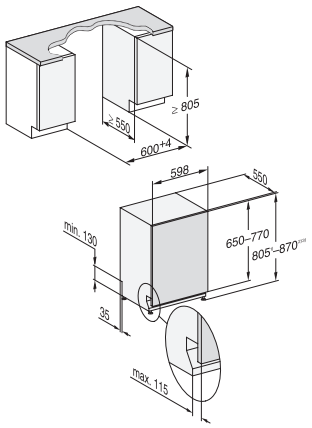

1) Sockelhöhe 35-155 mm
2) Sockelhöhe 100-220 mm
3) Gerätehöhe max. 930 mm mit Umbausatz Sockelhöhe-1 (Mat.-Nr. 6.394.761)

60 cm breit, 85 cm hoch

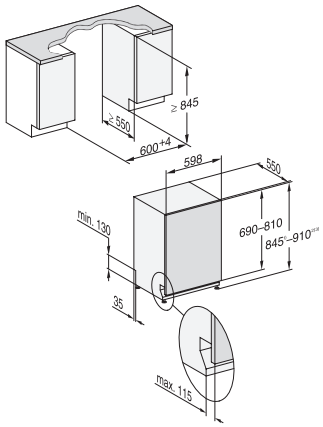

1) Sockelhöhe 35-155 mm
2) Sockelhöhe 100-220 mm
3) Gerätehöhe max. 970 mm mit Umbausatz Sockelhöhe-1 (Mat.-Nr. 6.394.761)

Bei Planung mit geteilten Fronten:
a) Horizontal unterteilte (gestiftete) Fronten: Bitte zusätzlich „Montagesatz MSGF“ einplanen b) bei Fronten mit mittiger Griffkehle bitte zusätzlich „Montagesatz Fronten“ bzw. „Montagesatz Fronten XXL“ einplanen (vgl. Zubehörseiten).

Bei Einbau in den Hochschrank:
Bitte zusätzlich Montageset für Geschirrspüler-Hocheinbau MSHE 601-1 bzw. MSHE 602-1 einplanen (vgl. Zubehörseiten).

Vollintegrierbarer Geschirrspüler ProfiLine

Produktübersicht PFD 104 SCVi XXL ProfiLine











Typ-/Verkaufsbezeichnung Standard-Variante (60 x 81 cm)	**–**
Typ-/Verkaufsbezeichnung XXL-Variante (60 x 85 cm)	**PFD 104 SCVi XXL ProfiLine**
Leistung	
Max. Spülgänge pro Tag	5
Programmlaufzeit Kurz-Programm in Minuten*	17
Design	
Blendenausführung/Bedienungsart	vollintegrierte Blende/ Softkeys
Display	1-zeiliges Display mit Klartext
MultiLingua	◆
Komfort	
Miele@home ready	◆
Automatische Dosierung mit externem Dosiermodul (DOS G 80 ProfiLine flex)	◆
Knock2Open/BrilliantLight	◆/◆
BetriebsgeräuschdB(A) re 1 pW	45
Restzeitanzeige/Startvorwahl bis zu 24h	◆/◆
Türschließhilfe	AutoClose
Funktionskontrolle	optisch und akustisch
Effizienz und Nachhaltigkeit	
Energieeffizienzklasse (A-G)/Geräuschklasse (A-D)	E/C
Wasserverbrauch in l/Stromverbrauch in kWh im Programm ECO	12,0/0,950
Energieverbrauch pro 100 Spülgänge im Programm ECO in kWh	95
Verbrauchswert Warmwasseranschluss* im Programm ECO in kWh	0,6
EcoFeedback/EcoPower Technologie	◆/◆
Halbe Beladung/Warmwasseranschluss*	◆/◆
Ergebnisqualität	
Frischwasserspüler	◆
AutoOpen-Trocknung	◆
SensorDry	◆
Brilliant GlassCare	◆
Spülprogramme	
ECO/Universal	◆/◆
Kurz/Gläser	◆/◆
Intensiv/Hygiene	◆/◆
Programme für spezielle Anforderungen	Kalt vorspülen, Kunststoff
Spüloptionen und Spüleinstellungen	
Restlaufzeit	◆
Temperatur	◆
Zusatztrocknung	◆
Korbgestaltung	
Besteckunterbringung	3D-MultiFlex-Schublade
Korbgestaltung	MaxiComfort P
FlexCare-Gläserhalter/FlexCare-Tassenauflage	4/1
Anzahl Maßgedecke	14
Sicherheit	
Waterproof-System/Sieb-Kontrollanzeige	◆/◆
Kindersicherung/Inbetriebnahmesperre	–/–
Sicher nach Maschinenrichtlinie (2006/42/EG)	◆
Technische Daten	
Gesamtanschlusswert in kW/Spannung in V/Absicherung in A	7,3 / 3N AC 400 50 Hz / 16
umrüstbar durch Werkkundendienst Miele gegen Berechnung auf	1,9 / 3N AC 230 V 50 Hz / 10-16
Kalt- oder Warmwasseranschluss (15°C-60°C)	◆
Länge Wasserzu-/ablaufschlauch/elektrische Zuleitung in m	1,50/1,50/1,70
min-max. Türfrontgewicht in kg [über Kundendienst nachrüstbar auf]	5-12 [–]
Unverbindliche Servicepreis-Empfehlung in EUR inkl. MwSt.	
Obsidianschwarz XXL	M.-Nr. 11604970 **5.019,–**

60 cm breit, 85 cm hoch

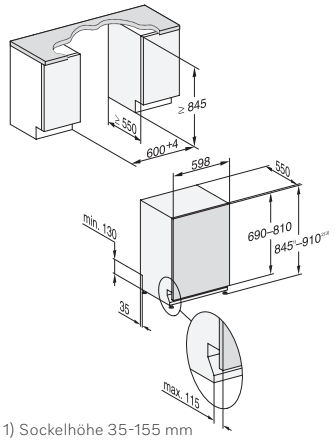

1) Sockelhöhe 35-155 mm
2) Sockelhöhe 100-220 mm
3) Gerätehöhe max. 970 mm mit Umbausatz Sockelhöhe-1 (Mat.-Nr. 6.394.761)

* Bei Anschluss an Warmwasser und 3N AC 400V 50 Hz

Hinweis:
Aufgrund ihrer besonderen Ansprüche an Hygiene und Kapazität raten wir Kindergärten, Schulen, Alten- und Pflegeheimen sowie Gastronomiebetrieben zu den Gewerbegeschirrspülern PG 8055, PG 8056, PG 8057, PG 8059, PG 8096 oder PG 8099 von Miele Professional.

Bei Einbau in den Hochschrank:
Bitte zusätzlich Montageset für Geschirrspüler-Hocheinbau APFD 101 bzw. APFD 102 einplanen (vgl. Zubehörseiten).

Stand: Oktober 2023

Vollintegrierbare Geschirrspüler, 45 cm (SL)

Produktübersicht G 5590 SCVi Active SL





A–G E | ab 6 l | 45 dB | Besteck-schublade | QuickPower Wash

Typ/Verkaufsbezeichnung Standard-Variante (45 x 81 cm)	G 5590 SCVi Active SL
Design	
Blendenausführung	Vollintegrierte Blende
Bedienungsart	Programmwahltaste
Display	3-stellige 7-Segmentanzeige
MultiLingua	–
Komfort	
Miele@home ready	–
AutoDos	–
Knock2open	–
Türschließhilfe	ComfortClose
Restzeitanzeige und Startvorwahl	◆
Funktionskontrolle	Kontrollanzeige
Betriebsgeräusch dB(A) re 1 pW	45
Effizienz und Nachhaltigkeit	
Wasserverb. im Programm Automatic in l ab	6,0
Wasserverb. im Programm Eco in l	8,1
Stromverb. im Programm ECO in kWh	0,700
Stromverb. in kWh im Programm ECO (Warmwasser)	0,45
Anzahl Maßgedecke	–
EcoFeedback	–
EcoPower Technology	◆
Halbe Beladung	◆
Ergebnisqualität	
Frischwasserspüler	◆
AutoOpen-Trocknung	–
SensorDry	–
Brilliant GlassCare	–
Spülprogramme[1)]	
Anzahl Spülprogramme, darunter z.B.	5
QuickPowerWash	◆
Hygiene	–
ExtraLeise	–
Spüloptionen / Extras	
IntenseZone / BottleClean	–/–
Express / Quick	◆/–
Extra sauber	◆
Extra trocken	◆
Korbgestaltung	
Korbgestaltung	Comfort 45
Sicherheit	
Waterproof-System	◆
Sieb-Kontrollanzeige	–
Kindersicherung	–
Inbetriebnahmesperre	–
Technische Daten	
Gesamtanschlusswert in kW	2,00
Spannung in V	230
Absicherung in A	10
Länge Wasserzulaufschlauch in m	1,50
Länge Wasserablaufschlauch in m	1,50
Länge der elektrischen Zuleitung in m	1,70
Min./ Max. Frontplattengewicht in kg	2,00 / 8,00
Unverbindliche Servicepreis-Empfehlung in EUR inkl. MwSt.	
Edelstahl	M.-Nr. 12087010 **1.109,–**

[1)] Detaillierte Informationen zu den Spülprogrammen je Gerät erhalten Sie auf miele.de

45 cm breit, 81 cm hoch

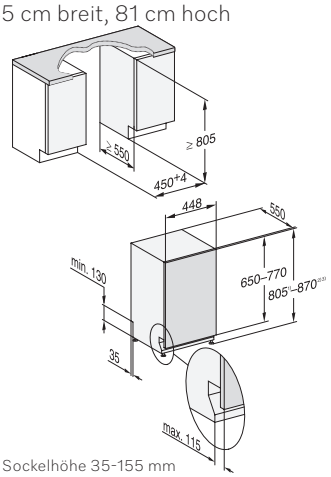

1) Sockelhöhe 35-155 mm
2) Sockelhöhe 100-220 mm
3) Gerätehöhe max. 930 mm mit Umbausatz Sockelhöhe-1 (Mat.-Nr. 6.394.761)

Vollintegrierbare Geschirrspüler, 45 cm (SL)

Produktübersicht G 5790 SCVi SL







Typ/Verkaufsbezeichnung Standard-Variante (45 x 81 cm)	G 5790 SCVi SL
Design	
Blendenausführung	Vollintegrierte Blende
Bedienungsart	Programmwahltaste
Display	1-zeiliges Display mit Klartext
MultiLingua	◆
Komfort	
Miele@home ready	–
AutoDos	–
Knock2open	–
Türschließhilfe	ComfortClose
Restzeitanzeige und Startvorwahl	◆
Funktionskontrolle	Kontrollanzeige
Betriebsgeräusch dB(A) re 1 pW	44
Effizienz und Nachhaltigkeit	
Wasserverb. im Programm Automatic in l ab	6,0
Wasserverb. im Programm Eco in l	7,9
Stromverb. im Programm ECO in kWh	0,550
Stromverb. in kWh im Programm ECO (Warmwasser)	0,29
Anzahl Maßgedecke	9
EcoFeedback	◆
EcoPower Technology	◆
Halbe Beladung	◆
Ergebnisqualität	
Frischwasserspüler	◆
AutoOpen-Trocknung	◆
SensorDry	◆
Brilliant GlassCare	◆
Spülprogramme[1)]	
Anzahl Spülprogramme, darunter z.B.	8
QuickPowerWash	◆
Hygiene	–
ExtraLeise	41 dB(A)
Spüloptionen / Extras	
IntenseZone / BottleClean	◆/–
Express / Quick	◆/–
Extra sauber	◆
Extra trocken	◆
Korbgestaltung	
Korbgestaltung	ExtraComfort 45
Sicherheit	
Waterproof-System	◆
Sieb-Kontrollanzeige	–
Kindersicherung	◆
Inbetriebnahmesperre	–
Technische Daten	
Gesamtanschlusswert in kW	2,00
Spannung in V	230
Absicherung in A	10
Länge Wasserzulaufschlauch in m	1,50
Länge Wasserablaufschlauch in m	1,50
Länge der elektrischen Zuleitung in m	1,70
Min./ Max. Frontplattengewicht in kg	2,00 / 8,00
Unverbindliche Servicepreis-Empfehlung in EUR inkl. MwSt.	
Edelstahl	M.-Nr. 12087390 **1.409,–**

[1)] Detaillierte Informationen zu den Spülprogrammen je Gerät erhalten Sie auf miele.de

** im Programm ExtraLeise

45 cm breit, 81 cm hoch

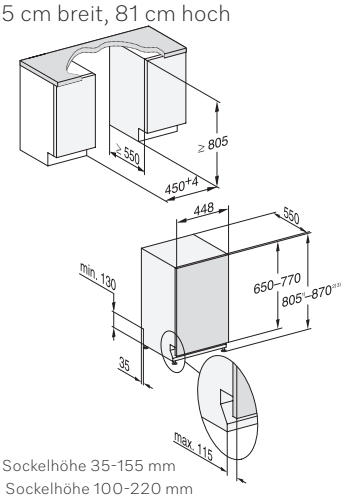

1) Sockelhöhe 35-155 mm
2) Sockelhöhe 100-220 mm
3) Gerätehöhe max. 930 mm mit Umbausatz Sockelhöhe-1 (Mat.-Nr. 6.394.761)

Stand: Oktober 2023

Vollintegrierbare Geschirrspüler, 45 cm (SL)

Produktübersicht G 5990 SCVi SL







Typ/Verkaufsbezeichnung Standard-Variante (45 x 81 cm)	G 5990 SCVi SL
Design	
Blendenausführung	Vollintegrierte Blende
Bedienungsart	Programmwahltaste
Display	1-zeiliges Display mit Klartext
MultiLingua	◆
Komfort	
Miele@home ready	◆
AutoDos	–
Knock2open	–
Türschließhilfe	ComfortClose
Restzeitanzeige und Startvorwahl	◆
Funktionskontrolle	Kontrollanzeige
Betriebsgeräusch dB(A) re 1 pW	43
Effizienz und Nachhaltigkeit	
Wasserverb. im Programm Automatic in l ab	6,0
Wasserverb. im Programm Eco in l	7,9
Stromverb. im Programm ECO in kWh	0,470
Stromverb. in kWh im Programm ECO (Warmwasser)	0,23
Anzahl Maßgedecke	–
EcoFeedback	◆
EcoPower Technology	◆
Halbe Beladung	◆
Ergebnisqualität	
Frischwasserspüler	◆
AutoOpen-Trocknung	◆
SensorDry	◆
Brilliant GlassCare	◆
Spülprogramme[1)]	
Anzahl Spülprogramme, darunter z.B.	13
QuickPowerWash	◆
Hygiene	◆
ExtraLeise	40 dB(A)
Spüloptionen / Extras	
IntenseZone / BottleClean	◆/–
Express / Quick	◆/–
Extra sauber	◆
Extra trocken	◆
Korbgestaltung	
Korbgestaltung	MaxiComfort 45
Sicherheit	
Waterproof-System	◆
Sieb-Kontrollanzeige	–
Kindersicherung	◆
Inbetriebnahmesperre	–
Technische Daten	
Gesamtanschlusswert in kW	2,00
Spannung in V	230
Absicherung in A	10
Länge Wasserzulaufschlauch in m	1,50
Länge Wasserablaufschlauch in m	1,50
Länge der elektrischen Zuleitung in m	1,70
Min./ Max. Frontplattengewicht in kg	2,00 / 8,00
Unverbindliche Servicepreis-Empfehlung in EUR inkl. MwSt.	
Edelstahl	M.-Nr. 12087060 **1.709,–**

[1)] Detaillierte Informationen zu den Spülprogrammen je Gerät erhalten Sie auf miele.de

45 cm breit, 81 cm hoch

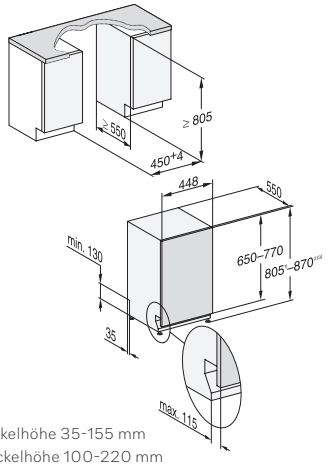

1) Sockelhöhe 35-155 mm
2) Sockelhöhe 100-220 mm
3) Gerätehöhe max. 930 mm mit Umbausatz Sockelhöhe-1 (Mat.-Nr. 6.394.761)

** im Programm ExtraLeise

Integrierbare Geschirrspüler, 60 cm

Produktübersicht G 5110 SCi Active

Modernisierungskonditionen







Typ/Verkaufsbezeichnung Standard-Variante (60 x 81 cm)	G 5110 SCi Active
Design	
Blendenausführung	Gerade Blende
Bedienungsart	Programmwahltaste
Display	3-stellige 7-Segmentanzeige
MultiLingua	–
Komfort	
Miele@home ready	–
AutoDos	–
Knock2open	–
Türschließhilfe	ComfortClose
Restzeitanzeige und Startvorwahl	◆
Funktionskontrolle	Kontrollanzeige
Betriebsgeräusch dB(A) re 1 pW	45
Effizienz und Nachhaltigkeit	
Wasserverb. im Programm Automatic in l ab	6,0
Wasserverb. im Programm Eco in l	8,5
Stromverb. im Programm ECO in kWh	0,840
Stromverb. in kWh im Programm ECO (Warmwasser)	0,57
Anzahl Maßgedecke	14
EcoFeedback	–
EcoPower Technology	◆
Halbe Beladung	–
Ergebnisqualität	
Frischwasserspüler	◆
AutoOpen-Trocknung	–
SensorDry	–
Brilliant GlassCare	–
Spülprogramme[1)]	
Anzahl Spülprogramme, darunter z.B.	5
QuickPowerWash	◆
Hygiene	–
ExtraLeise	–
Spüloptionen / Extras	
IntenseZone / BottleClean	–/–
Express / Quick	◆/–
Extra sauber	◆
Extra trocken	◆
Korbgestaltung	
Korbgestaltung	Comfort
Sicherheit	
Waterproof-System	◆
Sieb-Kontrollanzeige	–
Kindersicherung	◆
Inbetriebnahmesperre	–
Technische Daten	
Gesamtanschlusswert in kW	2,00
Spannung in V	230
Absicherung in A	10
Länge Wasserzulaufschlauch in m	1,50
Länge Wasserablaufschlauch in m	1,50
Länge der elektrischen Zuleitung in m	1,70
Min./ Max. Frontplattengewicht in kg [über Kundendienst nachrüstbar auf min./ max.]	2,00 / 08,00 7,00 / 20,00
Unverbindliche Servicepreis-Empfehlung in EUR inkl. MwSt.	
Edelstahl CleanSteel	M.-Nr. 12142020 **1.099,–**

[1)] Detaillierte Informationen zu den Spülprogrammen je Gerät erhalten Sie auf miele.de

60 cm breit, 81 cm hoch

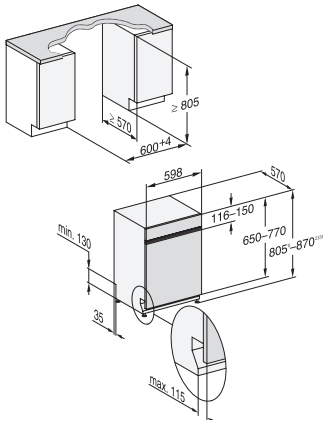

1) Sockelhöhe 35-155 mm
2) Sockelhöhe 100-220 mm
3) Gerätehöhe max. 930 mm mit Umbausatz Sockelhöhe-1 (Mat.-Nr. 6.394.761)

Bei Planung mit geteilten Fronten:
a) Horizontal unterteilte (gestiftete) Fronten: Bitte zusätzlich „Montagesatz MSGF“ einplanen b) bei Fronten mit mittiger Griffkehle bitte zusätzlich „Montagesatz Fronten“ bzw. „Montagesatz Fronten XXL“ einplanen (vgl. Zubehörseiten).

Bei Einbau in den Hochschrank:
Bitte zusätzlich Montageset für Geschirrspüler-Hocheinbau MSHE 601-1 bzw. MSHE 602-1 einplanen (vgl. Zubehörseiten).

Stand: Oktober 2023

Integrierbare Geschirrspüler, 60 cm

Produktübersicht G 5310 i Active Plus, G 5315 i XXL Active Plus







Typ/Verkaufsbezeichnung Standard-Variante (60 x 81 cm) Typ/Verkaufsbezeichnung XXL-Variante (60 x 85 cm XXL)	G 5310 i Active Plus G 5315 i XXL Active Plus
Design	
Blendenausführung	Gerade Blende
Bedienungsart	Programmwahltaste
Display	3-stellige 7-Segmentanzeige
MultiLingua	–
Komfort	
Miele@home ready	–
AutoDos	–
Knock2open	–
Türschließhilfe	ComfortClose
Restzeitanzeige und Startvorwahl	◆
Funktionskontrolle	Kontrollanzeige
Betriebsgeräusch dB(A) re 1 pW	44
Effizienz und Nachhaltigkeit	
Wasserverb. im Programm Automatic in l ab	6,0
Wasserverb. im Programm Eco in l	8,4
Stromverb. im Programm ECO in kWh	0,730
Stromverb. in kWh im Programm ECO (Warmwasser)	0,39
Anzahl Maßgedecke	13
EcoFeedback	–
EcoPower Technology	◆
Halbe Beladung	◆
Ergebnisqualität	
Frischwasserspüler	◆
AutoOpen-Trocknung	◆
SensorDry	◆
Brilliant GlassCare	◆
Spülprogramme[1)]	
Anzahl Spülprogramme, darunter z.B.	5
QuickPowerWash	◆
Hygiene	–
ExtraLeise	–
Spüloptionen / Extras	
IntenseZone / BottleClean	–/–
Express / Quick	◆/–
Extra sauber	◆
Extra trocken	◆
Korbgestaltung	
Korbgestaltung	Comfort
Sicherheit	
Waterproof-System	◆
Sieb-Kontrollanzeige	–
Kindersicherung	◆
Inbetriebnahmesperre	–
Technische Daten	
Gesamtanschlusswert in kW	2,00
Spannung in V	230
Absicherung in A	10
Länge Wasserzulaufschlauch in m	1,50
Länge Wasserablaufschlauch in m	1,50
Länge der elektrischen Zuleitung in m	1,70
Min./ Max. Frontplattengewicht in kg [über Kundendienst nachrüstbar auf min./ max.]	2,00 / 8,00 7,00 / 16,00
Unverbindliche Servicepreis-Empfehlung in EUR inkl. MwSt.	
Edelstahl CleanSteel	M.-Nr. 12142240 **1.209,–**
Edelstahl CleanSteel XXL	M.-Nr. 12142330 **1.259,–**
Brillantweiß	M.-Nr. 12142230 **1.099,–**

[1)] Detaillierte Informationen zu den Spülprogrammen je Gerät erhalten Sie auf miele.de

Bei Planung mit geteilten Fronten:
a) Horizontal unterteilte (gestiftete) Fronten: Bitte zusätzlich „Montagesatz MSGF“ einplanen b) bei Fronten mit mittiger Griffkehle bitte zusätzlich „Montagesatz Fronten“ bzw. „Montagesatz Fronten XXL“ einplanen (vgl. Zubehörseiten).

60 cm breit, 81 cm hoch

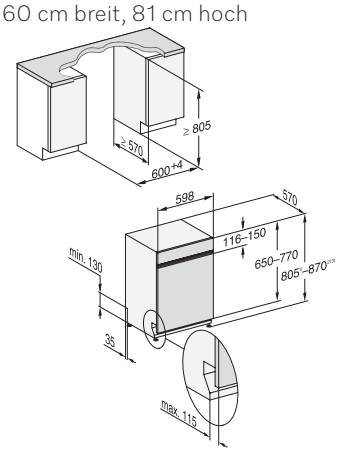

1) Sockelhöhe 35-155 mm
2) Sockelhöhe 100-220 mm
3) Gerätehöhe max. 930 mm mit Umbausatz Sockelhöhe-1 (Mat.-Nr. 6.394.761)

60 cm breit, 85 cm hoch

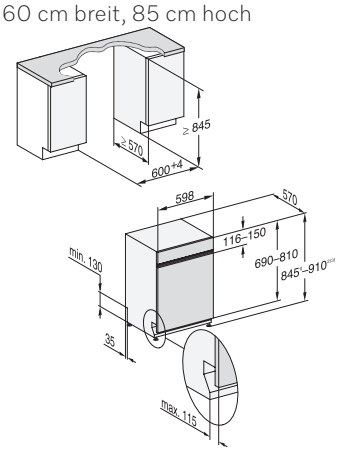

1) Sockelhöhe 35-155 mm
2) Sockelhöhe 100-220 mm
3) Gerätehöhe max. 970 mm mit Umbausatz Sockelhöhe-1 (Mat.-Nr. 6.394.761)

Bei Einbau in den Hochschrank:
Bitte zusätzlich Montageset für Geschirrspüler-Hocheinbau MSHE 601-1 bzw. MSHE 602-1 einplanen (vgl. Zubehörseiten).

Integrierbare Geschirrspüler, 60 cm

Produktübersicht G 5333 SCi Active Plus E





A C G | ab 6 l | 44 dB | 3D MultiFlex | QuickPower Wash | AutoOpen

Typ/Verkaufsbezeichnung Standard-Variante (60 x 81 cm)	G 5333 SCi Active Plus E
Design	
Blendenausführung	Gerade Blende
Bedienungsart	Programmwahltaste
Display	3-stellige 7-Segmentanzeige
MultiLingua	–
Komfort	
Miele@home ready	–
AutoDos	–
Knock2open	–
Türschließhilfe	ComfortClose
Restzeitanzeige und Startvorwahl	◆
Funktionskontrolle	Kontrollanzeige
Betriebsgeräusch dB(A) re 1 pW	44
Effizienz und Nachhaltigkeit	
Wasserverb. im Programm Automatic in l ab	6,0
Wasserverb. im Programm Eco in l	8,4
Stromverb. im Programm ECO in kWh	0,740
Stromverb. in kWh im Programm ECO (Warmwasser)	0,40
Anzahl Maßgedecke	14
EcoFeedback	–
EcoPower Technology	◆
Halbe Beladung	◆
Ergebnisqualität	
Frischwasserspüler	◆
AutoOpen-Trocknung	◆
SensorDry	◆
Brilliant GlassCare	◆
Spülprogramme[1)]	
Anzahl Spülprogramme, darunter z.B.	5
QuickPowerWash	◆
Hygiene	–
ExtraLeise	–
Spüloptionen / Extras	
IntenseZone / BottleClean	–/–
Express / Quick	◆/–
Extra sauber	◆
Extra trocken	◆
Korbgestaltung	
Korbgestaltung	ExtraComfort P
Sicherheit	
Waterproof-System	◆
Sieb-Kontrollanzeige	–
Kindersicherung	◆
Inbetriebnahmesperre	–
Technische Daten	
Gesamtanschlusswert in kW	2,00
Spannung in V	230
Absicherung in A	10
Länge Wasserzulaufschlauch in m	1,50
Länge Wasserablaufschlauch in m	1,50
Länge der elektrischen Zuleitung in m	1,70
Min./ Max. Frontplattengewicht in kg [über Kundendienst nachrüstbar auf min./ max.]	2,00 / 8,00 7,00 / 16,00
Unverbindliche Servicepreis-Empfehlung in EUR inkl. MwSt.	
Edelstahl CleanSteel	M.-Nr. 12142260 **1.319,–**
Brillantweiß	M.-Nr. 12087160 **1.209,–**

[1)] Detaillierte Informationen zu den Spülprogrammen je Gerät erhalten Sie auf miele.de

60 cm breit, 81 cm hoch

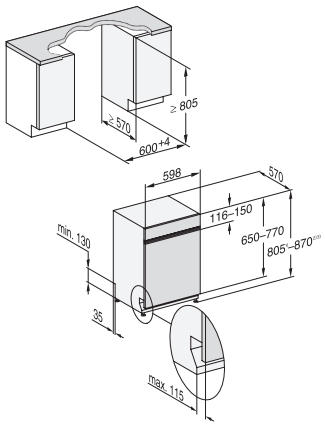

1) Sockelhöhe 35-155 mm
2) Sockelhöhe 100-220 mm
3) Gerätehöhe max. 930 mm mit Umbausatz Sockelhöhe-1 (Mat.-Nr. 6.394.761)

60 cm breit, 85 cm hoch

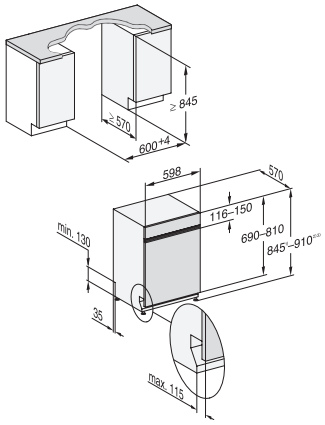

1) Sockelhöhe 35-155 mm
2) Sockelhöhe 100-220 mm
3) Gerätehöhe max. 930 mm mit Umbausatz Sockelhöhe-1 (Mat.-Nr. 6.394.761)

Bei Planung mit geteilten Fronten:
a) Horizontal unterteilte (gestiftete) Fronten: Bitte zusätzlich „Montagesatz MSGF“ einplanen b) bei Fronten mit mittiger Griffkehle bitte zusätzlich „Montagesatz Fronten“ bzw. „Montagesatz Fronten XXL“ einplanen (vgl. Zubehörseiten).

Bei Einbau in den Hochschrank:
Bitte zusätzlich Montageset für Geschirrspüler-Hocheinbau MSHE 601-1 bzw. MSHE 602-1 einplanen (vgl. Zubehörseiten).

Stand: Oktober 2023

Integrierbare Geschirrspüler, 60 cm

Produktübersicht G 7110 SCi AutoDos, G 7115 SCi XXL AutoDos











Typ/Verkaufsbezeichnung Standard-Variante (60 x 81 cm) Typ/Verkaufsbezeichnung XXL-Variante (60 x 85 cm XXL)	G 7110 SCi AutoDos G 7115 SCi XXL AutoDos
Design	
Blendenausführung	Gerade Blende
Bedienungsart	Programmwahltaste
Display	1-zeiliges Display mit Klartext
MultiLingua	◆
Komfort	
Miele@home ready	◆
AutoDos	◆
Knock2open	–
Türschließhilfe	ComfortClose
Restzeitanzeige und Startvorwahl	◆
Funktionskontrolle	Display
Betriebsgeräusch dB(A) re 1 pW	43
Effizienz und Nachhaltigkeit	
Wasserverb. im Programm Automatic in l ab	6,0
Wasserverb. im Programm Eco in l	8,4
Stromverb. im Programm ECO in kWh	0,640
Stromverb. in kWh im Programm ECO (Warmwasser)	0,40
Anzahl Maßgedecke	14
EcoFeedback	◆
EcoPower Technology	◆
Halbe Beladung	◆
Ergebnisqualität	
Frischwasserspüler	◆
AutoOpen-Trocknung	◆
SensorDry	◆
Brilliant GlassCare	◆
Spülprogramme[1)]	
Anzahl Spülprogramme, darunter z.B.	8
QuickPowerWash	◆
Hygiene	–
ExtraLeise	40 dB(A)
Spüloptionen / Extras	
IntenseZone / BottleClean	–/–
Express / Quick	◆/–
Extra sauber	◆
Extra trocken	◆
Korbgestaltung	
Korbgestaltung	ComfortPlus
Sicherheit	
Waterproof-System	◆
Sieb-Kontrollanzeige	◆
Kindersicherung	◆
Inbetriebnahmesperre	–
Technische Daten	
Gesamtanschlusswert in kW	2,00
Spannung in V	230
Absicherung in A	10
Länge Wasserzulaufschlauch in m	1,50
Länge Wasserablaufschlauch in m	1,50
Länge der elektrischen Zuleitung in m	1,70
Min./ Max. Frontplattengewicht in kg [über Kundendienst nachrüstbar auf min./ max.]	3,00 / 12,00 8,00 / 18,00
Unverbindliche Servicepreis-Empfehlung in EUR inkl. MwSt.	
Edelstahl CleanSteel	M.-Nr. 11744180 **1.469,–**
Edelstahl CleanSteel XXL	M.-Nr. 11509600 **1.519,–**
Brillantweiß	M.-Nr. 11744200 **1.369,–**
Brillantweiß XXL	M.-Nr. 11744250 **1.419,–**

Bei Planung mit geteilten Fronten:
a) Horizontal unterteilte (gestiftete) Fronten: Bitte zusätzlich „Montagesatz MSGF“ einplanen b) bei Fronten mit mittiger Griffkehle bitte zusätzlich „Montagesatz Fronten“ bzw. „Montagesatz Fronten XXL“ einplanen (vgl. Zubehörseiten).

[1)] Detaillierte Informationen zu den Spülprogrammen je Gerät erhalten Sie auf miele.de
** im Programm ExtraLeise

60 cm breit, 81 cm hoch

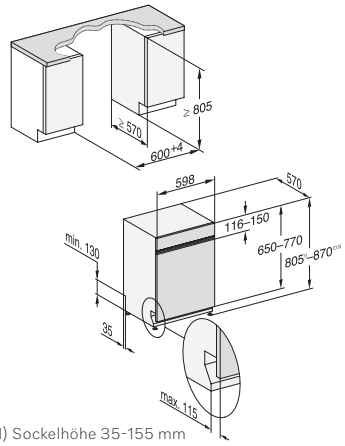

1) Sockelhöhe 35-155 mm
2) Sockelhöhe 100-220 mm
3) Gerätehöhe max. 930 mm mit Umbausatz Sockelhöhe-1 (Mat.-Nr. 6.394.761)

60 cm breit, 85 cm hoch

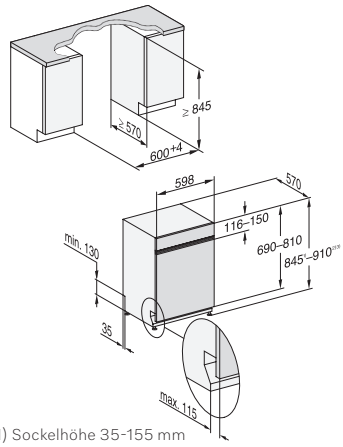

1) Sockelhöhe 35-155 mm
2) Sockelhöhe 100-220 mm
3) Gerätehöhe max. 970 mm mit Umbausatz Sockelhöhe-1 (Mat.-Nr. 6.394.761)

Bei Einbau in den Hochschrank:
Bitte zusätzlich Montageset für Geschirrspüler-Hocheinbau MSHE 601-1 bzw. MSHE 602-1 einplanen (vgl. Zubehörseiten).

Integrierbare Geschirrspüler, 60 cm

Produktübersicht G 7223 SCi E, G 7228 SCi E XXL









Typ/Verkaufsbezeichnung Standard-Variante (60 x 81 cm) Typ/Verkaufsbezeichnung XXL-Variante (60 x 85 cm XXL)	G 7223 SCi E G 7228 SCi E XXL
Design	
Blendenausführung	Gerade Blende
Bedienungsart	Programmwahltaste
Display	1-zeiliges Display mit Klartext
MultiLingua	◆
Komfort	
Miele@home ready	–
AutoDos	–
Knock2open	–
Türschließhilfe	ComfortClose
Restzeitanzeige und Startvorwahl	◆
Funktionskontrolle	Display
Betriebsgeräusch dB(A) re 1 pW	43
Effizienz und Nachhaltigkeit	
Wasserverb. im Programm Automatic in l ab	6,0
Wasserverb. im Programm Eco in l	8,4
Stromverb. im Programm ECO in kWh	0,540
Stromverb. in kWh im Programm ECO (Warmwasser)	0,29
Anzahl Maßgedecke	14
EcoFeedback	◆
EcoPower Technology	◆
Halbe Beladung	◆
Ergebnisqualität	
Frischwasserspüler	◆
AutoOpen-Trocknung	◆
SensorDry	◆
Brilliant GlassCare	◆
Spülprogramme[1)]	
Anzahl Spülprogramme, darunter z.B.	8
QuickPowerWash	◆
Hygiene	–
ExtraLeise	40 dB(A)
Spüloptionen / Extras	
IntenseZone / BottleClean	◆/–
Express / Quick	◆/–
Extra sauber	◆
Extra trocken	◆
Korbgestaltung	
Korbgestaltung	MaxiComfort P
Sicherheit	
Waterproof-System	◆
Sieb-Kontrollanzeige	◆
Kindersicherung	◆
Inbetriebnahmesperre	–
Technische Daten	
Gesamtanschlusswert in kW	2,00
Spannung in V	230
Absicherung in A	10
Länge Wasserzulaufschlauch in m	1,50
Länge Wasserablaufschlauch in m	1,50
Länge der elektrischen Zuleitung in m	1,70
Min./ Max. Frontplattengewicht in kg [über Kundendienst nachrüstbar auf min./ max.]	3,00 / 10,00 8,00 / 18,00
Unverbindliche Servicepreis-Empfehlung in EUR inkl. MwSt.	
Edelstahl CleanSteel	M.-Nr. 11910120 **1.589,–**
Edelstahl CleanSteel XXL	M.-Nr. 11910130 **1.639,–**

[1)] Detaillierte Informationen zu den Spülprogrammen je Gerät erhalten Sie auf miele.de

60 cm breit, 81 cm hoch

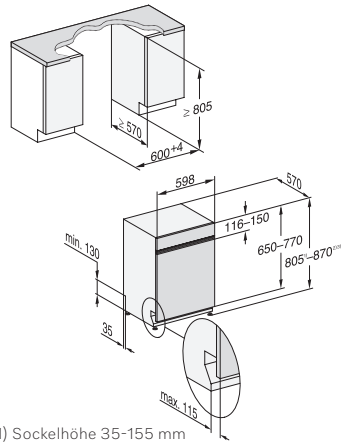

1) Sockelhöhe 35-155 mm
2) Sockelhöhe 100-220 mm
3) Gerätehöhe max. 930 mm mit Umbausatz Sockelhöhe-1 (Mat.-Nr. 6.394.761)

60 cm breit, 85 cm hoch

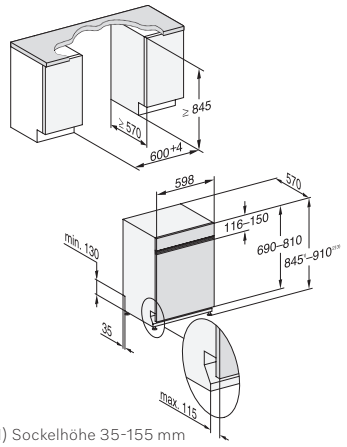

1) Sockelhöhe 35-155 mm
2) Sockelhöhe 100-220 mm
3) Gerätehöhe max. 970 mm mit Umbausatz Sockelhöhe-1 (Mat.-Nr. 6.394.761)

** im Programm ExtraLeise

Bei Planung mit geteilten Fronten:
a) Horizontal unterteilte (gestiftete) Fronten: Bitte zusätzlich „Montagesatz MSGF“ einplanen b) bei Fronten mit mittiger Griffkehle bitte zusätzlich „Montagesatz Fronten“ bzw. „Montagesatz Fronten XXL“ einplanen (vgl. Zubehörseiten).

Bei Einbau in den Hochschrank:
Bitte zusätzlich Montageset für Geschirrspüler-Hocheinbau MSHE 601-1 bzw. MSHE 602-1 einplanen (vgl. Zubehörseiten).

Stand: Oktober 2023

Integrierbare Geschirrspüler, 60 cm

Produktübersicht G 7623 SCi AutoDos E, G 7628 SCi AutoDos E XXL





Excellence



inkl. Gutschein: 6x PowerDisk

A | ab 6 l | MultiLingua | 40 dB** | 3D MultiFlex | QuickPower Wash | AutoDos | AutoOpen

Typ/Verkaufsbezeichnung Standard-Variante (60 x 81 cm) Typ/Verkaufsbezeichnung XXL-Variante (60 x 85 cm XXL)	G 7623 SCi AutoDos E G 7628 SCi AutoDos E XXL	
Design		
Blendenausführung	Gerade Blende	
Bedienungsart	Softkeys	
Display	1-zeiliges Display mit Klartext	
MultiLingua	◆	
Komfort		
Miele@home ready	◆	
AutoDos	◆	
Knock2open	–	
Türschließhilfe	ComfortClose	
Restzeitanzeige und Startvorwahl	◆	
Funktionskontrolle	Display	
Betriebsgeräusch dB(A) re 1 pW	42	
Effizienz und Nachhaltigkeit		
Wasserverb. im Programm Automatic in l ab	6,0	
Wasserverb. im Programm Eco in l	8,4	
Stromverb. im Programm ECO in kWh	0,540	
Stromverb. in kWh im Programm ECO (Warmwasser)	0,29	
Anzahl Maßgedecke	14	
EcoFeedback	◆	
EcoPower Technology	◆	
Halbe Beladung	◆	
Ergebnisqualität		
Frischwasserspüler	◆	
AutoOpen-Trocknung	◆	
SensorDry	◆	
Brilliant GlassCare	◆	
Spülprogramme[1)]		
Anzahl Spülprogramme, darunter z.B.	12	
QuickPowerWash	◆	
Hygiene	◆	
ExtraLeise	40 dB(A)	
Spüloptionen / Extras		
IntenseZone / BottleClean	–/◆	
Express / Quick	–/◆	
Extra sauber	◆	
Extra trocken	◆	
Korbgestaltung		
Korbgestaltung	MaxiComfort	
Sicherheit		
Waterproof-System	◆	
Sieb-Kontrollanzeige	◆	
Kindersicherung	◆	
Inbetriebnahmesperre	–	
Technische Daten		
Gesamtanschlusswert in kW	2,00	
Spannung in V	230	
Absicherung in A	10	
Länge Wasserzulaufschlauch in m	1,50	
Länge Wasserablaufschlauch in m	1,50	
Länge der elektrischen Zuleitung in m	1,70	
Min./ Max. Frontplattengewicht in kg [über Kundendienst nachrüstbar auf min./ max.]	3,00 / 12,00 9,00 / 18,00	
Unverbindliche Servicepreis-Empfehlung in EUR inkl. MwSt.		
Edelstahl CleanSteel	M.-Nr. 12338470	**1.819,–**
Edelstahl CleanSteel XXL	M.-Nr. 12338480	**1.869,–**

** im Programm ExtraLeise

Bei Planung mit geteilten Fronten:
a) Horizontal unterteilte (gestiftete) Fronten: Bitte zusätzlich „Montagesatz MSGF“ einplanen b) bei Fronten mit mittiger Griffkehle bitte zusätzlich „Montagesatz Fronten“ bzw. „Montagesatz Fronten XXL“ einplanen (vgl. Zubehörseiten).

[1)] Detaillierte Informationen zu den Spülprogrammen je Gerät erhalten Sie auf miele.de

60 cm breit, 81 cm hoch

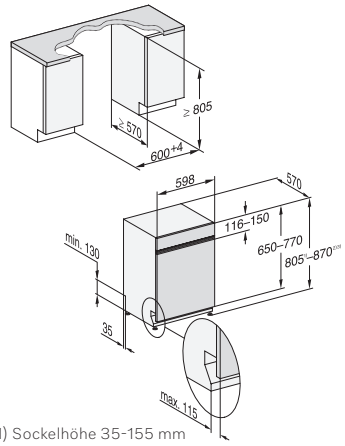

1) Sockelhöhe 35-155 mm
2) Sockelhöhe 100-220 mm
3) Gerätehöhe max. 930 mm mit Umbausatz Sockelhöhe-1 (Mat.-Nr. 6.394.761)

60 cm breit, 85 cm hoch

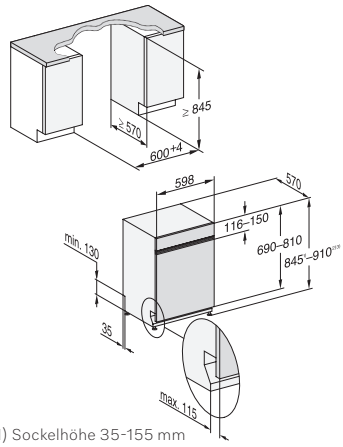

1) Sockelhöhe 35-155 mm
2) Sockelhöhe 100-220 mm
3) Gerätehöhe max. 970 mm mit Umbausatz Sockelhöhe-1 (Mat.-Nr. 6.394.761)

Bei Einbau in den Hochschrank:
Bitte zusätzlich Montageset für Geschirrspüler-Hocheinbau MSHE 601-1 bzw. MSHE 602-1 einplanen (vgl. Zubehörseiten).

Integrierbare Geschirrspüler, 60 cm

Produktübersicht G 7710 SCi AutoDos, G 7715 SCi AutoDos XXL







A	ab 6 l	MultiLingua	38 dB**	3D MultiFlex	QuickPower Wash	AutoDos	BrilliantLight	AutoOpen

Typ/Verkaufsbezeichnung Standard-Variante (60 x 81 cm) Typ/Verkaufsbezeichnung XXL-Variante (60 x 85 cm XXL)	G 7710 SCi AutoDos G 7715 SCi AutoDos XXL	
Design		
Blendenausführung	Geneigte Blende	
Bedienungsart	Softkeys	
Display	1-zeiliges Display mit Klartext	
MultiLingua	◆	
Komfort		
Miele@home ready	◆	
AutoDos	◆	
Knock2open	–	
Türschließhilfe	ComfortClose	
Restzeitanzeige und Startvorwahl	◆	
Funktionskontrolle	Display	
Betriebsgeräusch dB(A) re 1 pW	41	
Effizienz und Nachhaltigkeit		
Wasserverb. im Programm Automatic in l ab	6,0	
Wasserverb. im Programm Eco in l	8,4	
Stromverb. im Programm ECO in kWh	0,540	
Stromverb. in kWh im Programm ECO (Warmwasser)	0,29	
Anzahl Maßgedecke	14	
EcoFeedback	◆	
EcoPower Technology	◆	
Halbe Beladung	◆	
Ergebnisqualität		
Frischwasserspüler	◆	
AutoOpen-Trocknung	◆	
SensorDry	◆	
Brilliant GlassCare	◆	
Spülprogramme[1)]		
Anzahl Spülprogramme, darunter z.B.	15	
QuickPowerWash	◆	
Hygiene	◆	
ExtraLeise	38 dB(A)	
Spüloptionen / Extras		
IntenseZone / BottleClean	–/◆	
Express / Quick	–/◆	
Extra sauber	◆	
Extra trocken	◆	
Korbgestaltung		
Korbgestaltung	MaxiComfort	
Sicherheit		
Waterproof-System	◆	
Sieb-Kontrollanzeige	◆	
Kindersicherung	◆	
Inbetriebnahmesperre	–	
Technische Daten		
Gesamtanschlusswert in kW	2,00	
Spannung in V	230	
Absicherung in A	10	
Länge Wasserzulaufschlauch in m	1,50	
Länge Wasserablaufschlauch in m	1,50	
Länge der elektrischen Zuleitung in m	1,70	
Min./ Max. Frontplattengewicht in kg [über Kundendienst nachrüstbar auf min./ max.]	3,00 / 11,00 8,00 / 17,00	
Unverbindliche Servicepreis-Empfehlung in EUR inkl. MwSt.		
Obsidianschwarz	M.-Nr. 12338550	**2.109,–**
Obsidianschwarz XXL	M.-Nr. 12338560	**2.159,–**

[1)] Detaillierte Informationen zu den Spülprogrammen je Gerät erhalten Sie auf miele.de

60 cm breit, 81 cm hoch

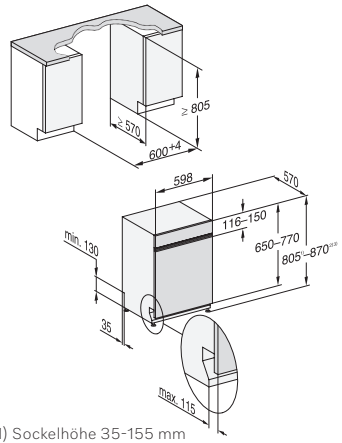

1) Sockelhöhe 35-155 mm
2) Sockelhöhe 100-220 mm
3) Gerätehöhe max. 930 mm mit Umbausatz Sockelhöhe-1 (Mat.-Nr. 6.394.761)

60 cm breit, 85 cm hoch

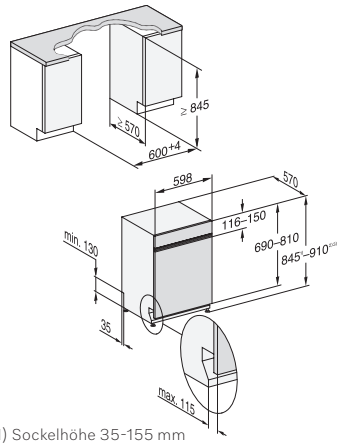

1) Sockelhöhe 35-155 mm
2) Sockelhöhe 100-220 mm
3) Gerätehöhe max. 970 mm mit Umbausatz Sockelhöhe-1 (Mat.-Nr. 6.394.761)

** im Programm ExtraLeise

Bei Planung mit geteilten Fronten:
a) Horizontal unterteilte (gestiftete) Fronten: Bitte zusätzlich „Montagesatz MSGF“ einplanen b) bei Fronten mit mittiger Griffkehle bitte zusätzlich „Montagesatz Fronten“ bzw. „Montagesatz Fronten XXL“ einplanen (vgl. Zubehörseiten).

Bei Einbau in den Hochschrank:
Bitte zusätzlich Montageset für Geschirrspüler-Hocheinbau MSHE 601-1 bzw. MSHE 602-1 einplanen (vgl. Zubehörseiten).

Integrierbare Geschirrspüler, 60 cm

Produktübersicht G 7930 SCi AutoDos***, G 7935 SCi AutoDos XXL***









Typ/Verkaufsbezeichnung Standard-Variante (60 x 81 cm) Typ/Verkaufsbezeichnung XXL-Variante (60 x 85 cm XXL)	G 7930 SCi AutoDos*** G 7935 SCi AutoDos XXL***
Design	
Blendenausführung	Geneigte Blende
Bedienungsart	Touch-Bedienung
Display	M Touch S
MultiLingua	◆
Komfort	
Miele@home ready	◆
AutoDos	◆
Knock2open	–
Türschließhilfe	AutoClose
Restzeitanzeige und Startvorwahl	◆
Funktionskontrolle	Display
Betriebsgeräusch dB(A) re 1 pW	41
Effizienz und Nachhaltigkeit	
Wasserverb. im Programm Automatic in l ab	6,0
Wasserverb. im Programm Eco in l	8,4
Stromverb. im Programm ECO in kWh	0,540
Stromverb. in kWh im Programm ECO (Warmwasser)	0,29
Anzahl Maßgedecke	14
EcoFeedback	◆
EcoPower Technology	◆
Halbe Beladung	◆
Ergebnisqualität	
Frischwasserspüler	◆
AutoOpen-Trocknung	◆
SensorDry	◆
Brilliant GlassCare	◆
Spülprogramme[1)]	
Anzahl Spülprogramme, darunter z.B.	15
QuickPowerWash	◆
Hygiene	◆
ExtraLeise	38 dB(A)
Spüloptionen / Extras	
IntenseZone / BottleClean	–/◆
Express / Quick	–/◆
Extra sauber	◆
Extra trocken	◆
Korbgestaltung	
Korbgestaltung	MaxiComfort
Sicherheit	
Waterproof-System	◆
Sieb-Kontrollanzeige	◆
Kindersicherung	◆
Inbetriebnahmesperre	–
Technische Daten	
Gesamtanschlusswert in kW	2,00
Spannung in V	230
Absicherung in A	10
Länge Wasserzulaufschlauch in m	1,50
Länge Wasserablaufschlauch in m	1,50
Länge der elektrischen Zuleitung in m	1,70
Min./ Max. Frontplattengewicht in kg [über Kundendienst nachrüstbar auf min./ max.]	3,00 / 10,00 7,00 / 16,00
Unverbindliche Servicepreis-Empfehlung in EUR inkl. MwSt.	
Obsidianschwarz	M.-Nr. 12338740 **2.869,–**
Obsidianschwarz XXL	M.-Nr. 12338770 **2.919,–**

[1)] Detaillierte Informationen zu den Spülprogrammen je Gerät erhalten Sie auf miele.de
** im Programm ExtraLeise
*** voraussichtlich lieferbar ab Dezember 2023

60 cm breit, 81 cm hoch

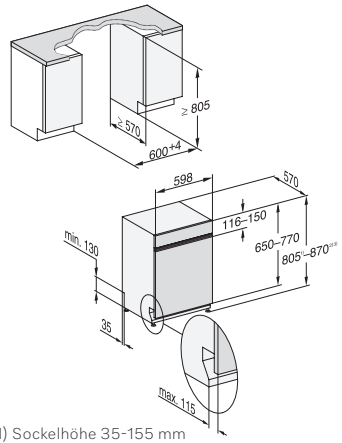

1) Sockelhöhe 35-155 mm
2) Sockelhöhe 100-220 mm
3) Gerätehöhe max. 930 mm mit Umbausatz Sockelhöhe-1 (Mat.-Nr. 6.394.761)

60 cm breit, 85 cm hoch

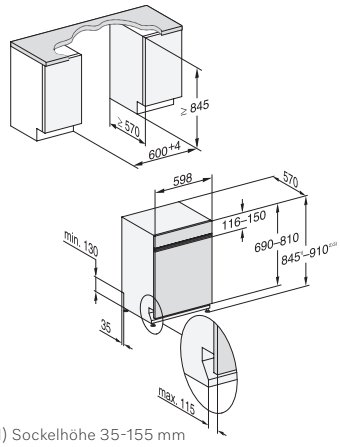

1) Sockelhöhe 35-155 mm
2) Sockelhöhe 100-220 mm
3) Gerätehöhe max. 970 mm mit Umbausatz Sockelhöhe-1 (Mat.-Nr. 6.394.761)

Bei Planung mit geteilten Fronten:
a) Horizontal unterteilte (gestiftete) Fronten: Bitte zusätzlich „Montagesatz MSGF“ einplanen b) bei Fronten mit mittiger Griffkehle bitte zusätzlich „Montagesatz Fronten“ bzw. „Montagesatz Fronten XXL“ einplanen (vgl. Zubehörseiten).

Bei Einbau in den Hochschrank:
Bitte zusätzlich Montageset für Geschirrspüler-Hocheinbau MSHE 601-1 bzw. MSHE 602-1 einplanen (vgl. Zubehörseiten).

Integrierbare Geschirrspüler, 60 cm

Produktübersicht G 7920 SCi AutoDos***, G 7925 SCi AutoDos XXL***







Typ/Verkaufsbezeichnung Standard-Variante (60 x 81 cm) Typ/Verkaufsbezeichnung XXL-Variante (60 x 85 cm XXL)	G 7920 SCi AutoDos*** G 7925 SCi AutoDos XXL***
Design	
Blendenausführung	Geneigte Blende
Bedienungsart	Touch-Bedienung
Display	M Touch S
MultiLingua	◆
Komfort	
Miele@home ready	◆
AutoDos	◆
Knock2open	–
Türschließhilfe	AutoClose
Restzeitanzeige und Startvorwahl	◆
Funktionskontrolle	Display
Betriebsgeräusch dB(A) re 1 pW	41
Effizienz und Nachhaltigkeit	
Wasserverb. im Programm Automatic in l ab	6,0
Wasserverb. im Programm Eco in l	8,4
Stromverb. im Programm ECO in kWh	0,540
Stromverb. in kWh im Programm ECO (Warmwasser)	0,29
Anzahl Maßgedecke	14
EcoFeedback	◆
EcoPower Technology	◆
Halbe Beladung	◆
Ergebnisqualität	
Frischwasserspüler	◆
AutoOpen-Trocknung	◆
SensorDry	◆
Brilliant GlassCare	◆
Spülprogramme[1)]	
Anzahl Spülprogramme, darunter z.B.	13
QuickPowerWash	◆
Hygiene	◆
ExtraLeise	38 dB(A)
Spüloptionen / Extras	
IntenseZone / BottleClean	◆/–
Express / Quick	◆/–
Extra sauber	◆
Extra trocken	◆
Korbgestaltung	
Korbgestaltung	MaxiComfort P
Sicherheit	
Waterproof-System	◆
Sieb-Kontrollanzeige	◆
Kindersicherung	◆
Inbetriebnahmesperre	–
Technische Daten	
Gesamtanschlusswert in kW	2,00
Spannung in V	230
Absicherung in A	10
Länge Wasserzulaufschlauch in m	1,50
Länge Wasserablaufschlauch in m	1,50
Länge der elektrischen Zuleitung in m	1,70
Min./ Max. Frontplattengewicht in kg [über Kundendienst nachrüstbar auf min./ max.]	3,00 / 10,00 7,00 / 16,00
Unverbindliche Servicepreis-Empfehlung in EUR inkl. MwSt.	
Obsidianschwarz	M.-Nr. 11910460 **2.869,–**
Obsidianschwarz XXL	M.-Nr. 11910480 **2.919,–**



[1)] Detaillierte Informationen zu den Spülprogrammen je Gerät erhalten Sie auf miele.de
** im Programm ExtraLeise
*** voraussichtlich lieferbar bis November 2023

60 cm breit, 81 cm hoch

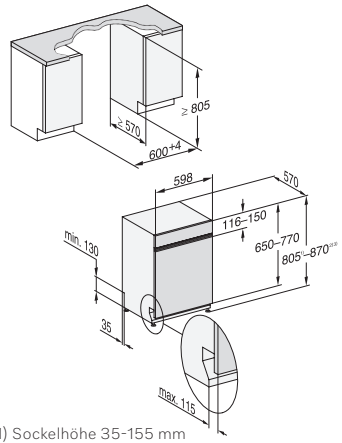

1) Sockelhöhe 35-155 mm
2) Sockelhöhe 100-220 mm
3) Gerätehöhe max. 930 mm mit Umbausatz Sockelhöhe-1 (Mat.-Nr. 6.394.761)

60 cm breit, 85 cm hoch

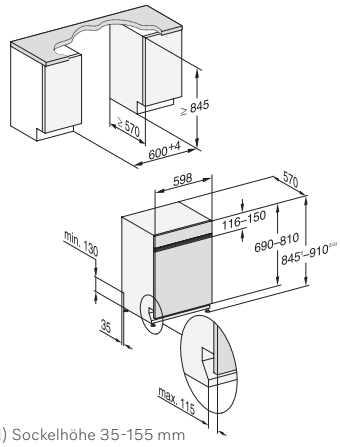

1) Sockelhöhe 35-155 mm
2) Sockelhöhe 100-220 mm
3) Gerätehöhe max. 970 mm mit Umbausatz Sockelhöhe-1 (Mat.-Nr. 6.394.761)

Bei Planung mit geteilten Fronten:
a) Horizontal unterteilte (gestiftete) Fronten: Bitte zusätzlich „Montagesatz MSGF“ einplanen b) bei Fronten mit mittiger Griffkehle bitte zusätzlich „Montagesatz Fronten“ bzw. „Montagesatz Fronten XXL“ einplanen (vgl. Zubehörseiten).

Bei Einbau in den Hochschrank:
Bitte zusätzlich Montageset für Geschirrspüler-Hocheinbau MSHE 601-1 bzw. MSHE 602-1 einplanen (vgl. Zubehörseiten).

Stand: Oktober 2023

Integrierbare Geschirrspüler ProfiLine

Produktübersicht PFD 103 SCi XXL ProfiLine











Typ-/Verkaufsbezeichnung Standard-Variante (60 x 81 cm)	**–**
Typ-/Verkaufsbezeichnung XXL-Variante (60 x 85 cm)	**PFD 103 SCi XXL ProfiLine**
Leistung	
Max. Spülgänge pro Tag	5
Programmlaufzeit Kurz-Programm in Minuten*	17
Design	
Blendenausführung/Bedienungsart	geneigte Blende/ Softkeys
Display	1-zeiliges Display mit Klartext
MultiLingua	◆
Komfort	
Miele@home ready	◆
Automatische Dosierung mit externem Dosiermodul (DOS G 80 ProfiLine flex)	◆
Knock2Open/BrilliantLight	–/◆
Betriebsgeräusch dB(A) re 1 pW	45
Restzeitanzeige/Startvorwahl bis zu 24h	◆/◆
Türschließhilfe	AutoClose
Funktionskontrolle	Display
Effizienz und Nachhaltigkeit	
Energieeffizienzklasse (A-G)/Geräuschklasse (A-D)	E/C
Wasserverbrauch in l/Stromverbrauch in kWh im Programm ECO	12,0/0,950
Energieverbrauch pro 100 Spülgänge im Programm ECO in kWh	95
Verbrauchswert Warmwasseranschluss* im Programm ECO in kWh	0,6
EcoFeedback/EcoPower Technologie	◆/◆
Halbe Beladung/Warmwasseranschluss	◆/◆
Ergebnisqualität	
Frischwasserspüler	◆
AutoOpen-Trocknung	◆
SensorDry	◆
Brilliant GlassCare	◆
Spülprogramme	
ECO/Universal	◆/◆
Kurz/Gläser	◆/◆
Intensiv/Hygiene	◆/◆
Programme für spezielle Anforderungen	Kalt vorspülen, Kunststoff
Spüloptionen und Spüleinstellungen	
Restlaufzeit	◆
Temperatur	◆
Zusatztrocknung	◆
Korbgestaltung	
Besteckunterbringung	3D-MultiFlex-Schublade
Korbgestaltung	MaxiComfort P
FlexCare-Gläserhalter/FlexCare-Tassenauflage	4/1
Anzahl Maßgedecke	14
Sicherheit	
Waterproof-System/Sieb-Kontrollanzeige	◆/◆
Kindersicherung/Inbetriebnahmesperre	◆/–
Sicher nach Maschinenrichtlinie (2006/42/EG)	◆
Technische Daten	
Gesamtanschlusswert in kW/Spannung in V/Absicherung in A	7,3 / 3N AC 400 50 Hz / 16
umrüstbar durch Werkkundendienst Miele gegen Berechnung auf	1,9 / 3N AC 230 V 50 Hz / 10-16
Kalt- oder Warmwasseranschluss (15°C-60°C)	◆
Länge Wasserzu-/ablaufschlauch/elektrische Zuleitung in m	1,50/1,50/1,70
Min./ Max. Frontplattengewicht in kg	4,00 / 11,00
Unverbindliche Servicepreis-Empfehlung in EUR inkl. MwSt.	
Edelstahl CleanSteel XXL	M.-Nr. 11604960 **4.849,–**

60 cm breit, 85 cm hoch

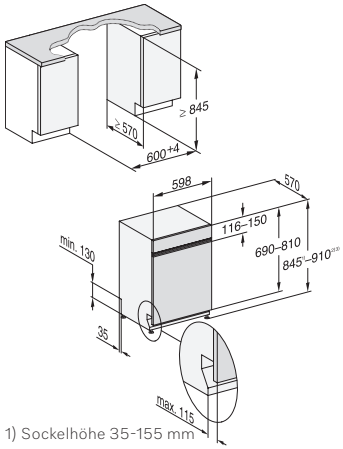

1) Sockelhöhe 35-155 mm
2) Sockelhöhe 100-220 mm
3) Gerätehöhe max. 970 mm mit Umbausatz Sockelhöhe-1 (Mat.-Nr. 6.394.761)

* Bei Anschluss an Warmwasser und 3N AC 400V 50 Hz

Bei Einbau in den Hochschrank:
Bitte zusätzlich Montageset für Geschirrspüler-Hocheinbau APFD 101 bzw. APFD 102 einplanen (vgl. Zubehörseiten).

Hinweis:
Aufgrund ihrer besonderen Ansprüche an Hygiene und Kapazität raten wir Kindergärten, Schulen, Alten- und Pflegeheimen sowie Gastronomiebetrieben zu den Gewerbegeschirrspülern PG 8055, PG 8056, PG 8057, PG 8059, PG 8096 oder PG 8099 von Miele Professional.

Integrierbare Geschirrspüler ProfiLine

Produktübersicht PFD 102 i ProfiLine







Typ-/Verkaufsbezeichnung Standard-Variante (60 x 81 cm)	PFD 102 i ProfiLine
Typ-/Verkaufsbezeichnung XXL-Variante (60 x 85 cm)	–
Leistung	
Max. Spülgänge pro Tag	5
Programmlaufzeit Kurz-Programm in Minuten*	17
Design	
Blendenausführung/Bedienungsart	geneigte Blende/ Softkeys
Display	1-zeiliges Display mit Klartext
MultiLingua	◆
Komfort	
Miele@home ready	◆
Automatische Dosierung mit externem Dosiermodul (DOS G 80 ProfiLine flex)	◆
Knock2Open/BrilliantLight	–/◆
Betriebsgeräusch dB(A) re 1 pW	46
Restzeitanzeige/Startvorwahl bis zu 24h	◆/◆
Türschließhilfe	AutoClose
Funktionskontrolle	Display
Effizienz und Nachhaltigkeit	
Energieeffizienzklasse (A-G)/Geräuschklasse (A-D)	E/C
Wasserverbrauch in l/Stromverbrauch in kWh im Programm ECO	12,0/0,930
Energieverbrauch pro 100 Spülgänge im Programm ECO in kWh	93
Verbrauchswert Warmwasseranschluss* im Programm ECO in kWh	0,6
EcoFeedback/EcoPower Technologie	◆/◆
Halbe Beladung/Warmwasseranschluss	◆/◆
Ergebnisqualität	
Frischwasserspüler	◆
AutoOpen-Trocknung	◆
SensorDry	◆
Brilliant GlassCare	◆
Spülprogramme	
ECO/Universal	◆/◆
Kurz/Gläser	◆/◆
Intensiv/Hygiene	◆/◆
Programme für spezielle Anforderungen	Kalt vorspülen, Kunststoff
Spüloptionen und Spüleinstellungen	
Restlaufzeit	◆
Temperatur	◆
Zusatztrocknung	◆
Korbgestaltung	
Besteckunterbringung	Besteckkorb
Korbgestaltung	ExtraComfort P
FlexCare-Gläserhalter/FlexCare-Tassenauflage	2/1
Anzahl Maßgedecke	13
Sicherheit	
Waterproof-System/Sieb-Kontrollanzeige	◆/◆
Kindersicherung/Inbetriebnahmesperre	◆/–
Sicher nach Maschinenrichtlinie (2006/42/EG)	◆
Technische Daten	
Gesamtanschlusswert in kW/Spannung in V/Absicherung in A	7,3 / 3N AC 400 50 Hz / 16
umrüstbar durch Werkkundendienst Miele gegen Berechnung auf	1,9 / 3N AC 230 V 50 Hz / 10-16
Kalt- oder Warmwasseranschluss (15°C-60°C)	◆
Länge Wasserzu-/ablaufschlauch/elektrische Zuleitung in m	1,50/1,50/1,70
Min./ Max. Frontplattengewicht in kg	4,00 / 11,00
Unverbindliche Servicepreis-Empfehlung in EUR inkl. MwSt.	
Edelstahl CleanSteel	M.-Nr. 11604750 **4.399,–**



60 cm breit, 81 cm hoch

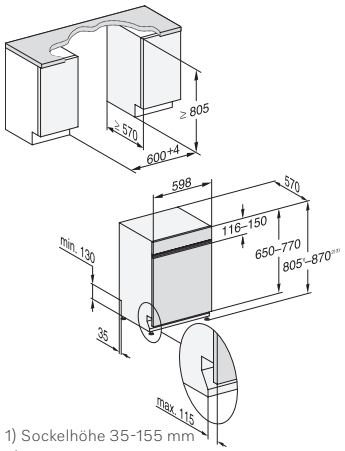

1) Sockelhöhe 35-155 mm
2) Sockelhöhe 100-220 mm
3) Gerätehöhe max. 930 mm mit Umbausatz Sockelhöhe-1 (Mat.-Nr. 6.394.761)

* Bei Anschluss an Warmwasser und 3N AC 400V 50 Hz

Hinweis:
Aufgrund ihrer besonderen Ansprüche an Hygiene und Kapazität raten wir Kindergärten, Schulen, Alten- und Pflegeheimen sowie Gastronomiebetrieben zu den Gewerbegeschirrspülern PG 8055, PG 8056, PG 8057, PG 8059, PG 8096 oder PG 8099 von Miele Professional.

Bei Einbau in den Hochschrank:
Bitte zusätzlich Montageset für Geschirrspüler-Hocheinbau APFD 101 bzw. APFD 102 einplanen (vgl. Zubehörseiten).

Stand: Oktober 2023

Integrierbare Geschirrspüler, 45 cm (SL)

Produktübersicht G 5540 SCi Active SL





A–G E | ab 6 l | 45 dB | Besteck-schublade | QuickPower Wash

Typ-/Verkaufsbezeichnung	G 5540 SCi SL Active	
Design		
Blendenausführung	Gerade Blende	
Bedienungsart	Programmwahltaste	
Display	3-stellige 7-Segmentanzeige	
MultiLingua	–	
Komfort		
Miele@home ready	–	
AutoDos	–	
Knock2open	–	
Türschließhilfe	ComfortClose	
Restzeitanzeige und Startvorwahl	◆	
Funktionskontrolle	Kontrollanzeige	
Betriebsgeräusch dB(A) re 1 pW	45	
Effizienz und Nachhaltigkeit		
Wasserverb. im Programm Automatic in l ab	6,0	
Wasserverb. im Programm Eco in l	8,1	
Stromverb. im Programm ECO in kWh	0,700	
Stromverb. in kWh im Programm ECO (Warmwasser)	0,45	
Anzahl Maßgedecke	9	
EcoFeedback	–	
EcoPower Technology	◆	
Halbe Beladung	◆	
Ergebnisqualität		
Frischwasserspüler	◆	
AutoOpen-Trocknung	–	
SensorDry	–	
Brilliant GlassCare	–	
Spülprogramme[1)]		
Anzahl Spülprogramme, darunter z.B.	5	
QuickPowerWash	◆	
Hygiene	–	
ExtraLeise	–	
Spüloptionen / Extras		
IntenseZone / BottleClean	–/–	
Express / Quick	◆/–	
Extra sauber	◆	
Extra trocken	◆	
Korbgestaltung		
Korbgestaltung	Comfort 45	
Sicherheit		
Waterproof-System	◆	
Sieb-Kontrollanzeige	–	
Kindersicherung	◆	
Inbetriebnahmesperre	–	
Technische Daten		
Gesamtanschlusswert in kW	2,00	
Spannung in V	230	
Absicherung in A	10	
Länge Wasserzulaufschlauch in m	1,50	
Länge Wasserablaufschlauch in m	1,50	
Länge der elektrischen Zuleitung in m	1,70	
Min./ Max. Frontplattengewicht in kg	2,00 / 8,00	
Unverbindliche Servicepreis-Empfehlung in EUR inkl. MwSt.		
Edelstahl CleanSteel	M.-Nr. 12142710	**1.099,–**
Brillantweiß	M.-Nr. 12087000	**999,–**

** im Programm ExtraLeise

[1)] Detaillierte Informationen zu den Spülprogrammen je Gerät erhalten Sie auf miele.de

45 cm breit, 81 cm hoch

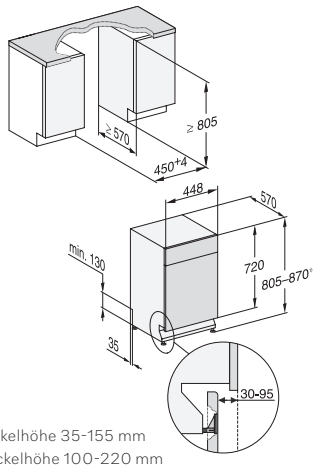

1) Sockelhöhe 35-155 mm
2) Sockelhöhe 100-220 mm
3) Gerätehöhe max. 930 mm mit Umbausatz Sockelhöhe-1 (Mat.-Nr. 6.394.761)

Integrierbare Geschirrspüler, 45 cm (SL)

Produktübersicht G 5740 SCi SL





A–G C | ab 6 l | MultiLingua | 41 dB** | MultiFlex | QuickPower Wash | AutoOpen

Typ-/Verkaufsbezeichnung	G 5740 SCi SL	
Design		
Blendenausführung	Gerade Blende	
Bedienungsart	Programmwahltaste	
Display	1-zeiliges Display mit Klartext	
MultiLingua	◆	
Komfort		
Miele@home ready	–	
AutoDos	–	
Knock2open	–	
Türschließhilfe	ComfortClose	
Restzeitanzeige und Startvorwahl	◆	
Funktionskontrolle	Kontrollanzeige	
Betriebsgeräusch dB(A) re 1 pW	44	
Effizienz und Nachhaltigkeit		
Wasserverb. im Programm Automatic in l ab	6,0	
Wasserverb. im Programm Eco in l	7,9	
Stromverb. im Programm ECO in kWh	0,550	
Stromverb. in kWh im Programm ECO (Warmwasser)	0,29	
Anzahl Maßgedecke	9	
EcoFeedback	◆	
EcoPower Technology	◆	
Halbe Beladung	◆	
Ergebnisqualität		
Frischwasserspüler	◆	
AutoOpen-Trocknung	◆	
SensorDry	◆	
Brilliant GlassCare	◆	
Spülprogramme[1)]		
Anzahl Spülprogramme, darunter z.B.	8	
QuickPowerWash	◆	
Hygiene	–	
ExtraLeise	41 dB(A)	
Spüloptionen / Extras		
IntenseZone / BottleClean	◆/–	
Express / Quick	◆/–	
Extra sauber	◆	
Extra trocken	◆	
Korbgestaltung		
Korbgestaltung	ExtraComfort 45	
Sicherheit		
Waterproof-System	◆	
Sieb-Kontrollanzeige	–	
Kindersicherung	◆	
Inbetriebnahmesperre	–	
Technische Daten		
Gesamtanschlusswert in kW	2,00	
Spannung in V	230	
Absicherung in A	10	
Länge Wasserzulaufschlauch in m	1,50	
Länge Wasserablaufschlauch in m	1,50	
Länge der elektrischen Zuleitung in m	1,70	
Min./ Max. Frontplattengewicht in kg	2,00 / 8,00	
Unverbindliche Servicepreis-Empfehlung in EUR inkl. MwSt.		
Edelstahl CleanSteel	M.-Nr. 12142750	**1.319,–**
Brillantweiß	M.-Nr. 12087020	**1.219,–**

** im Programm ExtraLeise

[1)] Detaillierte Informationen zu den Spülprogrammen je Gerät erhalten Sie auf miele.de

45 cm breit, 81 cm hoch

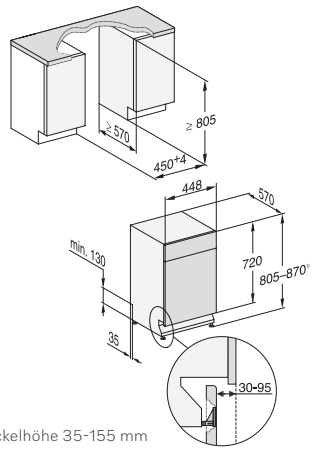

1) Sockelhöhe 35-155 mm
2) Sockelhöhe 100-220 mm
3) Gerätehöhe max. 930 mm mit Umbausatz Sockelhöhe-1 (Mat.-Nr. 6.394.761)

Stand: Oktober 2023

Integrierbare Geschirrspüler, 45 cm (SL)

Produktübersicht G 5940 SCi SL





A-G B | ab 6 l | MultiLingua | 40 dB** | MultiFlex | QuickPower Wash | BrilliantLight | AutoOpen

Typ-/Verkaufsbezeichnung	G 5940 SCi SL	
Design		
Blendenausführung	Gerade Blende	
Bedienungsart	Programmwahltaste	
Display	1-zeiliges Display mit Klartext	
MultiLingua	◆	
Komfort		
Miele@home ready	◆	
AutoDos	–	
Knock2open	–	
Türschließhilfe	ComfortClose	
Restzeitanzeige und Startvorwahl	◆	
Funktionskontrolle	Kontrollanzeige	
Betriebsgeräusch dB(A) re 1 pW	43	
Effizienz und Nachhaltigkeit		
Wasserverb. im Programm Automatic in l ab	6,0	
Wasserverb. im Programm Eco in l	7,9	
Stromverb. im Programm ECO in kWh	0,470	
Stromverb. in kWh im Programm ECO (Warmwasser)	0,23	
Anzahl Maßgedecke	9	
EcoFeedback	◆	
EcoPower Technology	◆	
Halbe Beladung	◆	
Ergebnisqualität		
Frischwasserspüler	◆	
AutoOpen-Trocknung	◆	
SensorDry	◆	
Brilliant GlassCare	◆	
Spülprogramme[1)]		
Anzahl Spülprogramme, darunter z.B.	13	
QuickPowerWash	◆	
Hygiene	◆	
ExtraLeise	40 dB(A)	
Spüloptionen / Extras		
IntenseZone / BottleClean	◆/–	
Express / Quick	◆/–	
Extra sauber	◆	
Extra trocken	◆	
Korbgestaltung		
Korbgestaltung	MaxiComfort 45	
Sicherheit		
Waterproof-System	◆	
Sieb-Kontrollanzeige	–	
Kindersicherung	◆	
Inbetriebnahmesperre	–	
Technische Daten		
Gesamtanschlusswert in kW	2,00	
Spannung in V	230	
Absicherung in A	10	
Länge Wasserzulaufschlauch in m	1,50	
Länge Wasserablaufschlauch in m	1,50	
Länge der elektrischen Zuleitung in m	1,70	
Min./ Max. Frontplattengewicht in kg	2,00 / 8,00	
Unverbindliche Servicepreis-Empfehlung in EUR inkl. MwSt.		
Edelstahl CleanSteel	M.-Nr. 12142780	**1.629,–**
Brillantweiß	M.-Nr. 12087030	**1.529,–**

** im Programm ExtraLeise

[1)] Detaillierte Informationen zu den Spülprogrammen je Gerät erhalten Sie auf miele.de

45 cm breit, 81 cm hoch

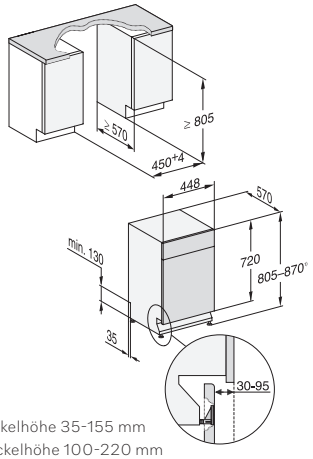

1) Sockelhöhe 35-155 mm
2) Sockelhöhe 100-220 mm
3) Gerätehöhe max. 930 mm mit Umbausatz Sockelhöhe-1 (Mat.-Nr. 6.394.761)

Reinigungs- und Pflegeprodukte Geschirrspüler

Spülmittel für alle Baureihen



UltraTabs All in 1 60 Stück

M.-Nr. 11259350
EAN 4002516208396
18,95 €* (1 Tab = 0,32 €)



UltraTabs All in 1 ECO 60 Stück

M.-Nr. 11884150
EAN: 4002516468103
18,95€* (1 Tab = 0,32 €)



UltraTabs HyClean 30 Stück - Mit Desinfektionsfunktion

M.-Nr. 11347510
EAN 4002516240389
12,95 €* (1 Tab = 0,43 €)



Reiniger-Pulver 1,4 kg

M.-Nr. 10528360
EAN 4002515773345
16,95 €* (1 KG = 12,11 €)



Reiniger-Pulver Nachfüllpack 1 kg

M.-Nr. 10528500
EAN 4002515773413
10,95 €* (1 KG = 10,95 €)



Reiniger-Pulver Dosier-Set 3,4 kg

M.-Nr. 10528530
EAN 4002515773437
32,95 €* (1 KG = 9,69 €)



Klarspüler 500 ml

M.-Nr. 11772100
EAN 4002516430957
7,45 €* (1 L = 14,90 €)



Regeneriersalz 1,5 kg

M.-Nr. 10248530
EAN 4002515640968
3,95 €* (1 KG = 2,63 €)



Regeneriersalz Vorratspackung 6 x 750g

M.-Nr. 10248700
EAN 4002515641255
11,45 €* (1 KG = 2,54 €)



Starter-Paket Pulver
Inhalt: Reiniger-Pulver 1 kg, 1x Klarspüler, 1,5 kg Salz
M.-Nr. 9038470
EAN 4002514986463
28,50 €*

Spülmittel für Geschirrspüler mit AutoDos



Starter-Paket Tabs
Inhalt: 40 UltraTabs All in 1, 1x Klarspüler, 1,5 kg Salz
M.-Nr. 9482290
EAN 4002515234235
28,50 €*



Additiv-Set

M.-Nr. 11641080
EAN 4002516380580
29,95 €*



PowerDisk All in 1 400 g

M.-Nr. 11841420
EAN 4002516456025
9,95 €* (1 KG = 24,88 €)

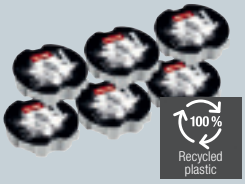

PowerDisk All in 1 Vorratsset 6 Stück

M.-Nr. 11841220
EAN 4002516456056
53,95 €* (1 KG = 22,48 €)



PowerDisk All in 1 ECO 400 g

M.-Nr. 11868930
EAN: 4002516466185
9,95 €* (1 KG = 24,88 €)

Pflegeprodukte

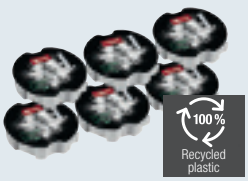

PowerDisk All in 1 ECO Vorratsset 6 Stück

M-Nr. 11868710
EAN: 4002516466321
53,95 €* (1 KG = 22,48 €)



Entkalker 250 g

M.-Nr. 10130980
EAN 4002515584538
14,95 €* (1 KG = 59,80 €)



Pflegemittel DishClean 160 g

M.-Nr. 11905490
EAN 4002516476061
14,95 €* (1 KG = 93,44 €)



IntenseClean Maschinenreiniger 200 g

M.-Nr. 10716970
EAN 4002515881057
14,95 €* (1 KG = 74,75 €)



Freshener 4 ml

M.-Nr. 10118510
EAN 4002515575833
6,45 €* (1 WL = 0,11 €)

Stand: Oktober 2023

Zubehör Geschirrspüler

Pflegeprodukte



Desinfektionsgel 100 ml
M.-Nr. 11885850
EAN 4002516470113
4,25 €* (1 L = 42,50 €)

Korbeinsatz
Für G 5000/ 5000 SL/7000

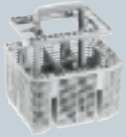

Besteckkorb GBU 5000
M.-Nr. 9614020
EAN 4002515330371
47,– €*

Montagezubehör ProfiLine Geräte



Montagesatz APFD 101
M.-Nr. 11714430
EAN 4002516420750
48,– €*
Hocheinbau mit zusätzlichem Aufsatzschrank



Montagesatz APFD 102
M.-Nr. 11714440
EAN 4002516420767
48,– €*
Hocheinbau mit zusätzlicher Einbaugerätenische



DOS-Modul G 80 ProfiLineflex
M.-Nr. 10730840
EAN: 4002516330608
545,– €*

Montagezubehör Haushaltsgeschirrspüler
Für Standgeräte (60 cm - nicht anwendbar bei G 7000)

Zur Anpassung der Gerätehöhe um 60mm

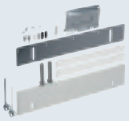

Unterbausatz UBS G 60-1
M.-Nr. 6390810
EAN 4002513771022
69,– €



Gleitkufen GK 60-1
M.-Nr. 6394740
EAN 4002513847833
13,– €*



Umbausatz UBS-1
M.-Nr. 6394761
EAN 4002513847246
102,– €*



Wasserzu- und Ablaufverlängerung WZAVS 1,5m
M.-Nr. 6390850
EAN 4002513771039
149,– €*

ohne Abbildung

Einbauschablone G 5000/5000 SL/7000
M.-Nr. 11250500
EAN 4002516210658
99,– €*

Montagesets Hocheinbau
Für 60 cm breite, (voll)integrierte Miele Geschirrspüler



MSHE 601-1
M.-Nr. 10365450
EAN 4002515697894
49,– €*
Hocheinbau mit zusätzlichem Aufsatzschrank



MSHE 602-1
M.-Nr. 10365500
EAN 4002515724002
49,– €*
Hocheinbau mit zusätzlicher Einbaugerätenische

Montageset für geteilte Möbelfronten
Für 60 cm breite, (voll)integrierte Miele Geschirrspüler G 7000



Montagesatz MSGF
M.-Nr. 11037920
EAN 4002516115625
79,– €*
Für geteilte Möbelfronten und alle Geschirrspülerhöhen



Montagesatz Fronten
M.-Nr. 11393050
EAN 4002516338345
89,– €*
Für Möbelfronten mit mittiger, horizontaler Griffkehle



Montagesatz Fronten XXL
M.-Nr. 11393220
EAN 4002516337577
89,– €*
Für Möbelfronten mit mittiger, horizontaler Griffkehle im XXL-Format

Frontverkleidungen
Für vollintegrierte Geschirrspüler in Edelstahl/CleanSteel



Griffdesign PureLine
Perfekte Designharmonie im Küchenumfeld



Griffdesign ContourLine
Perfekte Designharmonie im Küchenumfeld



Ohne Bohrung
Perfekte Designharmonie im Küchenumfeld

Für integrierte Geschirrspüler



In Edelstahl/ CleanSteel oder Brillantweiß
Perfekte Designharmonie von Frontverkleidung und Schalterblende



Frontdekor
- Aufnahme von Dekorplatte bis 1 mm möglich
- Kürzung max. 7 cm der Höhe möglich, für Dunkelbraun und Schwarz (nicht bei -7)
- Inhalt: Dekorset und tiefenverstellbarer Sockel

* unverbindliche Preisempfehlung in EUR inkl. MwSt.

Tabelle Kompatibilität Frontverkleidungen für Geschirrspüler

Typenbezeichnung	Breite x Höhe	60 cm	45 cm	Frontfarbe	Baureihe G 7xx0	Baureihe G 7xx5 XXL	Baureihe G 5xx0	Baureihe G 5xx5 XXL	PFD 102 i	PFD 103 SCi XXL	PFD 104 SCVi XXL	Material-Nr.	Preis
Frontverkleidung für vollintegrierte Geschirrspüler													
GFVi 702/72 PureLine	600 x 715 mm	•		Edelstahl/CleanSteel	•	•	•	•				10986760	325,– €
GFVi 702/77 PureLine	600 x 765 mm	•		Edelstahl/CleanSteel	•	•	•	•				10986770	325,– €
GFVi 703/72 ContourLine	600 x 715 mm	•		Edelstahl/CleanSteel	•	•	•	•			•	10986780	325,– €
GFVi 703/77 ContourLine	600 x 765 mm	•		Edelstahl/CleanSteel	•	•	•	•			•	10986790	325,– €
GFVi 701/72 o. Bohrung	600 x 715 mm	•		Edelstahl/CleanSteel	•	•	•	•			•	10986740	325,– €
GFVi 701/77 o. Bohrung	600 x 765 mm	•		Edelstahl/CleanSteel	•	•	•	•			•	10986750	325,– €
GFVi 453/72-7 o. Bohrung**/****	450 x 715 mm		•	Edelstahl/CleanSteel			•					11526970	325,– €
GFVi 713/72 o. Bohrung**/*** (Cube Design)	600 x 715 mm	•		Obsidianschwarz/Matt (Glas)	•	•						12420770	325,– €
GFVi 713/73 o. Bohrung	600 x 732,5 mm	•		Obsidianschwarz/Matt (Glas)	•	•						12420650	325,– €
GFVi 713/77 o. Bohrung**/****	600 x 765 mm	•		Obsidianschwarz/Matt (Glas)	•	•						12420780	325,– €
Frontverkleidung für integrierbare Geschirrspüler													
GFV 60/57-7	600 x 570 mm	•		Edelstahl/CleanSteel	•	•	•	•	•			10986710	225,– €
GFV 60/60-7	600 x 600 mm	•		Edelstahl/CleanSteel	•	•	•	•	•	•		10986720	225,– €
GFV 60/60-7	600 x 600 mm	•		Brillantweiß	•	•	•	•	•	•		10986690	225,– €
GFV 60/65-7	600 x 650 mm	•		Edelstahl/CleanSteel	•	•	•	•	•	•		10986730	225,– €
GFV 60/65-7	600 x 650 mm	•		Brillantweiß	•	•	•	•	•	•		10986700	225,– €
GFV 45/60-7	450 x 600 mm		•	Edelstahl/CleanSteel			•					11526950	225,– €
Frontdekor für integrierbare Geschirrspüler													
GDU 60/60-7	585 x 605 mm	•		Havannabraun	•	•	•	•	•	•		10986150	225,– €
GDU 60/60-7	585 x 605 mm	•		Obsidianschwarz	•	•	•	•	•	•		10986560	225,– €
GDU 60/65-7	585 x 655 mm	•		Havannabraun		•		•		•		10986190	225,– €
GDU 60/65-7	585 x 655 mm	•		Obsidianschwarz		•		•		•		10986570	225,– €

** voraussichtlich lieferbar ab 2. Quartal 2024
*** Geschirrspüler mit Knock2open auswählen, dieser ist Voraussetzung zur adäquaten Kompatibilität
**** Bei Planung mit Geschirrspüler ohne Knock2open ist ein Frontplattenüberstand (Möbelfront mit Hintergriff) erforderlich, da für eine Griffbefestigung keine Löcher in die Glasfront gebohrt werden können.

Stand: Oktober 2023

Geschirrspüler

Geräteinformationen

Die aktuellen EU/PI Datenblätter unserer Geräte finden Sie beim jeweiligen Produkt im Internet unter www.miele.de

ArtLine

Planungsunterlagen
Classic-Partner-Programm

Stand: 1. Oktober 2023

Miele. Immer Besser.



Weitere grifflose Miele-Geräte finden Sie in den Produktbereichen Geschirrspüler, Schubladen und Kühl- und Gefriergeräten

ArtLine Geräte

Inhaltsverzeichnis

Seitenansichten	**3/AL**
Installationshinweise	**4/AL**
Blendenübersichten	**7/AL**
Farbvarianten	**11/AL**
Alle Symbole auf einen Blick Einbau-Backöfen	**14/AL**
Produktübersicht Einbau-Backöfen ArtLine	
Einbau-Backöfen H 7000 ArtLine mit 76 L Garraum	15/AL
Kompakt-Backöfen H 7000 ArtLine mit 49 L Garraum	17/AL
Kompakt-Backöfen H 7000 mit Mikrowelle ArtLine mit 43 L Garraum	19/AL
Alle Symbole auf einen Blick Einbau-Dampfbacköfen	**21/AL**
Kompakt-Dampfbacköfen DGC 7000 ArtLine mit Edelstahl-Garraum	22/AL
Einbau-Dampfbacköfen DGC 7000 ArtLine mit Edelstahl-Garraum	26/AL
Alle Symbole auf einen Blick Einbau-Kaffeevollautomaten	**30/AL**
Einbau-Kaffeevollautomaten CVA 7000 mit Bohnensystem	31/AL

Weitere grifflose Miele-Geräte finden Sie in den Produktbereichen Geschirrspüler, Schubladen und Kühl- und Gefriergeräten.

Das nachkaufbare Zubehör und die Verbrauchsgüter finden Sie in den jeweiligen Parts Backöfen, bzw. Dampfgarer oder Kaffeevollautomaten

Geräteinformationen

Die aktuellen EU/PI Datenblätter unserer Geräte finden Sie beim jeweiligen Produkt im Internet unter www.miele.de

Seitenansichten

Seitenansicht 45er Backöfen mit Mikrowelle

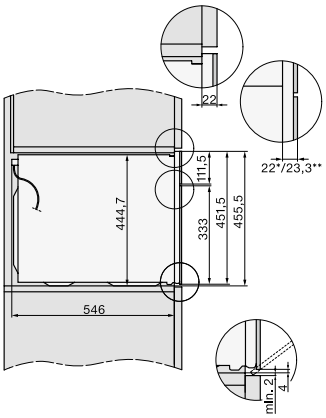

Seitenansicht 60er Backöfen

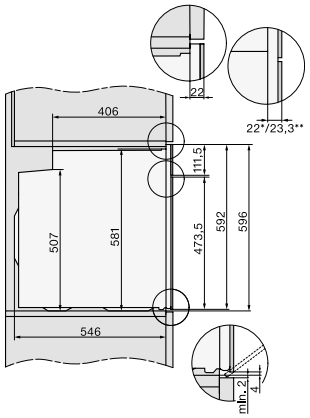

Seitenansicht 45er DG/DGM

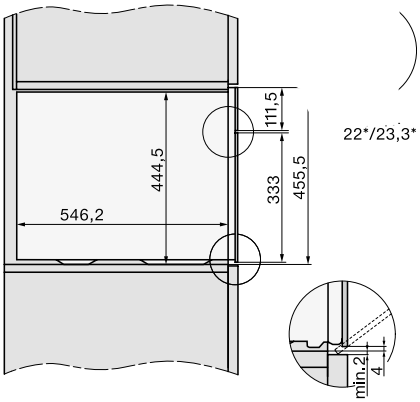

Seitenansicht 45er DGC

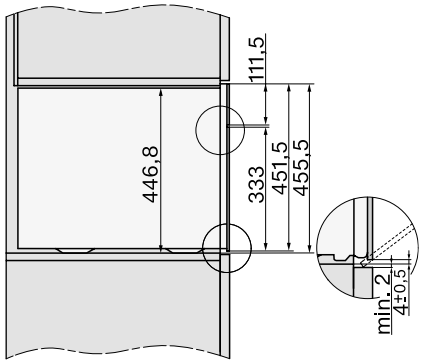

Seitenansicht 60er DGC

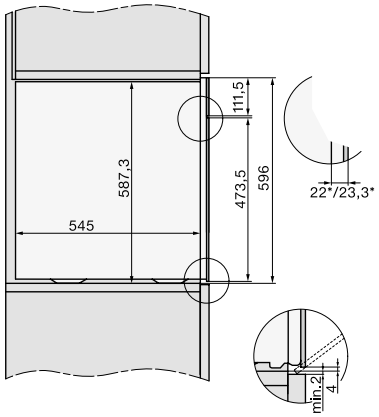

Draufsicht CVA

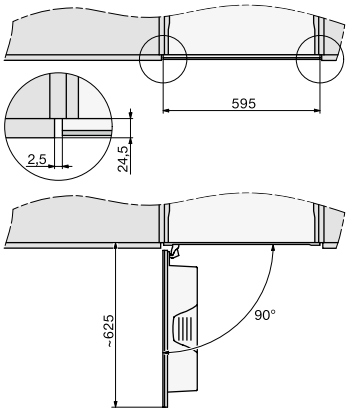

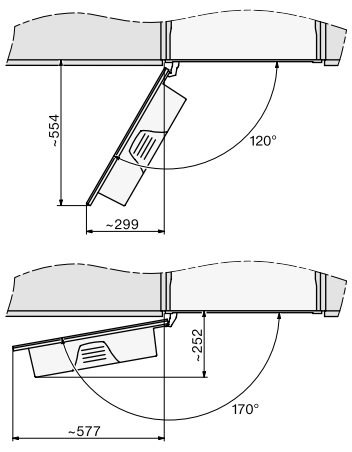

* ArtLine und VitroLine Glas
** PureLine EDST

Seitenansicht CVA

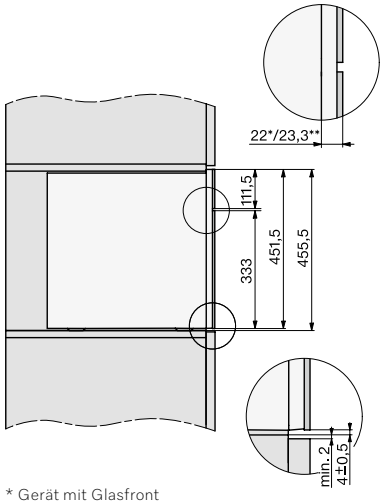

* Gerät mit Glasfront
** Gerät mit Metallfront

Stand: Oktober 2023

Installation

Maßskizzen für DirectWater und DirectWater Plus

Wichtiger Planungshinweis:
Zum Betreiben des Gerätes ist ein Frischwasseranschluss erforderlich. Zur Planung der Installation entnehmen Sie die Anschluss-bedingungen vorab der Skizze für den Wasserzulauf. Eine Verlängerung des Zulaufschlauches ist nicht zulässig

45er Kompakt-Dampfbackofen

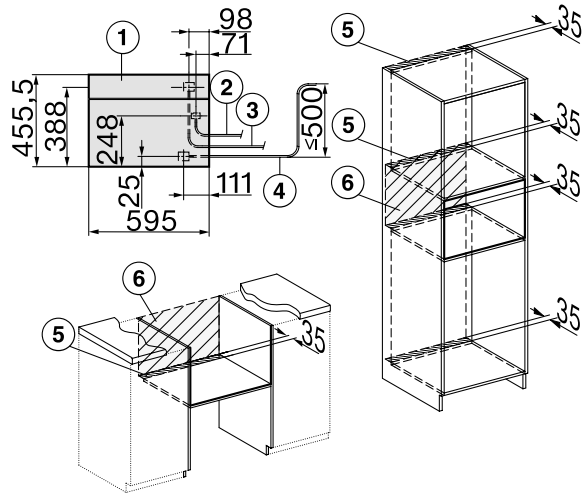

1) Ansicht von vorne,
2) Netzanschlussleitung, L=2.000 mm,
3) Wasserzulaufschlauch (Edelstahl), L=2.000 mm,
4) Wasserablaufschlauch (Kunstoff), L=3.000 mm, Das aufsteigende Ende des Wasserablaufschlauches bis zum Anschluss an den Siphon darf nicht höher als 500 mm sein.,
5) Lüftungsauschnitt min. 180 cm²,
6) kein Anschluss in diesem Bereich. Anschlussgewinde 3/4 "

60er Dampfbackofen

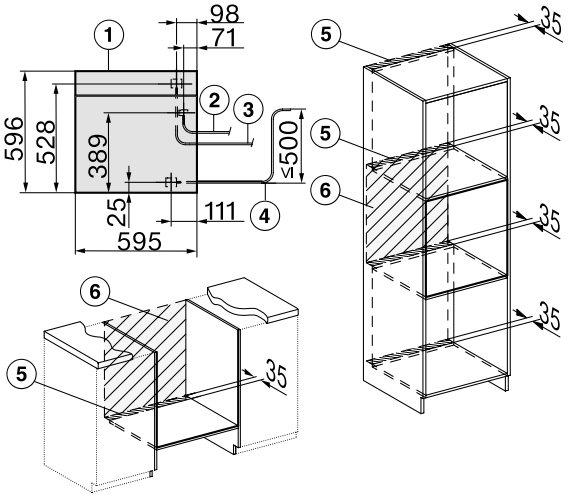

1) Ansicht von vorne,
2) Netzanschlussleitung, L=2.000 mm,
3) Wasserzulaufschlauch (Edelstahl), L=2.000 mm,
4) Wasserablaufschlauch (Kunstoff), L=3.000 mm, Das aufsteigende Ende des Wasserablaufschlauches bis zum Anschluss an den Siphon darf nicht höher als 500 mm sein.,
5) Lüftungsauschnitt min. 180 cm²,
6) kein Anschluss in diesem Bereich. Anschlussgewinde 3/4 "

45er Dampfgarer mit Mikrowelle

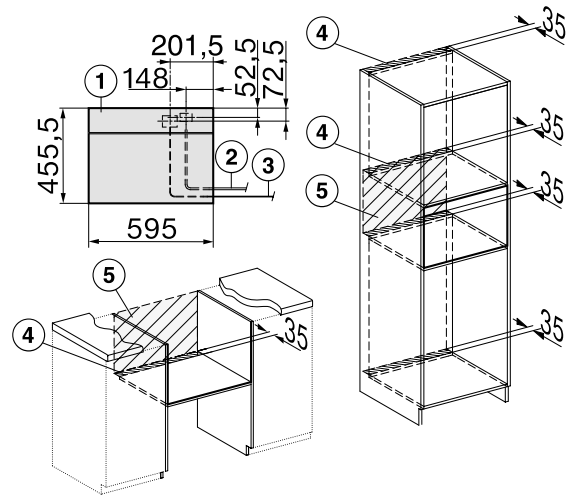

1) Ansicht von vorne,
2) Netzanschlussleitung, L=2.000 mm,
3) Wasserzulaufschlauch, L=2.000 mm,
4) Lüftungsauschnitt min. 180 cm²,
5) kein Anschluss in diesem Bereich. Anschlussgewinde 3/4 "

Installationshinweise Einbau-Nischenboden ENB 1060

Installationshinweise 45er Nische + 60er Nische (z.B. DG + Backofen) und KWT 6422 iG + EVS 7010 (ESW nicht zulässig)

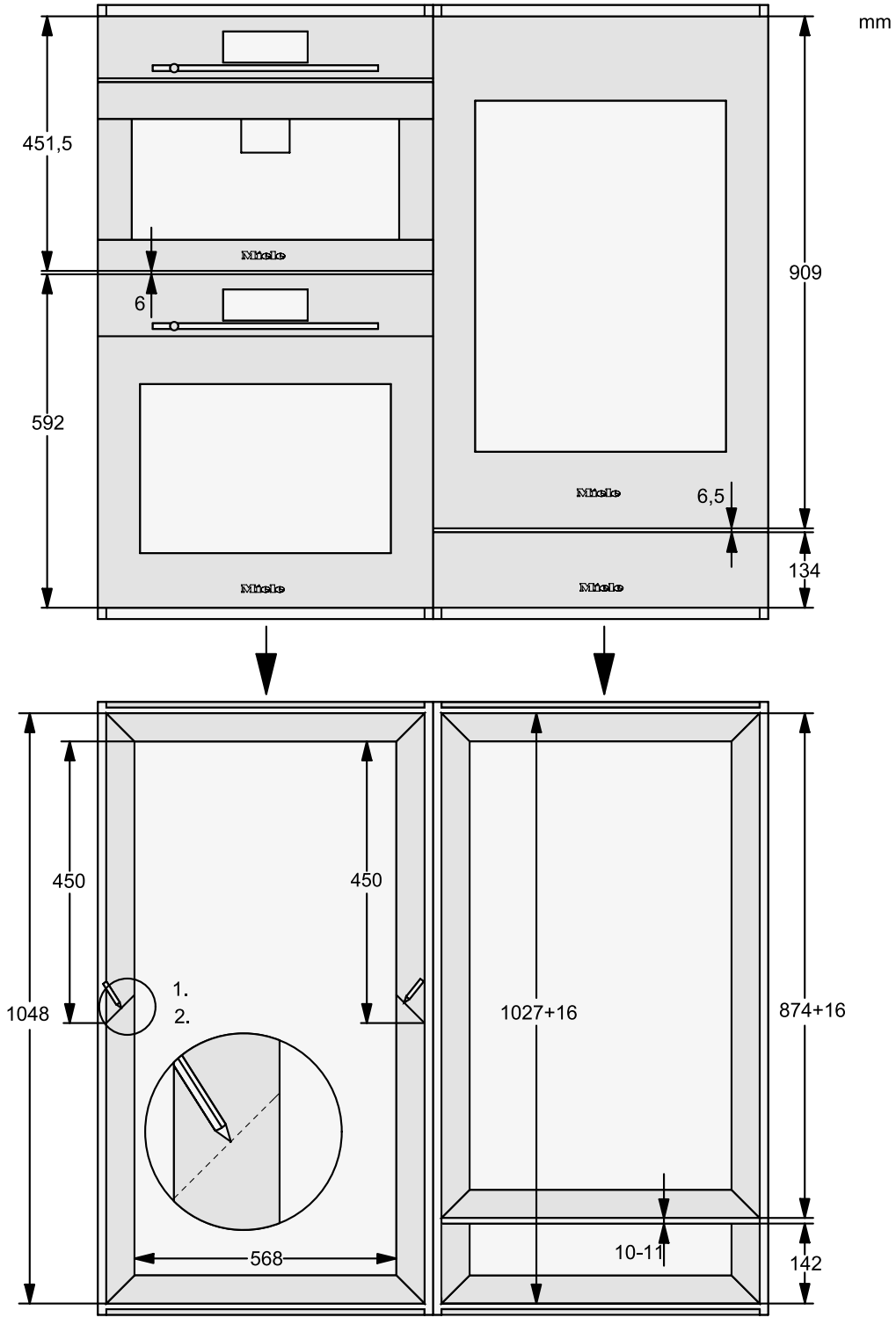

Stand: Oktober 2023

Installationshinweise Einbau-Nischenboden ENB 1060

Installationshinweise 60er Backofen mit
ESW 7030 + 2x45er Nische + KWT 6422 iG

mm

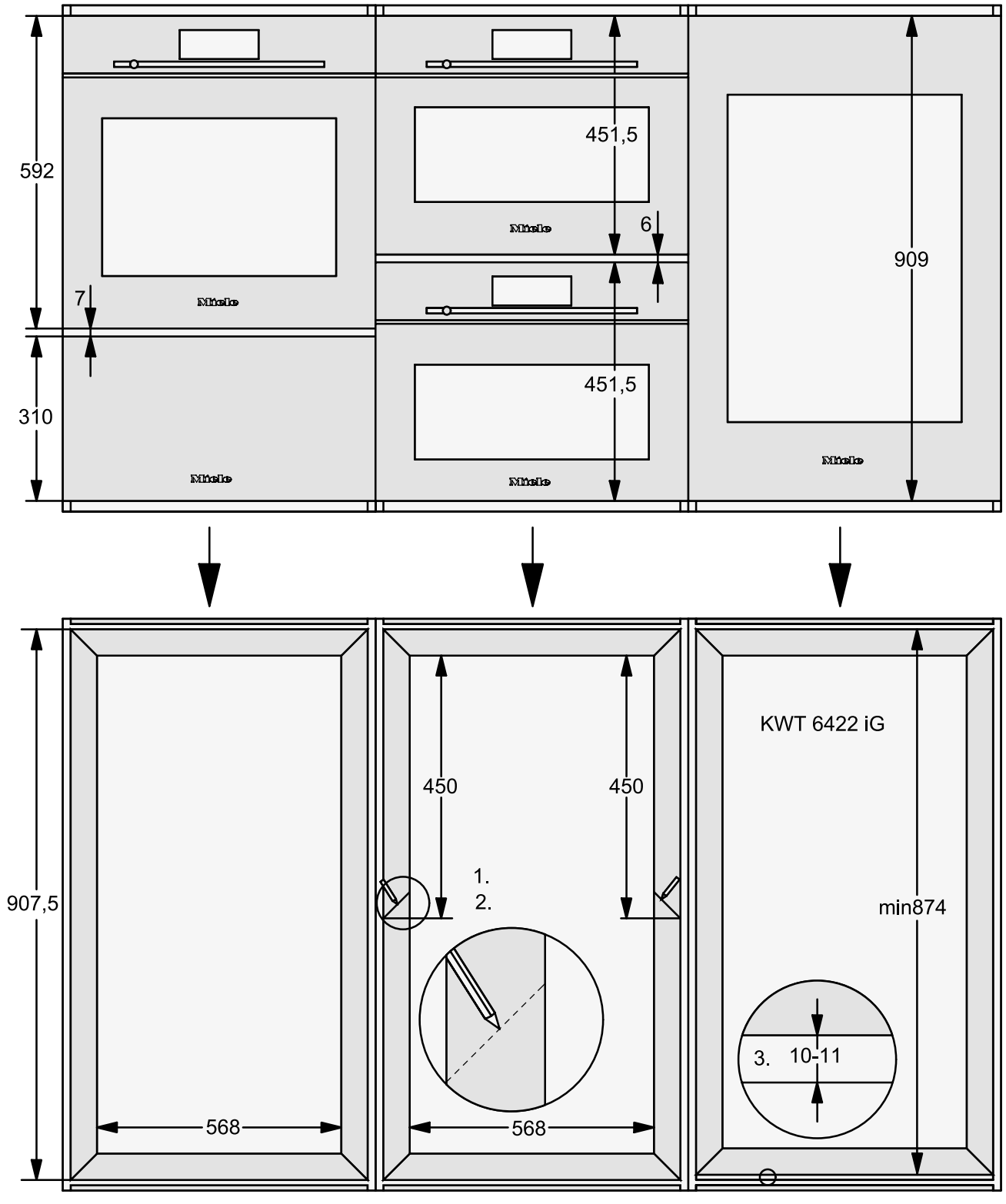

Kompakt-Backöfen

Blendenübersicht H 7000 ArtLine



DirectSensor

H 7440 BPX/H 7464 BPX

siehe Seiten 17 und 15



M Touch

H 7840 BPX/H 7860 BPX

siehe Seiten 18 und 16

Stand: Oktober 2023

Kompakt-Backöfen mit Mikrowelle

Blendenübersicht H 7000 ArtLine



DirectSensor

H 7440 BMX

siehe Seite 19



M Touch

H 7840 BMX

siehe Seite 20

Einbau-Dampfbacköfen

Blendenübersicht DGC 7000 ArtLine



DirectSensor

DGC 7440 HCX Pro/7445 HCX Pro/7460 HCX Pro/7465 HCX Pro

siehe Seiten 22/23/26/27



siehe Seiten 24/25/28/29

M Touch

DGC 7840 HCX Pro/7845 HCX Pro/7860 HCX Pro/7865 HCX Pro

Stand: Oktober 2023

Einbau-Kaffeevollautomaten

Blendenübersicht CVA 7000 ArtLine



DirectSensor

CVA 7440

siehe Seite 31



M Touch

CVA 7845

siehe Seite 32

Einbau-Backöfen

Farbvarianten H 7000 ArtLine



Glasfront Graphitgrau



Glasfront Brillantweiß



Glasfront Obsidianschwarz



Glasfront Obsidianschwarz Matt

Dampfbacköfen

Farbvarianten DGC 7000 ArtLine



Glasfront Obsidianschwarz



Glasfront Brillantweiß



Glasfront Graphitgrau



Glasfront Obsidianschwarz Matt

Einbau-Kaffeevollautomaten

Farbvarianten CVA 7000 ArtLine



Glasfront Graphitgrau



Glasfront Brillantweiß



Glasfront Obsidianschwarz



Glasfront Obsidianschwarz Matt

Welches Icon bedeutet was?

Alle Symbole für Einbau-Backöfen auf einen Blick



Steuerung
Intuitive Bedienung durch großes Volltouch-Display. Einfache und schnelle Steuerung per Fingertipp.



Direkte Anwahl von Betriebsarten und Zeiten über Sensortasten, Anzeige über 4-zeiliges Textdisplay



MultiLingua
Multi-Talent: Im Display können Sie diverse Sprachen einstellen, sodass Sie alle Informationen bestens verstehen.



Pflegekomfort
Oberflächenveredelung mit Antihaft-Effekt für unübertroffenen Reinigungskomfort



Garraum und Zubehör werden bei der Pyrolyse strahlend sauber.



Energieeffizienzklassen
Es wird die Energieeffizienz angezeigt.



Klimagaren
Kombination aus einer herkömmlichen Betriebsart und Feuchte. Es gibt je nach Ausstattung verschiedene Optionen.



FlexiClip-Vollauszüge
Vollauszug zur flexiblen und sicheren Bedienung der Back- und Bratroste außerhalb des Garraums



TasteControl
TasteControl: Auf den Punkt: Nach zeitgesteuerten Garprozessen wird der Garraum gekühlt und so ungewolltes Nachgaren vermieden.



Speisenthermometer
Gradgenaues Garen



Kamera
Das Essen immer im Blick - dank der Kamera im Garraum

Einbau-Backöfen H 7000 ArtLine

Produktübersicht H 7464 BPX mit Pyrolyse

Nischenhöhe
60er





DirectSensor · MultiLingua · Pyrolyse & Pyrofit · Klimagaren · FlexiClip · TasteControl · Speisen-thermometer

Typ-/Verkausbezeichnung	H 7464 BPX
Bauform und Design	
Einbau-Backofen	◆
Grifflos/Versenkbare Knebel	◆/–
Genussvorteile	
TasteControl	◆
Kabelloses Speisenthermometer/Speisenthermometer	–/◆
Vorheizen/Crisp function	◆/◆
Betriebsarten	
Heißluft plus/Eco-Heißluft/Intensivbacken/Auftauen	◆/◆/◆/◆
Ober- und Unterhitze/Unterhitze/Oberhitze	◆/◆/–
Grill/Grill klein/Umluftgrillen	◆/–/◆
Klimagaren	◆
Automatikprogramme	über 35
Länderspezifische Automatikprogramme	◆
Bratautomatik/Niedertemperaturgaren	◆/–
Bedienkomfort	
Vernetzung mit Miele@Home	◆
Display	DirectSensor
Annäherungssensor MotionReact	–
Kamera im Garraum	–
SoftOpen/SoftClose	◆/–
Touch2Open	◆
MultiLingua	◆
Zeitlich programmierbare Dampfstöße	◆
Tageszeitanzeige/Anzeige Datum/Kurzzeitwecker	◆/◆/◆
Programmierung Garzeitanfang/-ende/-dauer	◆/◆/◆
Ist-/Soll-/Vorschlagstemperatur	◆/◆/◆
Eigene Programme/ Individuelle Einstellungen	20/◆
Sabbat Programm	–
Effizienz und Nachhaltigkeit	
Energieeffizienzklasse (A+++-D)	A+
Restwärmenutzung	◆
Pflegekomfort	
Edelstahl-Front mit CleanSteel-Oberfläche	–
Garraum mit PerfectClean und katalytischer Rückwand	–
Pyrolytische Selbstreinigung	◆
Katalysator	◆
CleanGlass-Tür	◆
Sicherheit	
Gerätekühlsystem mit kühler Front	◆
Sicherheitsausschaltung/Inbetriebnahmesperre	◆/◆
Technische Daten	
Garraumvolumen in l/Anzahl der Einschubebenen	76/5
Beleuchtung	1 LED-Spot
Temperaturregelung in °C	30 – 300
Nischenmaße in mm (B x H x T)	560 – 568 x 590 – 595 x 550
Gesamtanschlusswert in kW/Spannung in V/Absicherung in A	3,6/230/16
Mitgeliefertes Zubehör	
Backblech mit PerfectClean	1
Universalblech mit PerfectClean	1
Back- und Bratrost ohne/mit PerfectClean/pyrolysetauglich	–/–/1
FlexiClip-Vollauszug ohne/mit PerfectClean/pyrolysetauglich	–/–/1 Paar HFC 72
Aufnahmegitter ohne/mit PerfectClean/pyrolysetauglich	–/–/1 Paar
Kochbuch	◆
Unverbindliche Servicepreis-Empfehlung in EUR inkl. MwSt.	
Graphitgrau	M.-Nr. 11105790 **2.869,–**
Brillantweiß	M.-Nr. 11105740 **2.869,–**
Obsidianschwarz	M.-Nr. 11105780 **2.869,–**
Obsidianschwarz Matt*	M.-Nr. 12305080 **2.869,–**

*** Lieferbar ab voraussichtlich Februar 2024**

Installation im Hochschrank/ Unterschrank

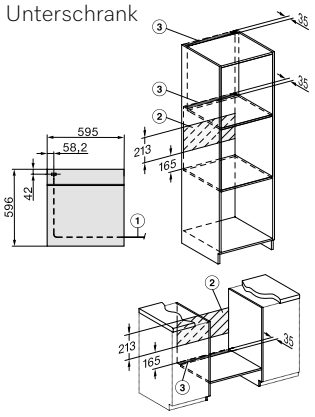

1) Netzanschlussleitung, L=1.500 mm,
2) In diesem Bereich kein Anschluss,
3) Lüftungsausschnitt min. 150 cm²

Einbau im Hochschrank

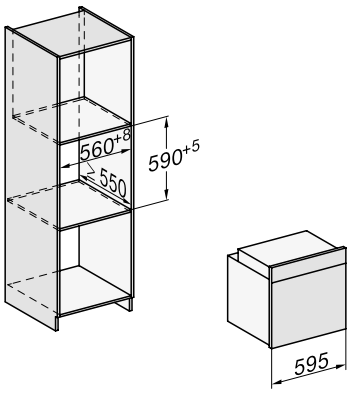

Einbau im Unterschrank

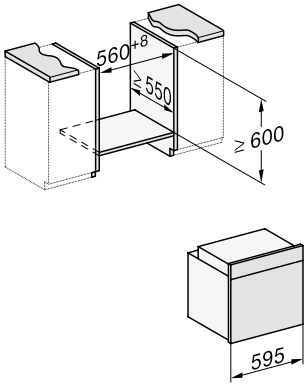

Stand: Oktober 2023

Einbau-Backöfen H 7000 ArtLine

Produktübersicht H 7860 BPX mit Pyrolyse

Nischenhöhe
60er







Typ-/Verkausbezeichnung	H 7860 BPX
Bauform und Design	
Einbau-Backofen	◆
Grifflos/Versenkbare Knebel	◆/–
Genussvorteile	
TasteControl	◆
Kabelloses Speisenthermometer/Speisenthermometer	◆/–
Vorheizen/Crisp function	◆/◆
Betriebsarten	
Heißluft plus/Eco-Heißluft/Intensivbacken/Auftauen	◆/◆/◆/◆
Ober- und Unterhitze/Unterhitze/Oberhitze	◆/◆/◆
Grill/Grill klein/Umluftgrillen	◆/◆/◆
Klimagaren	◆
Automatikprogramme	über 75
Länderspezifische Automatikprogramme	◆
Bratautomatik/Niedertemperaturgaren	◆/◆
Bedienkomfort	
Vernetzung mit Miele@Home	◆
Display	M Touch
Annäherungssensor MotionReact	◆
Kamera im Garraum	◆
SoftOpen/SoftClose	◆/–
Touch2Open	◆
MultiLingua	◆
Zeitlich programmierbare Dampfstöße	◆
Tageszeitanzeige/Anzeige Datum/Kurzzeitwecker	◆/◆/◆
Programmierung Garzeitanfang/-ende/-dauer	◆/◆/◆
Ist-/Soll-/Vorschlagstemperatur	◆/◆/◆
Eigene Programme/ Individuelle Einstellungen	20/◆
Sabbat Programm	–
Effizienz und Nachhaltigkeit	
Energieeffizienzklasse (A+++-D)	A+
Restwärmenutzung	◆
Pflegekomfort	
Edelstahl-Front mit CleanSteel-Oberfläche	–
Garraum mit PerfectClean und katalytischer Rückwand	–
Pyrolytische Selbstreinigung	◆
Katalysator	◆
CleanGlass-Tür	◆
Sicherheit	
Gerätekühlsystem mit kühler Front	◆
Sicherheitsausschaltung/Inbetriebnahmesperre	◆/◆
Technische Daten	
Garraumvolumen in l/Anzahl der Einschubebenen	76/5
Beleuchtung	BrilliantLight
Temperaturregelung in °C	30 – 300
Nischenmaße in mm (B x H x T)	560 – 568 x 590 – 595 x 550
Gesamtanschlusswert in kW/Spannung in V/Absicherung in A	3,7/230/16
Mitgeliefertes Zubehör	
Backblech mit PerfectClean	1
Universalblech mit PerfectClean	1
Back- und Bratrost ohne/mit PerfectClean/pyrolysetauglich	–/–/1
FlexiClip-Vollauszug ohne/mit PerfectClean/pyrolysetauglich	–/–/1 Paar HFC 72
Aufnahmegitter ohne/mit PerfectClean/pyrolysetauglich	–/–/1 Paar
Kochbuch	◆
Unverbindliche Servicepreis-Empfehlung in EUR inkl. MwSt.	
Graphitgrau	M.-Nr. 11106110 **4.369,–**
Brillantweiß	M.-Nr. 11106090 **4.369,–**
Obsidianschwarz	M.-Nr. 11106100 **4.369,–**
Obsidianschwarz Matt*	M.-Nr. 12305510 **4.369,–**

*** Lieferbar ab voraussichtlich Februar 2024**

Installation im Hochschrank/Unterschrank

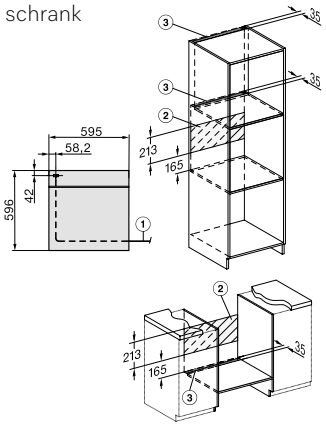

1) Netzanschlussleitung, L=1.500 mm,
2) In diesem Bereich kein Anschluss,
3) Lüftungsausschnitt min. 150 cm²

Einbau im Hochschrank

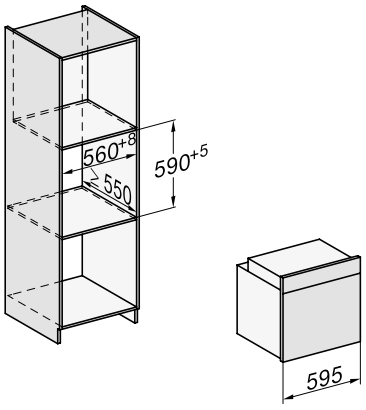

Einbau im Unterschrank

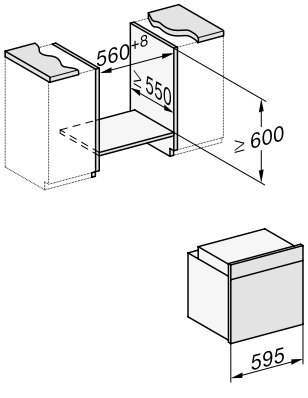

Einbau-Backofen H 7000 ArtLine

Produktübersicht H 7440 BPX Grifflos mit Pyrolyse

Nischenhöhe
45er





DirectSensor · MultiLingua · Pyrolyse & Pyrofit · Klimagaren · FlexiClip · TasteControl

Typ-/Verkaufsbezeichnung	H 7440 BPX	
Bauform und Design		
Einbau-Backofen	◆	
Grifflos/Versenkbare Knebel	◆/–	
Genussvorteile		
TasteControl	◆	
Kabelloses Speisenthermometer/Speisenthermometer	–/–	
Vorheizen/Crisp function	◆/◆	
Betriebsarten		
Heißluft plus/Eco-Heißluft/Intensivbacken/Auftauen	◆/◆/◆/◆	
Ober- und Unterhitze/Unterhitze/Oberhitze	◆/◆/–	
Grill/Grill klein/Umluftgrillen	◆/–/◆	
Klimagaren	◆	
Automatikprogramme	über 40	
Länderspezifische Automatikprogramme	◆	
Bratautomatik/Niedertemperaturgaren	◆/–	
Bedienkomfort		
Vernetzung mit Miele@Home	◆	
Display	DirectSensor	
Annäherungssensor MotionReact	–	
Kamera im Garraum	–	
SoftOpen/SoftClose	◆/–	
Touch2Open	◆	
MultiLingua	◆	
Zeitlich programmierbarer Dampfstoß	◆	
Tageszeitanzeige/Anzeige Datum/Kurzzeitwecker	◆/◆/◆	
Programmierung Garzeitanfang/-ende/-dauer	◆/◆/◆	
Ist-/Soll-/Vorschlagstemperatur	◆/◆/◆	
Eigene Programme/ Individuelle Einstellungen	20/◆	
Sabbat Programm	–	
Effizienz und Nachhaltigkeit		
Energieeffizienzklasse (A+++-D)	A+	
Restwärmenutzung	◆	
Pflegekomfort		
Edelstahl-Front mit CleanSteel-Oberfläche	–	
Garraum mit PerfectClean und katalytischer Rückwand	–	
Pyrolytische Selbstreinigung	◆	
Katalysator	◆	
CleanGlass-Tür	◆	
Sicherheit		
Gerätekühlsystem mit kühler Front	◆	
Sicherheitsausschaltung/Inbetriebnahmesperre	◆/◆	
Technische Daten		
Garraumvolumen in l/Anzahl der Einschubebenen	49/3	
Beleuchtung	1 LED-Spot	
Temperaturregelung in °C	30 – 300	
Nischenmaße in mm (B x H x T)	560 – 568 x 450 – 452 x 550	
Gesamtanschlusswert in kW/Spannung in V/Absicherung in A	3,2/230/16	
Mitgeliefertes Zubehör		
Backblech mit PerfectClean	1	
Universalblech mit PerfectClean	1	
Back- und Bratrost ohne/mit PerfectClean/pyrolysetauglich	–/–/1	
FlexiClip-Vollauszug ohne/mit PerfectClean/pyrolysetauglich	–/–/1 Paar HFC 72	
Aufnahmegitter ohne/mit PerfectClean/pyrolysetauglich	–/–/1 Paar	
Kochbuch	◆	
Unverbindliche Servicepreis-Empfehlung in EUR inkl. MwSt.		
Graphitgrau	M.-Nr. 11104380	**2.879,–**
Brillantweiß	M.-Nr. 11104360	**2.879,–**
Obsidianschwarz	M.-Nr. 11104370	**2.879,–**
Obsidianschwarz Matt*	M.-Nr. 12305060	**2.879,–**

*** Lieferbar ab voraussichtlich Februar 2024**

Installation im Hochschrank/ Unterschrank

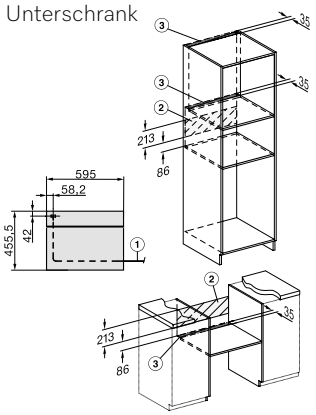

1) Netzanschlussleitung, L=1.500 mm,
2) In diesem Bereich kein Anschluss,
3) Lüftungsausschnitt min. 150 cm²

Einbau im Unterschrank

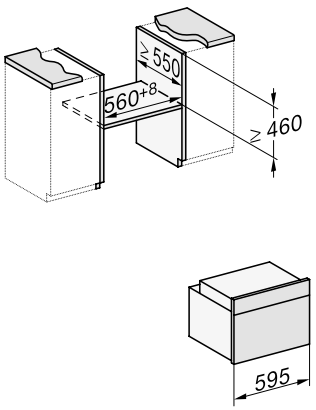

Einbau im Hochschrank

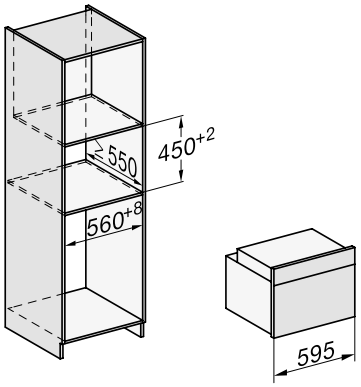

Stand: Oktober 2023

Einbau-Backofen H 7000 ArtLine

Produktübersicht H 7840 BPX Grifflos mit Pyrolyse

Nischenhöhe
45er





M Touch | MultiLingua | Pyrolyse & Pyrofit | A+ | Klimagaren | FlexiClip | TasteControl | Speisen-thermometer | Kamera

Modellbezeichnung	H 7840 BPX
Bauform und Design	
Einbau-Backofen	◆
Grifflos/Versenkbare Knebel	◆/–
Genussvorteile	
TasteControl	◆
Kabelloses Speisenthermometer/Speisenthermometer	◆/–
Vorheizen/Crisp function	◆/◆
Betriebsarten	
Heißluft plus/Eco-Heißluft/Intensivbacken/Auftauen	◆/◆/◆/◆
Ober- und Unterhitze/Unterhitze/Oberhitze	◆/◆/◆
Grill/Grill klein/Umluftgrillen	◆/◆/◆
Klimagaren	◆
Automatikprogramme	über 75
Länderspezifische Automatikprogramme	◆
Bratautomatik/Niedertemperaturgaren	◆/◆
Bedienkomfort	
Vernetzung mit Miele@Home	◆
Display	M Touch
Annäherungssensor MotionReact	◆
Kamera im Garraum	◆
SoftOpen/SoftClose	◆/–
Touch2Open	◆
MultiLingua	◆
Zeitlich programmierbarer Dampfstoß	◆
Tageszeitanzeige/Anzeige Datum/Kurzzeitwecker	◆/◆/◆
Programmierung Garzeitanfang/-ende/-dauer	◆/◆/◆
Ist-/Soll-/Vorschlagstemperatur	◆/◆/◆
Eigene Programme/ Individuelle Einstellungen	20/◆
Sabbat Programm	–
Effizienz und Nachhaltigkeit	
Energieeffizienzklasse (A+++-D)	A+
Restwärmenutzung	◆
Pflegekomfort	
Edelstahl-Front mit CleanSteel-Oberfläche	–
Garraum mit PerfectClean und katalytischer Rückwand	–
Pyrolytische Selbstreinigung	◆
Katalysator	◆
CleanGlass-Tür	◆
Sicherheit	
Gerätekühlsystem mit kühler Front	◆
Sicherheitsausschaltung/Inbetriebnahmesperre	◆/◆
Technische Daten	
Garraumvolumen in l/Anzahl der Einschubebenen	49/3
Beleuchtung	BrilliantLight
Temperaturregelung in °C	30 – 300
Nischenmaße in mm (B x H x T)	560 – 568 x 450 – 452 x 550
Gesamtanschlusswert in kW/Spannung in V/Absicherung in A	3,2/230/16
Mitgeliefertes Zubehör	
Backblech mit PerfectClean	1
Universalblech mit PerfectClean	1
Back- und Bratrost ohne/mit PerfectClean/pyrolysetauglich	–/–/1
FlexiClip-Vollauszug ohne/mit PerfectClean/pyrolysetauglich	–/–/1 Paar HFC 72
Aufnahmegitter ohne/mit PerfectClean/pyrolysetauglich	–/–/1 Paar
Kochbuch	◆

Unverbindliche Servicepreis-Empfehlung in EUR inkl. MwSt.		
Graphitgrau	M.-Nr. 11105990	**4.369,–**
Brillantweiß	M.-Nr. 11105970	**4.369,–**
Obsidianschwarz	M.-Nr. 11105980	**4.369,–**
Obsidianschwarz Matt*	M.-Nr. 12305090	**4.369,–**

*** Lieferbar ab voraussichtlich Februar 2024**

Installation im Hochschrank/ Unterschrank

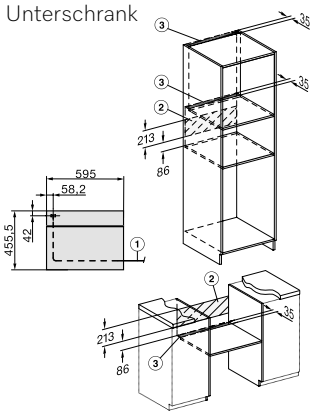

1) Netzanschlussleitung, L=1.500 mm,
2) In diesem Bereich kein Anschluss,
3) Lüftungsausschnitt min. 150 cm²

Einbau im Unterschrank

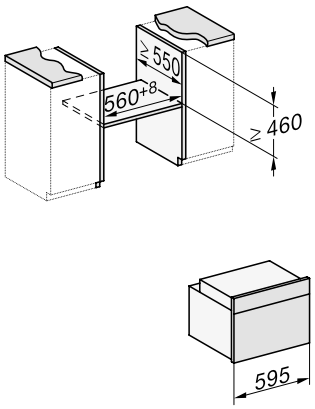

Einbau im Hochschrank

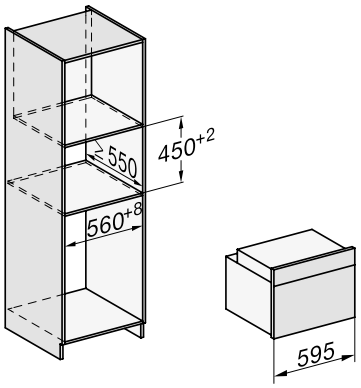

Kompakt-Backöfen H 7000 ArtLine

Produktübersicht H 7440 BMX Grifflos mit Mikrowelle

Nischenhöhe
45er





DirectSensor | MultiLingua | PerfectClean | Quick & Gentle | 1000 W | Kombibetrieb | Automatik-programme

Typ-/Verkaufsbezeichnung	H 7440 BMX	
Bauform und Design		
Kompakt-Backofen mit Mikrowelle	◆	
Grifflos	◆	
Genussvorteile		
Quick & Gentle	◆	
Speisenthermometer	–	
Warmhalten/Crisp function	◆/–	
Betriebsarten		
Heißluft plus/Eco-Heißluft/Intensivbacken/Auftauen	◆/◆/–/◆	
Ober- und Unterhitze/Unterhitze	–/–	
Grill/Umluftgrillen	◆/◆	
Automatikprogramme	über 40	
Länderspezifische Automatikprogramme	◆	
Bratautomatik/Niedertemperaturgaren	◆/–	
Mikrowelle	◆	
Mikrowelle mit Heißluft plus/-Bratautomatik/-Grill/-Umluftgrillen	◆/◆/◆/◆	
Spezialanwendungen	◆	
Bedienkomfort		
Vernetzung mit Miele@Home	◆	
Display	DirectSensor	
Annäherungssensor MotionReact	–	
SoftOpen/SoftClose	◆/–	
Touch2Open	◆	
MultiLingua	◆	
Popcorn-Funktion	◆	
Tageszeitanzeige/Anzeige Datum/Kurzzeitwecker	◆/◆/◆	
Programmierung Garzeitanfang/-ende/-dauer	◆/◆/◆	
Ist-/Soll-/Vorschlagstemperatur	◆/◆/◆	
Vorschlag Mikrowellenleistung/Quick-Mikrowelle	◆/◆	
Eigene Programme/ Individuelle Einstellungen	20/◆	
Sabbat Programm	–	
Effizienz und Nachhaltigkeit		
Restwärmenutzung	◆	
Pflegekomfort		
Edelstahl-Front mit CleanSteel-Oberfläche	–	
Edelstahl-Garraum mit Leinenstruktur und PerfectClean	◆	
CleanGlass-Tür	◆	
Sicherheit		
Gerätekühlsystem mit kühler Front	◆	
Sicherheitsausschaltung/Inbetriebnahmesperre	◆/◆	
Technische Daten		
Garraumvolumen in l/Anzahl der Einschubebenen	43/3	
Beleuchtung	1 LED-Spot	
Temperaturregelung in °C	30 – 250	
Elektronisch gesteuerte Mikrowellenleistung	◆	
Mikrowellenleistungsstufen in W	80/150/300/450/600/850/1000	
Nischenmaße in mm (B x H x T)	560 – 568 x 448 – 452 x 550	
Gesamtanschlusswert in kW / Spannung in V / Absicherung in A	2,2/230/16	
Mitgeliefertes Zubehör		
Back- und Bratrost mit PerfectClean/Glasschale	◆/1	
Kochbuch	◆	
Unverbindliche Servicepreis-Empfehlung in EUR inkl. MwSt.		
Graphitgrau	M.-Nr. 11104410	**2.569,–**
Brillantweiß	M.-Nr. 11104390	**2.569,–**
Obsidianschwarz	M.-Nr. 11104400	**2.569,–**
Obsidianschwarz Matt*	M.-Nr. 12305070	**2.569,–**

*** Lieferbar ab voraussichtlich Februar 2024**

Installation im Hochschrank/ Unterschrank

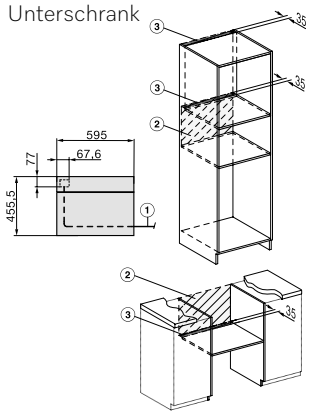

1) Netzanschlussleitung, L=2000 mm,
2) In diesem Bereich kein Anschluss,
3) Lüftungsausschnitt min. 150 cm²

Einbau im Unterschrank

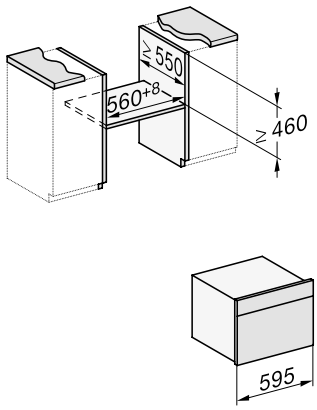

Einbau im Hochschrank

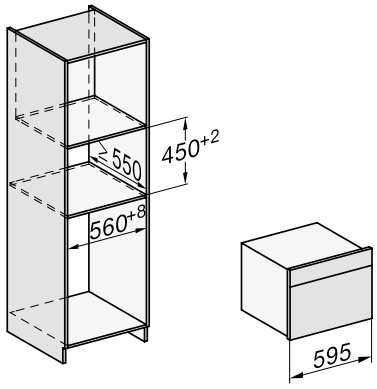

Stand: Oktober 2023

Kompakt-Backöfen H 7000 ArtLine

Produktübersicht H 7840 BMX Grifflos mit Mikrowelle

Nischenhöhe
45er







Typ-/Verkaufsbezeichnung	H 7840 BMX	
Bauform und Design		
Kompakt-Backofen mit Mikrowelle	◆	
Grifflos	◆	
Genussvorteile		
Quick & Gentle	◆	
Speisenthermometer	◆	
Warmhalten/Crisp function	◆/◆	
Betriebsarten		
Heißluft plus/Eco-Heißluft/Intensivbacken/Auftauen	◆/◆/◆/◆	
Ober- und Unterhitze/Unterhitze	◆/◆	
Grill/Umluftgrillen	◆/◆	
Automatikprogramme	über 75	
Länderspezifische Automatikprogramme	◆	
Bratautomatik/Niedertemperaturgaren	◆/◆	
Mikrowelle	◆	
Mikrowelle mit Heißluft plus/-Bratautomatik/-Grill/-Umluftgrillen	◆/◆/◆/◆	
Spezialanwendungen	◆	
Bedienkomfort		
Vernetzung mit Miele@Home	◆	
Display	M Touch	
Annäherungssensor MotionReact	◆	
SoftOpen/SoftClose	◆/–	
Touch2Open	◆	
MultiLingua	◆	
Popcorn-Funktion	◆	
Tageszeitanzeige/Anzeige Datum/Kurzzeitwecker	◆/◆/◆	
Programmierung Garzeitanfang/-ende/-dauer	◆/◆/◆	
Ist-/Soll-/Vorschlagstemperatur	◆/◆/◆	
Vorschlag Mikrowellenleistung/Quick-Mikrowelle	◆/◆	
Eigene Programme/ Individuelle Einstellungen	20/◆	
Sabbat Programm	–	
Effizienz und Nachhaltigkeit		
Restwärmenutzung	◆	
Pflegekomfort		
Edelstahl-Front mit CleanSteel-Oberfläche	–	
Edelstahl-Garraum mit Leinenstruktur und PerfectClean	◆	
CleanGlass-Tür	◆	
Sicherheit		
Gerätekühlsystem mit kühler Front	◆	
Sicherheitsausschaltung/Inbetriebnahmesperre	◆/◆	
Technische Daten		
Garraumvolumen in l/Anzahl der Einschubebenen	43/3	
Beleuchtung	1 LED-Spot	
Temperaturregelung in °C	30 – 250	
Elektronisch gesteuerte Mikrowellenleistung	◆	
Mikrowellenleistungsstufen in W	80/150/300/450/600/850/1000	
Nischenmaße in mm (B x H x T)	560 – 568 x 448 – 452 x 550	
Gesamtanschlusswert in kW / Spannung in V / Absicherung in A	3,2/230/16	
Mitgeliefertes Zubehör		
Back- und Bratrost mit PerfectClean/Glasschale	◆/2	
Kochbuch	◆	
Unverbindliche Servicepreis-Empfehlung in EUR inkl. MwSt.		
Graphitgrau	M.-Nr. 11106030	**3.439,–**
Brillantweiß	M.-Nr. 11106010	**3.439,–**
Obsidianschwarz	M.-Nr. 11106020	**3.439,–**
Obsidianschwarz Matt*	M.-Nr. 12305100	**3.439,–**

*** Lieferbar ab voraussichtlich Februar 2024**

Installation im Hochschrank/ Unterschrank

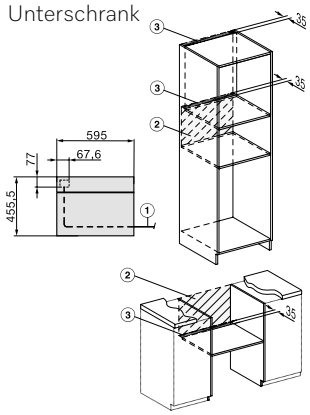

1) Netzanschlussleitung, L=2000 mm,
2) In diesem Bereich kein Anschluss,
3) Lüftungsausschnitt min. 150 cm²

Einbau im Unterschrank

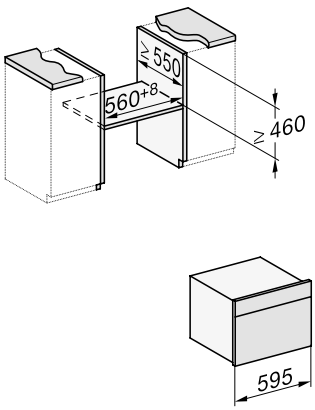

Einbau im Hochschrank

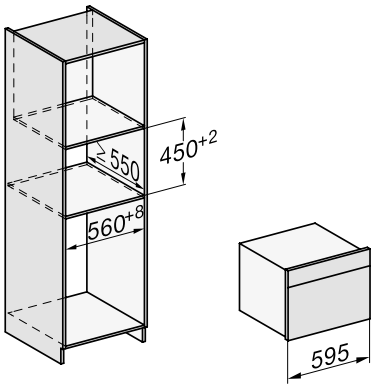

Welches Icon bedeutet was?

Alle Symbole für Dampfgarer auf einen Blick



Steuerung
Intuitive Bedienung durch großes Volltouch-Display. Einfache und schnelle Steuerung per Fingertipp.



Direkte Anwahl von Betriebsarten und Zeiten über Sensortasten, Anzeige über 4-zeiliges Textdisplay



HydroClean
Automatische und einfache Selbstreinigungsfunktion



Garraumvolumen
Miele Dampfbacköfen haben ein Volumen von 47 oder 67 Liter



MultiLingua
Multi-Talent: Im Display können Sie diverse Sprachen einstellen, sodass Sie alle Informationen bestens verstehen.



Sous-vide-Garen
Garverfahren, bei dem Speisen in einer Vakuumverpackung schonend gegart werden.



Automatikprogramme
Mühelos Gerichte vollautomatisch zubereiten



Dampftechnologien
Schnelle Dampferzeugung und gleichmäßige Dampfverteilung über 2 Dampfauslässe.



Edelstahl-Garraum
Pflegeleichter und rostfreier Edelstahl-Garraum mit Leinenstruktur.



DirectWater Plus
Frischwasseranschluss und -ablauf für komfortables Dampfgaren



Mix & Match
Im Handumdrehen verschiedene Lebensmittel gleichzeitig auf einem Teller garen oder erhitzen.



Liftblende
Motorisch öffnende und schließende Liftblende: Komfortabler Zugriff auf Wassertank, Kondensatbehälter und Speisenthermometer durch Fingertipp.

Stand: Oktober 2023

Dampfbacköfen DGC 7000 ArtLine mit Edelstahl-Garraum

Produktübersicht DGC 7440 HCX Pro Grifflos

Nischenhöhe
45er





DirectSensor | 47 l | MultiLingua | Sous-vide | Automatik-programme | DualSteam | Mix & Match | Liftblende | HydroClean | A+

Typ-/Verkaufsbezeichnung	DGC 7440 HCX Pro	
Bauform und Design		
Kompakt-Dampfbackofen	◆	
Grifflos	◆	
Genussvorteile		
Klimasensor/Menügaren ohne Geschmacksübertragung	◆/◆	
Tellergerichte zubereiten mit "Mix & Match"/Crisp function	◆/◆	
Kabelloses Speisenthermometer/Speisenthermometer	–/–	
Automatikprogramme mit individueller Anpassung des Garergebnisses	◆	
Betriebsarten		
Dampfgaren/Sous-vide/Combigaren	◆/◆/◆	
Heißluft plus/Eco Heißluft/Automatikprogramme	◆/◆/über 200	
Ober-/Unterhitze/Oberhitze/Unterhitze	◆/◆/◆	
Grill/Grill klein/Umluftgrill/Intensivbacken	◆/◆/◆/◆	
Bedienkomfort		
Vernetzung mit Miele@Home	◆	
Display	DirectSensor	
Annäherungssensor MotionReact	–	
SoftOpen/SoftClose	◆/–	
MultiLingua	◆	
Touch2Open/Motorisch öffnende und schließende Liftblende	◆/◆	
Automatisches Menügaren mit Dampf/Mengenunabhängiges Garen	◆/◆	
Tageszeitanzeige/Anzeige Datum/Kurzzeitwecker	◆/◆/◆	
Programmierung Garzeitanfang/-ende/-dauer	◆/◆/◆	
Ist-/Soll-/Vorschlagstemperatur	◆/◆/◆	
Eigene Programme/Individuelle Einstellungen	20/◆	
Effizienz und Nachhaltigkeit		
Energieeffizienzklasse (A+++-D)	A+	
Pflegekomfort		
HydroClean	◆	
Edelstahl-Front mit CleanSteel-Oberfläche	–	
Edelstahl-Garraum mit Leinenstruktur	◆	
Externer Dampferzeuger	◆	
Pflegeprogramme Einweichen/Spülen/Trocknen	◆/◆/◆	
CleanGlass-Tür	◆	
Dampftechnologie und Wasserversorgung		
DualSteam/Frischwassertank Volumen in l	◆/1,4	
Entnehmbarer Frischwassertank hinter Liftblende	◆	
Entnehmbarer Kondensatbehälter hinter Liftblende	◆	
DirectWater Plus	–	
Sicherheit		
Gerätekühlsystem mit kühler Front	◆	
Sicherheitsausschaltung/Inbetriebnahmesperre	◆/◆	
Technische Daten		
XXL-Garraum/XL-Garraum/Garraumvolumen in l	–/◆/47	
Garraumbeleuchtung	BrilliantLight	
Temperaturregelung Backofenbetrieb in °C	30 – 230	
Temperaturregelung Dampfgarbetrieb in °C	40 – 100	
Nischenmaße in mm (B x H x T)	560 – 568 x 450 – 452 x 550	
Gesamtanschlusswert in kW/Spannung in V /Absicherung in A	3,45/230/16	
Mitgeliefertes Zubehör		
FlexiClip-Vollauszug mit PerefctClean	–	
Universalblech-/Back- und Bratrost jeweils mit PerfectClean	1/1	
Herausnehmbare Aufnahmegitter	1 Paar	
Edelstahl-Garbehälter gelocht/ungelocht	1/1	
Kochbuch/HydroClean Reiniger/Entkalkungstabletten	◆/1/2	
Unverbindliche Servicepreis-Empfehlung in EUR inkl. MwSt.		
Graphitgrau	M.-Nr. 12099950	**3.299,–**
Brillantweiß	M.-Nr. 12099920	**3.299,–**
Obsidianschwarz	M.-Nr. 12099940	**3.299,–**
Obsidianschwarz Matt*	M.-Nr. 12305520	**3.299,–**

*** Lieferbar ab voraussichtlich Februar 2024**

Installation im Hochschrank/ Unterschrank

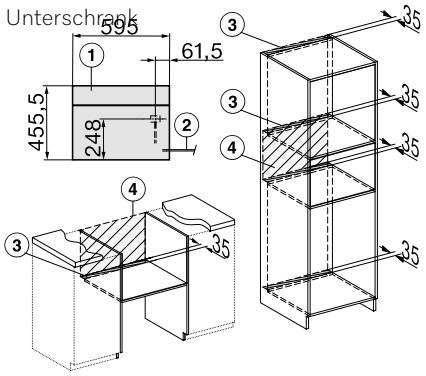

1) Ansicht von vorne,
2) Netzanschlussleitung, L=2.000 mm,
3) Lüftungsauschnitt min. 180 cm²,
4) kein Anschluss in diesem Bereich

Einbau im Hochschrank

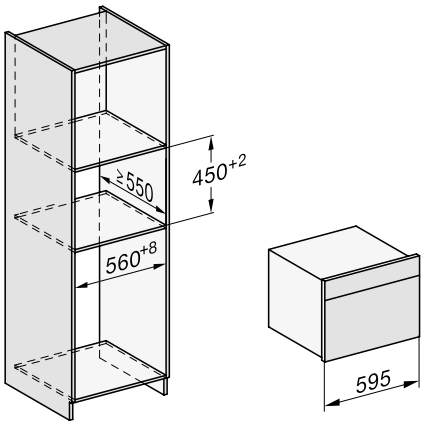

Einbau im Hochschrank mit 60er Kochgerät

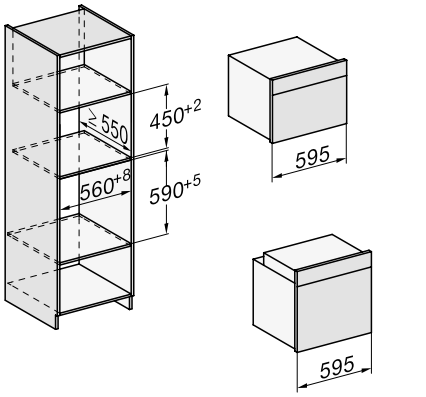

Dampfbacköfen DGC 7000 ArtLine mit Edelstahl-Garraum

Produktübersicht DGC 7445 HCX Pro Grifflos mit Frischwasseranschluss und Abwasseranschluss

Nischenhöhe
45er





DirectSensor | 47 l | MultiLingua | Sous-vide | Automatik-programme | DualSteam | Mix & Match | Liftblende | HydroClean | DirectWater Plus

Typ-/Verkaufsbezeichnung	DGC 7445 HCX Pro
Bauform und Design	
Kompakt-Dampfbackofen	◆
Grifflos	◆
Genussvorteile	
Klimasensor/Menügaren ohne Geschmacksübertragung	◆/◆
Tellergerichte zubereiten mit "Mix & Match"/Crisp function	◆/◆
Kabelloses Speisenthermometer/Speisenthermometer	–/–
Automatikprogramme mit individueller Anpassung des Garergebnisses	◆
Betriebsarten	
Dampfgaren/Sous-vide/Combigaren	◆/◆/◆
Heißluft plus/Eco Heißluft/Automatikprogramme	◆/◆/über 200
Ober-/Unterhitze/Oberhitze/Unterhitze	◆/◆/◆
Grill/Grill klein/Umluftgrill/Intensivbacken	◆/◆/◆/◆
Bedienkomfort	
Vernetzung mit Miele@Home	◆
Display	DirectSensor
Annäherungssensor MotionReact	–
SoftOpen/SoftClose	◆/–
MultiLingua	◆
Touch2Open/Motorisch öffnende und schließende Liftblende	◆/◆
Automatisches Menügaren mit Dampf/Mengenunabhängiges Garen	◆/◆
Tageszeitanzeige/Anzeige Datum/Kurzzeitwecker	◆/◆/◆
Programmierung Garzeitanfang/-ende/-dauer	◆/◆/◆
Ist-/Soll-/Vorschlagstemperatur	◆/◆/◆
Eigene Programme/Individuelle Einstellungen	20/◆
Effizienz und Nachhaltigkeit	
Energieeffizienzklasse (A+++-D)	A+
Pflegekomfort	
HydroClean	◆
Edelstahl-Front mit CleanSteel-Oberfläche	–
Edelstahl-Garraum mit Leinenstruktur	◆
Externer Dampferzeuger	◆
Pflegeprogramme Einweichen/Spülen/Trocknen	◆/◆/◆
CleanGlass-Tür	◆
Dampftechnologie und Wasserversorgung	
DualSteam/Frischwassertank Volumen in l	◆/1,4
Entnehmbarer Frischwassertank hinter Liftblende	◆
Entnehmbarer Kondensatbehälter hinter Liftblende	–
DirectWater Plus	◆
Sicherheit	
Gerätekühlsystem mit kühler Front	◆
Sicherheitsausschaltung/Inbetriebnahmesperre	◆/◆
Technische Daten	
XXL-Garraum/XL-Garraum/Garraumvolumen in l	–/◆/47
Garraumbeleuchtung	BrilliantLight
Temperaturregelung Backofenbetrieb in °C	30 – 230
Temperaturregelung Dampfgarbetrieb in °C	40 – 100
Nischenmaße in mm (B x H x T)	560 – 568 x 450 – 452 x 550
Gesamtanschlusswert in kW/Spannung in V /Absicherung in A	3,45/230/16
Mitgeliefertes Zubehör	
FlexiClip-Vollauszug mit PerefctClean	–
Universalblech-/Back- und Bratrost jeweils mit PerfectClean	1/1
Herausnehmbare Aufnahmegitter	1 Paar
Edelstahl-Garbehälter gelocht/ungelocht	1/1
Kochbuch/HydroClean Reiniger/Entkalkungstabletten	◆/1/2
Unverbindliche Servicepreis-Empfehlung in EUR inkl. MwSt.	
Graphitgrau	M.-Nr. 12100130 **3.499,–**
Brillantweiß	M.-Nr. 12100100 **3.499,–**
Obsidianschwarz	M.-Nr. 12100120 **3.499,–**
Obsidianschwarz Matt*	M.-Nr. 12305530 **3.499,–**

*** Lieferbar ab voraussichtlich Februar 2024**

Installation im Hochschrank/ Unterschrank

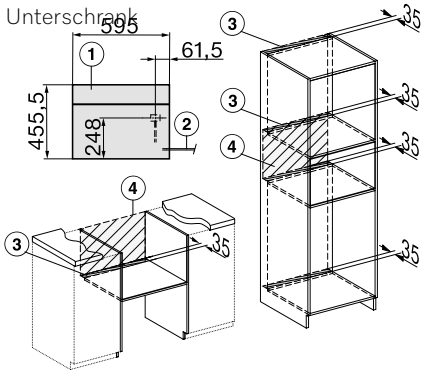

1) Ansicht von vorne,
2) Netzanschlussleitung, L=2.000 mm,
3) Lüftungsauschnitt min. 180 cm²,
4) kein Anschluss in diesem Bereich

Einbau im Hochschrank

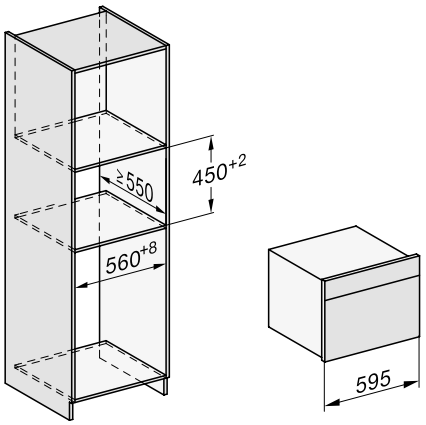

Einbau im Hochschrank mit 60er Kochgerät

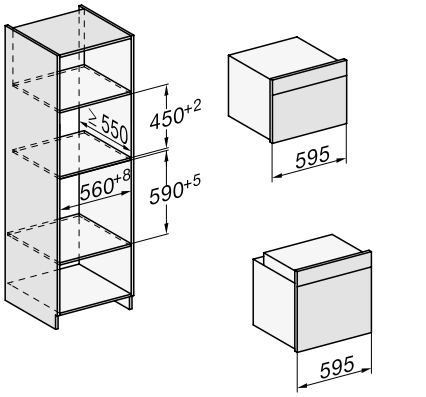

Stand: Oktober 2023

Dampfbacköfen DGC 7000 ArtLine mit Edelstahl-Garraum

Produktübersicht DGC 7840 HCX Pro Grifflos

Nischenhöhe
45er







Typ-/Verkaufsbezeichnung	DGC 7840 HCX Pro	
Bauform und Design		
Kompakt-Dampfbackofen	◆	
Grifflos	◆	
Genussvorteile		
Klimasensor/Menügaren ohne Geschmacksübertragung	◆/◆	
Tellergerichte zubereiten mit "Mix & Match"/Crisp function	◆/◆	
Kabelloses Speisenthermometer/Speisenthermometer	◆/–	
Automatikprogramme mit individueller Anpassung des Garergebnisses	◆	
Betriebsarten		
Dampfgaren/Sous-vide/Combigaren	◆/◆/◆	
Heißluft plus/Eco Heißluft/Automatikprogramme	◆/◆/über 200	
Ober-/Unterhitze/Oberhitze/Unterhitze	◆/◆/◆	
Grill/Grill klein/Umluftgrill/Intensivbacken	◆/◆/◆/◆	
Bedienkomfort		
Vernetzung mit Miele@Home	◆	
Display	M Touch	
Annäherungssensor MotionReact	◆	
SoftOpen/SoftClose	◆/–	
MultiLingua	◆	
Touch2Open/Motorisch öffnende und schließende Liftblende	◆/◆	
Automatisches Menügaren mit Dampf/Mengenunabhängiges Garen	◆/◆	
Tageszeitanzeige/Anzeige Datum/Kurzzeitwecker	◆/◆/◆	
Programmierung Garzeitanfang/-ende/-dauer	◆/◆/◆	
Ist-/Soll-/Vorschlagstemperatur	◆/◆/◆	
Eigene Programme/Individuelle Einstellungen	20/◆	
Effizienz und Nachhaltigkeit		
Energieeffizienzklasse (A+++-D)	A+	
Pflegekomfort		
HydroClean	◆	
Edelstahl-Front mit CleanSteel-Oberfläche	–	
Edelstahl-Garraum mit Leinenstruktur	◆	
Externer Dampferzeuger	◆	
Pflegeprogramme Einweichen/Spülen/Trocknen	◆/◆/◆	
CleanGlass-Tür	◆	
Dampftechnologie und Wasserversorgung		
DualSteam/Frischwassertank Volumen in l	◆/1,4	
Entnehmbarer Frischwassertank hinter Liftblende	◆	
Entnehmbarer Kondensatbehälter hinter Liftblende	◆	
DirectWater Plus	–	
Sicherheit		
Gerätekühlsystem mit kühler Front	◆	
Sicherheitsausschaltung/Inbetriebnahmesperre	◆/◆	
Technische Daten		
XXL-Garraum/XL-Garraum/Garraumvolumen in l	–/◆/47	
Garraumbeleuchtung	BrilliantLight	
Temperaturregelung Backofenbetrieb in °C	30 – 230	
Temperaturregelung Dampfgarbetrieb in °C	40 – 100	
Nischenmaße in mm (B x H x T)	560 – 568 x 450 – 452 x 550	
Gesamtanschlusswert in kW/Spannung in V /Absicherung in A	3,45/230/16	
Mitgeliefertes Zubehör		
FlexiClip-Vollauszug mit PerefctClean	1 Paar HFC 71	
Universalblech-/Back- und Bratrost jeweils mit PerfectClean	1/1	
Herausnehmbare Aufnahmegitter	1 Paar	
Edelstahl-Garbehälter gelocht/ungelocht	2/1	
Kochbuch/HydroClean Reiniger/Entkalkungstabletten	◆/1/2	
Unverbindliche Servicepreis-Empfehlung in EUR inkl. MwSt.		
Graphitgrau	M.-Nr. 12100650	**4.649,–**
Brillantweiß	M.-Nr. 12100630	**4.649,–**
Obsidianschwarz	M.-Nr. 12100640	**4.649,–**
Obsidianschwarz Matt*	M.-Nr. 12305560	**4.649,–**

*** Lieferbar ab voraussichtlich Februar 2024**

Installation im Hochschrank/ Unterschrank

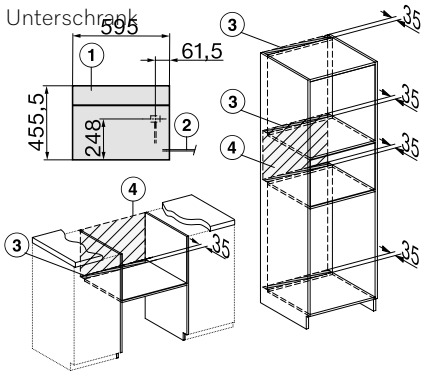

1) Ansicht von vorne,
2) Netzanschlussleitung, L=2.000 mm,
3) Lüftungsauschnitt min. 180 cm²,
4) kein Anschluss in diesem Bereich

Einbau im Hochschrank

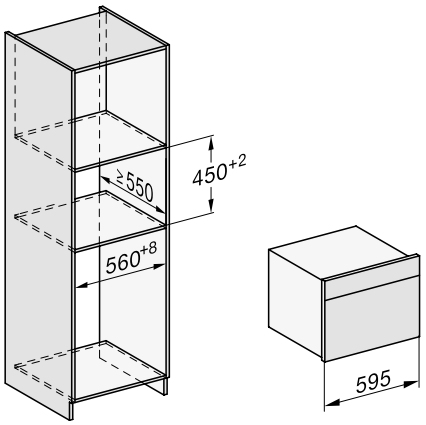

Einbau im Hochschrank mit 60er Kochgerät

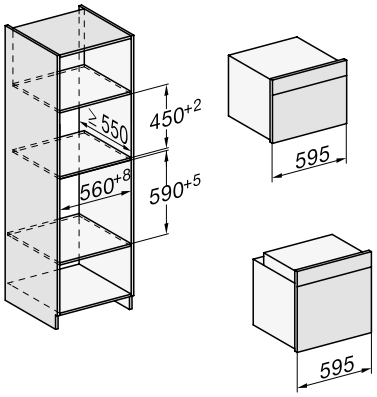

Kompakt-Dampfbacköfen DGC 7000 ArtLine mit Edelstahl-Garraum

Nischenhöhe
45er

Produktübersicht DGC 7845 HCX Pro Grifflos mit Frischwasseranschluss und Abwasseranschluss





M Touch | 47 l | MultiLingua | Sous-vide | Automatik-programme | DualSteam | Mix & Match | Liftblende | HydroClean | A+++ | DirectWater Plus

Typ-/Verkaufsbezeichnung	DGC 7845 HCX Pro	
Bauform und Design		
Kompakt-Dampfbackofen	◆	
Grifflos	◆	
Genussvorteile		
Klimasensor/Menügaren ohne Geschmacksübertragung	◆/◆	
Tellergerichte zubereiten mit "Mix & Match"/Crisp function	◆/◆	
Kabelloses Speisenthermometer/Speisenthermometer	◆/–	
Automatikprogramme mit individueller Anpassung des Garergebnisses	◆	
Betriebsarten		
Dampfgaren/Sous-vide/Combigaren	◆/◆/◆	
Heißluft plus/Eco Heißluft/Automatikprogramme	◆/◆/über 200	
Ober-/Unterhitze/Oberhitze/Unterhitze	◆/◆/◆	
Grill/Grill klein/Umluftgrill/Intensivbacken	◆/◆/◆/◆	
Bedienkomfort		
Vernetzung mit Miele@Home	◆	
Display	M Touch	
Annäherungssensor MotionReact	◆	
SoftOpen/SoftClose	◆/–	
MultiLingua	◆	
Touch2Open/Motorisch öffnende und schließende Liftblende	◆/◆	
Automatisches Menügaren mit Dampf/Mengenunabhängiges Garen	◆/◆	
Tageszeitanzeige/Anzeige Datum/Kurzzeitwecker	◆/◆/◆	
Programmierung Garzeitanfang/-ende/-dauer	◆/◆/◆	
Ist-/Soll-/Vorschlagstemperatur	◆/◆/◆	
Eigene Programme/Individuelle Einstellungen	20/◆	
Effizienz und Nachhaltigkeit		
Energieeffizienzklasse (A+++-D)	A+	
Pflegekomfort		
HydroClean	◆	
Edelstahl-Front mit CleanSteel-Oberfläche	–	
Edelstahl-Garraum mit Leinenstruktur	◆	
Externer Dampferzeuger	◆	
Pflegeprogramme Einweichen/Spülen/Trocknen	◆/◆/◆	
CleanGlass-Tür	◆	
Dampftechnologie und Wasserversorgung		
DualSteam/Frischwassertank Volumen in l	◆/1,4	
Entnehmbarer Frischwassertank hinter Liftblende	◆	
Entnehmbarer Kondensatbehälter hinter Liftblende	–	
DirectWater Plus	◆	
Sicherheit		
Gerätekühlsystem mit kühler Front	◆	
Sicherheitsausschaltung/Inbetriebnahmesperre	◆/◆	
Technische Daten		
XXL-Garraum/XL-Garraum/Garraumvolumen in l	–/◆/47	
Garraumbeleuchtung	BrilliantLight	
Temperaturregelung Backofenbetrieb in °C	30 – 230	
Temperaturregelung Dampfgarbetrieb in °C	40 – 100	
Nischenmaße in mm (B x H x T)	560 – 568 x 450 – 452 x 550	
Gesamtanschlusswert in kW/Spannung in V /Absicherung in A	3,45/230/16	
Mitgeliefertes Zubehör		
FlexiClip-Vollauszug mit PerefctClean	1 Paar HFC 71	
Universalblech-/Back- und Bratrost jeweils mit PerfectClean	1/1	
Herausnehmbare Aufnahmegitter	1 Paar	
Edelstahl-Garbehälter gelocht/ungelocht	2/1	
Kochbuch/HydroClean Reiniger/Entkalkungstabletten	◆/1/2	
Unverbindliche Servicepreis-Empfehlung in EUR inkl. MwSt.		
Graphitgrau	M.-Nr. 12100730	**4.849,–**
Brillantweiß	M.-Nr. 12100700	**4.849,–**
Obsidianschwarz	M.-Nr. 12100710	**4.849,–**
Obsidianschwarz Matt*	M.-Nr. 12305570	**4.849,–**

*** Lieferbar ab voraussichtlich Februar 2024**

Installation im Hochschrank/ Unterschrank

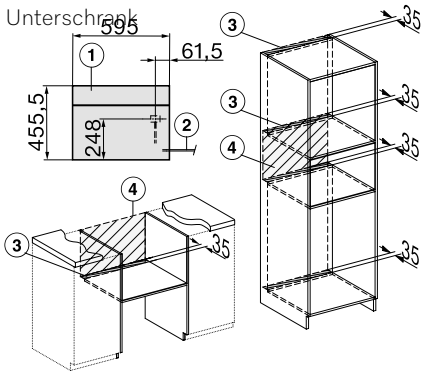

1) Ansicht von vorne,
2) Netzanschlussleitung, L=2.000 mm,
3) Lüftungsauschnitt min. 180 cm²,
4) kein Anschluss in diesem Bereich

Einbau im Hochschrank

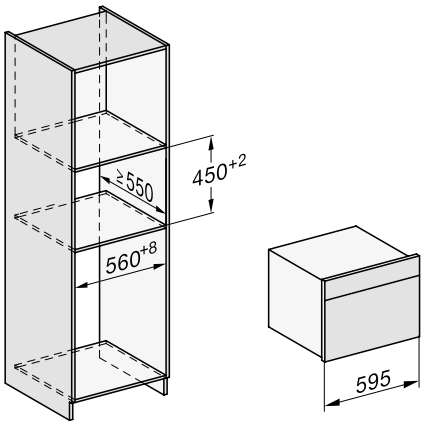

Einbau im Hochschrank mit 60er Kochgerät

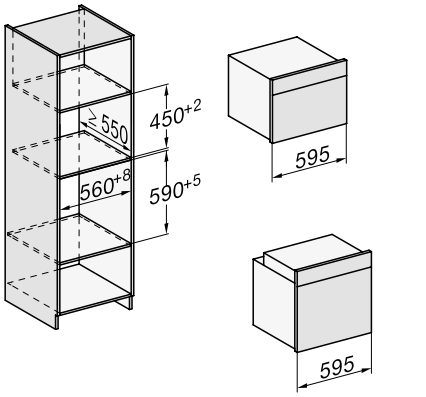

Einbau-Dampfbacköfen DGC 7000 ArtLine mit Edelstahl-Garraum

Nischenhöhe
60er

Produktübersicht DGC 7460 HCX Pro Grifflos





DirectSensor | 67 l | MultiLingua | Sous-vide | Automatik-programme | DualSteam | Mix & Match | Liftblende | HydroClean | A+

Typ-/Verkaufsbezeichnung	DGC 7460 HCX Pro
Bauform und Design	
Dampfbackofen	◆
Grifflos	◆
Genussvorteile	
Klimasensor/Menügaren ohne Geschmacksübertragung	◆/◆
Tellergerichte zubereiten mit "Mix & Match"/Crisp function	◆/◆
Kabelloses Speisenthermometer/Speisenthermometer	–/–
Automatikprogramme mit individueller Anpassung des Garergebnisses	◆
Betriebsarten	
Dampfgaren/Sous-vide/Combigaren	◆/◆/◆
Heißluft plus/Eco Heißluft/Automatikprogramme	◆/◆/über 200
Ober-/Unterhitze/Oberhitze/Unterhitze	◆/◆/◆
Grill/Grill klein/Umluftgrill/Intensivbacken	◆/◆/◆/◆
Bedienkomfort	
Vernetzung mit Miele@Home	◆
Display	DirectSensor
Annäherungssensor MotionReact	–
SoftOpen/SoftClose	◆/–
MultiLingua	◆
Touch2Open/Motorisch öffnende und schließende Liftblende	◆/◆
Automatisches Menügaren mit Dampf/Mengenunabhängiges Garen	◆/◆
Tageszeitanzeige/Anzeige Datum/Kurzzeitwecker	◆/◆/◆
Programmierung Garzeitanfang/-ende/-dauer	◆/◆/◆
Ist-/Soll-/Vorschlagstemperatur	◆/◆/◆
Eigene Programme/Individuelle Einstellungen	20/◆
Effizienz und Nachhaltigkeit	
Energieeffizienzklasse (A+++-D)	A+
Pflegekomfort	
HydroClean	◆
Edelstahl-Front mit CleanSteel-Oberfläche	–
Edelstahl-Garraum mit Leinenstruktur	◆
Externer Dampferzeuger	◆
Pflegeprogramme Einweichen/Spülen/Trocknen	◆/◆/◆
CleanGlass-Tür	◆
Dampftechnologie und Wasserversorung	
DualSteam/Frischwassertank Volumen in l	◆/1,4
Entnehmbarer Frischwassertank hinter Liftblende	◆
Entnehmbarer Kondensatbehälter hinter Liftblende	◆
DirectWater Plus	–
Sicherheit	
Gerätekühlsystem mit kühler Front	◆
Sicherheitsausschaltung/Inbetriebnahmesperre	◆/◆
Technische Daten	
XXL-Garraum/XL-Garraum/Garraumvolumen in l	◆/-/67
Garraumbeleuchtung	BrilliantLight
Temperaturregelung Backofenbetrieb in °C	30 – 230
Temperaturregelung Dampfgarbetrieb in °C	40 – 100
Nischenmaße in mm (B x H x T)	560 – 568 x 590 - 595 x 550
Gesamtanschlusswert in kW/Spannung in V /Absicherung in A	3,45/230/16
Mitgeliefertes Zubehör	
FlexiClip-Vollauszug mit PerefctClean	–
Universalblech-/Back- und Bratrost jeweils mit PerfectClean	1/1
Herausnehmbare Aufnahmegitter	1 Paar
Edelstahl-Garbehälter gelocht/ungelocht	1/1
Kochbuch/HydroClean Reiniger/Entkalkungstabletten	◆/1/2
Unverbindliche Servicepreis-Empfehlung in EUR inkl. MwSt.	
Graphitgrau	M.-Nr. 12100210 **3.899,–**
Brillantweiß	M.-Nr. 12100190 **3.899,–**
Obsidianschwarz	M.-Nr. 12100200 **3.899,–**
Obsidianschwarz Matt*	M.-Nr. 12305540 **3.899,–**

*** Lieferbar ab voraussichtlich Februar 2024**

Installation im Hochschrank/ Unterschrank

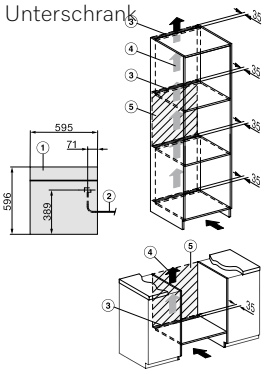

1) Ansicht von vorne,
2) Netzanschlussleitung, L=2.000 mm,
3) Lüftungsauschnitt min. 180 cm²,
4) kein Anschluss in diesem Bereich

Einbau im Hochschrank

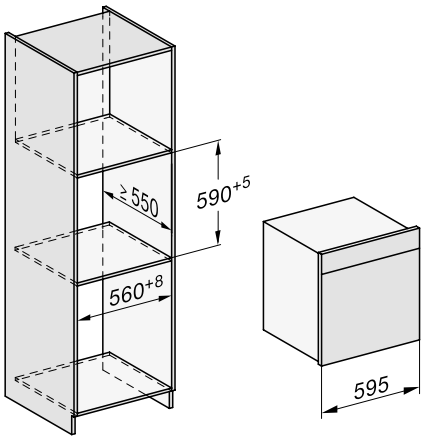

Einbau im Hochschrank mit 45er Kochgerät

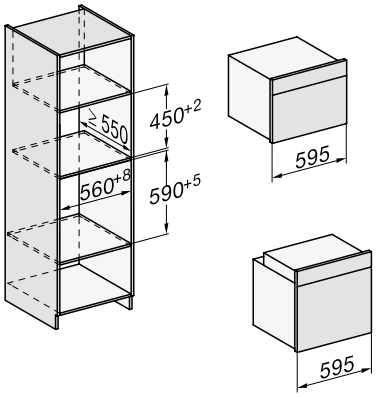

Einbau-Dampfbacköfen DGC 7000 ArtLine mit Edelstahl-Garraum

Nischenhöhe
60er

Produktübersicht DGC 7465 HCX Pro Grifflos mit Frischwasseranschluss und Abwasseranschluss





DirectSensor | 67 l | MultiLingua | Sous-vide | Automatik-programme | DualSteam | Mix & Match | Liftblende | HydroClean | A | DirectWater Plus

Typ-/Verkaufsbezeichnung	DGC 7465 HCX Pro	
Bauform und Design		
Dampfbackofen	◆	
Grifflos	◆	
Genussvorteile		
Klimasensor/Menügaren ohne Geschmacksübertragung	◆/◆	
Tellergerichte zubereiten mit "Mix & Match"/Crisp function	◆/◆	
Kabelloses Speisenthermometer/Speisenthermometer	–/–	
Automatikprogramme mit individueller Anpassung des Garergebnisses	◆	
Betriebsarten		
Dampfgaren/Sous-vide/Combigaren	◆/◆/◆	
Heißluft plus/Eco Heißluft/Automatikprogramme	◆/◆/über 200	
Ober-/Unterhitze/Oberhitze/Unterhitze	◆/◆/◆	
Grill/Grill klein/Umluftgrill/Intensivbacken	◆/◆/◆/◆	
Bedienkomfort		
Vernetzung mit Miele@Home	◆	
Display	DirectSensor	
Annäherungssensor MotionReact	–	
SoftOpen/SoftClose	◆/–	
MultiLingua	◆	
Touch2Open/Motorisch öffnende und schließende Liftblende	◆/◆	
Automatisches Menügaren mit Dampf/Mengenunabhängiges Garen	◆/◆	
Tageszeitanzeige/Anzeige Datum/Kurzzeitwecker	◆/◆/◆	
Programmierung Garzeitanfang/-ende/-dauer	◆/◆/◆	
Ist-/Soll-/Vorschlagstemperatur	◆/◆/◆	
Eigene Programme/Individuelle Einstellungen	20/◆	
Effizienz und Nachhaltigkeit		
Energieeffizienzklasse (A+++-D)	A+	
Pflegekomfort		
HydroClean	◆	
Edelstahl-Front mit CleanSteel-Oberfläche	–	
Edelstahl-Garraum mit Leinenstruktur	◆	
Externer Dampferzeuger	◆	
Pflegeprogramme Einweichen/Spülen/Trocknen	◆/◆/◆	
CleanGlass-Tür	◆	
Dampftechnologie und Wasserversorgung		
DualSteam/Frischwassertank Volumen in l	◆/1,4	
Entnehmbarer Frischwassertank hinter Liftblende	◆	
Entnehmbarer Kondensatbehälter hinter Liftblende	–	
DirectWater Plus	◆	
Sicherheit		
Gerätekühlsystem mit kühler Front	◆	
Sicherheitsausschaltung/Inbetriebnahmesperre	◆/◆	
Technische Daten		
XXL-Garraum/XL-Garraum/Garraumvolumen in l	◆/–/67	
Garraumbeleuchtung	BrilliantLight	
Temperaturregelung Backofenbetrieb in °C	30 – 230	
Temperaturregelung Dampfgarbetrieb in °C	40 – 100	
Nischenmaße in mm (B x H x T)	560 – 568 x 590 – 595 x 550	
Gesamtanschlusswert in kW/Spannung in V /Absicherung in A	3,45/230/16	
Mitgeliefertes Zubehör		
FlexiClip-Vollauszug mit PerefctClean	–	
Universalblech-/Back- und Bratrost jeweils mit PerfectClean	1/1	
Herausnehmbare Aufnahmegitter	1 Paar	
Edelstahl-Garbehälter gelocht/ungelocht	1/1	
Kochbuch/HydroClean Reiniger/Entkalkungstabletten	◆/1/2	
Unverbindliche Servicepreis-Empfehlung in EUR inkl. MwSt.		
Graphitgrau	M.-Nr. 12100360	**4.099,–**
Brillantweiß	M.-Nr. 12100330	**4.099,–**
Obsidianschwarz	M.-Nr. 12100340	**4.099,–**
Obsidianschwarz Matt*	M.-Nr. 12305550	**4.099,–**

*** Lieferbar ab voraussichtlich Februar 2024**

Installation im Hochschrank/ Unterschrank

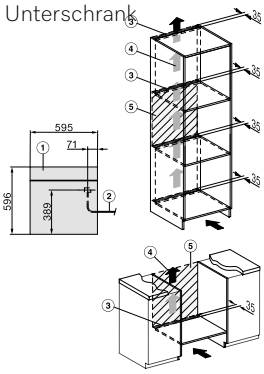

1) Ansicht von vorne,
2) Netzanschlussleitung, L=2.000 mm,
3) Lüftungsauschnitt min. 180 cm²,
4) kein Anschluss in diesem Bereich

Einbau im Hochschrank

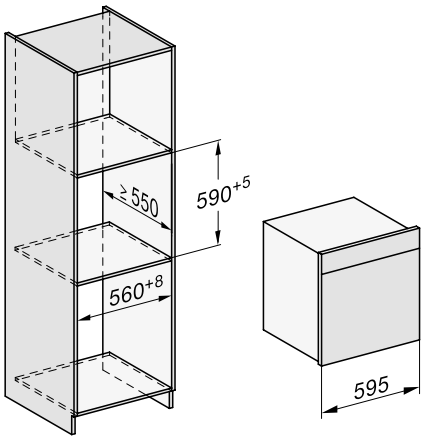

Einbau im Hochschrank mit 45er Kochgerät

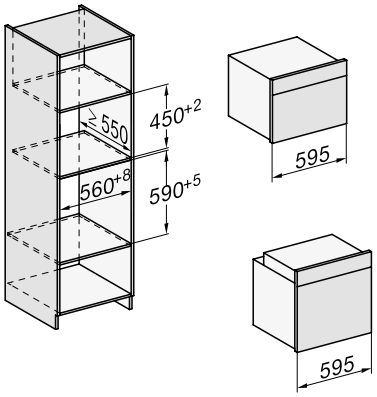

Stand: Oktober 2023

Einbau-Dampfbacköfen DGC 7000 ArtLine mit Edelstahl-Garraum

Nischenhöhe
60er

Produktübersicht DGC 7860 HCX Pro Grifflos





M Touch | 67 l | MultiLingua | Sous-vide | Automatik-programme | DualSteam | Mix & Match | Liftblende | HydroClean | A+

Typ-/Verkaufsbezeichnung	DGC 7860 HCX Pro	
Bauform und Design		
Dampfbackofen	◆	
Grifflos	◆	
Genussvorteile		
Klimasensor/Menügaren ohne Geschmacksübertragung	◆/◆	
Tellergerichte zubereiten mit "Mix & Match"/Crisp function	◆/◆	
Kabelloses Speisenthermometer/Speisenthermometer	◆/–	
Automatikprogramme mit individueller Anpassung des Garergebnisses	◆	
Betriebsarten		
Dampfgaren/Sous-vide/Combigaren	◆/◆/◆	
Heißluft plus/Eco Heißluft/Automatikprogramme	◆/◆/über 200	
Ober-/Unterhitze/Oberhitze/Unterhitze	◆/◆/◆	
Grill/Grill klein/Umluftgrill/Intensivbacken	◆/◆/◆/◆	
Bedienkomfort		
Vernetzung mit Miele@Home	◆	
Display	M Touch	
Annäherungssensor MotionReact	◆	
SoftOpen/SoftClose	◆/–	
MultiLingua	◆	
Touch2Open/Motorisch öffnende und schließende Liftblende	◆/◆	
Automatisches Menügaren mit Dampf/Mengenunabhängiges Garen	◆/◆	
Tageszeitanzeige/Anzeige Datum/Kurzzeitwecker	◆/◆/◆	
Programmierung Garzeitanfang/-ende/-dauer	◆/◆/◆	
Ist-/Soll-/Vorschlagstemperatur	◆/◆/◆	
Eigene Programme/Individuelle Einstellungen	20/◆	
Effizienz und Nachhaltigkeit		
Energieeffizienzklasse (A+++-D)	A+	
Pflegekomfort		
HydroClean	◆	
Edelstahl-Front mit CleanSteel-Oberfläche	–	
Edelstahl-Garraum mit Leinenstruktur	◆	
Externer Dampferzeuger	◆	
Pflegeprogramme Einweichen/Spülen/Trocknen	◆/◆/◆	
CleanGlass-Tür	◆	
Dampftechnologie und Wasserversorgung		
DualSteam/Frischwassertank Volumen in l	◆/1,4	
Entnehmbarer Frischwassertank hinter Liftblende	◆	
Entnehmbarer Kondensatbehälter hinter Liftblende	◆	
DirectWater Plus	–	
Sicherheit		
Gerätekühlsystem mit kühler Front	◆	
Sicherheitsausschaltung/Inbetriebnahmesperre	◆/◆	
Technische Daten		
XXL-Garraum/XL-Garraum/Garraumvolumen in l	◆/–/67	
Garraumbeleuchtung	BrilliantLight	
Temperaturregelung Backofenbetrieb in °C	30 – 230	
Temperaturregelung Dampfgarbetrieb in °C	40 – 100	
Nischenmaße in mm (B x H x T)	560 – 568 x 590 - 595 x 550	
Gesamtanschlusswert in kW/Spannung in V /Absicherung in A	3,45/230/16	
Mitgeliefertes Zubehör		
FlexiClip-Vollauszug mit PerefctClean	1 Paar HFC 71	
Universalblech-/Back- und Bratrost jeweils mit PerfectClean	1/1	
Herausnehmbare Aufnahmegitter	1 Paar	
Edelstahl-Garbehälter gelocht/ungelocht	2/1	
Kochbuch/HydroClean Reiniger/Entkalkungstabletten	◆/1/2	
Unverbindliche Servicepreis-Empfehlung in EUR inkl. MwSt.		
Graphitgrau	M.-Nr. 12100900	**5.249,–**
Brillantweiß	M.-Nr. 12100880	**5.249,–**
Obsidianschwarz	M.-Nr. 12100890	**5.249,–**
Obsidianschwarz Matt*	M.-Nr. 12305580	**5.249,–**

*** Lieferbar ab voraussichtlich Februar 2024**

Installation im Hochschrank/ Unterschrank

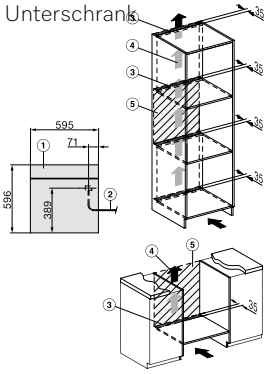

1) Ansicht von vorne,
2) Netzanschlussleitung, L=2.000 mm,
3) Lüftungsauschnitt min. 180 cm²,
4) kein Anschluss in diesem Bereich

Einbau im Hochschrank

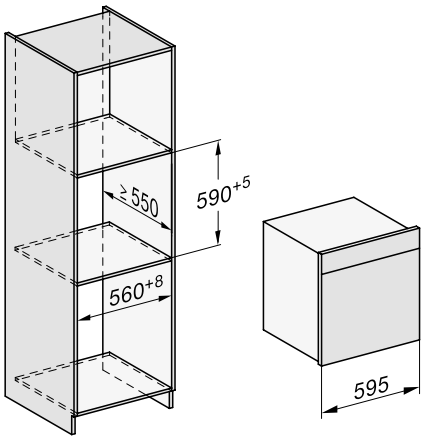

Einbau im Hochschrank mit 45er Kochgerät

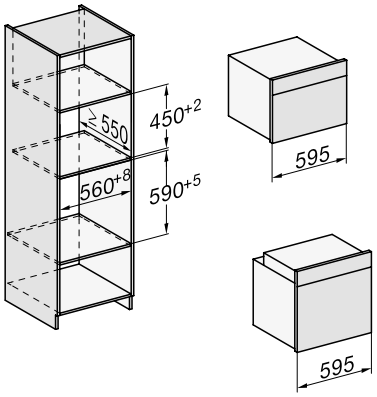

Einbau-Dampfbacköfen DGC 7000 ArtLine mit Edelstahl-Garraum

Nischenhöhe
60er

Produktübersicht DGC 7865 HCX Pro Grifflos mit Frischwasseranschluss und Abwasseranschluss





M Touch | 67 l | MultiLingua | Sous-vide | Automatik-programme | DualSteam | Mix & Match | Liftblende | HydroClean | A+++ | DirectWater Plus

Typ-/Verkaufsbezeichnung	DGC 7865 HCX Pro	
Bauform und Design		
Dampfbackofen	◆	
Grifflos	◆	
Genussvorteile		
Klimasensor/Menügaren ohne Geschmacksübertragung	◆/◆	
Tellergerichte zubereiten mit "Mix & Match"/Crisp function	◆/◆	
Kabelloses Speisenthermometer/Speisenthermometer	◆/–	
Automatikprogramme mit individueller Anpassung des Garergebnisses	◆	
Betriebsarten		
Dampfgaren/Sous-vide/Combigaren	◆/◆/◆	
Heißluft plus/Eco Heißluft/Automatikprogramme	◆/◆/über 200	
Ober-/Unterhitze/Oberhitze/Unterhitze	◆/◆/◆	
Grill/Grill klein/Umluftgrill/Intensivbacken	◆/◆/◆/◆	
Bedienkomfort		
Vernetzung mit Miele@Home	◆	
Display	M Touch	
Annäherungssensor MotionReact	◆	
SoftOpen/SoftClose	◆/–	
MultiLingua	◆	
Touch2Open/Motorisch öffnende und schließende Liftblende	◆/◆	
Automatisches Menügaren mit Dampf/Mengenunabhängiges Garen	◆/◆	
Tageszeitanzeige/Anzeige Datum/Kurzzeitwecker	◆/◆/◆	
Programmierung Garzeitanfang/-ende/-dauer	◆/◆/◆	
Ist-/Soll-/Vorschlagstemperatur	◆/◆/◆	
Eigene Programme/Individuelle Einstellungen	20/◆	
Effizienz und Nachhaltigkeit		
Energieeffizienzklasse (A+++-D)	A+	
Pflegekomfort		
HydroClean	◆	
Edelstahl-Front mit CleanSteel-Oberfläche	◆	
Edelstahl-Garraum mit Leinenstruktur	◆	
Externer Dampferzeuger	◆	
Pflegeprogramme Einweichen/Spülen/Trocknen	◆/◆/◆	
CleanGlass-Tür	◆	
Dampftechnologie und Wasserversorgung		
DualSteam/Frischwassertank Volumen in l	◆/1,4	
Entnehmbarer Frischwassertank hinter Liftblende	◆	
Entnehmbarer Kondensatbehälter hinter Liftblende	–	
DirectWater Plus	◆	
Sicherheit		
Gerätekühlsystem mit kühler Front	◆	
Sicherheitsausschaltung/Inbetriebnahmesperre	◆/◆	
Technische Daten		
XXL-Garraum/XL-Garraum/Garraumvolumen in l	◆/–/67	
Garraumbeleuchtung	BrilliantLight	
Temperaturregelung Backofenbetrieb in °C	30 – 230	
Temperaturregelung Dampfgarbetrieb in °C	40 – 100	
Nischenmaße in mm (B x H x T)	560 – 568 x 590 - 595 x 550	
Gesamtanschlusswert in kW/Spannung in V /Absicherung in A	3,45/230/16	
Mitgeliefertes Zubehör		
FlexiClip-Vollauszug mit PerefctClean	1 Paar HFC 71	
Universalblech-/Back- und Bratrost jeweils mit PerfectClean	1/1	
Herausnehmbare Aufnahmegitter	1 Paar	
Edelstahl-Garbehälter gelocht/ungelocht	2/1	
Kochbuch/HydroClean Reiniger/Entkalkungstabletten	◆/1/2	
Unverbindliche Servicepreis-Empfehlung in EUR inkl. MwSt.		
Graphitgrau	M.-Nr. 12100980	**5.449,–**
Brillantweiß	M.-Nr. 12100960	**5.449,–**
Obsidianschwarz	M.-Nr. 12100970	**5.449,–**
Obsidianschwarz Matt*	M.-Nr. 12305590	**5.449,–**

*** Lieferbar ab voraussichtlich Februar 2024**

Installation im Hochschrank/ Unterschrank

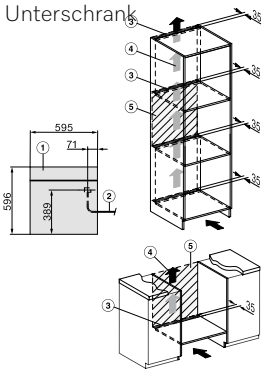

1) Ansicht von vorne,
2) Netzanschlussleitung, L=2.000 mm,
3) Lüftungsauschnitt min. 180 cm²,
4) kein Anschluss in diesem Bereich

Einbau im Hochschrank

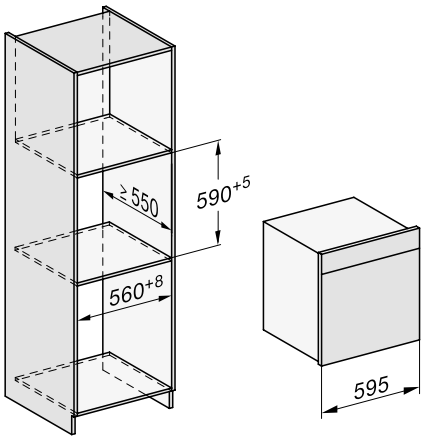

Einbau im Hochschrank mit 45er Kochgerät

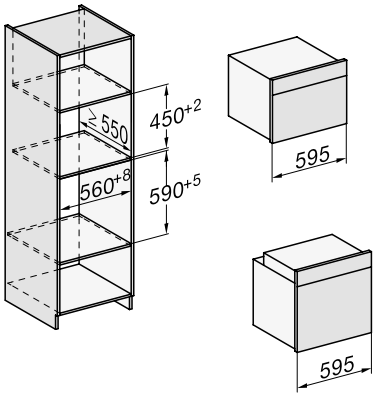

Stand: Oktober 2023

Welches Icon bedeutet was?

Alle Symbole für Einbau-Kaffeevollautomaten auf einen Blick



Bedienphilosophie
Intuitive Steuerung per Fingertipp



Direkte Anwahl von Getränkespezialitäten über Touch-Sensor, Anzeige über 4-zeiliges Textdisplay



AromaticSystemFresh
Das innovative Mahlwerk mahlt die Bohnen für jeden Kaffee immer frisch.



MultiLingua
Im Display können Sie diverse Sprachen einstellen, damit Sie alle Informationen bestens verstehen.



Cupsensor
Erkennt die Tassenhöhe und fährt den Zentralauslauf in die richtige Position



OneTouch for Two
Zeitgleiche Zubereitung von zwei köstlichen Kaffeespezialitäten mit einem einfachen Knopfdruck



DirectWater
Gerät ist auf einen Frischwassanschluss umschaltbar



CoffeeSelect
In drei separaten Bohnenbehältern finden verschiedene Bohnensorten Platz.



AutoClean
Patentierte[1)], automatische Reinigung von Milchleitungen und Entfettung der Brüheinheit



AutoDescale
Patentierte[2)], automatische Entkalkung für mehr Komfort

[1)] Patent: DE 10214113160, 10214113161
[2)] Patent: EP 2705783, 2705784, US 9370271

Einbau-Kaffeevollautomaten mit Bohnensystem

Produktübersicht CVA 7440

Nischenhöhe
45er





DirectSensor | Aromatic System Fresh | MultiLingua | CupSensor | OneTouch for Two

Typ-/Verkaufsbezeichnung	CVA 7440	
Bauform und Design		
kombinierbar mit ContourLine/PureLine/VitroLine	◆	
Genussvorteile		
AromaticSystemFresh/CoffeeSelect	◆/–	
OneTouch-(for Two) Zubereitung	◆	
aromaschonendes Edelstahl-Kegelmahlwerk/Mahlgrad einstellbar	◆/◆	
Genießerprofile programmierbar	10	
Mahlmenge/Wassermenge/Temperatur programmierbar	◆/◆/◆	
Milchmenge/Milchschaummenge/Vorbrühen programierbar	◆/◆/◆	
Getränkespezialitäten		
Wählbare Getränkemengen einstellbar	20 – 300 ml	
Ristretto/Espresso/Kaffee/Kaffee lang	◆/◆/◆/◆	
Cappuccino/Latte macchiato/Cappuccino italiano	◆/◆/◆	
Espresso macchiato/Caffè Americano/Long black	◆/◆/◆	
Flat white/Café au lait/Caffè Latte	◆/◆/◆	
Heiße Milch/Milchschaum/Heißwasser	◆/◆/◆	
Schwarzer Tee/Kräutertee/Früchtetee/Grüner Tee	◆/◆/◆/◆	
Weißer Tee/Japan Tee/Warmwasser/Chai Latte	◆/◆/◆/◆	
Kaffeekanne/Teekanne	◆/◆	
DoubleShot-Funktion/Doppelbezug	◆/◆	
Expertenmodus (Veränderung der Mengen im laufenden Bezug)	◆	
Bedienkomfort		
Display/MultiLingua	DirectSensor/◆	
CupSensor, motorisch höhenverstellbarer Getränkeauslauf	40 – 165 mm	
PerformanceMode	◆	
BrilliantLight (Auslauf)/EasyClickMilchgefäß	◆/◆	
ComfortDoor (120° - Auslieferzustand)/(ohne Begrenzer 170° möglich)	◆	
Zwei entnehmbarer Bohnenbehälter	300 g/300 g	
Fassungsvermögen Wassertank/Milchbehälter	2.700 ml/700 ml	
Fassungsvermögen Restebehälter á 14 g/Abtropfschale	17 Stück/1.600 ml	
Anzeige Datum/Tageszeitanzeige (12h-24h Anzeige)	◆/◆	
Einschaltzeit- und Ausschaltzeit programmierbar	◆	
Stand-by-Zeit programmierbar	◆	
Pflegekomfort		
Komfortable Reinigungsprogramme/Manuelle Entkalkung	◆/◆	
Automatische Spülfunktion/Wasserhärte einstellbar	◆/◆	
Automatische Spülung der Milchleitung aus dem Wassertank	◆	
ComfortClean - Geschirrspülertaugliche Bauteile	◆	
Entnehmbare Milchleitung/Entnehmbare Brüheinheit	◆/◆	
Hausgeräte-Vernetzung		
Miele@home/MobileControl	◆/◆	
RemoteService/WiFiConn@ct	◆/◆	
Sicherheit		
Inbetriebnahmesperre	◆	
Technische Daten		
Nische (B x H x T) in mm	560 – 568 x 450 – 452 x mind. 500	
Gesamtanschlusswert in kW/Spannung in V/Absicherung in A	1,45/220 – 240/10	
Mitgeliefertes Zubehör		
Milchbehälter - Glas (EasyClick-Milksystem)	◆	
Entkalkungstabletten/Brüheinheit- und Milchleitungsreiniger	◆/◆	
250 g Miele Kaffee CAFÉ CREMA/ONE FOR ALL	◆/–	
Unverbindliche Servicepreis-Empfehlung in EUR inkl. MwSt.		
Graphitgrau	M.-Nr. 11164080	**3.379,–**
Brillantweiß	M.-Nr. 11164030	**3.379,–**
Obsidianschwarz	M.-Nr. 11164050	**3.379,–**
Obsidianschwarz Matt*	M.-Nr. 12384590	**3.379,–**

*** Lieferbar ab voraussichtlich Februar 2024**

Installation

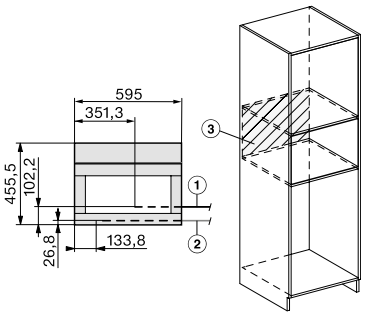

1) Netzanschlussleitung, L=2000 mm
3) kein Wasser-/ELT-Anschluss in diesem Bereich

Einbau im Hochschrank

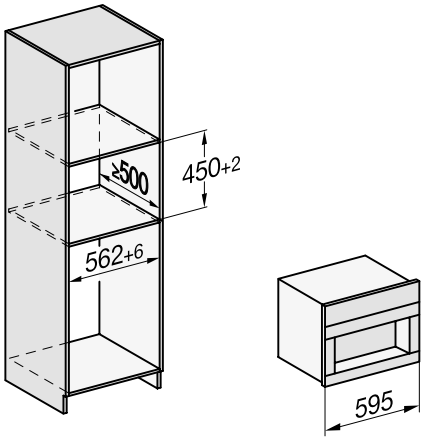

Stand: Oktober 2023

Einbau-Kaffeevollautomaten mit Bohnensystem

Produktübersicht CVA 7845 mit Frischwasseranschluss

Nischenhöhe
45er







Typ-/Verkaufsbezeichnung	CVA 7845	
Bauform und Design		
kombinierbar mit ContourLine/PureLine/VitroLine	◆	
Genussvorteile		
AromaticSystemFresh/CoffeeSelect	◆/◆	
OneTouch-(for Two) Zubereitung	◆	
aromaschonendes Edelstahl-Kegelmahlwerk/Mahlgrad einstellbar	◆/◆	
Genießerprofile programmierbar	10	
Mahlmenge/Wassermenge/Temperatur programmierbar	◆/◆/◆	
Milchmenge/Milchschaummenge/Vorbrühen programierbar	◆/◆/◆	
Getränkespezialitäten		
Wählbare Getränkemengen einstellbar	20 – 300 ml	
Ristretto/Espresso/Kaffee/Kaffee lang	◆/◆/◆/◆	
Cappuccino/Latte macchiato/Cappuccino italiano	◆/◆/◆	
Espresso macchiato/Caffè Americano/Long black	◆/◆/◆	
Flat white/Café au lait/Caffè Latte	◆/◆/◆	
Heiße Milch/Milchschaum/Heißwasser	◆/◆/◆	
Schwarzer Tee/Kräutertee/Früchtetee/Grüner Tee	◆/◆/◆/◆	
Weißer Tee/Japan Tee/Warmwasser/Chai Latte	◆/◆/◆/◆	
Kaffeekanne/Teekanne	◆/◆	
DoubleShot-Funktion/Doppelbezug	◆/◆	
Expertenmodus (Veränderung der Mengen im laufenden Bezug)	◆	
Bedienkomfort		
Display/MultiLingua	M Touch/◆	
CupSensor, motorisch höhenverstellbarer Getränkeauslauf	40 – 165 mm	
DirectWater (Frischwasseranschluss)	◆	
PerformanceMode/MotionReact - Display, Licht an bei Annäherung	◆/◆	
MyMiele/Hilfe-Funktion	◆/◆	
BrilliantLight (Auslauf)/EasyClickMilchgefäß/ Nischenbeleuchtung Brüheinheit	◆/◆/◆	
ComfortDoor (120° - Auslieferzustand)/(ohne Begrenzer 170° möglich)	◆	
Zwei entnehmbarer Bohnenbehälter	300 g/150 g/150 g	
Fassungsvermögen Wassertank/Milchbehälter	2.700 ml/700 ml	
Fassungsvermögen Restebehälter á 14 g/Abtropfschale	17 Stück/1.600 ml	
Anzeige Datum/Tageszeitanzeige (12h-24h Anzeige)	◆/◆	
Einschaltzeit- und Ausschaltzeit programmierbar	◆	
Stand-by-Zeit programmierbar	◆	
Pflegekomfort		
Komfortable Reinigungsprogramme/AutoDescale (automatische Entkalkung)/AutoClean (Automatische Reinigung)	◆/◆/◆	
Automatische Spülfunktion/Wasserhärte einstellbar	◆/◆	
Automatische Spülung der Milchleitung aus dem Wassertank	◆	
ComfortClean - Geschirrspülertaugliche Bauteile	◆	
Entnehmbare Milchleitung/Entnehmbare Brüheinheit	◆/◆	
Hausgeräte-Vernetzung		
Miele@home/MobileControl	◆/◆	
RemoteService/WiFiConn@ct/SuperVision Anzeige	◆/◆/◆	
Sicherheit		
Inbetriebnahmesperre	◆	
Technische Daten		
Nische (B x H x T) in mm	560 – 568 x 450 – 452 x mind. 550	
Gesamtanschlusswert in kW/Spannung in V/Absicherung in A	1,45/220 – 240/10	
Mitgeliefertes Zubehör		
Milchbehälter - Glas (EasyClick-Milksystem)	◆	
Entkalkungstabletten/Kartusche automatische Entkalkung + Reinigung	◆/◆	
250 g Miele Kaffee CAFÉ CREMA/ONE FOR ALL	◆/◆	
Unverbindliche Servicepreis-Empfehlung in EUR inkl. MwSt.		
Graphitgrau	M.-Nr. 11164170	**4.499,–**
Brillantweiß	M.-Nr. 11164130	**4.499,–**
Obsidianschwarz	M.-Nr. 11164150	**4.499,–**
Obsidianschwarz Matt*	M.-Nr. 12384600	**4.499,–**

*** Lieferbar ab voraussichtlich Februar 2024**

Frischwasseranschluss kann auch deaktiviert und nur mit Wassertank betrieben werden! Planungshinweis: Eine Verlängerung des Zulaufschlauchs ist nicht zulässig.

Installation

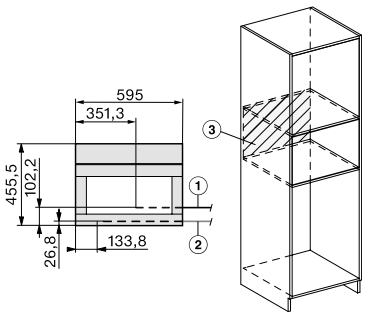

1) Netzanschlussleitung, L=2000 mm
2) Wasserzulaufschlauch, L=1500 mm
3) kein Wasser-/ELT-Anschluss in diesem Bereich

Einbau im Hochschrank

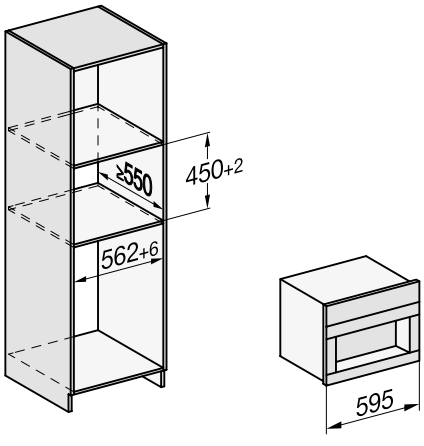

Miele

Einbau-Herde/ Kombinations-Kochfelder

Planungsunterlagen
Classic-Partner-Programm

Stand: 1. Oktober 2023

Miele. Immer Besser.



Einbau-Herde/Kombinations-Kochfelder

Inhaltsverzeichnis

Blendenübersicht	**3/HE**
Farbvarianten und Kombinationstabelle	**4/HE**
Mehrausstattungsübersicht	**5/HE**
Set-Beispiele Herde/Kochfelder	**8/HE**
Alle Symbole auf einen Blick	**12/HE**
Produktübersicht Einbau-Herde	
Einbau-Herde H 2000 Active mit 76 Liter Garraum	13/HE
Produktübersicht Kombinations-Kochfelder	
Kombinations-Kochfelder Elektro	22/HE
Kombinations-Kochfelder Induktion	30/HE
Zubehör-, Reinigungs- und Pflegeprodukte	**34/HE**

Einbau-Herde

Blendenübersicht



EasyControl

H 2266-1 E/H 2266-1 I/H2268-1E

siehe Seiten 13, 15 und 16/HE



EasyControl

H 2266-1 EP/H 2268-1 EP

siehe Seiten 14 und 17/HE



EasyControl

H 2456 E/H 2456 i/ H 2458 E

siehe Seiten 18, 19 und 20/HE



EasyControl

H 2458 EP

siehe Seite 21/HE

Stand: Oktober 2023

Einbau-Herde

Farbvarianen Active und Kombinationstabelle

H 22xx-1 Active



Edelstahl CleanSteel-Blende mit Glasfront in Obsidianschwarz und Aluminiumgriff im Edelstahl-Look

H 24xx Active



Edelstahl CleanSteel-Blende mit Glasfront in Obsidianschwarz und Aluminiumgriff im Edelstahl-Look

Einbau-Herde/Kombinations-Kochfelder

Kombinationstabelle

Kombinationstabelle
für Einbau-Herde und Kombinations-Kochfelder

	KM 6012 – KM 6031	KM 7003/7004/7005/7063
H 2266-1/2268-1 E und EP	◆	–
H 2266-1 I	–	◆

	KM 6012 – KM 6031	KM 7004/7005/7063
H 2456 E/H 2458 E/H 2458 EP	◆	–
H 2456 I	–	◆

Einbau-Herde H 22xx Active – 76 Liter Garraum



H 2266-1 E

- PerfectClean-Garraum
- Versenkknebel, LC-Display, Elektronische Temperaturregelung, Ist-/Solltemperaturanzeige, Vorschlagstemperatur, Tageszeitanzeige, Start-Stopp-Programmierung mit Abschaltautomatik
- Betriebsarten: Heißluft Plus, Intensivbacken, Grill, Umluftgrillen, Ober-/Unterhitze, Unterhitze, Eco-Heißluft, Auftauen
- Temperaturbereich 30–250°C
- Halogenbeleuchtung oben
- Universalblech mit PerfectClean
- Back- und Bratrost (ohne PerfectClean)

Frontdesign: Edelstahl

729,–



H 2266-1 EP

Mehrausstattung zu H 2266-1 E
- Pyrolytische Selbstreinigung des Garraums
- Temperaturbereich 30–280°C

Minderausstattung zu H 2266-1 E
- Auftauen
- PerfectClean-Garraum

Frontdesign: Edelstahl

1.049,–



H 2266-1 I

- Wichtiger Hinweis: Nur zur Kombination mit Induktionskochfeldern

Frontdesign: Edelstahl

729,–

Einbau-Herde H 22xx Active – 76 Liter Garraum



H 2268-1 E

Mehrausstattung zu H 2266-1 E
- FlexiClip-Vollauszug ohne PerfectClean
- 1 Backblech mit PerfectClean

Frontdesign: Edelstahl

879,–



H 2268-1 EP

Mehrausstattung zu H 2268-1 E
- Pyrolytische Selbstreinigung des Garraums

Minderausstattung zu H 2268-1 E
- Auftauen
- PerfectClean-Garraum

Frontdesign: Edelstahl

1.219,–

Stand: Oktober 2023

Einbau-Herde H 24xx Active – 76 Liter Garraum



H 2456 E

- PerfectClean-Garraum
- Versenkknebel, LC-Display, Elektronische Temperaturregelung, Ist-/Solltemperaturanzeige, Vorschlagstemperatur, Tageszeitanzeige, Start-Stopp-Programmierung mit Abschaltautomatik
- Betriebsarten: Heißluft Plus, Intensivbacken, Grill, Umluftgrillen, Ober-/Unterhitze, Unterhitze, Eco-Heißluft, Auftauen
- Temperaturbereich 30–250°C
- Halogenbeleuchtung oben
- Universalblech mit PerfectClean
- Back- und Bratrost (ohne PerfectClean)

Frontdesign: Obsidianschwarz

699,–



H 2456 I

- Wichtiger Hinweis: Nur zur Kombination mit Induktionskochfeldern

Frontdesign: Obsidianschwarz

699,–

Einbau-Herde H 22xx Active – 76 Liter Garraum



H 2458 E

Mehrausstattung zu H 2456 E

- FlexiClip-Vollauszug ohne PerfectClean
- 1 Backblech mit PerfectClean

Frontdesign: Obsidianschwarz

869,–



H 2458 EP

Mehrausstattung zu H 2458 E

- Pyrolytische Selbstreinigung des Garraums

Minderausstattung zu H 2458 E

- Auftauen
- PerfectClean-Garraum

Frontdesign: Obsidianschwarz

1.169,–

Passende Kombinations-Kochfelder

			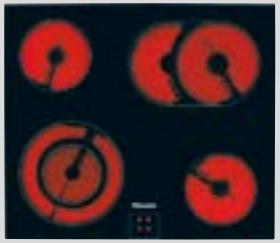	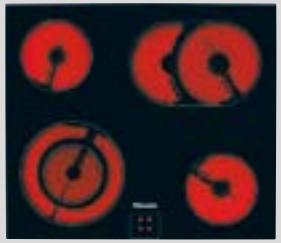	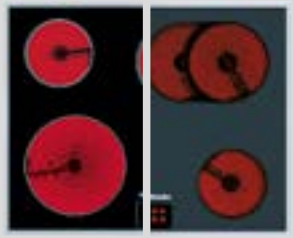	
KM 6012	**KM 6013**	**KM 6013 LPT**	**KM 6017**	**KM 6023**	**KM 6024**	**KM 6024 LPT**
• Aufliegender Rahmen • Vario-Kochzone • B x T: 560 mm x 490 mm	• Aufliegender Rahmen • Vario-Kochzone, Bräterzone • wahlweise „LightPrint“ Bedruckung • B x T: 560 mm x 490 mm		• Flächenbündig • Vario-Kochzone, Bräterzone • B x T: 526/552 mm x 456/482 mm	• Aufliegender Rahmen • Vario-Kochzone, Bräterzone • B x T: 600 mm x 500 mm	• Aufliegender Rahmen • Bräterzone • wahlweise „LightPrint“ Bedruckung • B x T: 600 mm x 500 mm	
470,–	**620,–**	**670,–**	**770,–**	**690,–**	**610,–**	**640,–**

	mit Induktion			
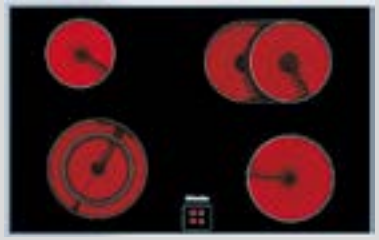				
KM 6031	**KM 7063 FR**	**KM 7003 FR**	**KM 7004 FR**	**KM 7005 FR**
• Aufliegender Rahmen • Vario-Kochzone, Bräterzone • B x T: 780 mm x 500 mm	• aufliegender Edelstahlrahmen • 4 Vario-Kochzonen incl. Flex-Kochzone im rechten Bereich • B x T: 560-600 x 490-500	• breit aufliegender Edelstahlrahmen • 3 Vario-Kochzonen, Koch-/Bräterzone • B x T: 600 mm x 500 mm	• breit aufliegender Edelstahlrahmen • 2 Vario-Kochzonen, 2 PowerFlex-Kochzonen • B x T: 560-600 mm x 490-500 mm	• 4 PowerFlex-Kochzonen • 2 Koch-/Bräterzonen • B x T: 560-600 mm x 490-500 mm
850,–	**1.090,–**	**1.140,–**	**1.270,–**	**1.370,–**

Stand: Oktober 2023

Einbau-Herde H 22xx "Active"/Kombinations-Kochfelder

Set-Beispiele





	Alle Herde/Backöfen mit • 76 Liter XXL-Garraum und elektronischer Temperaturregelung • Elektronik-Uhr, Ist-/Solltemperaturanzeige, Anzeige Vorschlagstemperatur, Kurzzeitwecker, Start/Stopp mit Abschaltautomatik • Perfect Clean (kein Anhaften von Speisen) • Edst. CleanSteel (Anti-Fingerprint)	**KM 6012** **Ausschnittmaß** • B x T 560 x 490 mm • 4 Kochzonen inkl. 1 Variozone	**KM 6013** **Ausschnittmaß** • B x T 560 x 490 mm • 4 Kochzonen inkl. 1 Variozone • 1 Koch-/Bräterzone
	**H 2266-1 E Edst.** • 8 Betriebsarten inkl. Schnellaufheizen • Versenkknebel • Kühle Front • Energieeffizienzklasse A+	H 2266-1 E + KM 6012	H 2266-1 E + KM 6013
	**H 2266-1 I Edst.** • 8 Betriebsarten inkl. Schnellaufheizen • Versenkknebel • Kühle Front • Energieeffizienzklasse A+	nicht kombinierbar	nicht kombinierbar
	**H 2266-1 EP Edst.** • Pyrolytische Selbstreinigung statt PerfectClean-Garraum • 8 Betriebsarten inkl. Schnellaufheizen • Versenkknebel • Kühle Front • Energieeffizienzklasse A+	H 2266-1 EP + KM 6012	H 2266-1 EP + KM 6013
	**H 2268-1 E Edst.** • FlexiClip-Vollauszug ohne PerfectClean • Versenkknebel • 8 Betriebsarten inkl. Schnellaufheizen • Kühle Front • Energieeffizienzklasse A+	H 2268-1 E + KM 6012	H 2268-1 E + KM 6013
	**H 2268-1 EP Edst.** • Pyrolytische Selbstreinigung statt PerfectClean-Garraum, sowie FlexiClip-Vollauszug ohne PerefctClean • 8 Betriebsarten inkl. Schnellaufheizen • Versenkknebel • Kühle Front • Energieeffizienzklasse A+	H 2268-1 EP + KM 6012	H 2268-1 EP + KM 6013






KM 6031	KM 7003 FR Induktion	KM 7004 FR Induktion	KM 7005 FR Induktion
Ausschnittmaß • B x T 780 x 500 mm • 4 Kochzonen inkl. 1 Variozone • 1 Koch-/Bräterzone	**Ausschnittmaß** • B x T 600 x 500 mm • 3 Vario-Kochzonen, Koch-/Bräterzone	**Ausschnittmaß** • B x T 560-600 x 490-500 mm • 2 Vario-Kochzonen, 2 PowerFlex-Kochzonen	**Ausschnittmaß** • B x T 560-600 x 490-500 mm • 4 PowerFlex-Kochzonen • 2 Koch-/Bräterzonen
H 2266-1 E + KM 6031	nicht kombinierbar	nicht kombinierbar	nicht kombinierbar
nicht kombinierbar	H 2266-1 I + KM 7003 FR	H 2266-1 I + KM 7004 FR	H 2266-1 I + KM 7005 FR
H 2266-1 EP + KM 6031	nicht kombinierbar	nicht kombinierbar	nicht kombinierbar
H 2268-1 E + KM 6031	nicht kombinierbar	nicht kombinierbar	nicht kombinierbar
H 2268-1 EP + KM 6031	nicht kombinierbar	nicht kombinierbar	nicht kombinierbar

Stand: Oktober 2023

Einbau-Herde H 24xx "Active"/Kombinations-Kochfelder

Set-Beispiele





	Alle Herde/Backöfen mit • 76 Liter XXL-Garraum und elektronischer Temperaturregelung • Elektronik-Uhr, Ist-/Solltemperaturanzeige, Anzeige Vorschlagstemperatur, Kurzzeitwecker, Start/Stopp mit Abschaltautomatik • Perfect Clean (kein Anhaften von Speisen) • Edst. CleanSteel (Anti-Fingerprint)	**KM 6012** **Ausschnittmaß** • B x T 560 x 490 mm • 4 Kochzonen inkl. 1 Variozone	**KM 6013** **Ausschnittmaß** • B x T 560 x 490 mm • 4 Kochzonen inkl. 1 Variozone • 1 Koch-/Bräterzone
	**H 2456 E Obsidianschwarz** • 8 Betriebsarten inkl. Schnellaufheizen • Versenkknebel • Kühle Front • Energieeffizienzklasse A+	H 2456 E + KM 6012	H 2456 E + KM 6013
	**H 2456 I** • 8 Betriebsarten inkl. Schnellaufheizen • Versenkknebel • Kühle Front • Energieeffizienzklasse A+	nicht kombinierbar	nicht kombinierbar
	**H 2458 E Obsidianschwarz** • FlexiClip-Vollauszug ohne PerfectClean • Versenkknebel • 8 Betriebsarten inkl. Schnellaufheizen • Kühle Front • Energieeffizienzklasse A+	H 2458 E + KM 6012	H 2458 E + KM 6013
	**H 2458 EP Obsidianschwarz** • Pyrolytische Selbstreinigung statt PerfectClean-Garraum, sowie FlexiClip-Vollauszug ohne PerefctClean • 8 Betriebsarten inkl. Schnellaufheizen • Versenkknebel • Kühle Front • Energieeffizienzklasse A+	H 2458 EP + KM 6012	H 2458 EP + KM 6013






KM 6031	KM 7063 FR Induktion	KM 7004 FR Induktion	KM 7005 FR Induktion
Ausschnittmaß • B x T 780 x 500 mm • 4 Kochzonen inkl. 1 Variozone • 1 Koch-/Bräterzone	**Ausschnittmaß** • B x T 560-600 x 490-500 mm • Vario-Kochzonen sowie Flexzone rechts	**Ausschnittmaß** • B x T 560-600 x 490-500 mm • 2 Vario-Kochzonen, 2 PowerFlex-Kochzonen	**Ausschnittmaß** • B x T 560-600 x 490-500 mm • 4 PowerFlex-Kochzonen • 2 Koch-/Bräterzonen
H 2456 E + KM 6031	nicht kombinierbar	nicht kombinierbar	nicht kombinierbar
nicht kombinierbar	H 2456 I + KM 7003 FR	H 2456 I + KM 7004 FR	H 2456 I + KM 7005 FR
H 2458 E + KM 6031	nicht kombinierbar	nicht kombinierbar	nicht kombinierbar
H 2458 EP + KM 6031	nicht kombinierbar	nicht kombinierbar	nicht kombinierbar

Stand: Oktober 2023

Welches Icon bedeutet was?

Alle Symbole für Einbau-Herde auf einen Blick



Steuerung
Anwahl von Betriebsarten, Temperaturen und Zeiten über Bedienknebel, Anzeige über 7-Segment Display



Pflegekomfort
Oberflächenveredelung mit Antihaft-Effekt für unübertroffenen Reinigungskomfort



Garraum-Selbstreinigung



Energieeffizienzklassen
Es wird die Energieeffizienz angezeigt.



FlexiClip-Vollauszüge
Vollauszug zur flexiblen und sicheren Bedienung der Back- und Bratroste außerhalb des Garraums

Einbau-Herde H 2000 Active

Produktübersicht H 2266-1 E Active

Nischenhöhe
60er





Lieferbar bis voraussichtlich Februar 2024. Nachfolger siehe Seite 18

EasyControl | PerfectClean | A+

Typ-/Verkaufsbezeichnung	H 2266-1 E
Bauform und Design	
Einbau-Herd	◆
Versenkbare Knebel	◆
Betriebsarten	
Heißluft plus/Eco-Heißluft/Intensivbacken/Auftauen	◆/◆/◆/◆
Ober- und Unterhitze/Unterhitze/Oberhitze	◆/◆/–
Grill/Grill klein/Umluftgrillen	◆/–/◆
Klimagaren	–
Automatikprogramme	–
Länderspezifische Automatikprogramme	–
Bratautomatik/Niedertemperaturgaren	–/–
Bedienkomfort	
Display	EasyControl
SoftOpen/SoftClose	–/–
MultiLingua	–
Tageszeitanzeige/Anzeige Datum/Kurzzeitwecker	◆/–/◆
Programmierung Garzeitanfang/-ende/-dauer	–/◆/◆
Ist-/Solltemperatur-/Vorschlagstemperatur	◆/◆/◆
Effizienz und Nachhaltigkeit	
Energieeffizienzklasse (A+++-D)	A+
Restwärmenutzung	–
Pflegekomfort	
Edelstahl-Front mit CleanSteel-Oberfläche	◆
Garraum mit PerfectClean und katalytischer Rückwand	◆
Pyrolytische Selbstreinigung	–
Katalysator	–
CleanGlass-Tür	◆
Sicherheit	
Gerätekühlsystem mit kühler Front	◆
Sicherheitsausschaltung/Inbetriebnahmesperre	◆/◆
Kochfeldsteuerung	
Kombination mit Induktionskochfeld	–
Kombination mit Elektrokochfeld	◆
Technische Daten	
Garraumvolumen in l/Anzahl der Einschubebenen	76/5
Beleuchtung	1 Halogen-Spot
Temperaturregelung in °C	30 – 250
Nischenmaße in mm (B x H x T)	560 – 568 x 600 x 550
Gesamtanschlusswert in kW/Spannung in V/Absicherung in A	11,3/230/3 x 16
Mitgeliefertes Zubehör	
Backblech mit PerfectClean	–
Universalblech mit PerfectClean	1
Back- und Bratrost ohne/mit PerfectClean/pyrolysetauglich	1/–/–
FlexiClip-Vollauszüge ohne/mit PerfectClean/pyrolysetauglich	–/–/–
Aufnahmegitter ohne/mit PerfectClean/pyrolysetauglich	1 Paar/–/–
Unverbindliche Servicepreis-Empfehlung in EUR inkl. MwSt.	
Edelstahl CleanSteel	M.-Nr. 11182920 **729,–**

Installation im Unterschrank

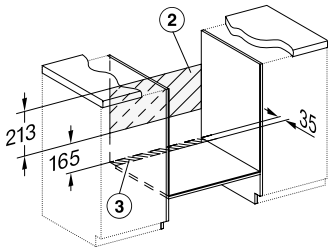

2) In diesem Bereich kein Anschluss
3) Lüftungsausschnitt min. 150 cm²

Einbau im Unterschrank

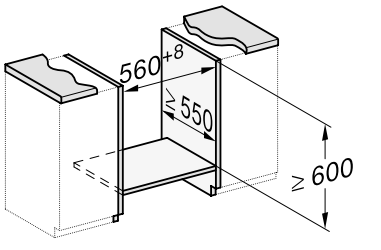

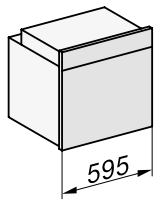

Stand: Oktober 2023

Einbau-Herde H 2000 Active

Produktübersicht H 2266-1 EP Active mit Pyrolyse

Nischenhöhe
60er





Lieferbar bis voraussichtlich Februar 2024.

EasyControl | Pyrolyse | A+

Typ-/Verkaufsbezeichnung	H 2266-1 EP
Bauform und Design	
Einbau-Herd	◆
Versenkbare Knebel	◆
Betriebsarten	
Heißluft plus/Eco-Heißluft/Intensivbacken/Auftauen	◆/◆/◆/–
Ober- und Unterhitze/Unterhitze/Oberhitze	◆/◆/–
Grill/Grill klein/Umluftgrillen	◆/–/◆
Klimagaren	–
Automatikprogramme	–
Länderspezifische Automatikprogramme	–
Bratautomatik/Niedertemperaturgaren	–/–
Bedienkomfort	
Display	EasyControl
SoftOpen/SoftClose	–/–
MultiLingua	–
Tageszeitanzeige/Anzeige Datum/Kurzzeitwecker	◆/–/◆
Programmierung Garzeitanfang/-ende/-dauer	–/◆/◆
Ist-/Solltemperatur-/Vorschlagstemperatur	◆/◆/◆
Effizienz und Nachhaltigkeit	
Energieeffizienzklasse (A+++-D)	A+
Restwärmenutzung	–
Pflegekomfort	
Edelstahl-Front mit CleanSteel-Oberfläche	◆
Garraum mit PerfectClean und katalytischer Rückwand	–
Pyrolytische Selbstreinigung	◆
Katalysator	–
CleanGlass-Tür	◆
Sicherheit	
Gerätekühlsystem mit kühler Front	◆
Sicherheitsausschaltung/Inbetriebnahmesperre	◆/◆
Kochfeldsteuerung	
Kombination mit Induktionskochfeld	–
Kombination mit Elektrokochfeld	◆
Technische Daten	
Garraumvolumen in l/Anzahl der Einschubebenen	76/5
Beleuchtung	1 Halogen-Spot
Temperaturregelung in °C	30 – 280
Nischenmaße in mm (B x H x T)	560 – 568 x 600 x 550
Gesamtanschlusswert in kW/Spannung in V/Absicherung in A	11,4/230/3 x 16
Mitgeliefertes Zubehör	
Backblech mit PerfectClean	–
Universalblech mit PerfectClean	1
Back- und Bratrost ohne/mit PerfectClean/pyrolysetauglich	1/–/–
FlexiClip-Vollauszüge ohne/mit PerfectClean/pyrolysetauglich	–/–/–
Aufnahmegitter ohne/mit PerfectClean/pyrolysetauglich	1 Paar/–/–
Unverbindliche Servicepreis-Empfehlung in EUR inkl. MwSt.	
Edelstahl CleanSteel	M.-Nr. 11182940 **1.049,–**

Installation im Unterschrank

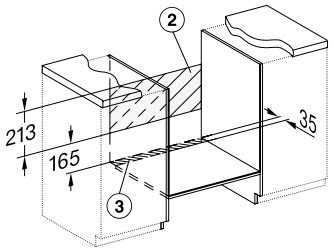

2) In diesem Bereich kein Anschluss
3) Lüftungsausschnitt min. 150 cm²

Einbau im Unterschrank

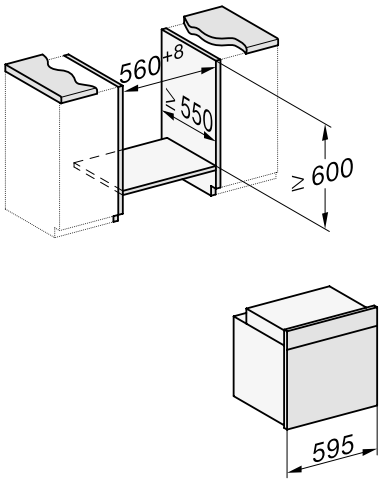

Einbau-Herde H 2000 Active

Produktübersicht H 2266-1 I Active zur Kombination mit Induktions-Kochfeldern

Nischenhöhe
60er





Lieferbar bis voraussichtlich Februar 2024. Nachfolger siehe Seite 19

EasyControl | PerfectClean | A+

Typ-/Verkaufsbezeichnung	H 2266-1 i
Bauform und Design	
Einbau-Herd	◆
Versenkbare Knebel	◆
Betriebsarten	
Heißluft plus/Eco-Heißluft/Intensivbacken/Auftauen	◆/◆/◆/◆
Ober- und Unterhitze/Unterhitze/Oberhitze	◆/◆/–
Grill/Grill klein/Umluftgrillen	◆/–/◆
Klimagaren	–
Automatikprogramme	–
Länderspezifische Automatikprogramme	–
Bratautomatik/Niedertemperaturgaren	–/–
Bedienkomfort	
Display	EasyControl
SoftOpen/SoftClose	–/–
MultiLingua	–
Tageszeitanzeige/Anzeige Datum/Kurzzeitwecker	◆/–/◆
Programmierung Garzeitanfang/-ende/-dauer	–/◆/◆
Ist-/Solltemperatur-/Vorschlagstemperatur	◆/◆/◆
Effizienz und Nachhaltigkeit	
Energieeffizienzklasse (A+++-D)	A+
Restwärmenutzung	–
Pflegekomfort	
Edelstahl-Front mit CleanSteel-Oberfläche	◆
Garraum mit PerfectClean und katalytischer Rückwand	◆
Pyrolytische Selbstreinigung	–
Katalysator	–
CleanGlass-Tür	◆
Sicherheit	
Gerätekühlsystem mit kühler Front	◆
Sicherheitsausschaltung/Inbetriebnahmesperre	◆/◆
Kochfeldsteuerung	
Kombination mit Induktionskochfeld	◆
Kombination mit Elektrokochfeld	–
Technische Daten	
Garraumvolumen in l/Anzahl der Einschubebenen	76/5
Beleuchtung	1 Halogen-Spot
Temperaturregelung in °C	30 – 250
Nischenmaße in mm (B x H x T)	560 – 568 x 600 x 550
Gesamtanschlusswert in kW/Spannung in V/Absicherung in A	10,9/230/3 x 16
Mitgeliefertes Zubehör	
Backblech mit PerfectClean	–
Universalblech mit PerfectClean	1
Back- und Bratrost ohne/mit PerfectClean/pyrolysetauglich	1/–/–
FlexiClip-Vollauszüge ohne/mit PerfectClean/pyrolysetauglich	–/–/–
Aufnahmegitter ohne/mit PerfectClean/pyrolysetauglich	1 Paar/–/–
Unverbindliche Servicepreis-Empfehlung in EUR inkl. MwSt.	
Edelstahl CleanSteel	M.-Nr. 11182950 **729,–**

Installation im Unterschrank

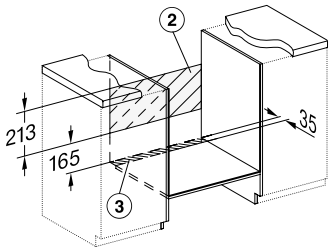

2) In diesem Bereich kein Anschluss
3) Lüftungsausschnitt min. 150 cm²

Einbau im Unterschrank

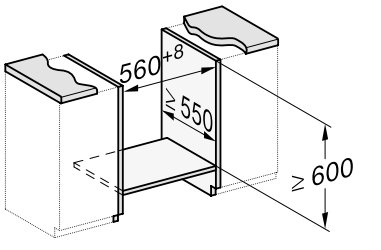

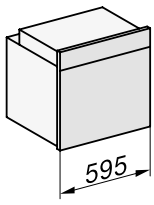

Stand: Oktober 2023

Einbau-Herde H 2000 Active

Produktübersicht H 2268-1 E Active

Nischenhöhe
60er





Lieferbar bis voraussichtlich Februar 2024. Nachfolger siehe Seite 20

EasyControl | PerfectClean | A+ | FlexiClip

Typ-/Verkaufsbezeichnung	H 2268-1 E
Bauform und Design	
Einbau-Herd	◆
Versenkbare Knebel	◆
Betriebsarten	
Heißluft plus/Eco-Heißluft/Intensivbacken/Auftauen	◆/◆/◆/◆
Ober- und Unterhitze/Unterhitze/Oberhitze	◆/◆/–
Grill/Grill klein/Umluftgrillen	◆/–/◆
Klimagaren	–
Automatikprogramme	–
Länderspezifische Automatikprogramme	–
Bratautomatik/Niedertemperaturgaren	–/–
Bedienkomfort	
Display	EasyControl
SoftOpen/SoftClose	–/–
MultiLingua	–
Tageszeitanzeige/Anzeige Datum/Kurzzeitwecker	◆/–/◆
Programmierung Garzeitanfang/-ende/-dauer	–/◆/◆
Ist-/Solltemperatur-/Vorschlagstemperatur	◆/◆/◆
Effizienz und Nachhaltigkeit	
Energieeffizienzklasse (A+++-D)	A+
Restwärmenutzung	–
Pflegekomfort	
Edelstahl-Front mit CleanSteel-Oberfläche	◆
Garraum mit PerfectClean und katalytischer Rückwand	◆
Pyrolytische Selbstreinigung	–
Katalysator	–
CleanGlass-Tür	◆
Sicherheit	
Gerätekühlsystem mit kühler Front	◆
Sicherheitsausschaltung/Inbetriebnahmesperre	◆/◆
Kochfeldsteuerung	
Kombination mit Induktionskochfeld	–
Kombination mit Elektrokochfeld	◆
Technische Daten	
Garraumvolumen in l/Anzahl der Einschubebenen	76/5
Beleuchtung	1 Halogen-Spot
Temperaturregelung in °C	30 – 250
Nischenmaße in mm (B x H x T)	560 – 568 x 600 x 550
Gesamtanschlusswert in kW/Spannung in V/Absicherung in A	11,3/230/3 x 16
Mitgeliefertes Zubehör	
Backblech mit PerfectClean	1
Universalblech mit PerfectClean	1
Back- und Bratrost ohne/mit PerfectClean/pyrolysetauglich	1/–/–
FlexiClip-Vollauszüge ohne/mit PerfectClean/pyrolysetauglich	1 Paar HFC 70-C/–/–
Aufnahmegitter ohne/mit PerfectClean/pyrolysetauglich	1 Paar/–/–
Unverbindliche Servicepreis-Empfehlung in EUR inkl. MwSt.	
Edelstahl CleanSteel	M.-Nr. 11182960 **879,–**

Installation im Unterschrank

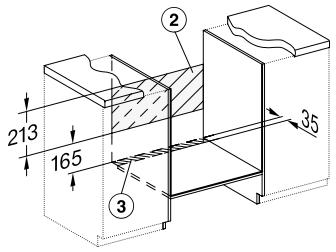

2) In diesem Bereich kein Anschluss
3) Lüftungsausschnitt min. 150 cm²

Einbau im Unterschrank

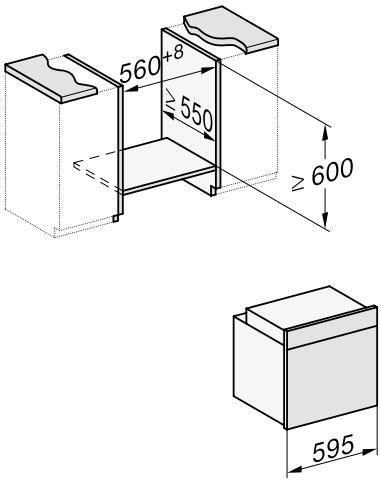

Einbau-Herde H 2000 Active

Produktübersicht H 2268-1 EP Active mit Pyrolyse

Nischenhöhe
60er





Lieferbar bis voraussichtlich Februar 2024. Nachfolger siehe Seite 21

EasyControl | Pyrolyse | A+ | FlexiClip

Typ-/Verkaufsbezeichnung	H 2268-1 EP
Bauform und Design	
Einbau-Herd	◆
Versenkbare Knebel	◆
Betriebsarten	
Heißluft plus/Eco-Heißluft/Intensivbacken/Auftauen	◆/◆/◆/–
Ober- und Unterhitze/Unterhitze/Oberhitze	◆/◆/–
Grill/Grill klein/Umluftgrillen	◆/–/◆
Klimagaren	–
Automatikprogramme	–
Länderspezifische Automatikprogramme	–
Bratautomatik/Niedertemperaturgaren	–/–
Bedienkomfort	
Display	EasyControl
SoftOpen/SoftClose	–/–
MultiLingua	–
Tageszeitanzeige/Anzeige Datum/Kurzzeitwecker	◆/–/◆
Programmierung Garzeitanfang/-ende/-dauer	–/◆/◆
Ist-/Solltemperatur-/Vorschlagstemperatur	◆/◆/◆
Effizienz und Nachhaltigkeit	
Energieeffizienzklasse (A+++-D)	A+
Restwärmenutzung	–
Pflegekomfort	
Edelstahl-Front mit CleanSteel-Oberfläche	◆
Garraum mit PerfectClean und katalytischer Rückwand	–
Pyrolytische Selbstreinigung	◆
Katalysator	–
CleanGlass-Tür	◆
Sicherheit	
Gerätekühlsystem mit kühler Front	◆
Sicherheitsausschaltung/Inbetriebnahmesperre	◆/◆
Kochfeldsteuerung	
Kombination mit Induktionskochfeld	–
Kombination mit Elektrokochfeld	◆
Technische Daten	
Garraumvolumen in l/Anzahl der Einschubebenen	76/5
Beleuchtung	1 Halogen-Spot
Temperaturregelung in °C	30 – 280
Nischenmaße in mm (B x H x T)	560 – 568 x 600 x 550
Gesamtanschlusswert in kW/Spannung in V/Absicherung in A	11,4/230/3 x 16
Mitgeliefertes Zubehör	
Backblech mit PerfectClean	1
Universalblech mit PerfectClean	1
Back- und Bratrost ohne/mit PerfectClean/pyrolysetauglich	1/–/–
FlexiClip-Vollauszüge ohne/mit PerfectClean/pyrolysetauglich	1 Paar HFC 70-C/–/–
Aufnahmegitter ohne/mit PerfectClean/pyrolysetauglich	1 Paar/–/–
Unverbindliche Servicepreis-Empfehlung in EUR inkl. MwSt.	
Edelstahl CleanSteel	M.-Nr. 11182970 **1.219,–**

Installation im Unterschrank

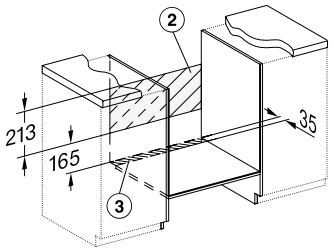

2) In diesem Bereich kein Anschluss
3) Lüftungsausschnitt min. 150 cm²

Einbau im Unterschrank

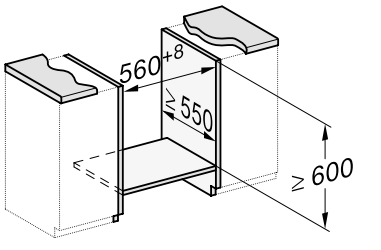

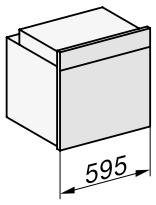

Stand: Oktober 2023

Einbau-Herde H 2000 Active

Produktübersicht H 2456 E Active

Nischenhöhe
60er





Lieferbar ab voraussichtlich Februar 2024

EasyControl | PerfectClean | A+

Typ-/Verkaufsbezeichnung	H 2456 E
Bauform und Design	
Einbau-Herd	◆
Versenkbare Knebel	◆
Betriebsarten	
Heißluft plus/Eco-Heißluft/Intensivbacken/Auftauen	◆/◆/◆/◆
Ober- und Unterhitze/Unterhitze/Oberhitze	◆/◆/–
Grill/Grill klein/Umluftgrillen	◆/–/◆
Klimagaren	–
Automatikprogramme	–
Länderspezifische Automatikprogramme	–
Bratautomatik/Niedertemperaturgaren	–/–
Bedienkomfort	
Display	EasyControl
SoftOpen/SoftClose	–/–
MultiLingua	–
Tageszeitanzeige/Anzeige Datum/Kurzzeitwecker	◆/–/◆
Programmierung Garzeitanfang/-ende/-dauer	–/◆/◆
Ist-/Solltemperatur-/Vorschlagstemperatur	◆/◆/◆
Effizienz und Nachhaltigkeit	
Energieeffizienzklasse (A+++-D)	A+
Restwärmenutzung	–
Pflegekomfort	
Edelstahl-Front mit CleanSteel-Oberfläche	◆
Garraum mit PerfectClean und katalytischer Rückwand	◆
Pyrolytische Selbstreinigung	–
Katalysator	–
CleanGlass-Tür	◆
Sicherheit	
Gerätekühlsystem mit kühler Front	◆
Sicherheitsausschaltung/Inbetriebnahmesperre	◆/◆
Kochfeldsteuerung	
Kombination mit Induktionskochfeld	–
Kombination mit Elektrokochfeld	◆
Technische Daten	
Garraumvolumen in l/Anzahl der Einschubebenen	76/5
Beleuchtung	1 Halogen-Spot
Temperaturregelung in °C	30 – 250
Nischenmaße in mm (B x H x T)	560 – 568 x 600 x 550
Gesamtanschlusswert in kW/Spannung in V/Absicherung in A	11,3/230/3 x 16
Mitgeliefertes Zubehör	
Backblech mit PerfectClean	–
Universalblech mit PerfectClean	1
Back- und Bratrost ohne/mit PerfectClean/pyrolysetauglich	1/–/–
FlexiClip-Vollauszüge ohne/mit PerfectClean/pyrolysetauglich	–/–/–
Aufnahmegitter ohne/mit PerfectClean/pyrolysetauglich	1 Paar/–/–
Unverbindliche Servicepreis-Empfehlung in EUR inkl. MwSt.	
Obsidianschwarz	M.-Nr. 12401540 **699.–**

Installation im Unterschrank

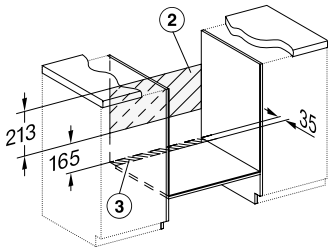

2) In diesem Bereich kein Anschluss
3) Lüftungsausschnitt min. 150 cm²

Einbau im Unterschrank

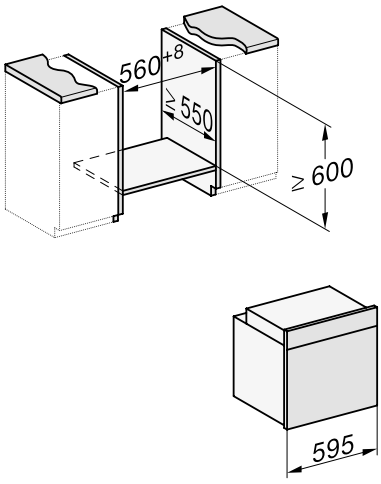

Einbau-Herde H 2000 Active

Produktübersicht H 2456 I Active zur Kombination mit Induktions-Kochfeldern

Nischenhöhe
60er





Lieferbar ab voraussichtlich Februar 2024

EasyControl | PerfectClean | A+

Typ-/Verkaufsbezeichnung	H 2456 I
Bauform und Design	
Einbau-Herd	◆
Versenkbare Knebel	◆
Betriebsarten	
Heißluft plus/Eco-Heißluft/Intensivbacken/Auftauen	◆/◆/◆/◆
Ober- und Unterhitze/Unterhitze/Oberhitze	◆/◆/–
Grill/Grill klein/Umluftgrillen	◆/–/◆
Klimagaren	–
Automatikprogramme	–
Länderspezifische Automatikprogramme	–
Bratautomatik/Niedertemperaturgaren	–/–
Bedienkomfort	
Display	EasyControl
SoftOpen/SoftClose	–/–
MultiLingua	–
Tageszeitanzeige/Anzeige Datum/Kurzzeitwecker	◆/–/◆
Programmierung Garzeitanfang/-ende/-dauer	–/◆/◆
Ist-/Solltemperatur-/Vorschlagstemperatur	◆/◆/◆
Effizienz und Nachhaltigkeit	
Energieeffizienzklasse (A+++-D)	A+
Restwärmenutzung	–
Pflegekomfort	
Edelstahl-Front mit CleanSteel-Oberfläche	◆
Garraum mit PerfectClean und katalytischer Rückwand	◆
Pyrolytische Selbstreinigung	–
Katalysator	–
CleanGlass-Tür	◆
Sicherheit	
Gerätekühlsystem mit kühler Front	◆
Sicherheitsausschaltung/Inbetriebnahmesperre	◆/◆
Kochfeldsteuerung	
Kombination mit Induktionskochfeld	◆
Kombination mit Elektrokochfeld	–
Technische Daten	
Garraumvolumen in l/Anzahl der Einschubebenen	76/5
Beleuchtung	1 Halogen-Spot
Temperaturregelung in °C	30 – 250
Nischenmaße in mm (B x H x T)	560 – 568 x 600 x 550
Gesamtanschlusswert in kW/Spannung in V/Absicherung in A	10,9/230/3 x 16
Mitgeliefertes Zubehör	
Backblech mit PerfectClean	–
Universalblech mit PerfectClean	1
Back- und Bratrost ohne/mit PerfectClean/pyrolysetauglich	1/–/–
FlexiClip-Vollauszüge ohne/mit PerfectClean/pyrolysetauglich	–/–/–
Aufnahmegitter ohne/mit PerfectClean/pyrolysetauglich	1 Paar/–/–
Unverbindliche Servicepreis-Empfehlung in EUR inkl. MwSt.	
Obsidianschwarz	M.-Nr. 12401590 **699,–**

Installation im Unterschrank

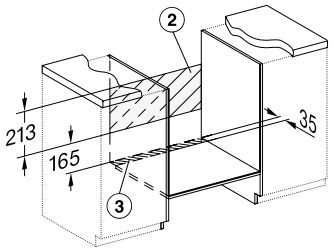

2) In diesem Bereich kein Anschluss
3) Lüftungsausschnitt min. 150 cm²

Einbau im Unterschrank

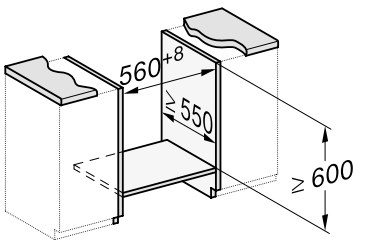

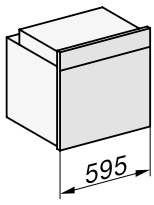

Stand: Oktober 2023

Einbau-Herde H 2000 Active

Produktübersicht H 2458 E Active

Nischenhöhe
60er





Lieferbar ab voraussichtlich Februar 2024

EasyControl | PerfectClean | A+ | FlexiClip

Typ-/Verkaufsbezeichnung	H 2458 E
Bauform und Design	
Einbau-Herd	◆
Versenkbare Knebel	◆
Betriebsarten	
Heißluft plus/Eco-Heißluft/Intensivbacken/Auftauen	◆/◆/◆/◆
Ober- und Unterhitze/Unterhitze/Oberhitze	◆/◆/–
Grill/Grill klein/Umluftgrillen	◆/–/◆
Klimagaren	–
Automatikprogramme	–
Länderspezifische Automatikprogramme	–
Bratautomatik/Niedertemperaturgaren	–/–
Bedienkomfort	
Display	EasyControl
SoftOpen/SoftClose	–/–
MultiLingua	–
Tageszeitanzeige/Anzeige Datum/Kurzzeitwecker	◆/–/◆
Programmierung Garzeitanfang/-ende/-dauer	–/◆/◆
Ist-/Solltemperatur-/Vorschlagstemperatur	◆/◆/◆
Effizienz und Nachhaltigkeit	
Energieeffizienzklasse (A+++-D)	A+
Restwärmenutzung	–
Pflegekomfort	
Edelstahl-Front mit CleanSteel-Oberfläche	◆
Garraum mit PerfectClean und katalytischer Rückwand	◆
Pyrolytische Selbstreinigung	–
Katalysator	–
CleanGlass-Tür	◆
Sicherheit	
Gerätekühlsystem mit kühler Front	◆
Sicherheitsausschaltung/Inbetriebnahmesperre	◆/◆
Kochfeldsteuerung	
Kombination mit Induktionskochfeld	–
Kombination mit Elektrokochfeld	◆
Technische Daten	
Garraumvolumen in l/Anzahl der Einschubebenen	76/5
Beleuchtung	1 Halogen-Spot
Temperaturregelung in °C	30 – 250
Nischenmaße in mm (B x H x T)	560 – 568 x 600 x 550
Gesamtanschlusswert in kW/Spannung in V/Absicherung in A	11,3/230/3 x 16
Mitgeliefertes Zubehör	
Backblech mit PerfectClean	1
Universalblech mit PerfectClean	1
Back- und Bratrost ohne/mit PerfectClean/pyrolysetauglich	1/–/–
FlexiClip-Vollauszüge ohne/mit PerfectClean/pyrolysetauglich	1 Paar HFC 70-C/–/–
Aufnahmegitter ohne/mit PerfectClean/pyrolysetauglich	1 Paar/–/–
Unverbindliche Servicepreis-Empfehlung in EUR inkl. MwSt.	
Obsidianschwarz	M.-Nr. 12401560 **869,–**

Installation im Unterschrank

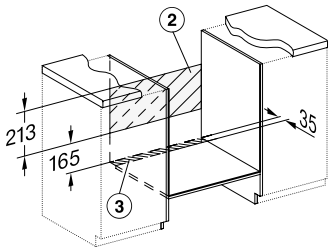

2) In diesem Bereich kein Anschluss
3) Lüftungsausschnitt min. 150 cm²

Einbau im Unterschrank

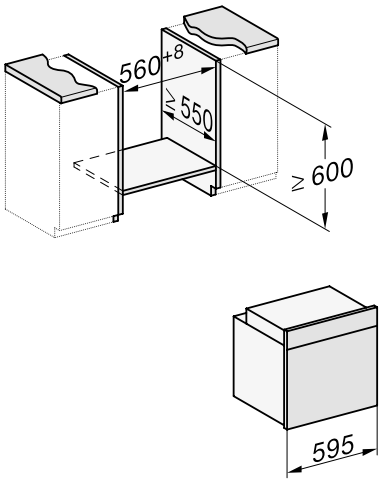

Einbau-Herde H 2000 Active

Produktübersicht H 2458 EP Active mit Pyrolyse

Nischenhöhe
60er





Lieferbar ab voraussichtlich Februar 2024

EasyControl | Pyrolyse | A+ | FlexiClip

Typ-/Verkaufsbezeichnung	H 2458 EP
Bauform und Design	
Einbau-Herd	◆
Versenkbare Knebel	◆
Betriebsarten	
Heißluft plus/Eco-Heißluft/Intensivbacken/Auftauen	◆/◆/◆/–
Ober- und Unterhitze/Unterhitze/Oberhitze	◆/◆/–
Grill/Grill klein/Umluftgrillen	◆/–/◆
Klimagaren	–
Automatikprogramme	–
Länderspezifische Automatikprogramme	–
Bratautomatik/Niedertemperaturgaren	–/–
Bedienkomfort	
Display	EasyControl
SoftOpen/SoftClose	–/–
MultiLingua	–
Tageszeitanzeige/Anzeige Datum/Kurzzeitwecker	◆/–/◆
Programmierung Garzeitanfang/-ende/-dauer	–/◆/◆
Ist-/Solltemperatur-/Vorschlagstemperatur	◆/◆/◆
Effizienz und Nachhaltigkeit	
Energieeffizienzklasse (A+++-D)	A+
Restwärmenutzung	–
Pflegekomfort	
Edelstahl-Front mit CleanSteel-Oberfläche	◆
Garraum mit PerfectClean und katalytischer Rückwand	–
Pyrolytische Selbstreinigung	◆
Katalysator	–
CleanGlass-Tür	◆
Sicherheit	
Gerätekühlsystem mit kühler Front	◆
Sicherheitsausschaltung/Inbetriebnahmesperre	◆/◆
Kochfeldsteuerung	
Kombination mit Induktionskochfeld	–
Kombination mit Elektrokochfeld	◆
Technische Daten	
Garraumvolumen in l/Anzahl der Einschubebenen	76/5
Beleuchtung	1 Halogen-Spot
Temperaturregelung in °C	30 – 280
Nischenmaße in mm (B x H x T)	560 – 568 x 600 x 550
Gesamtanschlusswert in kW/Spannung in V/Absicherung in A	11,4/230/3 x 16
Mitgeliefertes Zubehör	
Backblech mit PerfectClean	1
Universalblech mit PerfectClean	1
Back- und Bratrost ohne/mit PerfectClean/pyrolysetauglich	1/–/–
FlexiClip-Vollauszüge ohne/mit PerfectClean/pyrolysetauglich	1 Paar HFC 70-C/–/–
Aufnahmegitter ohne/mit PerfectClean/pyrolysetauglich	1 Paar/–/–
Unverbindliche Servicepreis-Empfehlung in EUR inkl. MwSt.	
Obsidianschwarz	M.-Nr. 12401570 **1.169,–**

Installation im Unterschrank

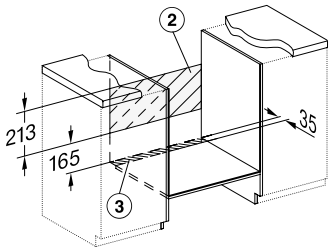

2) In diesem Bereich kein Anschluss
3) Lüftungsausschnitt min. 150 cm²

Einbau im Unterschrank

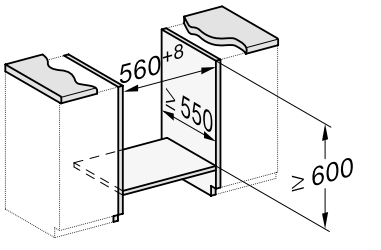

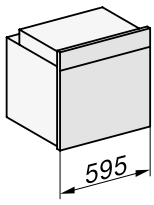

Stand: Oktober 2023

Kombinations-Kochfelder

Produktübersicht KM 6012

Ausschnittmaß
560 x 490 mm



Knebel

Typ-/Verkaufsbezeichnung	KM 6012
Maße	
Ausschnittmaß Breite x Tiefe in mm	560 x 490
Gerätemaß Breite x Tiefe in mm	574 x 504
Design	
LightPrint-Bedruckung im Bereich der nicht beheizten Kochzonen	–
Aufliegender Edelstahl-Rahmen	◆
Kochzonenausstattung	
Anzahl Elektro-Kochzonen	4
Hinten links 145 mm Ø, 1.200 Watt	◆
Vorne rechts 145 mm Ø, 1.200 Watt	◆
Vorne links Vario-Zone 120/210 mm Ø, 750/2.200 Watt	◆
Vorne links 210 mm Ø, 2.200 Watt	–
Hinten rechts 180 mm Ø, 1.800 Watt	◆
Hinten rechts Koch-/Bräterzone 170/265 mm Ø, 1.500/2.400 Watt	–
Sicherheit	
Restwärmeanzeige für jede Kochzone	◆
Mitgeliefertes Zubehör	
Glasschaber	◆
Elektrischer Anschluss	
Gesamtanschlusswert in kW	6,4
Unverbindliche Servicepreis-Empfehlung in EUR inkl. MwSt.	M.-Nr. 6910440 **470,–**

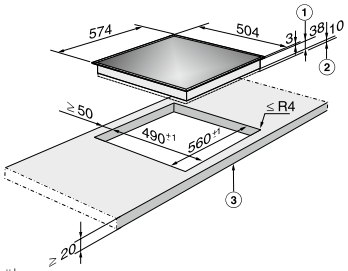

[1]) Einbauhöhe
[2]) Raum für Befestigungselemente und Leitungszuführung
[3]) vorn

Kombinations-Kochfelder

Produktübersicht KM 6013

Ausschnittmaß
560 x 490 mm

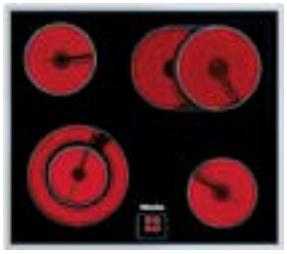

Knebel

Typ-/Verkaufsbezeichnung	KM 6013
Maße	
Ausschnittmaß Breite x Tiefe in mm	560 x 490
Gerätemaß Breite x Tiefe in mm	574 x 504
Design	
LightPrint-Bedruckung im Bereich der nicht beheizten Kochzonen	–
Aufliegender Edelstahl-Rahmen	◆
Kochzonenausstattung	
Anzahl Elektro-Kochzonen	4
Hinten links 145 mm Ø, 1.200 Watt	◆
Vorne rechts 145 mm Ø, 1.200 Watt	◆
Vorne links Vario-Zone 120/210 mm Ø, 750/2.200 Watt	◆
Vorne links 210 mm Ø, 2.200 Watt	–
Hinten rechts 180 mm Ø, 1.800 Watt	–
Hinten rechts Koch-/Bräterzone 170/265 mm Ø, 1.500/2.400 Watt	◆
Sicherheit	
Restwärmeanzeige für jede Kochzone	◆
Mitgeliefertes Zubehör	
Glasschaber	◆
Elektrischer Anschluss	
Gesamtanschlusswert in kW	7,0
Unverbindliche Servicepreis-Empfehlung in EUR inkl. MwSt.	M.-Nr. 6910460 **620,–**

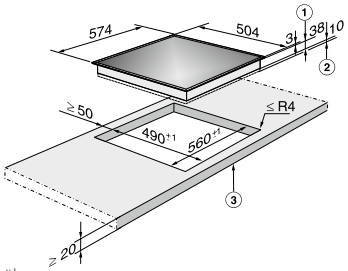

[1]) Einbauhöhe
[2]) Raum für Befestigungselemente und Leitungszuführung
[3]) vorn

Stand: Oktober 2023

Kombinations-Kochfelder

Produktübersicht KM 6013 LightPrint

Ausschnittmaß
560 x 490 mm



Knebel

Typ-/Verkaufsbezeichnung	KM 6013 LightPrint
Maße	
Ausschnittmaß Breite x Tiefe in mm	560 x 490
Gerätemaß Breite x Tiefe in mm	574 x 504
Design	
LightPrint-Bedruckung im Bereich der nicht beheizten Kochzonen	◆
Aufliegender Edelstahl-Rahmen	◆
Kochzonenausstattung	
Anzahl Elektro-Kochzonen	4
Hinten links 145 mm Ø, 1.200 Watt	◆
Vorne rechts 145 mm Ø, 1.200 Watt	◆
Vorne links Vario-Zone 120/210 mm Ø, 750/2.200 Watt	◆
Vorne links 210 mm Ø, 2.200 Watt	–
Hinten rechts 180 mm Ø, 1.800 Watt	–
Hinten rechts Koch-/Bräterzone 170/265 mm Ø, 1.500/2.400 Watt	◆
Sicherheit	
Restwärmeanzeige für jede Kochzone	◆
Mitgeliefertes Zubehör	
Glasschaber	◆
Elektrischer Anschluss	
Gesamtanschlusswert in kW	7,0
Unverbindliche Servicepreis-Empfehlung in EUR inkl. MwSt.	M.-Nr. 7001650 **670,–**

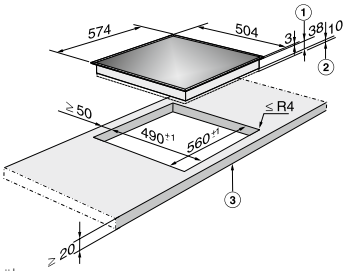

[1]) Einbauhöhe
[2]) Raum für Befestigungselemente und Leitungszuführung
[3]) vorn

Kombinations-Kochfelder

Produktübersicht KM 6017 flächenbündig

Ausschnittmaß
526/552 x 456/482 mm

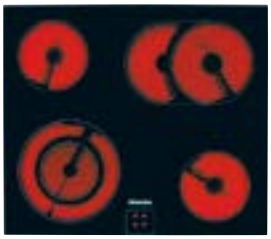

Knebel

Typ-/Verkaufsbezeichnung	KM 6017
Maße	
Ausschnittmaß Breite x Tiefe in mm	526/552 x 456/482
Gerätemaß Breite x Tiefe in mm	548 x 478
Design	
LightPrint-Bedruckung im Bereich der nicht beheizten Kochzonen	–
Aufliegender Edelstahl-Rahmen	–
Flächenbündig für den Einbau in Arbeitsplatten aus Granit, Vollholz und geflieste Arbeitsflächen	◆
Kochzonenausstattung	
Anzahl Elektro-Kochzonen	4
Hinten links 145 mm Ø, 1.200 Watt	◆
Vorne rechts 145 mm Ø, 1.200 Watt	◆
Vorne links Vario-Zone 120/210 mm Ø, 750/2.200 Watt	◆
Vorne links 210 mm Ø, 2.200 Watt	–
Hinten rechts 180 mm Ø, 1.800 Watt	–
Hinten rechts Koch-/Bräterzone 170/265 mm Ø, 1.500/2.400 Watt	◆
Sicherheit	
Restwärmeanzeige für jede Kochzone	◆
Mitgeliefertes Zubehör	
Glasschaber	◆
Elektrischer Anschluss	
Gesamtanschlusswert in kW	7,0
Unverbindliche Servicepreis-Empfehlung in EUR inkl. MwSt.	M.-Nr. 6910520 **770,–**

Wichtiger Einbauhinweis:
Ein flächenbündiges Kochfeld ist nur für den Einbau in Naturstein (Granit, Marmor), Massivholz und geflieste Arbeitsplatten geeignet.
Bei Arbeitsplatten aus anderen Materialien erfragen Sie bitte beim jeweiligen Hersteller, ob sie für den Einbau eines flächenbündigen Kochfeldes geeignet sind.
Da die Glaskeramikscheibe und der Arbeitsplattenausschnitt einer gewissen Maßtoleranz unterliegen, kann die Fugenbreite variieren (mind. 1 mm).
Wird unter dem Kochfeld ein Zwischenboden eingebaut, muss der Abstand zwischen Oberkante Arbeitsplatte und Oberkante Zwischenboden mindestens 110 mm betragen.

Ausschnittmaße der Naturstein-Arbeitsplatte

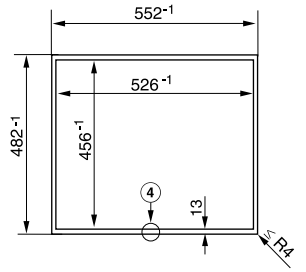

Ausschnitt mit Holzleisten für geflieste Arbeitsflächen und Vollholz

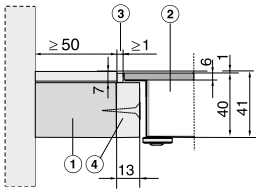

[1]) Arbeitsplatte
[2]) Kochfeld
[3]) Fugenbreite
[4]) Holzleiste 13 mm (nicht im Lieferumfang enthalten)

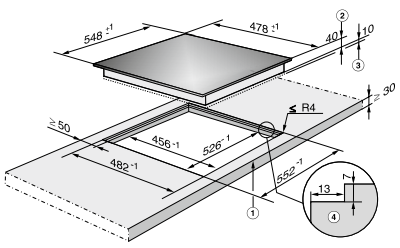

[1]) vorn
[2]) Einbauhöhe
[3]) Raum für Befestigungselemente und Leitungszuführung
[4]) Stufenfräsung

Stand: Oktober 2023

Kombinations-Kochfelder

Produktübersicht KM 6023

Ausschnittmaß
600 x 500 mm

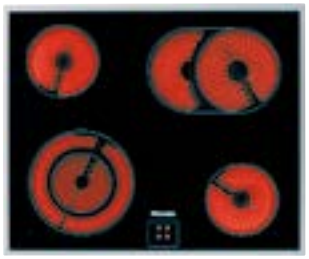

Knebel

Typ-/Verkaufsbezeichnung	KM 6023
Maße	
Ausschnittmaß Breite x Tiefe in mm	600 x 500
Gerätemaß Breite x Tiefe in mm	614 x 514
Design	
LightPrint-Bedruckung im Bereich der nicht beheizten Kochzonen	–
Aufliegender Edelstahl-Rahmen	◆
Flächenbündig für den Einbau in Arbeitsplatten aus Granit, Vollholz und geflieste Arbeitsflächen	–
Kochzonenausstattung	
Anzahl Elektro-Kochzonen	4
Hinten links 145 mm Ø, 1.200 Watt	◆
Vorne rechts 145 mm Ø, 1.200 Watt	◆
Vorne links Vario-Zone 120/210 mm Ø, 750/2.200 Watt	◆
Vorne links 210 mm Ø, 2.200 Watt	–
Hinten rechts 180 mm Ø, 1.800 Watt	–
Hinten rechts Koch-/Bräterzone 170/265 mm Ø, 1.500/2.400 Watt	◆
Sicherheit	
Restwärmeanzeige für jede Kochzone	◆
Mitgeliefertes Zubehör	
Glasschaber	◆
Elektrischer Anschluss	
Gesamtanschlusswert in kW	7,0
Unverbindliche Servicepreis-Empfehlung in EUR inkl. MwSt.	M.-Nr. 7001710 **690,–**

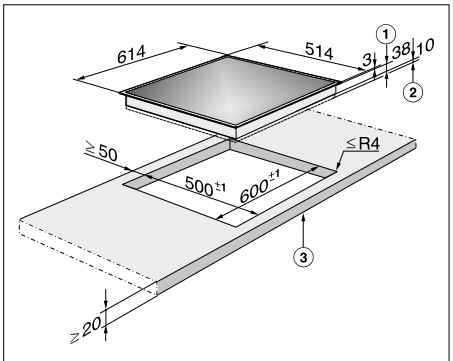

[1]) Einbauhöhe
[2]) Raum für Befestigungselemente und Leitungszuführung
[3]) vorn

Kombinations-Kochfelder

Produktübersicht KM 6024

Ausschnittmaß
600 x 500 mm

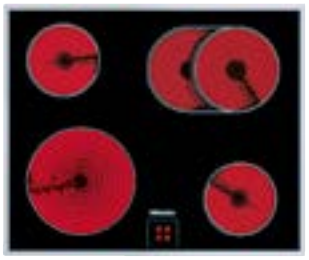

Knebel

Typ-/Verkaufsbezeichnung	KM 6024
Maße	
Ausschnittmaß Breite x Tiefe in mm	600 x 500
Gerätemaß Breite x Tiefe in mm	614 x 514
Design	
LightPrint-Bedruckung im Bereich der nicht beheizten Kochzonen	–
Aufliegender Edelstahl-Rahmen	◆
Flächenbündig für den Einbau in Arbeitsplatten aus Granit, Vollholz und geflieste Arbeitsflächen	–
Kochzonenausstattung	
Anzahl Elektro-Kochzonen	4
Hinten links 145 mm Ø, 1.200 Watt	◆
Vorne rechts 145 mm Ø, 1.200 Watt	◆
Vorne links Vario-Zone 120/210 mm Ø, 750/2.200 Watt	–
Vorne links 210 mm Ø, 2.200 Watt	◆
Hinten rechts 180 mm Ø, 1.800 Watt	–
Hinten rechts Koch-/Bräterzone 170/265 mm Ø, 1.500/2.400 Watt	◆
Sicherheit	
Restwärmeanzeige für jede Kochzone	◆
Mitgeliefertes Zubehör	
Glasschaber	◆
Elektrischer Anschluss	
Gesamtanschlusswert in kW	7,0
Unverbindliche Servicepreis-Empfehlung in EUR inkl. MwSt.	M.-Nr. 6910580 **610,–**

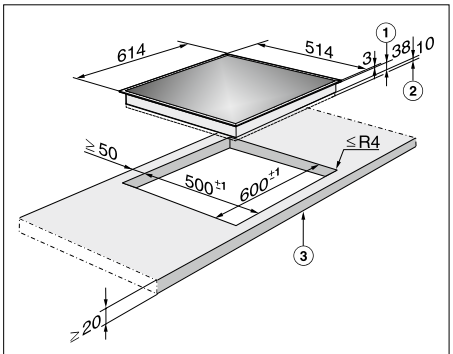

[1]) Einbauhöhe
[2]) Raum für Befestigungselemente und Leitungszuführung
[3]) vorn

Stand: Oktober 2023

Kombinations-Kochfelder

Produktübersicht KM 6024 LightPrint

Ausschnittmaß
600 x 500 mm



Knebel

Typ-/Verkaufsbezeichnung	KM 6024 LightPrint
Maße	
Ausschnittmaß Breite x Tiefe in mm	600 x 500
Gerätemaß Breite x Tiefe in mm	614 x 514
Design	
LightPrint-Bedruckung im Bereich der nicht beheizten Kochzonen	◆
Aufliegender Edelstahl-Rahmen	◆
Kochzonenausstattung	
Anzahl Elektro-Kochzonen	4
Hinten links 145 mm Ø, 1.200 Watt	◆
Vorne rechts 145 mm Ø, 1.200 Watt	◆
Vorne rechts 180 mm Ø, 1.800 Watt	–
Vorne rechts Vario-Zone 120/180 mm Ø, 700/1.700 Watt	–
Vorne links Vario-Zone 145/210 mm Ø, 750/2.200 Watt	–
Vorne links 210 mm Ø, 2.200 Watt	◆
Hinten rechts 180 mm Ø, 1.800 Watt	–
Hinten rechts Koch-/Bräterzone 170/265 mm Ø, 1.500/2.400 Watt	◆
Hinten rechts Koch-/Bräterzone 170/290 mm Ø, 1.500/2.600 Watt	–
Warmhaltezone 150 Watt und den Maßen 332 x 142 mm	–
Sicherheit	
Restwärmeanzeige für jede Kochzone	◆
Mitgeliefertes Zubehör	
Glasschaber	◆
Elektrischer Anschluss	
Gesamtanschlusswert in kW	7,0
Unverbindliche Servicepreis-Empfehlung in EUR inkl. MwSt.	M.-Nr. 7001680 **640,–**

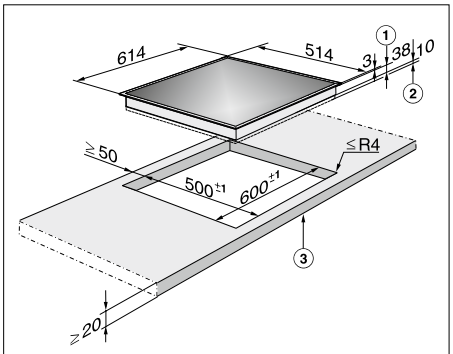

[1]) Einbauhöhe
[2]) Raum für Befestigungselemente und Leitungszuführung
[3]) vorn

Kombinations-Kochfelder

Produktübersicht KM 6031

Ausschnittmaß
780 x 500 mm



Knebel

Typ-/Verkaufsbezeichnung	KM 6031
Maße	
Ausschnittmaß Breite x Tiefe in mm	780 x 500
Gerätemaß Breite x Tiefe in mm	794 x 514
Design	
LightPrint-Bedruckung im Bereich der nicht beheizten Kochzonen	–
Aufliegender Edelstahl-Rahmen	◆
Kochzonenausstattung	
Anzahl Elektro-Kochzonen	4
Hinten links 145 mm Ø, 1.200 Watt	◆
Vorne rechts 145 mm Ø, 1.200 Watt	–
Vorne rechts 180 mm Ø, 1.800 Watt	◆
Vorne rechts Vario-Zone 120/180 mm Ø, 700/1.700 Watt	–
Vorne links Vario-Zone 145/210 mm Ø, 750/2.200 Watt	◆
Vorne links 210 mm Ø, 2.200 Watt	–
Hinten rechts 180 mm Ø, 1.800 Watt	–
Hinten rechts Koch-/Bräterzone 170/265 mm Ø, 1.500/2.400 Watt	◆
Hinten rechts Koch-/Bräterzone 170/290 mm Ø, 1.500/2.600 Watt	–
Warmhaltezone 150 Watt und den Maßen 332 x 142 mm	–
Sicherheit	
Restwärmeanzeige für jede Kochzone	◆
Mitgeliefertes Zubehör	
Glasschaber	◆
Elektrischer Anschluss	
Gesamtanschlusswert in kW	7,6
Unverbindliche Servicepreis-Empfehlung in EUR inkl. MwSt.	M.-Nr. 6910590 **850,–**

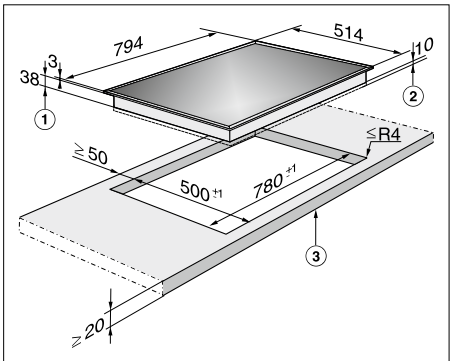

[1]) Einbauhöhe
[2]) Raum für Befestigungselemente und Leitungszuführung
[3]) vorn

Stand: Oktober 2023

Kombinations-Kochfelder mit Induktionsbeheizung

Produktübersicht KM 7003 FR

Ausschnittmaß
600 x 500 mm



Planungshinweis:
Dieses Kochfeld ist ausschließlich mit dem H 2266-1 I kombinierbar.



Typ-/Verkaufsbezeichnung	KM 7003 FR
Beheizungsart	
Beheizungsart	Induktion
Bauform	
Kombiniert/Unabhängig vom Herd	◆/–
Design	
Farbe der Glaskeramik/Bedruckungsdesign	schwarz/–
Edelstahlrahmen/Facettenschliff	◆/–
Flächenbündiger/Aufliegender Einbau	–/◆
Kochzonenausstattung	
Anzahl der Kochzonen/Kochbereiche	4/0
Maximale Anzahl Kochgeschirre	4
PowerFlex-Kochzone	
Anzahl/Art/Größe in mm	–/–/–
Max. Leistung/Booster/TwinBooster in W	–/–/–
1. Kochzone/Kochbereich	
Position/Art/Größe in mm	vorne links/Vario-Kochzone/ Ø 160 – 220
Max. Leistung/Booster/TwinBooster in W	2.300/3.000/3.650
2. Kochzone/Kochbereich	
Position/Art/Größe in mm	hinten links/Vario-Kochzone/ Ø 100 – 160
Max. Leistung/Booster/TwinBooster in W	1.400/2.200/–
3. Kochzone/Kochbereich	
Position/Art/Größe in mm	hinten rechts/Koch-/Bräterzone/ Ø 190/190 x 290
Max. Leistung/Booster/TwinBooster in W	2.300/3.000/–
4. Kochzone/Kochbereich	
Position/Art/Größe in mm	vorne rechts/Vario–Kochzone/ Ø 140 – 190
Max. Leistung/Booster/TwinBooster in W	1.850/3.000/–
Bedienkomfort	
Bedienung über Sensortasten/Knebel/Touch-Display	–/◆/–
Anzeigefarbe/Größe des Touch-Displays in Zoll	gelb/–
Topf-/Topfgrößenerkennung	◆
Abschaltautomatik/Ankochautomatik	–/◆
Warmhalten/Warmhalten Plus	◆/–
Pflegekomfort	
Leicht zu reinigende Glaskeramik/Wischschutz	◆/–
Sicherheit	
Sicherheitsausschaltung/Überhitzungsschutz/Kühlgebläse	◆/◆/◆
Verriegelungsfunktion/Inbetriebnahmesperre	–/◆
Restwärmeanzeige	◆
Technische Daten	
Abmessungen in mm (B x H x T)	614 x 51 x 514
Maximale Einbauhöhe in mm	48
Ausschnittmaße aufliegend in mm (B x T)	600 x 500
Ausschnittmaße flächenbündig innen in mm (B x T)	– x –
Ausschnittmaße flächenbündig außen in mm (B x T)	– x –
Gesamtanschlusswert in kW/Spannung in V/Frequenz in Hz	7,3/230/50
Mitgeliefertes Zubehör	
Anschlusskabel/WLAN-Stick XKS 3170 W	–/–
Unverbindliche Servicepreis-Empfehlung in EUR inkl. MwSt.	M.-Nr. 11130610 **1.140,–**

*** Lieferbar bis voraussichtlich Januar 2024**

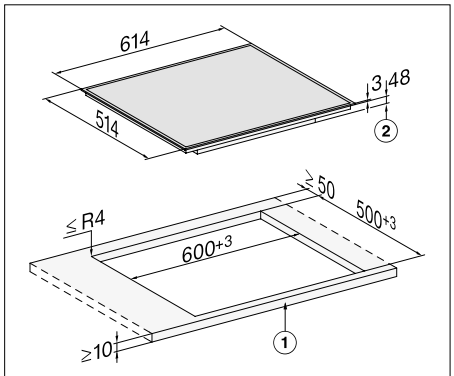

[1]) vorn
[2]) Einbauhöhe

Kombinations-Kochfelder mit Induktionsbeheizung

Produktübersicht KM 7004 FR

Ausschnittmaß
560-600 x 490-500 mm



Planungshinweis:
Dieses Kochfeld ist ausschließlich mit dem H 2266-1 I und H 2456 I kombinierbar.



Typ-/Verkaufsbezeichnung	KM 7004 FR
Beheizungsart	
Beheizungsart	Induktion
Bauform	
Kombiniert/Unabhängig vom Herd	◆/–
Design	
Farbe der Glaskeramik/Bedruckungsdesign	schwarz/–
Edelstahlrahmen/Facettenschliff	◆/–
Flächenbündiger/Aufliegender Einbau	–/◆
Kochzonenausstattung	
Anzahl der Kochzonen/Kochbereiche	4/1
Maximale Anzahl Kochgeschirre	4
PowerFlex-Kochzone	
Anzahl/Art/Größe in mm	2/PowerFlex-Kochzone/ Ø 150 – 230
Max. Leistung/Booster/TwinBooster in W	2.100/3.000/3.650
1. Kochzone/Kochbereich	
Position/Art/Größe in mm	vorne links/Vario-Kochzone/ Ø 140 – 190
Max. Leistung/Booster/TwinBooster in W	1.850/3.000/–
2. Kochzone/Kochbereich	
Position/Art/Größe in mm	hinten links/Vario-Kochzone/ Ø 100 – 160
Max. Leistung/Booster/TwinBooster in W	1.400/2.200/–
3. Kochzone/Kochbereich	
Position/Art/Größe in mm	rechts/PowerFlex-Kochbereich/ 230 x 390
Max. Leistung/Booster/TwinBooster in W	3.400/4.800/7.300
4. Kochzone/Kochbereich	
Position/Art/Größe in mm	–/–/–
Max. Leistung/Booster/TwinBooster in W	–/–/–
Bedienkomfort	
Bedienung über Sensortasten/Knebel/Touch-Display	–/◆/–
Anzeigefarbe/Größe des Touch-Displays in Zoll	gelb/–
Topf-/Topfgrößenerkennung	◆
Abschaltautomatik/Ankochautomatik	–/◆
Warmhalten/Warmhalten Plus	◆/–
Pflegekomfort	
Leicht zu reinigende Glaskeramik/Wischschutz	◆/–
Sicherheit	
Sicherheitsausschaltung/Überhitzungsschutz/Kühlgebläse	◆/◆/◆
Verriegelungsfunktion/Inbetriebnahmesperre	–/◆
Restwärmeanzeige	◆
Technische Daten	
Abmessungen in mm (B x H x T)	626 x 52 x 526
Maximale Einbauhöhe in mm	45
Ausschnittmaße aufliegend in mm (B x T)	560-600 x 490-500
Ausschnittmaße flächenbündig innen in mm (B x T)	– x –
Ausschnittmaße flächenbündig außen in mm (B x T)	– x –
Gesamtanschlusswert in kW/Spannung in V/Frequenz in Hz	7,3/230/50
Mitgeliefertes Zubehör	
Anschlusskabel/WLAN-Stick XKS 3170 W	–/–
Unverbindliche Servicepreis-Empfehlung in EUR inkl. MwSt.	M.-Nr. 11127290 **1.270,–**

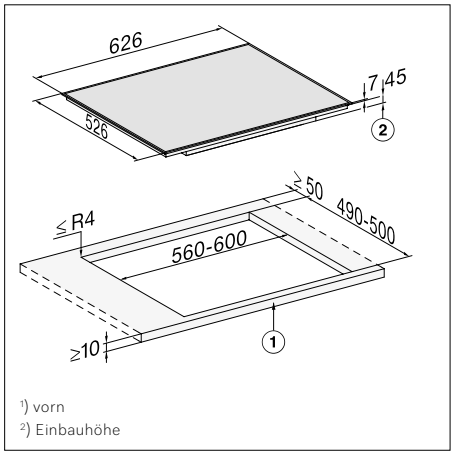

[1]) vorn
[2]) Einbauhöhe

Stand: Oktober 2023

Kombinations-Kochfelder mit Induktionsbeheizung

Produktübersicht KM 7005 FR

Ausschnittmaß
560-600 x 490-500 mm



Planungshinweis:
Dieses Kochfeld ist ausschließlich mit dem H 2266-1 I und H 2456 I kombinierbar.



Typ-/Verkaufsbezeichnung	KM 7005 FR
Beheizungsart	
Beheizungsart	Induktion
Bauform	
Kombiniert/Unabhängig vom Herd	◆/–
Design	
Farbe der Glaskeramik/Bedruckungsdesign	schwarz/–
Edelstahlrahmen/Facettenschliff	◆/–
Flächenbündiger/Aufliegender Einbau	–/◆
Kochzonenausstattung	
Anzahl der Kochzonen/Kochbereiche	4/2
Maximale Anzahl Kochgeschirre	4
PowerFlex-Kochzone	
Anzahl/Art/Größe in mm	4/PowerFlex-Kochzone/ Ø 150 – 230
Max. Leistung/Booster/TwinBooster in W	2.100/3.000/3.650
1. Kochzone/Kochbereich	
Position/Art/Größe in mm	links/PowerFlex-Kochbereich/ 230 x 390
Max. Leistung/Booster/TwinBooster in W	3.400/4.800/7.300
2. Kochzone/Kochbereich	
Position/Art/Größe in mm	rechts/PowerFlex-Kochbereich/ 230 x 390
Max. Leistung/Booster/TwinBooster in W	3.400/4.800/7.300
3. Kochzone/Kochbereich	
Position/Art/Größe in mm	–/–/–
Max. Leistung/Booster/TwinBooster in W	–/–/–
4. Kochzone/Kochbereich	
Position/Art/Größe in mm	–/–/–
Max. Leistung/Booster/TwinBooster in W	–/–/–
Bedienkomfort	
Bedienung über Sensortasten/Knebel/Touch-Display	–/◆/–
Anzeigefarbe/Größe des Touch-Displays in Zoll	gelb/–
Topf-/Topfgrößenerkennung	◆
Abschaltautomatik/Ankochautomatik	–/◆
Warmhalten/Warmhalten Plus	◆/–
Pflegekomfort	
Leicht zu reinigende Glaskeramik/Wischschutz	◆/–
Sicherheit	
Sicherheitsausschaltung/Überhitzungsschutz/Kühlgebläse	◆/◆/◆
Verriegelungsfunktion/Inbetriebnahmesperre	–/◆
Restwärmeanzeige	◆
Technische Daten	
Abmessungen in mm (B x H x T)	626 x 52 x 526
Maximale Einbauhöhe in mm	45
Ausschnittmaße aufliegend in mm (B x T)	560-600 x 490-500
Ausschnittmaße flächenbündig innen in mm (B x T)	– x –
Ausschnittmaße flächenbündig außen in mm (B x T)	– x –
Gesamtanschlusswert in kW/Spannung in V/Frequenz in Hz	7,3/230/50
Mitgeliefertes Zubehör	
Anschlusskabel/WLAN-Stick XKS 3170 W	–/–
Unverbindliche Servicepreis-Empfehlung in EUR inkl. MwSt.	M.-Nr. 11127300 **1.370,–**

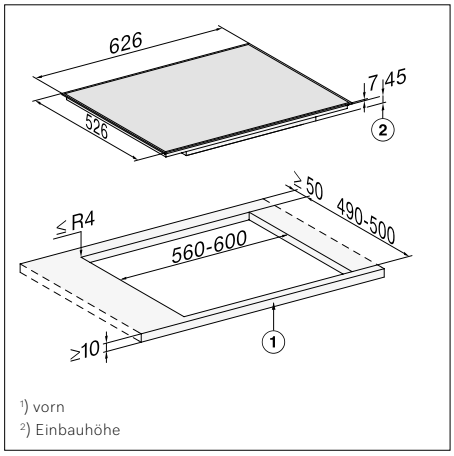

[1]) vorn
[2]) Einbauhöhe

Kombinations-Kochfelder mit Induktionsbeheizung

Produktübersicht KM 7063 FR

Ausschnittmaß
560-600 x 490-500 mm



Planungshinweis:
Dieses Kochfeld ist ausschließlich mit dem H 2456 I kombinierbar



Typbezeichnung	KM 7063 FR
Beheizungsart	
Beheizungsart	Induktion
Bauform	
Kombiniert mit Herd	◆
Design	
Farbe der Glaskeramik	schwarz
Bedruckungsdesign	–
Umlaufender Edelstahlrahmen	◆
Aufliegender Einbau	◆
Kochzonenausstattung	
Anzahl der Kochzonen/Anzahl Kochbereiche	4
Maximale Anzahl Kochgeschirre	4
Flex-Kochzone	
Anzahl/Art/Größe in mm	2/Flex-Kochzone/110-210
Max. Leistung/Booster/TwinBooster in W	2.100/3.000/–
1. Kochzone	
Position/Art/Größe in mm	vorne links/Vario-Kochzone/ Ø 90 - 160
Max. Leistung/Booster/TwinBooster in W	1.400/1.850/–
2. Kochzone	
Position/Art/Größe in mm	hinten links/Vario-Kochzone/ Ø 110 - 220
Max. Leistung/Booster/TwinBooster in W	2.300/3.000/–
3. Kochzone	
Position/Art/Größe in mm	rechts/Flex-Kochbereich/ 210 x 400
Max. Leistung/Booster/TwinBooster in W	1.400/2.100/–
4. Kochzone	
Position/Art/Größe in mm	–
Max. Leistung/Booster/TwinBooster in W	–
Größe in mm	–
Bedienkomfort	
Bedienung über Knebel	◆
Anzeigefarbe	gelb
Topf- und Topfgrößenerkennung	◆
Ankochautomatik	◆
Warmhalten	◆
Pflegekomfort	
Leicht zu reinigende Glaskeramik	◆
Sicherheit	
Sicherheitsausschaltung/Überhitzungsschutz/Kühlgebläse	◆/◆/◆
Verriegelungsfunktion/Inbetriebnahmesperre	–/◆
Restwärmeanzeige	◆
Technische Daten	
Abmessungen in mm (B x H x T)	626 x 55 x 526
Max.Einbauhöhe in mm	48
Ausschnittmaße in mm (B x T)	560 - 600 x 490 - 500
Gesamtanschlusswert in kW	7,3
Unverbindliche Servicepreis-Empfehlung in EUR inkl. MwSt.	M.-Nr. 12337610 **1.090,–**

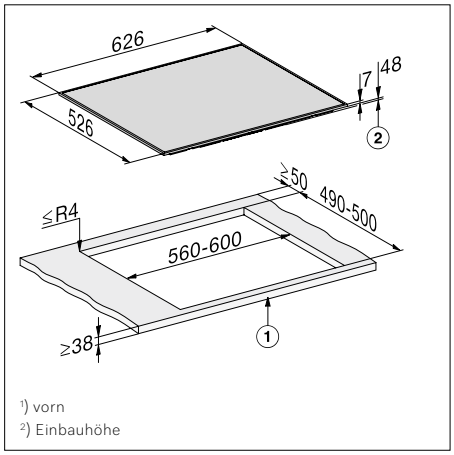

[1]) vorn
[2]) Einbauhöhe

Stand: Oktober 2023

Zubehör Herde/Backöfen

Bleche und Roste

Für Herde/Backöfen der Generation H2000/H7000 mit 49 l und 76 l Garraum sowie für alle Dampfbacköfen

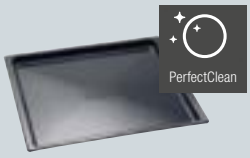

Backblech HBB 71
M.-Nr. 9519820
EAN 4002515261279
89,– €*



Gourmet Back- und AirFry- Blech gelocht HBBL 71**
M.-Nr. 9520620
EAN 4002515261293
99,– €*



Universalblech HUBB 71
M.-Nr. 9519840
EAN 4002515261286
99,– €*



Grill- und Bratblech HGBB 71
M.-Nr. 9520630
EAN 4002515261309
99,– €*



Back- und Bratrost HBBR 71
M.-Nr. 9524950
EAN 4002515297056
89,– €*

Für 90 cm breite Geräte der Generation H7000

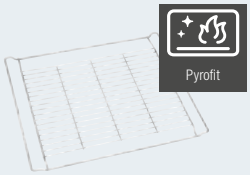

Back- und Bratrost HBBR 72
M.-Nr. 9520640
EAN 4002515261316
109,– €*

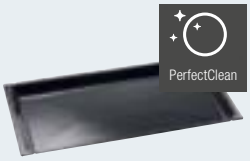

Universalblech HUBB 91
M.-Nr. 9520680
EAN 4002515261354
209,– €*



Grill- und Bratblech HGBB 91
M.-Nr. 9520690
EAN 4002515261361
199,– €*

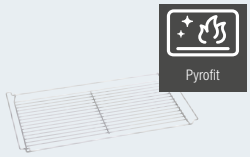

Back- und Bratrost HBBR 92
M.-Nr. 9520700
EAN 4002515261378
164,– €*

Für Dialoggarer



Backblech HBB 51
M.-Nr. 9519690
EAN 4002515261224
79,– €*



Universalblech HUBB 51
M.-Nr. 9519720
EAN 4002515261231
109,– €*



Grill- und Bratblech HGBB 51
M.-Nr. 9519760
EAN 4002515261248
89,– €*

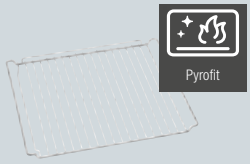

Back- und Bratrost HBBR 52
M.-Nr. 10581350
EAN 4002515969359
89,– €*

Für alle Herde/Backöfen (nur für konventionelle Betriebsarten)



Runde Backform HBF 27-1
M.-Nr. 9520720
EAN 4002515261392
69,– €*



Runde Backform gelocht HBFP 27-1
M.-Nr. 10116800
EAN 4002515648285
69,– €*

* unverbindliche Preisempfehlung in EUR inkl. MwSt.

Zubehör Herde/Backöfen

Sonstiges Backzubehör



Gourmet-Backstein
HBS 70
M.-Nr. 11901190
EAN 4002516473077
225,– €*
nicht für Backöfen mit Mikrowelle geeignet



Entnahmegriff
HEG
M.-Nr. 3985271
EAN 4002511969810
24,– €*

Zubehör für Backöfen mit Mikrowelle



Glasschale
HGS 100
M.-Nr. 11514090
EAN 4002516419884
69,– €*

FlexiClip-Vollauszüge



FlexiClip-Vollauszug
HFC 71
M.-Nr. 9520660
EAN 4002515261330
184,– €*

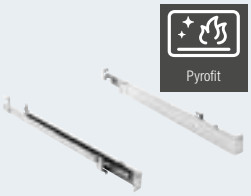

FlexiClip-Vollauszug
HFC 72
M.-Nr. 9520670
EAN 4002515261347
219,– €*



FlexiClip-Vollauszug
HFC 70-C
M.-Nr. 10581490
EAN 4002515797983
125,– €*



FlexiClip-Vollauszug
HFC 92
M.-Nr. 9520710
EAN 4002515261385
219,– €*

Kombinationsmöglichkeiten für Vollauszüge bei Herden/Backöfen

Bezeichnung	H 2000 Active	H 7000 49 l / 76 l	H 7000 90 cm
HFC 70 C	•		
HFC 71 PerfectClean		•	
HFC 72 PyroFit		•	
HFC 92 PyroFit			•

• = Kompatibel

Gourmet-Bräter



Gourmet-BräterHUB 5000-M
M.-Nr. 10314250
EAN 4002515689264
215,– €*
Außenmaße: B x T x H: 44,8 x 26,8 x 8,6 cm
Innenmaße: B x T x H: 38,0 x 22,7 x 8,0 cm



Gourmet-Bräter HUB 5001-M
M.-Nr. 10314270
EAN 4002515689271
279,– €*
Außenmaße: B x T x H: 44,8 x 26,8 x 8,6 cm
Innenmaße: B x T x H: 38,0 x 22,7 x 8,0 cm



Gourmet-Bräter HUB 62-22
M.-Nr. 10314280
EAN 4002515689288
279,– €*
Außenmaße: B x T x H: 42,2 x 25,7 x 8,6 cm
Innenmaße: B x T x H: 38,0 x 22,7 x 8,0 cm



Gourmet-Bräter HUB 5001-XL
M.-Nr. 10314310
EAN 4002515689301
319,– €*
Max. Befüllung ca. 8 kg
Außenmaße: B x T x H: 44,8 x 38,6 x 8,6 cm
Innenmaße: B x T x H: 38,0 x 34,5 x 8,0 cm



Gourmet-Bräter HUB 62-35
M.-Nr. 10314300
EAN 4002515689295
319,– €*
Außenmaße: B x T x H: 42,2 x 37,5 x 8,6 cm
Innenmaße: B x T x H: 38,0 x 34,5 x 8,0 cm

Stand: Oktober 2023

Zubehör Herde/Backöfen und Mikrowellen

Deckel für Gourmet-Bräter



Deckel
HBD 60-22
M.-Nr. 5136950
EAN 4002512314909
115,– €*



Deckel
HBD 60-35
M.-Nr. 5136960
EAN 4002512314893
125,– €*

Kombinationsmöglichkeiten für Gourmet-Bräter

Bezeichnung	Kompatibel mit Kochfeld	Deckel		H 2000 / 7000		H 7000 BM	DO 7000
		HBD 60-22	HBD 60-35	49 l / 76 l	90 cm		
HUB 5000-M	Elektro-Kochfelder	◆		◆	R		
HUB 5001-M	Elektro- und Induktions-Kochfelder	◆		◆	R		
HUB 5001-XL	Elektro- und Induktions-Kochfelder		◆	◆	R		
HUB 62-22	Elektro- und Induktions-Kochfelder	◆			R	E1	◆
HUB 62-35	Elektro- und Induktions-Kochfelder		◆		R	E1	

◆ = Kompatibel
Bräter passt in die Aufnahmegitter bzw. auf FlexiClips (je nach Gerät)
R = Der Gourmet-Bräter kann nur auf dem Rost eingesetzt werden

E1= Der Gourmet-Bräter darf nur auf dem Rost in Ebene 1 von unten eingesetzt werden

Einbauzubehör

Abdeckleiste für Gourmet-Wärmeschublade Generation 7000



ESWKL 60

M.-Nr. 11179710
EAN 4002516219224
56,– €*

Für ein optimales Spaltmaß zwischen Einbaugeräten



Einlegeboden
ENB 1060
M.-Nr. 10810730
EAN 4002515973615
80,– €*

Ausgleichsleiste für 90 cm Backofen

HAL 5900

M.-Nr. 7032520
EAN 4002514316727
106,– €*

Ausgleichsleiste für 90 cm Backofen Generation 7000

HAL90
Obsidianschwarz
M.-Nr. 11344390
EAN 4002516296645
66,– €*

Ausgleichsblenden für M 22xx

AB 36-1
Tiefschwarz
M.-Nr. 11302940
EAN 4002516270515
116,– €*
Für die 36er Nische

AB 38-2
Tiefschwarz
M.-Nr. 11302950
EAN 4002516261476
116,– €*
Für die 38er Nische



AB 42-1
Tiefschwarz
M.-Nr. 7027160
EAN 4002514312606
116,– €*
Für die 42er Nische

AB 42-1
Brillantweiß
M.-Nr. 7027140
EAN 4002514312590
116,– €*
Für die 42er Nische



AB 45-2
Tiefschwarz
M.-Nr. 11302960
EAN 4002516260301
116,– €*
Für die 45er Nische

* unverbindliche Preisempfehlung in EUR inkl. MwSt.

Zubehör Herde/Backöfen und Mikrowellen

Abdeckleisten für die Verblendung der Möbelkante bei verschiedenen Gerätekombinationen



HKL 60 Edelstahl/ CleanSteel
M.-Nr. 7114780
EAN 4002514367033
52,– €*



HKL 60 Obsidianschwarz
M.-Nr. 5165170
EAN 4002512371377
52,– €*



HKL 60 Graphitgrau
M.-Nr. 10410570
EAN 4002515749425
52,– €*

Zubehör für Vakuumierschubladen



Kleine Vakuumierbeutel VB 1828
M.-Nr. 10380620
EAN 4002515733561
38,– €*



Große Vakuumierbeutel VB 2435
M.-Nr. 10380630
EAN 4002515735244
43,– €*

Dekorsets

Griffwechsel bei allen Geräten mit Mikrowellenfunktion sowie bei Dialoggarern kostenpflichtig nur durch den Kundendiensttechniker



DS 7000 Edelstahl/ CleanSteel
M.-Nr. 11345890
EAN 4002516263647
116,– €*



DS 7003 (3 Stück) Edelstahl/CleanSteel
M.-Nr. 11345870
EAN 4002516263630
159,– €*



DS 7000 VITRO Obsidianschwarz
M.-Nr. 11345930
EAN 4002516263654
213,– €*



DS 7000 VITRO Graphitgrau
M.-Nr. 11345950
EAN 4002516263371
213,– €*

DS 7000 VITRO Brillantweiß
M.-Nr. 11345940
EAN 4002516263364
213,– €*

Pflegeprodukte



Entkalkungstabletten 6 Stück
M.-Nr. 10178330
EAN 4002515608579
19,95 €* (1 St = 3,33 €)



Backofenreiniger OvenClean 500 ml
M.-Nr. 10162230
EAN 4002515602522
14,95 €* (1 L = 29,90 €)



Allzweck-Microfasertuch, 1 Stück
M.-Nr. 7006550
EAN 4002514299204
8,45 €*



MicroCloth Kit Set aus 3 Microfasertüchern
M.-Nr. 10159570
EAN 4002515601419
17,95 €*



MicroCloth HyClean 1 Stück
M.-Nr. 11325970
EAN 4002516236214
9,95 €*

Für Backöfen/Herde mit Klimagaren

Antibakterielle Eigenschaften

Stand: Oktober 2023

Einbau-Herde/Kombinations-Kochfelder

Geräteinformationen

Die aktuellen EU/PI Datenblätter unserer Geräte finden Sie beim jeweiligen Produkt im Internet unter www.miele.de

Backöfen/Dialoggarer

Planungsunterlagen
Classic-Partner-Programm

Stand: 1. Oktober 2023

Miele. Immer Besser.



Einbau-Backöfen

Inhaltsverzeichnis

Seitenansichten	**3/BO**
Installationshinweise Einbau Nischenboden	**4/BO**
Blendenübersicht DO 7000	**5/BO**
Farbvarianten DO 7000	**6/BO**
Alle Symbole auf einen Blick Einbau-Dialoggarer und die 6 goldenen Regeln für eigene Rezepte	**8/BO**
Einbau-Dialoggarer DO 7000	9/BO
Blendenübersicht H2000/H7000	**10/BO**
Farbvarianten	**16/BO**
Mehrausstattungsübersicht	**17/BO**
Alle Symbole auf einen Blick Einbau-Backöfen	**20/BO**
Produktübersicht Einbau-Backöfen PureLine	
Einbau-Backöfen H 2000 Active mit 76 L Garraum	21/BO
Einbau-Backöfen H 2000 mit 76 L Garraum PureLine	25/BO
Einbau-Backöfen H 7000 PureLine mit 76 L Garraum	27/BO
Einbau-Backofen H 7000 mit 90 L Garraum PureLine	38/BO
Kompakt-Backofen H 2000 mit 49 L Garraum PureLine	39/BO
Kompakt-Backöfen H 7000 PureLine mit 49 L Garraum	40/BO
Kompakt-Backöfen H 7000 mit Mikrowelle PureLine mit 43 L Garraum	44/BO
Blendenübersicht und Farbvarianten ContourLine	**48/BO**
Produktübersicht Einbau-Backöfen ContourLine	
Einbau-Backöfen H 7000 mit 76 L Garraum ContourLine	50/BO
Kompakt-Backöfen H 7000 mit 43 L Garraum ContourLine mit Mikrowelle	55/BO
Zubehör-, Reinigungs- und Pflegeprodukte Herde/Backöfen	**56/BO**

Geräteinformationen

Die aktuellen EU/PI Datenblätter unserer Geräte finden Sie beim jeweiligen Produkt im Internet unter www.miele.de

Seitenansichten

Seitenansicht Dialoggarer DO 7860

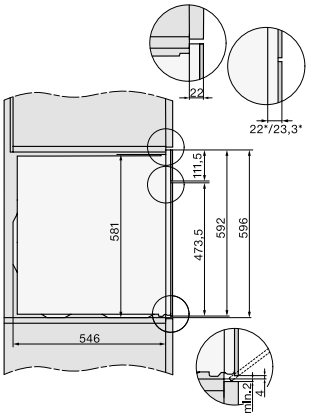

Seitenansicht 45er Backöfen

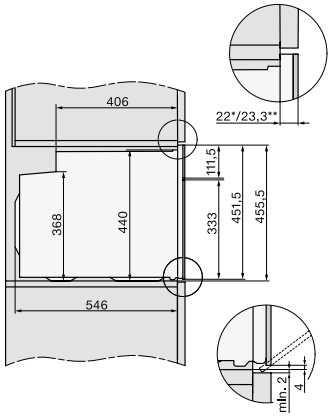

Griff VitroLine

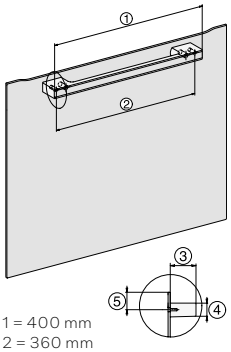

1 = 400 mm
2 = 360 mm
3 = 47 mm
4 = 27 mm
5 = 32,5 mm

Seitenansicht 45er Backöfen mit Mikrowelle

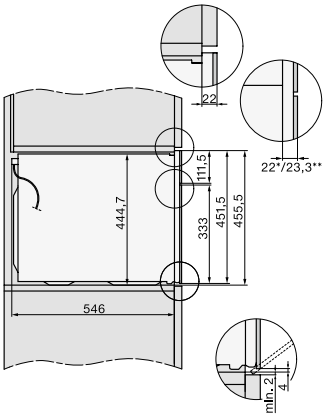

Seitenansicht 60er Backöfen

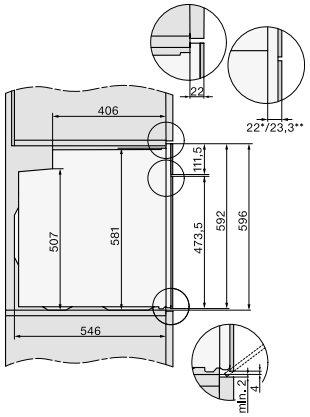

Griff PureLine

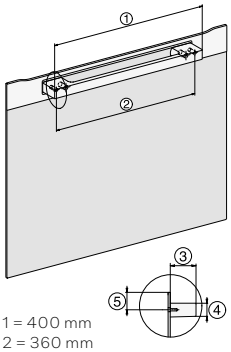

1 = 400 mm
2 = 360 mm
3 = 47 mm
4 = 24 mm
5 = 31,8 mm

Seitenansicht des 90er Backofen

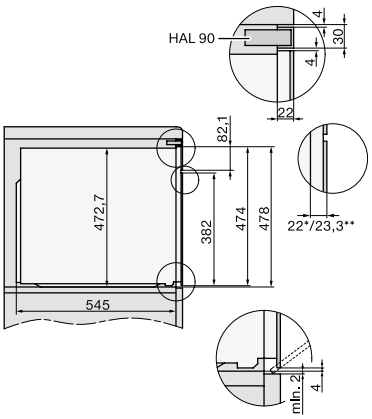

* ArtLine und VitroLine Glas
** PureLine EDST

Griff ContourLine

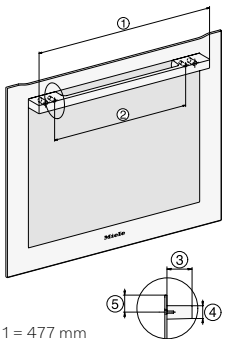

1 = 477 mm
2 = 360 mm
3 = 43 mm
4 = 22,5 mm
5 = 53,05 mm

Installationshinweise Einbau-Nischenboden ENB 1060

Installationshinweise KWT 6422 iG mit 2x 45er Nische



Installationshinweise 45er + 60er Nische



Einbau-Dialoggarer

Blendenübersicht DO 7000 PureLine/VitroLine



M Touch

DO 7860

siehe Seite 9/BO

Stand: Oktober 2023

Einbau-Dialoggarer

Farbvarianten DO 7000

PureLine



Edelstahl CleanSteel-Front mit Griff aus Vollmetall und Glasfront in Obsidianschwarz

VitroLine



Glasfront Brillantweiß mit Griff in Gerätefarbe und mit Glaseinleger



Glasfront Obsidianschwarz mit Griff in Gerätefarbe mit Glaseinleger



Glasfront Graphitgrau mit Griff in Gerätefarbe und Glaseinleger



Stand: Oktober 2023

Welches Icon bedeutet was?

Alle Symbole für Einbau-Dialoggarer auf einen Blick



Bedienphilosophie
Intuitive Steuerung per Fingertipp



M Chef
Innovative Kochmethode, die Energie in Form von Gourmet Units nutzt.



MultiLingua
Multi-Talent: Im Display können Sie diverse Sprachen einstellen, sodass Sie alle Informationen bestens verstehen.



M Chef Menü
Unterschiedliche Lebensmittel in einem Garvorgang zur gleichen Zeit fertig gegart.



Gourmet Profi
Das Programm für Kenner. Individuelle Einstellmöglichkeiten der Parameter.



Gourmet Assistent
Diese Anwendung schlägt Ihnen auf das Gericht abgestimmte Parameter vor.



Schonendes Auftauen
Optik und Struktur sowie der innere Kern bleiben komplett unverändert.



Automatikprogramme
Mühelos Gerichte vollautomatisch zubereiten.

Die 6 goldenen Regeln für das Gelingen der eigenen Rezepte im Dialoggarer

- Betriebsart M Chef mit der Beheizungsart einstellen, die im eigenen Rezept steht
- die Temperatur immer 20 Grad höher als im eigenen Rezept einstellen
- die Gourmet-Units nicht vorwählen, sondern mitlaufen lassen
- die Intensität nach einem vergleichbaren M Chef-Rezept wählen
- immer auf der 2. Ebene garen und das Gargut möglichst in der Mitte positionieren
- Nach der Hälfte der Garzeit das eigene Rezept prüfen

Ergebnis:
in der Regel ein deutlich besseres Ergebnis bei deutlich geringerer Zeit

Dialoggarer DO 7000

Produktübersicht DO 7860 mit Pyrolyse

Nischenhöhe
60er





Inklusive Gutschein für ein Private Dining



Typ-/Verkausbezeichnung	DO 7860
Bauform und Design	
Dialoggarer	◆
Hinterleuchtetes M Chef Logo	◆
Genussvorteile	
M Chef Kochinnovation	◆
Gourmet Profi/Gourmet Assistens	◆/◆
Vorheizen/Warmhalten	◆
Speisenthermometer / Crisp Function	◆/◆
Betriebsarten	
M Chef + Heißluft plus / + Ober-/Unterhitze	◆
M Chef + Intensivbacken / + Klimagaren	◆
M Chef + Bratautomatik / + Grill groß / + Umluftgrillen	◆
M Chef Menü	◆
Automatikprogramme	über 100
Auftauen	◆
Grill/ Heißluft plus/Ober-/Unterhitze/Umluftgrillen	◆/◆/◆/◆
Ober- und Unterhitze/Unterhitze/Oberhitze	◆/◆/◆/◆
Grill klein/Oberhitze/Unterhitze/Intensivbacken	◆/◆/◆/◆
Bratautomatik/Klimagaren	◆/◆
Niedertemperaturgaren/Spezialanwendungen	◆/◆
Bedienkomfort	
Vernetzung mit Miele@Home	◆
Display	M Touch
SoftOpen/SoftClose	◆/–
MultiLingua	◆
Zeitlich programmierbare Dampfstöße	◆
Tageszeitanzeige/Anzeige Datum/Kurzzeitwecker	◆/◆/◆
Programmierung Garzeitanfang/-ende/-dauer	◆/◆/◆
Ist-/Soll-/Vorschlagstemperatur	◆/◆/◆
Vorschlag Gourmet Units	◆
Sabbat Programm/Individuelle Programmierungen	◆/◆
Effizienz und Nachhaltigkeit	
Restwärmenutzung	◆
Pflegekomfort	
Edelstahl-Front mit CleanSteel-Oberfläche	◆
Garraum mit PerfectClean und katalytischer Rückwand	–
Pyrolytische Selbstreinigung	◆
Katalysator	◆
Sicherheit	
Gerätekühlsystem mit kühler Front	◆
Sicherheitsausschaltung/Inbetriebnahmesperre	◆/◆
Technische Daten	
Garraumvolumen in l/Anzahl der Einschubebenen	50/4
Beleuchtung	BrilliantLight
Temperaturregelung in °C	30 – 300
Nischenmaße in mm (BxHxT)	560 – 568 x 590 – 595 x 550
Gesamtanschlusswert in kW/Spannung in V/Absicherung in A	3,7/230/16
Mitgeliefertes Zubehör	
Backblech und Universalblech mit PerfectClean	1/1
Back- und Bratrost ohne/mit PerfectClean/pyrolysetauglich	–/–/1
Aufnahmegitter ohne/mit PerfectClean/pyrolysetauglich	–/–/1 Paar
Kochbuch	◆
Unverbindliche Servicepreis-Empfehlung in EUR inkl. MwSt.	
Graphitgrau	M.-Nr. 11107920 **9.600,–**
Brillantweiß	M.-Nr. 11107900 **9.600,–**
Obsidianschwarz	M.-Nr. 11107910 **9.600,–**
Edelstahl CleanSteel	M.-Nr. 11107930 **9.600,–**

Achtung hier gelten Rechnungsnettopreise (Details siehe gültige Verkaufspreisliste)

Installation im Hochschrank/Unterschrank

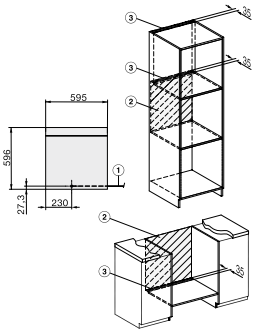

1) Netzanschlussleitung, L = 2000 mm
2) In diesem Bereich kein Anschluss
3) Lüftungsausschnitt min. 150 cm²

Einbau im Unterschrank

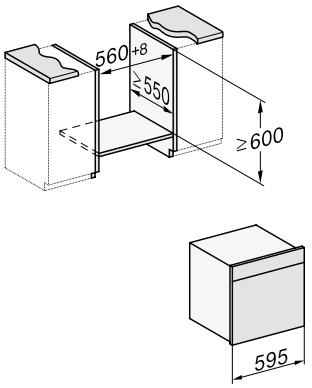

Einbau im Hochschrank

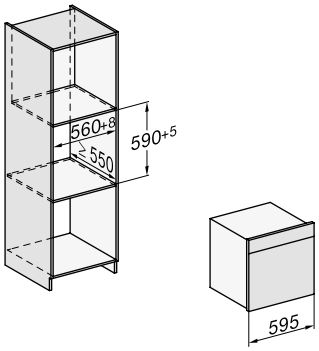

Stand: Oktober 2023

Einbau-Backöfen

Blendenübersicht H 2000-1 Active

Blendenübersicht H 24xx Active



EasyControl Plus

H 2466 B/2468 Obsidianschwarz/Edelstahl-Look

siehe Seiten 30 und 32/BO



EasyControl Plus

H 2466 BP/2468 Obsidianschwarz/Edelstahl-Look

siehe Seiten 31 und 33/BO



EasyControl

H 2466 B/2468 Obsidianschwarz

siehe Seiten 23 und 27/BO



EasyControl

H 2466 BP/2468 Obsidianschwarz

siehe Seiten 25 und ????/BO

Einbau-Backöfen

Blendenübersicht H 2000 PureLine/VitroLine



EasyControl Plus

H 2841*/2861 B

siehe Seiten 49 bzw. 34/BO



EasyControl Plus

H 2861 BP

siehe Seite 35/BO

* nur PureLine Edelstahl

Stand: Oktober 2023

Einbau-Backöfen

Blendenüberischt H 7000 PureLine/VitroLine



DirectSensor S

H 7260 B/H 7262 B (Abb. ähnlich)

siehe Seiten 36 und 38/BO



DirectSensor S

H 7260 BP/H 7262 BP (Abb. ähnlich)

siehe Seiten 37 und 39/BO



DirectSensor S

H 7244 B/7264 B

siehe Seiten 50 und 40/BO



DirectSensor S

H 7244 BP/H 7264 BP

siehe Seiten 51 und 41/BO

 * nur PureLine Edelstahl

Einbau-Backöfen

Blendenübersicht H 7000 PureLine/VitroLine



DirectSensor

H 7440 B/ H 7460 B

siehe Seiten 52 und 42/BO



siehe Seite xx

DirectSensor

H 7460 BP

siehe Seite 43/BO



DirectSensor

H 7464 BP

siehe Seite 44/BO



M Touch S

H 7660 BP

siehe Seite 45/BO

Stand: Oktober 2023

Einbau-Backöfen

Blendenübersicht H 7000 PureLine/VitroLine



M Touch

H 7840 BP/H 7860 BP

siehe Seiten 53 und 46/BO



M Touch

H 7890 BP

siehe Seite 47/BO

Kompakt-Backöfen mit Mikrowelle

Blendenübersicht H 7000 PureLine/VitroLine



DirectSensor S

H 7240 BM

siehe Seite 54/BO



DirectSensor

H 7440 BM

siehe Seite 55/BO



M Touch S

H 7640 BM

siehe Seite 56/BO



M Touch

H 7840 BM

siehe Seite 57/BO

Stand: Oktober 2023

Einbau-Backöfen

Farbvarianten H 7000 PureLine und VitroLine

H 7000 PureLine



Edelstahl CleanSteel-Front mit Griff aus Vollmetall und Glasfront in Obsidianschwarz

H 7000 VitroLine

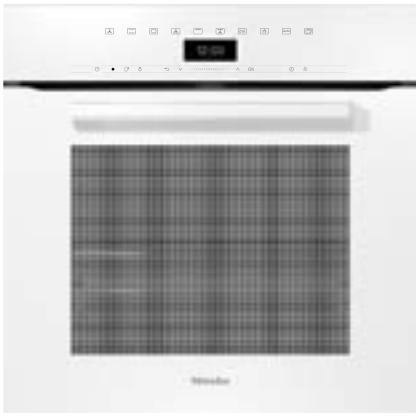

Glasfront in Brillantweiß mit Griff und Glaseinleger in Gerätefarbe

H 7000 VitroLine



Glasfront in Graphitgrau mit Griff und Glaseinleger in Gerätefarbe

H 7000 VitroLine



Glasfront in Obsidianschwarz mit Griff und Glaseinleger in Gerätefarbe

Einbau-Backöfen

Farbvarianten H 2000 Active und H 28xx

Active Backofen Obsidianschwarz



Glasfront in Obsidianschwarz mit Aluminium Griff

Active Backofen Obsidian-schwarz/Edelstahl-Look



Glasfront in Obsidianschwarz mit Aluminium Griff und Aluminium Dekorleiste in Edelstahl Optik

H 28xx PureLine



Edelstahl CleanSteel-Front mit Griff aus Vollmetall und Glasfront in Obsidianschwarz

H 28xx Vitroline



Glasfront in Brillantweiß mit Griff und Glaseinleger in Gerätefarbe

H 28xx Vitroline



Glasfront in Graphitgrau mit Griff und Glaseinleger in Gerätefarbe

H 28xx Vitroline



Glasfront in Obsidianschwarz mit Griff und Glaseinleger in Gerätefarbe

Stand: Oktober 2023

Backöfen H 2000 B Active – 60er Nische mit 76 Liter Garraum



H 2466 B

- PerfectClean-Garraum
- Feststehende Knebel, LC-Display, Elektronische Temperaturregelung, Ist-/Solltemperaturanzeige, Vorschlagstemperatur, Tageszeitanzeige, Start-Stopp-Programmierung mit Abschaltautomatik
- Betriebsarten: Heißluft Plus, Intensivbacken, Grill, Umluftgrillen, Ober-/Unterhitze, Unterhitze, Eco-Heißluft
- über 15 Automatikprogramme
- Temperaturbereich 30–300°C
- Halogenbeleuchtung oben
- Universalblech mit PerfectClean
- Back- und Bratrost (ohne PerfectClean)
- Vernetzung mit Miele@Home

Frontdesign

- Obsidianschwarz/Edelstahl-Look mit Alu-Ring um den Knebel
- Obsidianschwarz mit geschwärztem Alu-Ring

729,00 €



H 2466 BP

Mehrausstattung zu H 2466 B
- Pyrolytische Selbstreinigung des Garraums
- Temperaturbereich 30-300°C

Minderausstattung zu H 2466 B
- PerfectClean-Garraum

Frontdesign

- Obsidianschwarz/Edelstahl-Look mit Alu-Ring um den Knebel
- Obsidianschwarz mit geschwärztem Alu-Ring

1.049,00 €



H 2468 B

Mehrausstattung zu H 2466 B
- FlexiClip-Vollauszug ohne PerfectClean
- 1 Backblech mit PerfectClean

Frontdesign

- Obsidianschwarz/Edelstahl-Look mit Alu-Ring um den Knebel
- Obsidianschwarz mit geschwärztem Alu-Ring

899,00 €

Backöfen H 2000 B – 60er Nische mit 76 Liter Garraum



H 2468 BP

Mehrausstattung zu H 2468 B
- Pyrolytische Selbstreinigung des Garraums

Minderausstattung zu H 2468 B
- PerfectClean-Garraum

Frontdesign

- Obsidianschwarz/Edelstahl-Look mit Alu-Ring um den Knebel
- Obsidianschwarz mit geschwärztem Alu-Ring

1.219,00 €



H 2861 B

Mehrausstattung zu H 2468 B
- Frontdesign H 7000 zur Kombination mit anderen Geräten der Generation 7000
- SoftOpen und SoftClose

- PureLine EDST mit schwarzem Knebel und geschwärztem Alu-Ring
- VitroLine BRWS mit weißem Knebel und Alu-Ring
- VitroLine OBSW mit schwarzem Knebel und geschwärztem Alu-Ring
- VitroLine GRGR mit grauem Knebel Alu-Ring

1.149,00 €



H 2861 BP

Mehrausstattung zu H 2468 BP
- Frontdesign H 7000 zur Kombination mit anderen Geräten der Generation 7000
- SoftOpen und SoftClose

- PureLine EDST mit schwarzem Knebel und geschwärztem Alu-Ring
- VitroLine BRWS mit weißem Knebel und Alu-Ring
- VitroLine OBSW mit schwarzem Knebel und geschwärztem Alu-Ring
- VitroLine GRGR mit grauem Knebel und Alu-Ring

1.469,00 €

Kompakt-Backöfen H 2000 B – 45er Nische mit 49 Liter Garraum

H 2841 B

- 49 Liter Garraum, sonst Ausstattung wie H 2861 B

- PureLine EDST mit schwarzem Knebel und geschwärztem Alu-Ring
- Obsidianschwarz mit schwarzem Knebel und geschwärztem Alu-Ring

1.149,00 €

Backöfen H 7000 B – 60er Nische mit 76 Liter Garraum

DirectSensor S		DirectSensor S		DirectSensor S		DirectSensor	
							
H 7260 B	**H 7260 BP**	**H 7262 B**	**H 7262 BP**	**H 7264 B**	**H 7264 BP**	**H 7460 B**	**H 7460 BP**
• Klartext TFT-Display, 1-zeilig • CleanGlass-Tür mit SoftOpen und SoftClose • FlexiClip-Vollauszug, Aufnahmegitter und Combirost mit PerfectClean • Elektronische Temperaturregelung • Betriebsarten: Heißluft Plus, Intensivbacken, Eco-Heißluft, Bratautomatik, Grill groß, Umluftgrillen, Ober-/Unterhitze und Unterhitze • über 20 Automatikprogramme • Temperaturbereich 30–300°C • Tageszeitanzeige • Programmierung Garzeitanfang/-ende/ -dauer mit Abschaltautomatik • Halogen-Spot • Katalysator bei Pyrolysebetrieb • PyroFit-Zubehör (Aufnahmegitter, Combirost und FlexiClip-Vollauszug bleiben bei Pyrolyse im Gerät)		**Mehrausstattung zu H 7260 B** • Speisenthermometer		**Mehrausstattung zu H 7260 B** • Klimagaren • über 25 Automatikprogramme • Vernetzung mit Miele@Home		**Mehrausstattung zu H 7264** • Klartext-TFT-Display, 4-zeilig • 20 eigene Programme, über 40 Automatikprogramme • Zeitlich programmierbare Dampfstöße • Crisp function • Anzeige Datum • Restwärmenutzung • LED-Spot • TasteControl (Schnellabkühlen)	
PureLine EDST	PureLine EDST	PureLine EDST	PureLine EDST	PureLine EDST	PureLine EDST	PureLine EDST	PureLine EDST
VitroLine BRWS	VitroLine BRWS			VitroLine BRWS	VitroLine BRWS	VitroLine BRWS	VitroLine BRWS
VitroLine OBSW	VitroLine OBSW	VitroLine OBSW	VitroLine OBSW	VitroLine OBSW	VitroLine OBSW	VitroLine OBSW	VitroLine OBSW
VitroLine GRGR	VitroLine GRGR	VitroLine GRGR	VitroLine GRGR	VitroLine GRGR	VitroLine GRGR	VitroLine GRGR	VitroLine GRGR
1.539,00 €	**1.879,00 €**	**1.649,00 €**	**1.999,00 €**	**1.879,00 €**	**2.219,00 €**	**2.239,00 €**	**2.579,00 €**

Kompakt-Backöfen H 7000 B – 45er Nische

	H 7244 B	H 7244 BP	H 7440 B/H 7440 BPX *
49 Liter – Garraumvolumen, sonst Ausstattung wie oben			
	1.879,00 €	**2.219,00 €**	**2.239,00 € / 2.879,00 €**

* BPX mit unbeheiztem Katalysator, PyroFit Zubehör, jedoch ohne SoftClose

Backöfen H 7000 B – 60er Nische mit 76 Liter Garraum

DirectSensor		M Touch S	M Touch	
				
H 7464 BP	**H 7464 BPX**	**H 7660 BP**	**H 7860 BP**	**H 7860 BPX**
Mehrausstattung zu H 7460 BP ◆ Kabelgebundenes Speisenthermometer **Minderausstattung ArtLine** ◆ SoftClose		**Mehrausstattung zu H 7464** ◆ Mehrfarbiges TFT-Touch Display ◆ Betriebsarten: Grill klein und Oberhitze ◆ Annäherungssensor MotionReact ◆ über 75 Automatikprogramme ◆ LED-Beleuchtung BrilliantLight	**Mehrausstattung zu H 7660** ◆ M Touch-Bedienung ◆ eingebaute Kamera ◆ Kabelloses Speisenthermometer **Minderausstattung ArtLine** ◆ SoftClose	
PureLine EDST		PureLine EDST	PureLine EDST	
VitroLine BRWS	ArtLine BRWS	VitroLine BRWS	VitroLine BRWS	ArtLine BRWS
VitroLine OBSW	ArtLine OBSW	VitroLine OBSW	VitroLine OBSW	ArtLine OBSW
VitroLine GRGR	ArtLine GRGR	VitroLine GRGR	VitroLine GRGR	ArtLine GRGR
2.769,00 €	**2.869,00 €**	**3.299,00 €**	**4.269,00 €**	**4.369,00 €**

Kompakt-Backöfen H 7000 B – 45er Nische

		H 7840 BP/H 7840 BPX
49 Liter – Garraumvolumen, sonst Ausstattung wie oben		
		4.269,00 € / 4.369,00 €

Welches Icon bedeutet was?

Alle Symbole für Einbau-Backöfen auf einen Blick



Steuerung
Intuitive Bedienung durch großes Volltouch-Display. Einfache und schnelle Steuerung per Fingertipp.



Intuitive Bedienung durch Volltouch-Display. Einfache und schnelle Steuerung per Fingertipp.



Direkte Anwahl von Betriebsarten und Zeiten über Sensortasten, Anzeige über 4-zeiliges Textdisplay



Direkte Anwahl von Betriebsarten und Zeiten über Sensortasten, Anzeige über 1-zeiliges Textdisplay



Anwahl von Betriebsarten, Temperaturen und Zeiten über Bedienknebel, Anzeige über 1-zeiliges Display

MultiLingua



Multi-Talent: Im Display können Sie diverse Sprachen einstellen, sodass Sie alle Informationen bestens verstehen.

Pflegekomfort



Oberflächenveredelung mit Antihaft-Effekt für unübertroffenen Reinigungskomfort



Garraum-Selbstreinigung



Garraum und Zubehör werden bei der Pyrolyse strahlend sauber.

Energieeffizienzklassen



Es wird die Energieeffizienz angezeigt.

Klimagaren



Kombination aus einer herkömmlichen Betriebsart und Feuchte. Es gibt je nach Ausstattung verschiedene Optionen.

FlexiClip-Vollauszüge



Vollauszug zur flexiblen und sicheren Bedienung der Back- und Bratroste außerhalb des Garraums

TasteControl



TasteControl: Auf den Punkt: Nach zeitgesteuerten Garprozessen wird der Garraum gekühlt und so ungewolltes Nachgaren vermieden.

Speisenthermometer



Gradgenaues Garen

Kamera im Garraum



Das Essen immer im Blick - dank der Kamera im Garraum

Stand: Oktober 2023

Einbau-Backöfen H 2000 Active

Produktübersicht H 2466 B

Nischenhöhe
60er





EasyControl Plus | PerfectClean | A+

Typ-/Verkaufsbezeichnung	H 2466 B
Bauform und Design	
Einbau-Backofen	◆
Feststehende Knebel	◆
Betriebsarten	
Heißluft plus/Eco-Heißluft/Intensivbacken/Auftauen	◆/◆/◆/-
Ober- und Unterhitze/Unterhitze/Oberhitze	◆/◆/–
Grill/Grill klein/Umluftgrillen	◆/–/◆
Schnellaufheizen	◆
Automatikprogramme	über 15
Bratautomatik/Niedertemperaturgaren	–/–
Bedienkomfort	
Vernetzung mit Miele@home	◆
Display	EasyControl Plus
SoftOpen/SoftClose	–/–
MultiLingua	◆
Tageszeitanzeige/Anzeige Datum/Kurzzeitwecker	◆/–/◆
Programmierung Garzeitanfang/-ende/-dauer	◆/◆/◆
Ist-/Solltemperatur-/Vorschlagstemperatur	◆/◆/◆
Effizienz und Nachhaltigkeit	
Energieeffizienzklasse (A+++-D)	A+
Restwärmenutzung	–
Pflegekomfort	
Garraum mit PerfectClean und katalytischer Rückwand	◆
Pyrolytische Selbstreinigung	–
Katalysator	–
CleanGlass-Tür	◆
Sicherheit	
Gerätekühlsystem mit kühler Front	◆
Sicherheitsausschaltung/Inbetriebnahmesperre	◆/◆
Technische Daten	
Garraumvolumen in l/Anzahl der Einschubebenen	76/5
Beleuchtung	1 Halogen-Spot
Temperaturregelung in °C	30 – 300
Nischenmaße in mm (B x H x T)	560 – 568 x 590 – 595 x 550
Gesamtanschlusswert in kW/Spannung in V/Absicherung in A	3,5/230/ 16
Mitgeliefertes Zubehör	
Backblech mit PerfectClean	–
Universalblech mit PerfectClean	1
Back- und Bratrost ohne/mit PerfectClean/pyrolysetauglich	1/–/–
FlexiClip-Vollauszüge ohne/mit PerfectClean/pyrolysetauglich	–/–/–
Aufnahmegitter ohne/mit PerfectClean/pyrolysetauglich	1 Paar/–/–
Unverbindliche Servicepreis-Empfehlung in EUR inkl. MwSt.	
Obsidianschwarz/Edstelstahl-Look	M.-Nr. 12144210 **729,–**

Installation im Hochschrank/ Unterschrank

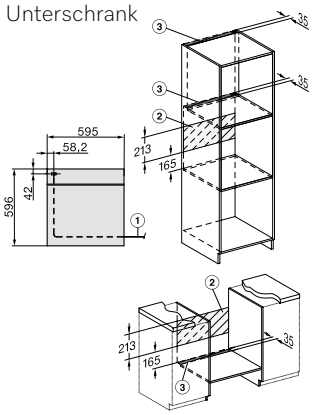

1) Netzanschlussleitung, L=1.500 mm,
2) In diesem Bereich kein Anschluss,
3) Lüftungsausschnitt min. 150 cm²

Einbau im Hochschrank

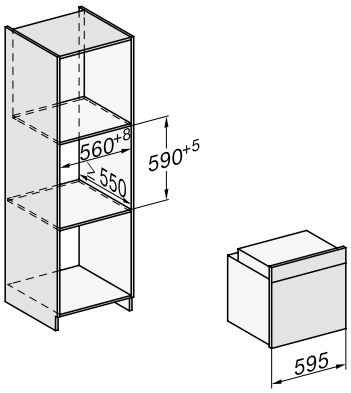

Einbau im Unterschrank

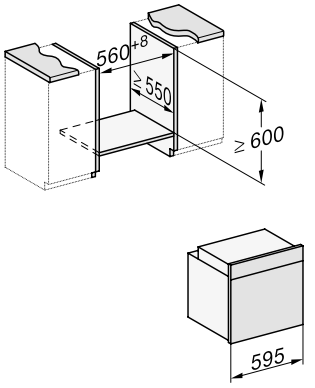

Einbau-Backöfen H 2000 Active

Produktübersicht H 2466 B

Nischenhöhe
60er

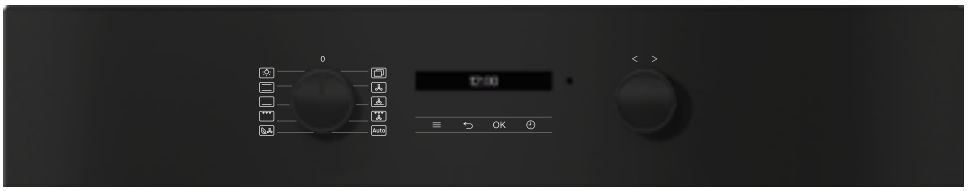



Lieferbar ab voraussichtlich Januar 2024

EasyControl Plus | PerfectClean | A+

Typ-/Verkaufsbezeichnung	H 2466 B
Bauform und Design	
Einbau-Backofen	◆
Feststehende Knebel	◆
Betriebsarten	
Heißluft plus/Eco-Heißluft/Intensivbacken/Auftauen	◆/◆/◆/-
Ober- und Unterhitze/Unterhitze/Oberhitze	◆/◆/–
Grill/Grill klein/Umluftgrillen	◆/–/◆
Schnellaufheizen	◆
Automatikprogramme	über 15
Bratautomatik/Niedertemperaturgaren	–/–
Bedienkomfort	
Vernetzung mit Miele@home	◆
Display	EasyControl Plus
SoftOpen/SoftClose	–/–
MultiLingua	◆
Tageszeitanzeige/Anzeige Datum/Kurzzeitwecker	◆/–/◆
Programmierung Garzeitanfang/-ende/-dauer	◆/◆/◆
Ist-/Solltemperatur-/Vorschlagstemperatur	◆/◆/◆
Effizienz und Nachhaltigkeit	
Energieeffizienzklasse (A+++-D)	A+
Restwärmenutzung	–
Pflegekomfort	
Garraum mit PerfectClean und katalytischer Rückwand	◆
Pyrolytische Selbstreinigung	–
Katalysator	–
CleanGlass-Tür	◆
Sicherheit	
Gerätekühlsystem mit kühler Front	◆
Sicherheitsausschaltung/Inbetriebnahmesperre	◆/◆
Technische Daten	
Garraumvolumen in l/Anzahl der Einschubebenen	76/5
Beleuchtung	1 Halogen-Spot
Temperaturregelung in °C	30 – 300
Nischenmaße in mm (B x H x T)	560 – 568 x 590 – 595 x 550
Gesamtanschlusswert in kW/Spannung in V/Absicherung in A	3,5/230/ 16
Mitgeliefertes Zubehör	
Backblech mit PerfectClean	–
Universalblech mit PerfectClean	1
Back- und Bratrost ohne/mit PerfectClean/pyrolysetauglich	1/–/–
FlexiClip-Vollauszüge ohne/mit PerfectClean/pyrolysetauglich	–/–/–
Aufnahmegitter ohne/mit PerfectClean/pyrolysetauglich	1 Paar/–/–
Unverbindliche Servicepreis-Empfehlung in EUR inkl. MwSt.	
Obsidianschwarz	M.-Nr. 12428910 **729,–**

Installation im Hochschrank/ Unterschrank

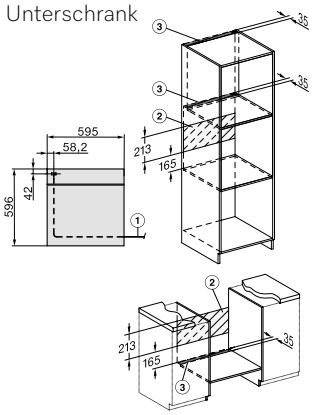

1) Netzanschlussleitung, L=1.500 mm,
2) In diesem Bereich kein Anschluss,
3) Lüftungsausschnitt min. 150 cm²

Einbau im Hochschrank

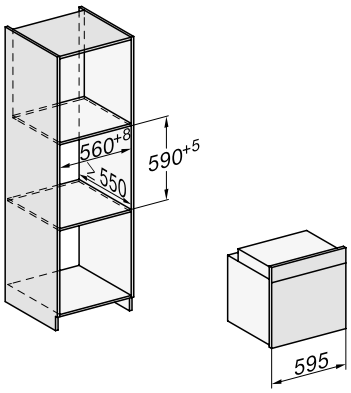

Einbau im Unterschrank

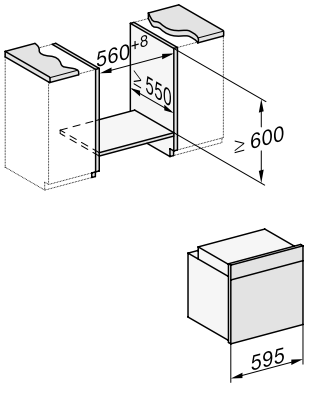

Stand: Oktober 2023

Einbau-Backöfen H 2000 Active

Produktübersicht H 2466 BP mit Pyrolyse

Nischenhöhe
60er





EasyControl Plus | Pyrolyse | A+

Typ-/Verkaufsbezeichnung	H 2466 BP
Bauform und Design	
Einbau-Backofen	◆
Feststehende Knebel	◆
Betriebsarten	
Heißluft plus/Eco-Heißluft/Intensivbacken/Auftauen	◆/◆/◆/–
Ober- und Unterhitze/Unterhitze/Oberhitze	◆/–/–
Grill/Grill klein/Umluftgrillen	◆/–/◆
Schnellaufheizen	◆
Automatikprogramme	über 15
Bratautomatik/Niedertemperaturgaren	–/–
Bedienkomfort	
Vernetzung mit Miele@home	◆
Display	EasyControl Plus
SoftOpen/SoftClose	–/–
MultiLingua	◆
Tageszeitanzeige/Anzeige Datum/Kurzzeitwecker	◆/–/◆
Programmierung Garzeitanfang/-ende/-dauer	◆/◆/◆
Ist-/Solltemperatur-/Vorschlagstemperatur	◆/◆/◆
Effizienz und Nachhaltigkeit	
Energieeffizienzklasse (A+++-D)	A+
Restwärmenutzung	–
Pflegekomfort	
Garraum mit PerfectClean und katalytischer Rückwand	–
Pyrolytische Selbstreinigung	◆
Katalysator	–
CleanGlass-Tür	◆
Sicherheit	
Gerätekühlsystem mit kühler Front	◆
Sicherheitsausschaltung/Inbetriebnahmesperre	◆/◆
Technische Daten	
Garraumvolumen in l/Anzahl der Einschubebenen	76/5
Beleuchtung	1 Halogen-Spot
Temperaturregelung in °C	30 – 300
Nischenmaße in mm (B x H x T)	560 – 568 x 590 – 595 x 550
Gesamtanschlusswert in kW/Spannung in V/Absicherung in A	3,6/230/16
Mitgeliefertes Zubehör	
Backblech mit PerfectClean	–
Universalblech mit PerfectClean	1
Back- und Bratrost ohne/mit PerfectClean/pyrolysetauglich	1/–/–
FlexiClip-Vollauszüge ohne/mit PerfectClean/pyrolysetauglich	–/–/–
Aufnahmegitter ohne/mit PerfectClean/pyrolysetauglich	1 Paar/–/–
Unverbindliche Servicepreis-Empfehlung in EUR inkl. MwSt.	
Obsidianschwarz/Edstelstahl-Look	M.-Nr. 12144220 **1.049,–**

Installation im Hochschrank/ Unterschrank

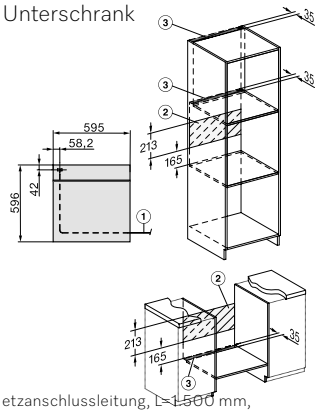

etzanschlussleitung, L=1.500 mm,
2) In diesem Bereich kein Anschluss,
3) Lüftungsausschnitt min. 150 cm² yy

Einbau im Hochschrank

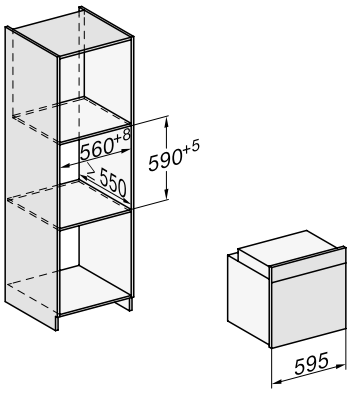

Einbau im Unterschrank

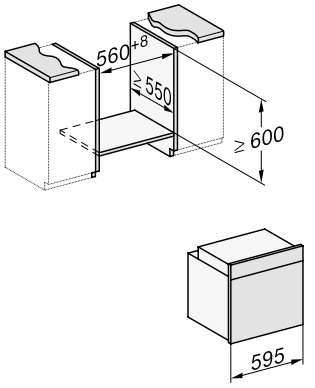

Einbau-Backöfen H 2000 Active

Produktübersicht H 2466 BP mit Pyrolyse

Nischenhöhe
60er





Lieferbar ab voraussichtlich Januar 2024

EasyControl Plus | Pyrolyse | A+

Typ-/Verkaufsbezeichnung	H 2466 BP
Bauform und Design	
Einbau-Backofen	◆
Feststehende Knebel	◆
Betriebsarten	
Heißluft plus/Eco-Heißluft/Intensivbacken/Auftauen	◆/◆/◆/–
Ober- und Unterhitze/Unterhitze/Oberhitze	◆/–/–
Grill/Grill klein/Umluftgrillen	◆/–/◆
Schnellaufheizen	◆
Automatikprogramme	über 15
Bratautomatik/Niedertemperaturgaren	–/–
Bedienkomfort	
Vernetzung mit Miele@home	◆
Display	EasyControl Plus
SoftOpen/SoftClose	–/–
MultiLingua	◆
Tageszeitanzeige/Anzeige Datum/Kurzzeitwecker	◆/–/◆
Programmierung Garzeitanfang/-ende/-dauer	◆/◆/◆
Ist-/Solltemperatur-/Vorschlagstemperatur	◆/◆/◆
Effizienz und Nachhaltigkeit	
Energieeffizienzklasse (A+++-D)	A+
Restwärmenutzung	–
Pflegekomfort	
Garraum mit PerfectClean und katalytischer Rückwand	–
Pyrolytische Selbstreinigung	◆
Katalysator	–
CleanGlass-Tür	◆
Sicherheit	
Gerätekühlsystem mit kühler Front	◆
Sicherheitsausschaltung/Inbetriebnahmesperre	◆/◆
Technische Daten	
Garraumvolumen in l/Anzahl der Einschubebenen	76/5
Beleuchtung	1 Halogen-Spot
Temperaturregelung in °C	30 – 300
Nischenmaße in mm (B x H x T)	560 – 568 x 590 – 595 x 550
Gesamtanschlusswert in kW/Spannung in V/Absicherung in A	3,6/230/16
Mitgeliefertes Zubehör	
Backblech mit PerfectClean	–
Universalblech mit PerfectClean	1
Back- und Bratrost ohne/mit PerfectClean/pyrolysetauglich	1/–/–
FlexiClip-Vollauszüge ohne/mit PerfectClean/pyrolysetauglich	–/–/–
Aufnahmegitter ohne/mit PerfectClean/pyrolysetauglich	1 Paar/–/–
Unverbindliche Servicepreis-Empfehlung in EUR inkl. MwSt.	
Obsidianschwarz	M.-Nr. 12428920 **1.049,–**

Installation im Hochschrank/ Unterschrank

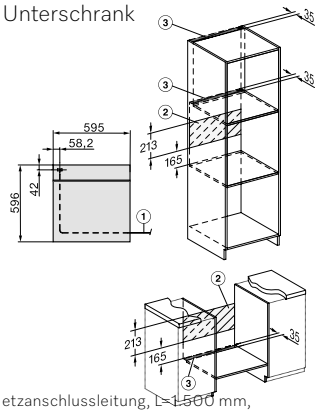

etzanschlussleitung, L=1.500 mm,
2) In diesem Bereich kein Anschluss,
3) Lüftungsausschnitt min. 150 cm² yy

Einbau im Hochschrank

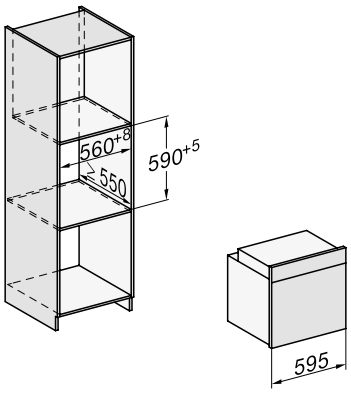

Einbau im Unterschrank

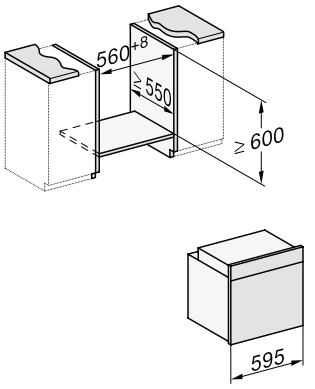

Stand: Oktober 2023

Einbau-Backöfen H 2000 Active

Produktübersicht H 2468 B

Nischenhöhe
60er







Typ-/Verkaufsbezeichnung	H 2468 B
Bauform und Design	
Einbau-Backofen	◆
Feststehende Knebel	◆
Betriebsarten	
Heißluft plus/Eco-Heißluft/Intensivbacken/Auftauen	◆/◆/◆/-
Ober- und Unterhitze/Unterhitze/Oberhitze	◆/◆/–
Grill/Grill klein/Umluftgrillen	◆/–/◆
Schnellaufheizen	◆
Automatikprogramme	über 15
Bratautomatik/Niedertemperaturgaren	–/–
Bedienkomfort	
Vernetzung mit Miele@home	◆
Display	EasyControl Plus
SoftOpen/SoftClose	–/–
MultiLingua	◆
Tageszeitanzeige/Anzeige Datum/Kurzzeitwecker	◆/–/◆
Programmierung Garzeitanfang/-ende/-dauer	◆/◆/◆
Ist-/Solltemperatur-/Vorschlagstemperatur	◆/◆/◆
Effizienz und Nachhaltigkeit	
Energieeffizienzklasse (A+++-D)	A+
Restwärmenutzung	–
Pflegekomfort	
Garraum mit PerfectClean und katalytischer Rückwand	◆
Pyrolytische Selbstreinigung	–
Katalysator	–
CleanGlass-Tür	◆
Sicherheit	
Gerätekühlsystem mit kühler Front	◆
Sicherheitsausschaltung/Inbetriebnahmesperre	◆/◆
Technische Daten	
Garraumvolumen in l/Anzahl der Einschubebenen	76/5
Beleuchtung	1 Halogen-Spot
Temperaturregelung in °C	30 – 300
Nischenmaße in mm (B x H x T)	560 – 568 x 590 – 595 x 550
Gesamtanschlusswert in kW/Spannung in V/Absicherung in A	3,5/230/ 16
Mitgeliefertes Zubehör	
Backblech mit PerfectClean	1
Universalblech mit PerfectClean	1
Back- und Bratrost ohne/mit PerfectClean/pyrolysetauglich	1/–/–
FlexiClip-Vollauszüge ohne/mit PerfectClean/pyrolysetauglich	1 Paar HFC 70-C/–/–
Aufnahmegitter ohne/mit PerfectClean/pyrolysetauglich	1 Paar/–/–
Unverbindliche Servicepreis-Empfehlung in EUR inkl. MwSt.	
Obsidianschwarz/Edstelstahl-Look	M.-Nr. 12144300 **899,–**

Installation im Hochschrank/ Unterschrank

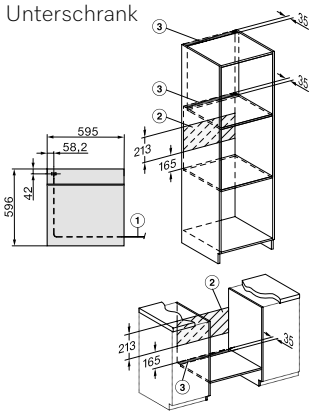

1) Netzanschlussleitung, L=1.500 mm,
2) In diesem Bereich kein Anschluss,
3) Lüftungsausschnitt min. 150 cm²

Einbau im Hochschrank

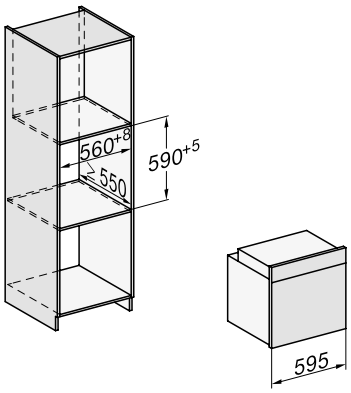

Einbau im Unterschrank

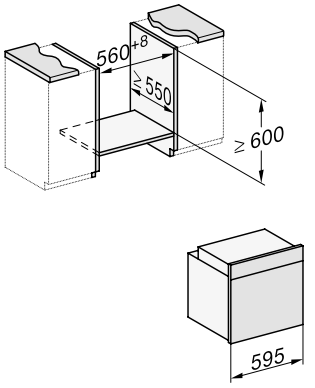

Einbau-Backöfen H 2000 Active

Produktübersicht H 2468 B

Nischenhöhe
60er

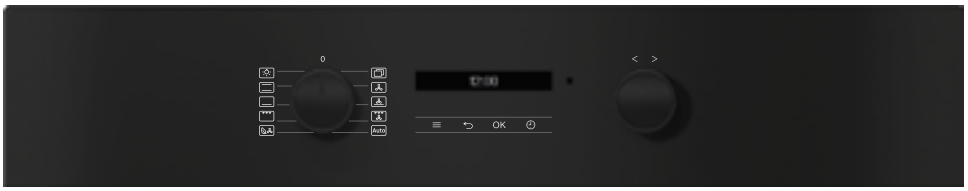



Lieferbar ab voraussichtlich Januar 2024

EasyControl Plus | PerfectClean | A+ | FlexiClip

Typ-/Verkaufsbezeichnung	H 2468 B
Bauform und Design	
Einbau-Backofen	◆
Feststehende Knebel	◆
Betriebsarten	
Heißluft plus/Eco-Heißluft/Intensivbacken/Auftauen	◆/◆/◆/-
Ober- und Unterhitze/Unterhitze/Oberhitze	◆/◆/–
Grill/Grill klein/Umluftgrillen	◆/–/◆
Schnellaufheizen	◆
Automatikprogramme	über 15
Bratautomatik/Niedertemperaturgaren	–/–
Bedienkomfort	
Vernetzung mit Miele@home	◆
Display	EasyControl Plus
SoftOpen/SoftClose	–/–
MultiLingua	◆
Tageszeitanzeige/Anzeige Datum/Kurzzeitwecker	◆/–/◆
Programmierung Garzeitanfang/-ende/-dauer	◆/◆/◆
Ist-/Solltemperatur-/Vorschlagstemperatur	◆/◆/◆
Effizienz und Nachhaltigkeit	
Energieeffizienzklasse (A+++-D)	A+
Restwärmenutzung	–
Pflegekomfort	
Garraum mit PerfectClean und katalytischer Rückwand	◆
Pyrolytische Selbstreinigung	–
Katalysator	–
CleanGlass-Tür	◆
Sicherheit	
Gerätekühlsystem mit kühler Front	◆
Sicherheitsausschaltung/Inbetriebnahmesperre	◆/◆
Technische Daten	
Garraumvolumen in l/Anzahl der Einschubebenen	76/5
Beleuchtung	1 Halogen-Spot
Temperaturregelung in °C	30 – 300
Nischenmaße in mm (B x H x T)	560 – 568 x 590 – 595 x 550
Gesamtanschlusswert in kW/Spannung in V/Absicherung in A	3,5/230/ 16
Mitgeliefertes Zubehör	
Backblech mit PerfectClean	1
Universalblech mit PerfectClean	1
Back- und Bratrost ohne/mit PerfectClean/pyrolysetauglich	1/–/–
FlexiClip-Vollauszüge ohne/mit PerfectClean/pyrolysetauglich	1 Paar HFC 70-C/–/–
Aufnahmegitter ohne/mit PerfectClean/pyrolysetauglich	1 Paar/–/–
Unverbindliche Servicepreis-Empfehlung in EUR inkl. MwSt.	
Obsidianschwarz	M.-Nr. 12429010 **899,–**

Installation im Hochschrank/ Unterschrank

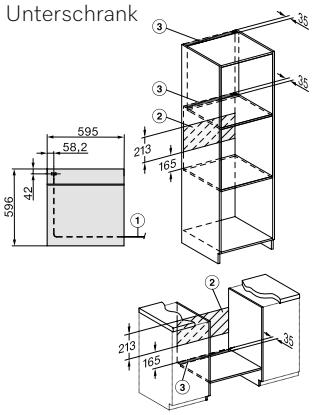

1) Netzanschlussleitung, L=1.500 mm,
2) In diesem Bereich kein Anschluss,
3) Lüftungsausschnitt min. 150 cm²

Einbau im Hochschrank

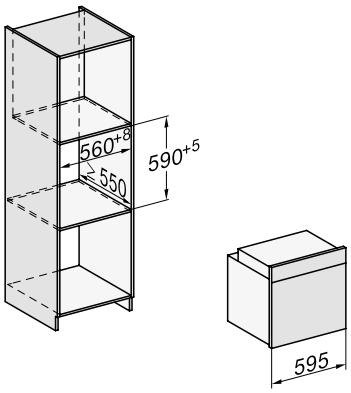

Einbau im Unterschrank

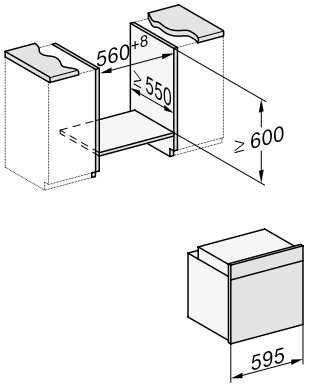

Stand: Oktober 2023

Einbau-Backöfen H 2000 Active

Produktübersicht H 2468 BP mit Pyrolyse

Nischenhöhe
60er





EasyControl Plus | Pyrolyse | A+ | FlexiClip

Typ-/Verkaufsbezeichnung	H 2468 BP
Bauform und Design	
Einbau-Backofen	◆
Feststehende Knebel	◆
Betriebsarten	
Heißluft plus/Eco-Heißluft/Intensivbacken/Auftauen	◆/◆/◆/–
Ober- und Unterhitze/Unterhitze/Oberhitze	◆/–/–
Grill/Grill klein/Umluftgrillen	◆/–/◆
Schnellaufheizen	◆
Automatikprogramme	über 15
Bratautomatik/Niedertemperaturgaren	–/–
Bedienkomfort	
Vernetzung mit Miele@home	◆
Display	EasyControl Plus
SoftOpen/SoftClose	–/–
MultiLingua	◆
Tageszeitanzeige/Anzeige Datum/Kurzzeitwecker	◆/–/◆
Programmierung Garzeitanfang/-ende/-dauer	◆/◆/◆
Ist-/Solltemperatur-/Vorschlagstemperatur	◆/◆/◆
Effizienz und Nachhaltigkeit	
Energieeffizienzklasse (A+++-D)	A+
Restwärmenutzung	–
Pflegekomfort	
Garraum mit PerfectClean und katalytischer Rückwand	–
Pyrolytische Selbstreinigung	◆
Katalysator	–
CleanGlass-Tür	◆
Sicherheit	
Gerätekühlsystem mit kühler Front	◆
Sicherheitsausschaltung/Inbetriebnahmesperre	◆/◆
Technische Daten	
Garraumvolumen in l/Anzahl der Einschubebenen	76/5
Beleuchtung	1 Halogen-Spot
Temperaturregelung in °C	30 – 300
Nischenmaße in mm (B x H x T)	560 – 568 x 590 – 595 x 550
Gesamtanschlusswert in kW/Spannung in V/Absicherung in A	3,6/230/16
Mitgeliefertes Zubehör	
Backblech mit PerfectClean	1
Universalblech mit PerfectClean	1
Back- und Bratrost ohne/mit PerfectClean/pyrolysetauglich	1/–/–
FlexiClip-Vollauszüge ohne/mit PerfectClean/pyrolysetauglich	1 Paar HFC 70-C/–/–
Aufnahmegitter ohne/mit PerfectClean/pyrolysetauglich	1 Paar/–/–
Unverbindliche Servicepreis-Empfehlung in EUR inkl. MwSt.	
Obsidianschwarz/Edstelstahl-Look	M.-Nr. 12144340 **1.219,–**

Installation im Hochschrank/ Unterschrank

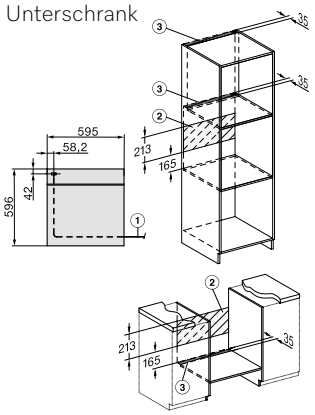

1) Netzanschlussleitung, L=1.500 mm,
2) In diesem Bereich kein Anschluss,
3) Lüftungsausschnitt min. 150 cm²

Einbau im Hochschrank

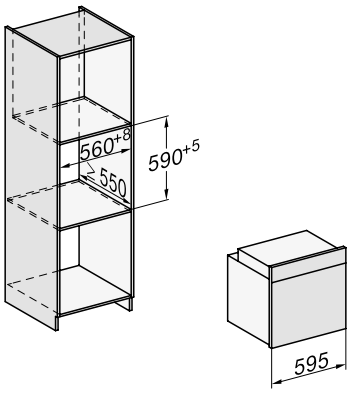

Einbau im Unterschrank

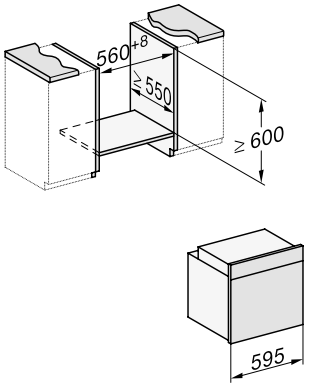

Einbau-Backöfen H 2000

Produktübersicht H 2861 B

Nischenhöhe
60er





EasyControl Plus | PerfectClean | A+ | FlexiClip

Typ-/Verkaufsbezeichnung	H 2861 B	
Bauform und Design		
Einbau-Backofen	◆	
Feststehende Knebel	◆	
Betriebsarten		
Heißluft plus/Eco-Heißluft/Intensivbacken/Auftauen	◆/◆/◆/-	
Ober- und Unterhitze/Unterhitze/Oberhitze	◆/◆/–	
Grill/Grill klein/Umluftgrillen	◆/–/◆	
Schnellaufheizen	◆	
Automatikprogramme	über 15	
Bratautomatik/Niedertemperaturgaren	–/–	
Bedienkomfort		
Vernetzung mit Miele@home	◆	
Display	EasyControl Plus	
SoftOpen/SoftClose	◆/◆	
MultiLingua	◆	
Tageszeitanzeige/Anzeige Datum/Kurzzeitwecker	◆/–/◆	
Programmierung Garzeitanfang/-ende/-dauer	◆/◆/◆	
Ist-/Solltemperatur-/Vorschlagstemperatur	◆/◆/◆	
Effizienz und Nachhaltigkeit		
Energieeffizienzklasse (A+++-D)	A+	
Restwärmenutzung	–	
Pflegekomfort		
Garraum mit PerfectClean und katalytischer Rückwand	◆	
Pyrolytische Selbstreinigung	–	
Katalysator	–	
CleanGlass-Tür	◆	
Sicherheit		
Gerätekühlsystem mit kühler Front	◆	
Sicherheitsausschaltung/Inbetriebnahmesperre	◆/◆	
Technische Daten		
Garraumvolumen in l/Anzahl der Einschubebenen	76/5	
Beleuchtung	1 Halogen-Spot	
Temperaturregelung in °C	30 – 300	
Nischenmaße in mm (B x H x T)	560 – 568 x 590 – 595 x 550	
Gesamtanschlusswert in kW/Spannung in V/Absicherung in A	3,5/230/ 16	
Mitgeliefertes Zubehör		
Backblech mit PerfectClean	1	
Universalblech mit PerfectClean	1	
Back- und Bratrost ohne/mit PerfectClean/pyrolysetauglich	1/–/–	
FlexiClip-Vollauszüge ohne/mit PerfectClean/pyrolysetauglich	1 Paar HFC 70-C/–/–	
Aufnahmegitter ohne/mit PerfectClean/pyrolysetauglich	1 Paar/–/–	
Unverbindliche Servicepreis-Empfehlung in EUR inkl. MwSt.		
Graphitgrau	M.-Nr. 12144510	**1.149,–**
Brilliantweiß	M.-Nr. 12144480	**1.149,–**
Obsidianschwarz	M.-Nr. 12144500	**1.149,–**
Edelstahl CleanSteel	M.-Nr. 12144600	**1.149,–**

Installation im Hochschrank/ Unterschrank

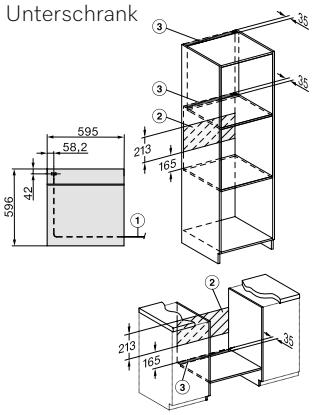

1) Netzanschlussleitung, L=1.500 mm,
2) In diesem Bereich kein Anschluss,
3) Lüftungsausschnitt min. 150 cm²

Einbau im Hochschrank

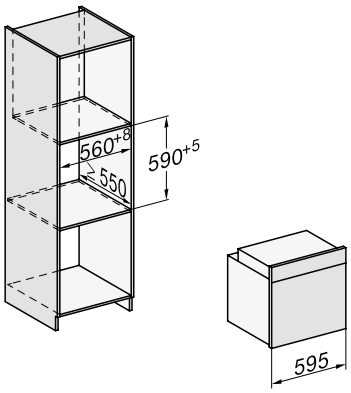

Einbau im Unterschrank

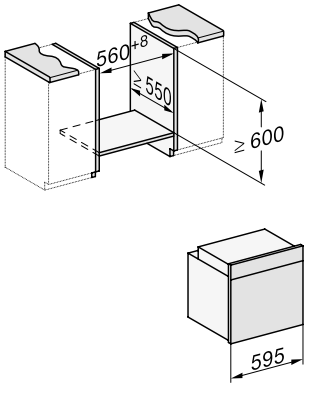

Stand: Oktober 2023

Einbau-Backöfen H 2000

Produktübersicht H 2861 BP mit Pyrolyse

Nischenhöhe
60er





EasyControl Plus | Pyrolyse | A+ | FlexiClip

Typ-/Verkaufsbezeichnung	H 2861 BP	
Bauform und Design		
Einbau-Backofen	◆	
Feststehende Knebel	◆	
Betriebsarten		
Heißluft plus/Eco-Heißluft/Intensivbacken/Auftauen	◆/◆/◆/–	
Ober- und Unterhitze/Unterhitze/Oberhitze	◆/–/–	
Grill/Grill klein/Umluftgrillen	◆/–/◆	
Schnellaufheizen	◆	
Automatikprogramme	über 15	
Bratautomatik/Niedertemperaturgaren	–/–	
Bedienkomfort		
Vernetzung mit Miele@home	◆	
Display	EasyControl Plus	
SoftOpen/SoftClose	–/–	
MultiLingua	◆	
Tageszeitanzeige/Anzeige Datum/Kurzzeitwecker	◆/–/◆	
Programmierung Garzeitanfang/-ende/-dauer	◆/◆/◆	
Ist-/Solltemperatur-/Vorschlagstemperatur	◆/◆/◆	
Effizienz und Nachhaltigkeit		
Energieeffizienzklasse (A+++-D)	A+	
Restwärmenutzung	–	
Pflegekomfort		
Garraum mit PerfectClean und katalytischer Rückwand	–	
Pyrolytische Selbstreinigung	◆	
Katalysator	–	
CleanGlass-Tür	◆	
Sicherheit		
Gerätekühlsystem mit kühler Front	◆	
Sicherheitsausschaltung/Inbetriebnahmesperre	◆/◆	
Technische Daten		
Garraumvolumen in l/Anzahl der Einschubebenen	76/5	
Beleuchtung	1 Halogen-Spot	
Temperaturregelung in °C	30 – 300	
Nischenmaße in mm (B x H x T)	560 – 568 x 590 – 595 x 550	
Gesamtanschlusswert in kW/Spannung in V/Absicherung in A	3,6/230/16	
Mitgeliefertes Zubehör		
Backblech mit PerfectClean	1	
Universalblech mit PerfectClean	1	
Back- und Bratrost ohne/mit PerfectClean/pyrolysetauglich	1/–/–	
FlexiClip-Vollauszüge ohne/mit PerfectClean/pyrolysetauglich	1 Paar HFC 70-C/–/–	
Aufnahmegitter ohne/mit PerfectClean/pyrolysetauglich	1 Paar/–/–	
Unverbindliche Servicepreis-Empfehlung in EUR inkl. MwSt.		
Graphitgrau	M.-Nr. 12144590	**1.469,–**
Brilliantweiß	M.-Nr. 12144540	**1.469,–**
Obsidianschwarz	M.-Nr. 12144550	**1.469,–**
Edelstahl CleanSteel	M.-Nr. 12144610	**1.469,–**

Installation im Hochschrank/ Unterschrank

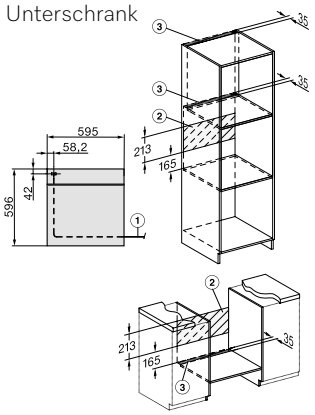

1) Netzanschlussleitung, L=1.500 mm,
2) In diesem Bereich kein Anschluss,
3) Lüftungsausschnitt min. 150 cm²

Einbau im Hochschrank

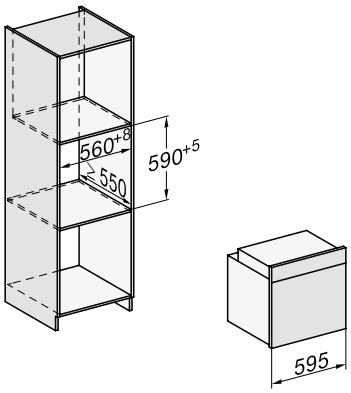

Einbau im Unterschrank

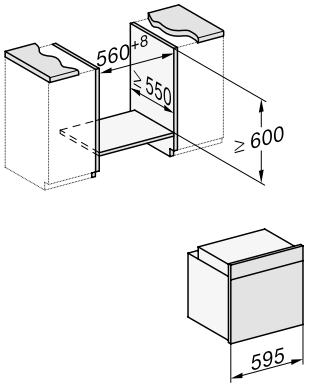

Dampfbackofen DGC 7000 mit emailliertem Garraum

Produktübersicht DGC 7250

Nischenhöhe
60er







Typ-/Verkaufsbezeichnung	DGC 7250
Bauform und Design	
Dampfbackofen	◆
Genussvorteile	
TasteControl/Crisp function	◆/–
Betriebsarten	
Dampfgaren/Klimagaren/Sous-vide/Combigaren	◆/◆/–/–
Heißluft plus/Eco Heißluft/Automatikprogramme	◆/◆/über 35
Ober-/Unterhitze/Oberhitze/Unterhitze	◆/–/◆
Grill/Grill klein/Umluftgrill/Intensivbacken	◆/–/◆/◆
Bratautomatik	◆
Bedienkomfort	
Vernetzung mit Miele@Home	◆
Display	DirectSensor S
SoftOpen/SoftClose	◆/◆
MultiLingua	◆
Mengenunabhängiges Dampfgaren	◆
Zeitlich programmierbare Dampfstöße	–
Tageszeitanzeige/Anzeige Datum/Kurzzeitwecker	◆/–/◆
Programmierung Garzeitanfang/-ende/-dauer	◆/◆/◆
Ist-/Soll-/Vorschlagstemperatur	◆/◆/◆
Eigene Programme/Individuelle Einstellungen	–/◆
Effiziens und Nachhaltigkeit	
Energieeffizienzklasse (A+++-D)	A+
Restwärmenutzung	◆
Pflegekomfort	
Edelstahl-Front mit CleanSteel-Oberfläche	◆
Garraum mit PerfectClean und katalytischer Rückwand	◆
Externer Dampferzeuger	◆
Pflegeprogramme Einweichen/Trocknen	◆/◆
CleanGlass-Tür	◆
Dampftechnologie und Wasserversorung	
MonoSteam/Frischwassertank Volumen in l	◆/1,0
Einsaugrohr zur Aufnahme von Wasser	◆
Sicherheit	
Gerätekühlsystem mit kühler Front	◆
Sicherheitsausschaltung/Inbetriebnahmesperre	◆/◆
Technische Daten	
Garraumvolumen in l/Anzahl Einschubebenen	76/5
Garraumbeleuchtung	1 Halogen-Spot
Temperaturregelung Backofenbetrieb in °C	30 – 250
Temperaturregelung Dampfgarbetrieb in °C	70 – 100
Nischenmaße in mm (B x H x T)	560 – 568 x 590 - 595 x 550
Gesamtanschlusswert in kW/Spannung in V /Absicherung in A	3,5/230/16
Mitgeliefertes Zubehör	
FlexiClip-Vollauszug mit PerefctClean	1 Paar HFC71
Universalblech-/Back- und Bratrost jeweils mit PerfectClean	1/1
Herausnehmbare Aufnahmegitter mit PerefctClean	1 Paar
Edelstahl-Garbehälter gelocht/ungelocht	1/1
Kochbuch/Entkalkungstabletten	◆/2
Unverbindliche Servicepreis-Empfehlung in EUR inkl. MwSt.	
Graphitgrau	M.-Nr. 12099500 **1.999,–**
Brillantweiß	M.-Nr. 12099440 **1.999,–**
Obsidianschwarz	M.-Nr. 12099460 **1.999,–**
Edelstahl CleanSteel	M.-Nr. 12099530 **1.999,–**

Installation im Hochschrank/ Unterschrank

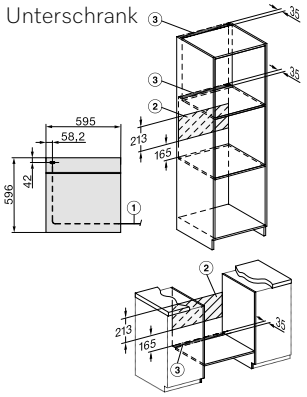

1) Netzanschlussleitung, L=1500 mm
2) In diesem Bereich kein Anschluss
3) Lüftungsausschnitt min. 150 cm²

Einbau im Hochschrank

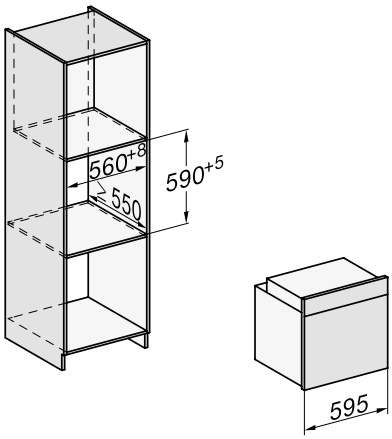

Einbau in Unterschrank

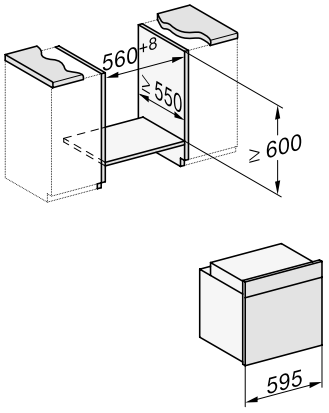

Stand: Oktober 2023

Einbau-Backöfen H 7000

Produktübersicht H 7260 B

Nischenhöhe
60er





DirectSensor S | MultiLingua | PerfectClean | A+ | FlexiClip

Typ-/Verkaufsbezeichnung	H 7260 B
Bauform und Design	
Einbau-Backofen	◆
Grifflos/Versenkbare Knebel	–/–
Genussvorteile	
TasteControl	–
Kabelloses Speisenthermometer/Speisenthermometer	–/–
Vorheizen/Crisp function	–/–
Betriebsarten	
Heißluft plus/Eco-Heißluft/Intensivbacken/Auftauen	◆/◆/◆/–
Ober- und Unterhitze/Unterhitze/Oberhitze	◆/◆/–
Grill/Grill klein/Umluftgrillen	◆/–/◆
Klimagaren	–
Automatikprogramme	über 20
Länderspezifische Automatikprogramme	–
Bratautomatik/Niedertemperaturgaren	◆/–
Bedienkomfort	
Vernetzung mit Miele@Home	–
Display	DirectSensor S
Annäherungssensor MotionReact	–
Kamera im Garraum	–
SoftOpen/SoftClose	◆/◆
Touch2Open	–
MultiLingua	◆
Zeitlich programmierbare Dampfstöße	–
Tageszeitanzeige/Anzeige Datum/Kurzzeitwecker	◆/–/◆
Programmierung Garzeitanfang/-ende/-dauer	◆/◆/◆
Ist-/Soll-/Vorschlagstemperatur	◆/◆/◆
Eigene Programme/ Individuelle Einstellungen	–/◆
Sabbat Programm	–
Effizienz und Nachhaltigkeit	
Energieeffizienzklasse (A+++-D)	A+
Restwärmenutzung	–
Pflegekomfort	
Edelstahl-Front mit CleanSteel-Oberfläche	◆
Garraum mit PerfectClean und katalytischer Rückwand	◆
Pyrolytische Selbstreinigung	–
Katalysator	–
CleanGlass-Tür	◆
Technische Daten	
Garraumvolumen in l/Anzahl der Einschubebenen	76/5
Beleuchtung	1 Halogen-Spot
Temperaturregelung in °C	30 – 300
Nischenmaße in mm (B x H x T)	560 – 568 x 590 – 595 x 550
Gesamtanschlusswert in kW/Spannung in V/Absicherung in A	3,5/230/16
Mitgeliefertes Zubehör	
Backblech mit PerfectClean	1
Universalblech mit PerfectClean	1
Back- und Bratrost ohne/mit PerfectClean/pyrolysetauglich	–/1/–
FlexiClip-Vollauszug ohne/mit PerfectClean/pyrolysetauglich	–/1 Paar HFC 71/–
Aufnahmegitter ohne/mit PerfectClean/pyrolysetauglich	–/1 Paar/–
Kochbuch	◆
Unverbindliche Servicepreis-Empfehlung in EUR inkl. MwSt.	
Graphitgrau	M.-Nr. 11435260 **1.539,–**
Brillantweiß	M.-Nr. 11435250 **1.539,–**
Obsidianschwarz	M.-Nr. 11435240 **1.539,–**
Edelstahl CleanSteel	M.-Nr. 11115800 **1.539,–**

Installation im Hochschrank/ Unterschrank

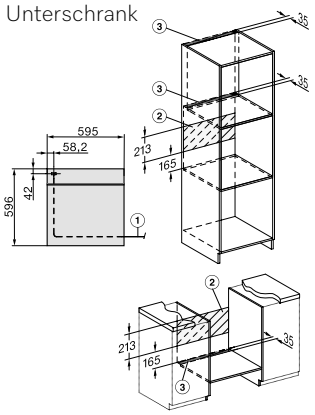

1) Netzanschlussleitung, L=1.500 mm,
2) In diesem Bereich kein Anschluss,
3) Lüftungsausschnitt min. 150 cm²

Einbau im Hochschrank

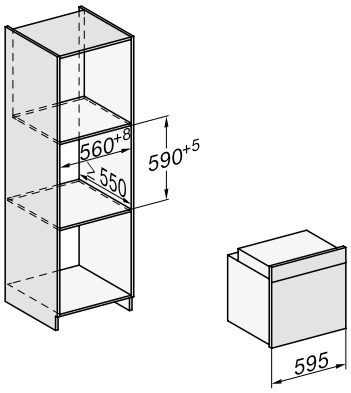

Einbau im Unterschrank

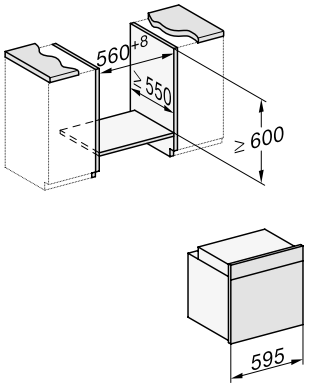

Einbau-Backöfen H 7000

Produktübersicht H 7260 BP mit Pyrolyse

Nischenhöhe
60er





DirectSensor S | MultiLingua | Pyrolyse & Pyrofit | A+ | FlexiClip

Typ-/Verkaufsbezeichnung	H 7260 BP
Bauform und Design	
Einbau-Backofen	◆
Grifflos/Versenkbare Knebel	–/–
Genussvorteile	
TasteControl	–
Kabelloses Speisenthermometer/Speisenthermometer	–/–
Vorheizen/Crisp function	–/–
Betriebsarten	
Heißluft plus/Eco-Heißluft/Intensivbacken/Auftauen	◆/◆/◆/–
Ober- und Unterhitze/Unterhitze/Oberhitze	◆/◆/–
Grill/Grill klein/Umluftgrillen	◆/–/◆
Klimagaren	–
Automatikprogramme	über 20
Länderspezifische Automatikprogramme	–
Bratautomatik/Niedertemperaturgaren	◆/–
Bedienkomfort	
Vernetzung mit Miele@Home	–
Display	DirectSensor S
Annäherungssensor MotionReact	–
Kamera im Garraum	–
SoftOpen/SoftClose	◆/◆
Touch2Open	–
MultiLingua	◆
Zeitlich programmierbare Dampfstöße	–
Tageszeitanzeige/Anzeige Datum/Kurzzeitwecker	◆/–/◆
Programmierung Garzeitanfang/-ende/-dauer	◆/◆/◆
Ist-/Soll-/Vorschlagstemperatur	◆/◆/◆
Eigene Programme/ Individuelle Einstellungen	–/◆
Sabbat Programm	–
Effizienz und Nachhaltigkeit	
Energieeffizienzklasse (A+++-D)	A+
Restwärmenutzung	–
Pflegekomfort	
Edelstahl-Front mit CleanSteel-Oberfläche	◆
Garraum mit PerfectClean und katalytischer Rückwand	–
Pyrolytische Selbstreinigung	◆
Katalysator	◆
CleanGlass-Tür	◆
Sicherheit	
Gerätekühlsystem mit kühler Front	◆
Sicherheitsausschaltung/Inbetriebnahmesperre	◆/◆
Technische Daten	
Garraumvolumen in l/Anzahl der Einschubebenen	76/5
Beleuchtung	1 Halogen-Spot
Temperaturregelung in °C	30 – 300
Nischenmaße in mm (B x H x T)	560 – 568 x 590 – 595 x 550
Gesamtanschlusswert in kW/Spannung in V/Absicherung in A	3,6/230/16
Mitgeliefertes Zubehör	
Backblech mit PerfectClean	1
Universalblech mit PerfectClean	1
Back- und Bratrost ohne/mit PerfectClean/pyrolysetauglich	–/–/1
FlexiClip-Vollauszug ohne/mit PerfectClean/pyrolysetauglich	–/–/1 Paar HFC 72
Aufnahmegitter ohne/mit PerfectClean/pyrolysetauglich	–/–/1 Paar
Kochbuch	◆
Unverbindliche Servicepreis-Empfehlung in EUR inkl. MwSt.	
Graphitgrau	M.-Nr. 11435290 **1.879,–**
Brillantweiß	M.-Nr. 11435280 **1.879,–**
Obsidianschwarz	M.-Nr. 11435270 **1.879,–**
Edelstahl CleanSteel	M.-Nr. 11115810 **1.879,–**

Installation im Hochschrank/ Unterschrank

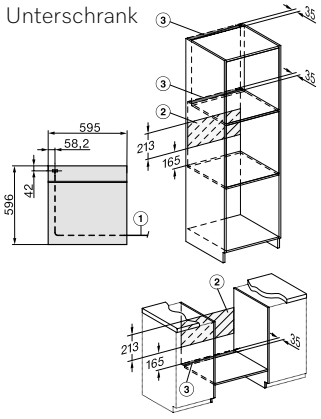

1) Netzanschlussleitung, L=1.500 mm,
2) In diesem Bereich kein Anschluss,
3) Lüftungsausschnitt min. 150 cm²

Einbau im Hochschrank

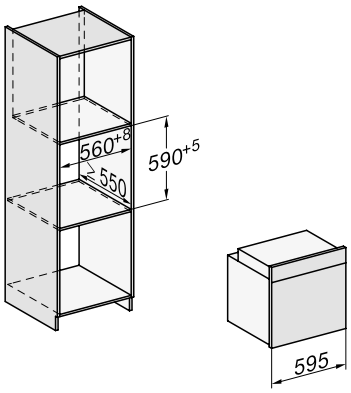

Einbau im Unterschrank

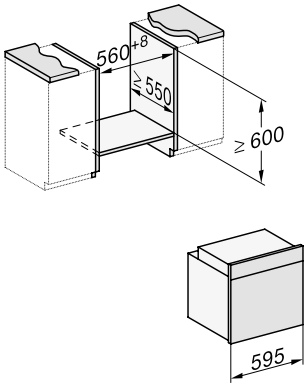

Stand: Oktober 2023

Einbau-Backöfen H 7000

Produktübersicht H 7262 B

Nischenhöhe
60er







Typ-/Verkaufsbezeichnung	H 7262 B
Bauform und Design	
Einbau-Backofen	◆
Grifflos/Versenkbare Knebel	–/–
Genussvorteile	
TasteControl	–
Kabelloses Speisenthermometer/Speisenthermometer	–/◆
Vorheizen/Crisp function	–/–
Betriebsarten	
Heißluft plus/Eco-Heißluft/Intensivbacken/Auftauen	◆/◆/◆/◆
Ober- und Unterhitze/Unterhitze/Oberhitze	◆/◆/–
Grill/Grill klein/Umluftgrillen	◆/–/◆
Klimagaren	–
Automatikprogramme	über 20
Länderspezifische Automatikprogramme	–
Bratautomatik/Niedertemperaturgaren	◆/–
Bedienkomfort	
Vernetzung mit Miele@Home	–
Display	DirectSensor S
Annäherungssensor MotionReact	–
Kamera im Garraum	–
SoftOpen/SoftClose	◆/◆
Touch2Open	–
MultiLingua	◆
Zeitlich programmierbare Dampfstöße	–
Tageszeitanzeige/Anzeige Datum/Kurzzeitwecker	◆/–/◆
Programmierung Garzeitanfang/-ende/-dauer	◆/◆/◆
Ist-/Soll-/Vorschlagstemperatur	◆/◆/◆
Eigene Programme/ Individuelle Einstellungen	–/◆
Sabbat Programm	–
Effizienz und Nachhaltigkeit	
Energieeffizienzklasse (A+++-D)	A+
Restwärmenutzung	–
Pflegekomfort	
Edelstahl-Front mit CleanSteel-Oberfläche	◆
Garraum mit PerfectClean und katalytischer Rückwand	◆
Pyrolytische Selbstreinigung	–
Katalysator	–
CleanGlass-Tür	◆
Sicherheit	
Gerätekühlsystem mit kühler Front	◆
Sicherheitsausschaltung/Inbetriebnahmesperre	◆/◆
Technische Daten	
Garraumvolumen in l/Anzahl der Einschubebenen	76/5
Beleuchtung	1 Halogen-Spot
Temperaturregelung in °C	30 – 300
Nischenmaße in mm (B x H x T)	560 – 568 x 590 – 595 x 550
Gesamtanschlusswert in kW/Spannung in V/Absicherung in A	3,5/230/16
Mitgeliefertes Zubehör	
Backblech mit PerfectClean	1
Universalblech mit PerfectClean	1
Back- und Bratrost ohne/mit PerfectClean/pyrolysetauglich	–/1/–
FlexiClip-Vollauszug ohne/mit PerfectClean/pyrolysetauglich	–/1 Paar/–
Aufnahmegitter ohne/mit PerfectClean/pyrolysetauglich	–/1 Paar/–
Kochbuch	◆
Unverbindliche Servicepreis-Empfehlung in EUR inkl. MwSt.	
Graphitgrau	M.-Nr. 11581250 **1.649,–**
Obsidianschwarz	M.-Nr. 11581200 **1.649,–**
Edelstahl CleanSteel	M.-Nr. 11580950 **1.649,–**

Installation im Hochschrank/
Unterschrank

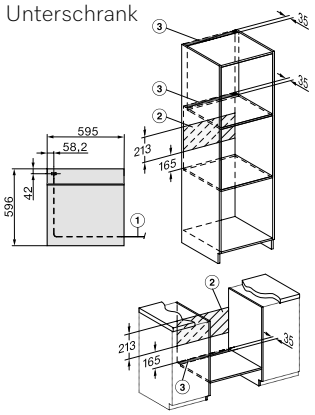

1) Netzanschlussleitung, L=1.500 mm,
2) In diesem Bereich kein Anschluss,
3) Lüftungsausschnitt min. 150 cm²

Einbau im Hochschrank

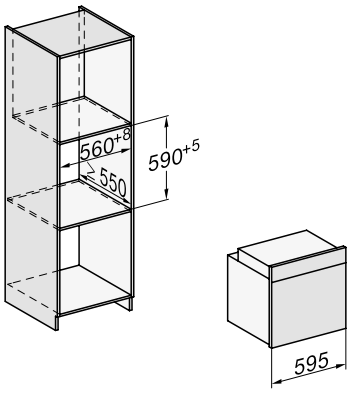

Einbau im Unterschrank

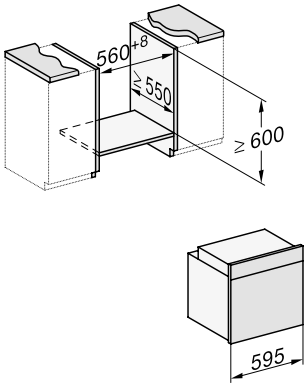

Einbau-Backöfen H 7000

Produktübersicht H 7262 BP mit Pyrolyse

Nischenhöhe
60er







Typ-/Verkaufsbezeichnung	H 7262 BP
Bauform und Design	
Einbau-Backofen	◆
Grifflos/Versenkbare Knebel	–/–
Genussvorteile	
TasteControl	–
Kabelloses Speisenthermometer/Speisenthermometer	–/◆
Vorheizen/Crisp function	–/–
Betriebsarten	
Heißluft plus/Eco-Heißluft/Intensivbacken/Auftauen	◆/◆/◆/◆
Ober- und Unterhitze/Unterhitze/Oberhitze	◆/◆/–
Grill/Grill klein/Umluftgrillen	◆/–/◆
Klimagaren	–
Automatikprogramme	über 20
Länderspezifische Automatikprogramme	–
Bratautomatik/Niedertemperaturgaren	◆/–
Bedienkomfort	
Vernetzung mit Miele@Home	–
Display	DirectSensor S
Annäherungssensor MotionReact	–
Kamera im Garraum	–
SoftOpen/SoftClose	◆/◆
Touch2Open	–
MultiLingua	◆
Zeitlich programmierbare Dampfstöße	–
Tageszeitanzeige/Anzeige Datum/Kurzzeitwecker	◆/–/◆
Programmierung Garzeitanfang/-ende/-dauer	◆/◆/◆
Ist-/Soll-/Vorschlagstemperatur	◆/◆/◆
Eigene Programme/ Individuelle Einstellungen	–/◆
Sabbat Programm	–
Effizienz und Nachhaltigkeit	
Energieeffizienzklasse (A+++-D)	A+
Restwärmenutzung	–
Pflegekomfort	
Edelstahl-Front mit CleanSteel-Oberfläche	◆
Garraum mit PerfectClean und katalytischer Rückwand	–
Pyrolytische Selbstreinigung	◆
Katalysator	◆
CleanGlass-Tür	◆
Sicherheit	
Gerätekühlsystem mit kühler Front	◆
Sicherheitsausschaltung/Inbetriebnahmesperre	◆/◆
Technische Daten	
Garraumvolumen in l/Anzahl der Einschubebenen	76/5
Beleuchtung	1 Halogen-Spot
Temperaturregelung in °C	30 – 300
Nischenmaße in mm (B x H x T)	560 – 568 x 590 – 595 x 550
Gesamtanschlusswert in kW/Spannung in V/Absicherung in A	3,6/230/16
Mitgeliefertes Zubehör	
Backblech mit PerfectClean	1
Universalblech mit PerfectClean	1
Back- und Bratrost ohne/mit PerfectClean/pyrolysetauglich	–/–/1
FlexiClip-Vollauszug ohne/mit PerfectClean/pyrolysetauglich	–/–/1 Paar
Aufnahmegitter ohne/mit PerfectClean/pyrolysetauglich	–/–/1 Paar
Kochbuch	◆
Unverbindliche Servicepreis-Empfehlung in EUR inkl. MwSt.	
Graphitgrau	M.-Nr. 11581260 **1.999,–**
Obsidianschwarz	M.-Nr. 11581230 **1.999,–**
Edelstahl CleanSteel	M.-Nr. 11581190 **1.999,–**

Installation im Hochschrank/ Unterschrank

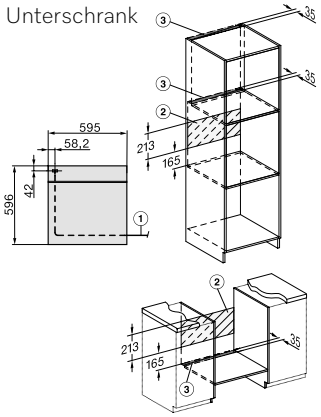

1) Netzanschlussleitung, L=1.500 mm,
2) In diesem Bereich kein Anschluss,
3) Lüftungsausschnitt min. 150 cm²

Einbau im Hochschrank

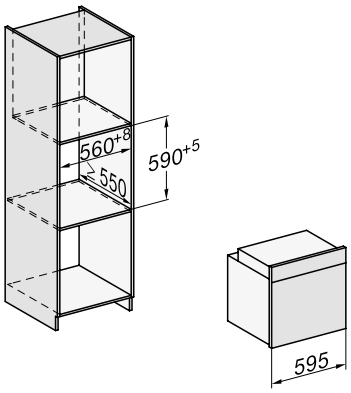

Einbau im Unterschrank

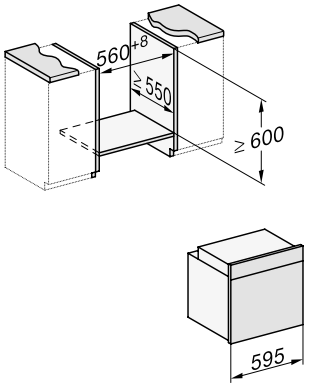

Stand: Oktober 2023

Einbau-Backöfen H 7000

Produktübersicht H 7264 B

Nischenhöhe
60er





DirectSensor S | MultiLingua | PerfectClean | A+ | Klimagaren | FlexiClip

Typ-/Verkaufsbezeichnung	H 7264 B
Bauform und Design	
Einbau-Backofen	◆
Grifflos/Versenkbare Knebel	–/–
Genussvorteile	
TasteControl	–
Kabelloses Speisenthermometer/Speisenthermometer	–/–
Vorheizen/Crisp function	–/–
Betriebsarten	
Heißluft plus/Eco-Heißluft/Intensivbacken/Auftauen	◆/◆/◆/◆
Ober- und Unterhitze/Unterhitze/Oberhitze	◆/◆/–
Grill/Grill klein/Umluftgrillen	◆/–/◆
Klimagaren	◆
Automatikprogramme	über 25
Länderspezifische Automatikprogramme	–
Bratautomatik/Niedertemperaturgaren	◆/–
Bedienkomfort	
Vernetzung mit Miele@Home	◆
Display	DirectSensor S
Annäherungssensor MotionReact	–
Kamera im Garraum	–
SoftOpen/SoftClose	◆/◆
Touch2Open	–
MultiLingua	◆
Zeitlich programmierbare Dampfstöße	–
Tageszeitanzeige/Anzeige Datum/Kurzzeitwecker	◆/–/◆
Programmierung Garzeitanfang/-ende/-dauer	◆/◆/◆
Ist-/Soll-/Vorschlagstemperatur	◆/◆/◆
Eigene Programme/ Individuelle Einstellungen	–/◆
Sabbat Programm	–
Effizienz und Nachhaltigkeit	
Energieeffizienzklasse (A+++-D)	A+
Restwärmenutzung	–
Pflegekomfort	
Edelstahl-Front mit CleanSteel-Oberfläche	◆
Garraum mit PerfectClean und katalytischer Rückwand	◆
Pyrolytische Selbstreinigung	–
Katalysator	–
CleanGlass-Tür	◆
Sicherheit	
Gerätekühlsystem mit kühler Front	◆
Sicherheitsausschaltung/Inbetriebnahmesperre	◆/◆
Technische Daten	
Garraumvolumen in l/Anzahl der Einschubebenen	76/5
Beleuchtung	1 Halogen-Spot
Temperaturregelung in °C	30 – 300
Nischenmaße in mm (B x H x T)	560 – 568 x 590 – 595 x 550
Gesamtanschlusswert in kW/Spannung in V/Absicherung in A	3,5/230/16
Mitgeliefertes Zubehör	
Backblech mit PerfectClean	1
Universalblech mit PerfectClean	1
Back- und Bratrost ohne/mit PerfectClean/pyrolysetauglich	–/1/–
FlexiClip-Vollauszug ohne/mit PerfectClean/pyrolysetauglich	–/1 Paar HFC 71/–
Aufnahmegitter ohne/mit PerfectClean/pyrolysetauglich	–/1 Paar/–
Kochbuch	◆
Unverbindliche Servicepreis-Empfehlung in EUR inkl. MwSt.	
Graphitgrau	M.-Nr. 11104200 **1.879,–**
Brillantweiß	M.-Nr. 11104180 **1.879,–**
Obsidianschwarz	M.-Nr. 11104190 **1.879,–**
Edelstahl CleanSteel	M.-Nr. 11104210 **1.879,–**

Installation im Hochschrank/ Unterschrank

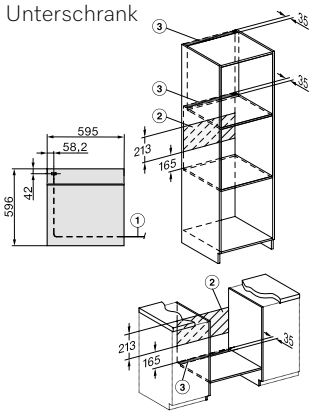

1) Netzanschlussleitung, L=1.500 mm,
2) In diesem Bereich kein Anschluss,
3) Lüftungsausschnitt min. 150 cm²

Einbau im Hochschrank

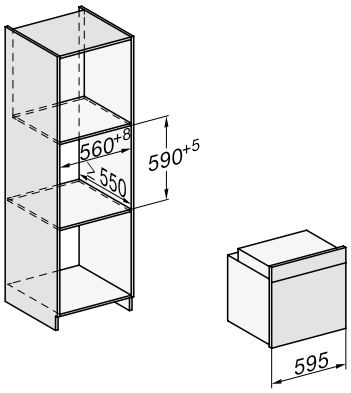

Einbau im Unterschrank

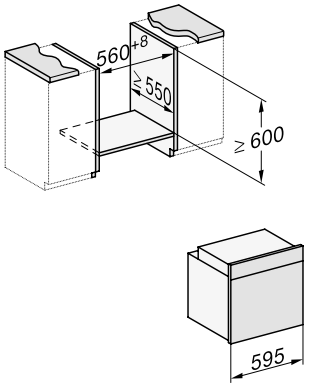

Einbau-Backöfen H 7000

Produktübersicht H 7264 BP mit Pyrolyse

Nischenhöhe
60er







Typ-/Verkaufsbezeichnung	H 7264 BP
Bauform und Design	
Einbau-Backofen	◆
Grifflos/Versenkbare Knebel	–/–
Genussvorteile	
TasteControl	–
Kabelloses Speisenthermometer/Speisenthermometer	–/–
Vorheizen/Crisp function	–/–
Betriebsarten	
Heißluft plus/Eco-Heißluft/Intensivbacken/Auftauen	◆/◆/◆/◆
Ober- und Unterhitze/Unterhitze/Oberhitze	◆/◆/–
Grill/Grill klein/Umluftgrillen	◆/–/◆
Klimagaren	◆
Automatikprogramme	über 25
Länderspezifische Automatikprogramme	–
Bratautomatik/Niedertemperaturgaren	◆/–
Bedienkomfort	
Vernetzung mit Miele@Home	◆
Display	DirectSensor S
Annäherungssensor MotionReact	–
Kamera im Garraum	–
SoftOpen/SoftClose	◆/◆
Touch2Open	–
MultiLingua	◆
Zeitlich programmierbare Dampfstöße	–
Tageszeitanzeige/Anzeige Datum/Kurzzeitwecker	◆/–/◆
Programmierung Garzeitanfang/-ende/-dauer	◆/◆/◆
Ist-/Soll-/Vorschlagstemperatur	◆/◆/◆
Eigene Programme/ Individuelle Einstellungen	–/◆
Sabbat Programm	–
Effizienz und Nachhaltigkeit	
Energieeffizienzklasse (A+++-D)	A+
Restwärmenutzung	–
Pflegekomfort	
Edelstahl-Front mit CleanSteel-Oberfläche	◆
Garraum mit PerfectClean und katalytischer Rückwand	–
Pyrolytische Selbstreinigung	◆
Katalysator	◆
CleanGlass-Tür	◆
Sicherheit	
Gerätekühlsystem mit kühler Front	◆
Sicherheitsausschaltung/Inbetriebnahmesperre	◆/◆
Technische Daten	
Garraumvolumen in l/Anzahl der Einschubebenen	76/5
Beleuchtung	1 Halogen-Spot
Temperaturregelung in °C	30 – 300
Nischenmaße in mm (B x H x T)	560 – 568 x 590 – 595 x 550
Gesamtanschlusswert in kW/Spannung in V/Absicherung in A	3,6/230/16
Mitgeliefertes Zubehör	
Backblech mit PerfectClean	1
Universalblech mit PerfectClean	1
Back- und Bratrost ohne/mit PerfectClean/pyrolysetauglich	–/–/1
FlexiClip-Vollauszug ohne/mit PerfectClean/pyrolysetauglich	–/–/1 Paar HFC 72
Aufnahmegitter ohne/mit PerfectClean/pyrolysetauglich	–/–/1 Paar
Kochbuch	◆
Unverbindliche Servicepreis-Empfehlung in EUR inkl. MwSt.	
Graphitgrau	M.-Nr. 11104250 **2.219,–**
Brillantweiß	M.-Nr. 11104220 **2.219,–**
Obsidianschwarz	M.-Nr. 11104230 **2.219,–**
Edelstahl CleanSteel	M.-Nr. 11104260 **2.219,–**

Installation im Hochschrank/ Unterschrank

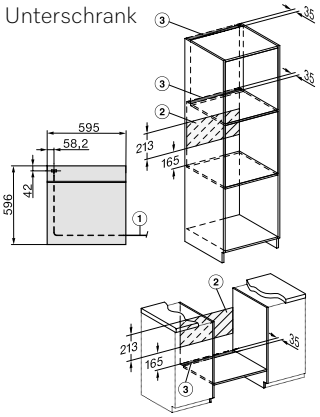

1) Netzanschlussleitung, L=1.500 mm,
2) In diesem Bereich kein Anschluss,
3) Lüftungsausschnitt min. 150 cm²

Einbau im Hochschrank

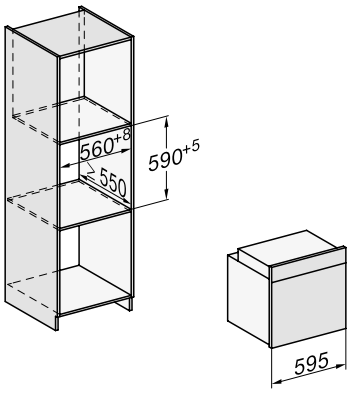

Einbau im Unterschrank

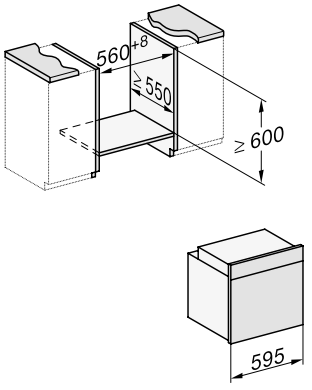

Stand: Oktober 2023

Dampfbackofen DGC 7000 mit emailliertem Garraum

Produktübersicht DGC 7450

Nischenhöhe
60er





DirectSensor | 76 l | MultiLingua | PerfectClean | A+ | Klimagaren | FlexiClip | MonoSteam | Automatik-programme | TasteControl

Typ-/Verkaufsbezeichnung	DGC 7450
Bauform und Design	
Dampfbackofen	◆
Genussvorteile	
TasteControl/Crisp function	◆/◆
Betriebsarten	
Dampfgaren/Klimagaren/Sous-vide/Combigaren	◆/◆/–/–
Heißluft plus/Eco Heißluft/Automatikprogramme	◆/◆/über 100
Ober-/Unterhitze/Oberhitze/Unterhitze	◆/–/◆
Grill/Grill klein/Umluftgrill/Intensivbacken	◆/–/◆/◆
Bratautomatik	◆
Bedienkomfort	
Vernetzung mit Miele@Home	◆
Display	DirectSensor
SoftOpen/SoftClose	◆/◆
MultiLingua	◆
Mengenunabhängiges Dampfgaren	◆
Zeitlich programmierbare Dampfstöße	◆
Tageszeitanzeige/Anzeige Datum/Kurzzeitwecker	◆/◆/◆
Programmierung Garzeitanfang/-ende/-dauer	◆/◆/◆
Ist-/Soll-/Vorschlagstemperatur	◆/◆/◆
Eigene Programme/Individuelle Einstellungen	20/◆
Effiziens und Nachhaltigkeit	
Energieeffizienzklasse (A+++-D)	A+
Restwärmenutzung	◆
Pflegekomfort	
Edelstahl-Front mit CleanSteel-Oberfläche	◆
Garraum mit PerfectClean und katalytischer Rückwand	◆
Externer Dampferzeuger	◆
Pflegeprogramme Einweichen/Trocknen	◆/◆
CleanGlass-Tür	◆
Dampftechnologie und Wasserversorung	
MonoSteam/Frischwassertank Volumen in l	◆/1,0
Einsaugrohr zur Aufnahme von Wasser	◆
Sicherheit	
Gerätekühlsystem mit kühler Front	◆
Sicherheitsausschaltung/Inbetriebnahmesperre	◆/◆
Technische Daten	
Garraumvolumen in l/Anzahl Einschubebenen	76/5
Garraumbeleuchtung	1 LED-Spot
Temperaturregelung Backofenbetrieb in °C	30 – 250
Temperaturregelung Dampfgarbetrieb in °C	70 – 100
Nischenmaße in mm (B x H x T)	560 – 568 x 590 - 595 x 550
Gesamtanschlusswert in kW/Spannung in V /Absicherung in A	3,5/230/16
Mitgeliefertes Zubehör	
FlexiClip-Vollauszug mit PerefctClean	1 Paar HFC71
Universalblech-/Back- und Bratrost jeweils mit PerfectClean	1/1
Herausnehmbare Aufnahmegitter mit PerefctClean	1 Paar
Edelstahl-Garbehälter gelocht/ungelocht	1/1
Kochbuch/Entkalkungstabletten	◆/2
Unverbindliche Servicepreis-Empfehlung in EUR inkl. MwSt.	
Graphitgrau	M.-Nr. 11785170 **2.299,–**
Brillantweiß	M.-Nr. 11785140 **2.299,–**
Obsidianschwarz	M.-Nr. 11785160 **2.299,–**
Edelstahl CleanSteel	M.-Nr. 11785200 **2.299,–**

Installation im Hochschrank/ Unterschrank

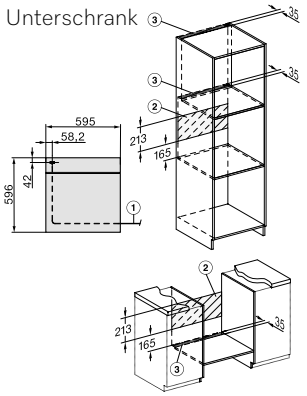

1) Netzanschlussleitung, L=1500 mm
2) In diesem Bereich kein Anschluss
3) Lüftungsausschnitt min. 150 cm²

Einbau im Hochschrank

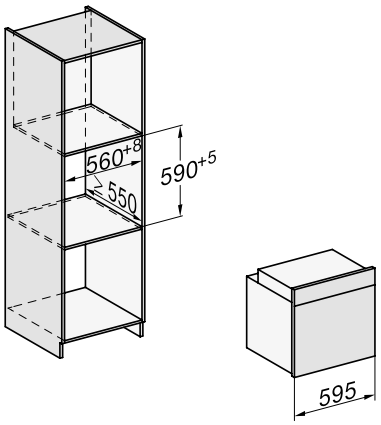

Einbau in Unterschrank

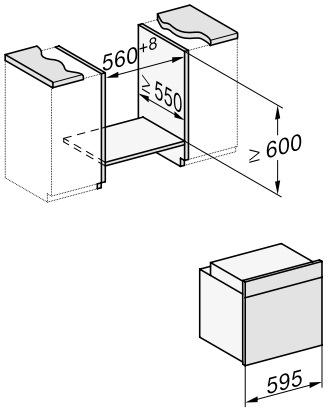

Einbau-Backöfen H 7000

Produktübersicht H 7460 B

Nischenhöhe
60er





DirectSensor | MultiLingua | PerfectClean | Klimagaren | FlexiClip | TasteControl

Typ-/Verkaufsbezeichnung	H 7460 B
Bauform und Design	
Einbau-Backofen	◆
Grifflos/Versenkbare Knebel	–/–
Genussvorteile	
TasteControl	◆
Kabelloses Speisenthermometer/Speisenthermometer	–/–
Vorheizen/Crisp function	◆/◆
Betriebsarten	
Heißluft plus/Eco-Heißluft/Intensivbacken/Auftauen	◆/◆/◆/◆
Ober- und Unterhitze/Unterhitze/Oberhitze	◆/◆/–
Grill/Grill klein/Umluftgrillen	◆/–/◆
Klimagaren	◆
Automatikprogramme	über 40
Länderspezifische Automatikprogramme	◆
Bratautomatik/Niedertemperaturgaren	◆/–
Bedienkomfort	
Vernetzung mit Miele@Home	◆
Display	DirectSensor
Annäherungssensor MotionReact	–
Kamera im Garraum	–
SoftOpen/SoftClose	◆/◆
Touch2Open	–
MultiLingua	◆
Zeitlich programmierbare Dampfstöße	◆
Tageszeitanzeige/Anzeige Datum/Kurzzeitwecker	◆/◆/◆
Programmierung Garzeitanfang/-ende/-dauer	◆/◆/◆
Ist-/Soll-/Vorschlagstemperatur	◆/◆/◆
Eigene Programme/ Individuelle Einstellungen	20/◆
Sabbat Programm	–
Effizienz und Nachhaltigkeit	
Energieeffizienzklasse (A+++-D)	A+
Restwärmenutzung	◆
Pflegekomfort	
Edelstahl-Front mit CleanSteel-Oberfläche	◆
Garraum mit PerfectClean und katalytischer Rückwand	◆
Pyrolytische Selbstreinigung	–
Katalysator	–
CleanGlass-Tür	◆
Sicherheit	
Gerätekühlsystem mit kühler Front	◆
Sicherheitsausschaltung/Inbetriebnahmesperre	◆/◆
Technische Daten	
Garraumvolumen in l/Anzahl der Einschubebenen	76/5
Beleuchtung	1 LED-Spot
Temperaturregelung in °C	30 – 300
Nischenmaße in mm (B x H x T)	560 – 568 x 590 – 595 x 550
Gesamtanschlusswert in kW/Spannung in V/Absicherung in A	3,5/230/16
Mitgeliefertes Zubehör	
Backblech mit PerfectClean	1
Universalblech mit PerfectClean	1
Back- und Bratrost ohne/mit PerfectClean/pyrolysetauglich	–/1/–
FlexiClip-Vollausug ohne/mit PerfectClean/pyrolysetauglich	–/1 Paar HFC 71/–
Aufnahmegitter ohne/mit PerfectClean/pyrolysetauglich	–/1 Paar/–
Kochbuch	◆
Unverbindliche Servicepreis-Empfehlung in EUR inkl. MwSt.	
Graphitgrau	M.-Nr. 11105640 **2.239,–**
Brillantweiß	M.-Nr. 11104420 **2.239,–**
Obsidianschwarz	M.-Nr. 11104430 **2.239,–**
Edelstahl CleanSteel	M.-Nr. 11105650 **2.239,–**

Installation im Hochschrank/ Unterschrank

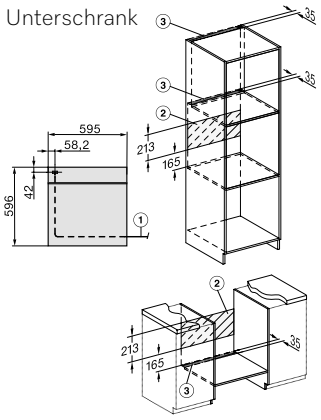

1) Netzanschlussleitung, L=1.500 mm,
2) In diesem Bereich kein Anschluss,
3) Lüftungsausschnitt min. 150 cm²

Einbau im Hochschrank

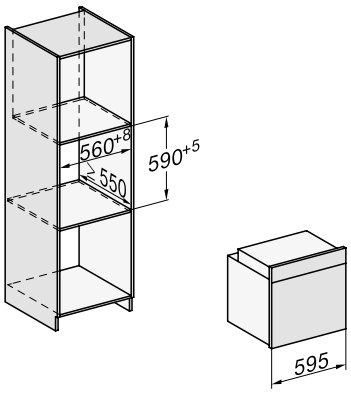

Einbau im Unterschrank

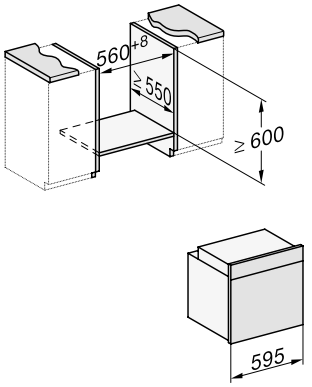

Stand: Oktober 2023

Einbau-Backöfen H 7000

Produktübersicht H 7460 BP mit Pyrolyse

Nischenhöhe
60er





DirectSensor · MultiLingua · Pyrolyse & Pyrofit · Klimagaren · FlexiClip · TasteControl

Typ-/Verkaufsbezeichnung	H 7460 BP
Bauform und Design	
Einbau-Backofen	◆
Grifflos/Versenkbare Knebel	–/–
Genussvorteile	
TasteControl	◆
Kabelloses Speisenthermometer/Speisenthermometer	–/–
Vorheizen/Crisp function	◆/◆
Betriebsarten	
Heißluft plus/Eco-Heißluft/Intensivbacken/Auftauen	◆/◆/◆/◆
Ober- und Unterhitze/Unterhitze/Oberhitze	◆/◆/–
Grill/Grill klein/Umluftgrillen	◆/–/◆
Klimagaren	◆
Automatikprogramme	über 40
Länderspezifische Automatikprogramme	◆
Bratautomatik/Niedertemperaturgaren	◆/–
Bedienkomfort	
Vernetzung mit Miele@Home	◆
Display	DirectSensor
Annäherungssensor MotionReact	–
Kamera im Garraum	–
SoftOpen/SoftClose	◆/◆
Touch2Open	–
MultiLingua	◆
Zeitlich programmierbare Dampfstöße	◆
Tageszeitanzeige/Anzeige Datum/Kurzzeitwecker	◆/◆/◆
Programmierung Garzeitanfang/-ende/-dauer	◆/◆/◆
Ist-/Soll-/Vorschlagstemperatur	◆/◆/◆
Eigene Programme/ Individuelle Einstellungen	20/◆
Sabbat Programm	–
Effizienz und Nachhaltigkeit	
Energieeffizienzklasse (A+++-D)	A+
Restwärmenutzung	◆
Pflegekomfort	
Edelstahl-Front mit CleanSteel-Oberfläche	◆
Garraum mit PerfectClean und katalytischer Rückwand	–
Pyrolytische Selbstreinigung	◆
Katalysator	◆
CleanGlass-Tür	◆
Sicherheit	
Gerätekühlsystem mit kühler Front	◆
Sicherheitsausschaltung/Inbetriebnahmesperre	◆/◆
Technische Daten	
Garraumvolumen in l/Anzahl der Einschubebenen	76/5
Beleuchtung	1 LED-Spot
Temperaturregelung in °C	30 – 300
Nischenmaße in mm (B x H x T)	560 – 568 x 590 – 595 x 550
Gesamtanschlusswert in kW/Spannung in V/Absicherung in A	3,6/230/16
Mitgeliefertes Zubehör	
Backblech mit PerfectClean	1
Universalblech mit PerfectClean	1
Back- und Bratrost ohne/mit PerfectClean/pyrolysetauglich	–/–/1
FlexiClip-Vollausug ohne/mit PerfectClean/pyrolysetauglich	–/–/1 Paar HFC 72
Aufnahmegitter ohne/mit PerfectClean/pyrolysetauglich	–/–/1 Paar
Kochbuch	◆
Unverbindliche Servicepreis-Empfehlung in EUR inkl. MwSt.	
Graphitgrau	M.-Nr. 11105680 **2.579,–**
Brillantweiß	M.-Nr. 11105660 **2.579,–**
Obsidianschwarz	M.-Nr. 11105670 **2.579,–**
Edelstahl CleanSteel	M.-Nr. 11105690 **2.579,–**

Installation im Hochschrank/ Unterschrank

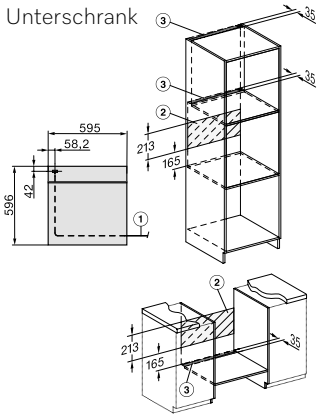

1) Netzanschlussleitung, L=1.500 mm,
2) In diesem Bereich kein Anschluss,
3) Lüftungsausschnitt min. 150 cm²

Einbau im Hochschrank

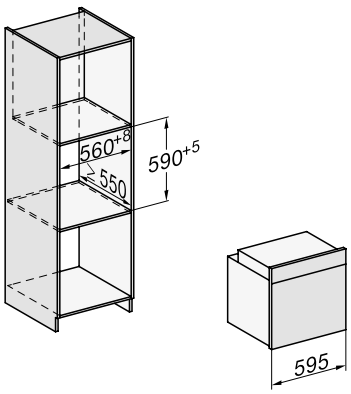

Einbau im Unterschrank

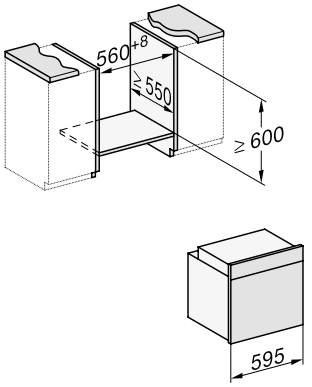

Einbau-Backöfen H 7000

Produktübersicht H 7464 BP mit Pyrolyse

Nischenhöhe
60er





DirectSensor | MultiLingua | Pyrolyse & Pyrofit | Klimagaren | FlexiClip | TasteControl | Speisen-thermometer

Typ-/Verkausbezeichnung	H 7464 BP
Bauform und Design	
Einbau-Backofen	◆
Grifflos/Versenkbare Knebel	–/–
Genussvorteile	
TasteControl	◆
Kabelloses Speisenthermometer/Speisenthermometer	–/◆
Vorheizen/Crisp function	◆/◆
Betriebsarten	
Heißluft plus/Eco-Heißluft/Intensivbacken/Auftauen	◆/◆/◆/◆
Ober- und Unterhitze/Unterhitze/Oberhitze	◆/◆/–
Grill/Grill klein/Umluftgrillen	◆/–/◆
Klimagaren	◆
Automatikprogramme	über 35
Länderspezifische Automatikprogramme	◆
Bratautomatik/Niedertemperaturgaren	◆/–
Bedienkomfort	
Vernetzung mit Miele@Home	◆
Display	DirectSensor
Annäherungssensor MotionReact	–
Kamera im Garraum	–
SoftOpen/SoftClose	◆/◆
Touch2Open	–
MultiLingua	◆
Zeitlich programmierbare Dampfstöße	◆
Tageszeitanzeige/Anzeige Datum/Kurzzeitwecker	◆/◆/◆
Programmierung Garzeitanfang/-ende/-dauer	◆/◆/◆
Ist-/Soll-/Vorschlagstemperatur	◆/◆/◆
Eigene Programme/ Individuelle Einstellungen	20/◆
Sabbat Programm	–
Effizienz und Nachhaltigkeit	
Energieeffizienzklasse (A+++-D)	A+
Restwärmenutzung	◆
Pflegekomfort	
Edelstahl-Front mit CleanSteel-Oberfläche	◆
Garraum mit PerfectClean und katalytischer Rückwand	–
Pyrolytische Selbstreinigung	◆
Katalysator	◆
CleanGlass-Tür	◆
Sicherheit	
Gerätekühlsystem mit kühler Front	◆
Sicherheitsausschaltung/Inbetriebnahmesperre	◆/◆
Technische Daten	
Garraumvolumen in l/Anzahl der Einschubebenen	76/5
Beleuchtung	1 LED-Spot
Temperaturregelung in °C	30 – 300
Nischenmaße in mm (B x H x T)	560 – 568 x 590 – 595 x 550
Gesamtanschlusswert in kW/Spannung in V/Absicherung in A	3,6/230/16
Mitgeliefertes Zubehör	
Backblech mit PerfectClean	1
Universalblech mit PerfectClean	1
Back- und Bratrost ohne/mit PerfectClean/pyrolysetauglich	–/–/1
FlexiClip-Vollauszug ohne/mit PerfectClean/pyrolysetauglich	–/–/1 Paar HFC 72
Aufnahmegitter ohne/mit PerfectClean/pyrolysetauglich	–/–/1 Paar
Kochbuch	◆
Unverbindliche Servicepreis-Empfehlung in EUR inkl. MwSt.	
Graphitgrau	M.-Nr. 11105720 **2.769,–**
Brillantweiß	M.-Nr. 11105700 **2.769,–**
Obsidianschwarz	M.-Nr. 11105710 **2.769,–**
Edelstahl CleanSteel	M.-Nr. 11105730 **2.769,–**

Installation im Hochschrank/
Unterschrank

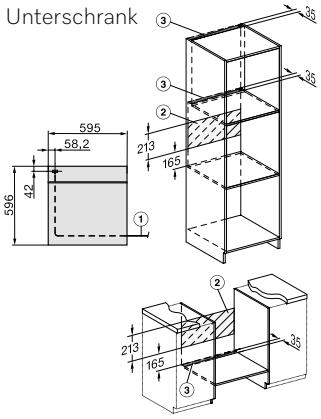

1) Netzanschlussleitung, L=1.500 mm,
2) In diesem Bereich kein Anschluss,
3) Lüftungsausschnitt min. 150 cm²

Einbau im Hochschrank

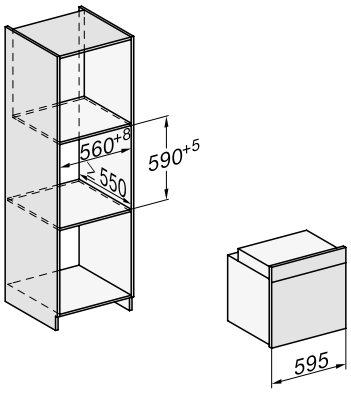

Einbau im Unterschrank

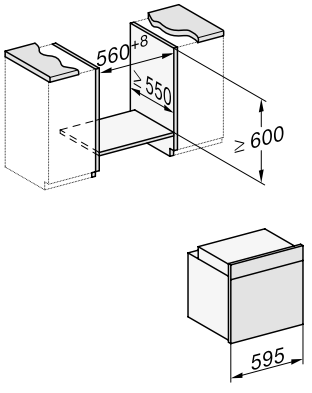

Stand: Oktober 2023

Einbau-Backöfen H 7000

Produktübersicht H 7660 BP mit Pyrolyse

Nischenhöhe
60er







Typ-/Verkausbezeichnung	H 7660 BP
Bauform und Design	
Einbau-Backofen	◆
Grifflos/Versenkbare Knebel	–/–
Genussvorteile	
TasteControl	◆
Kabelloses Speisenthermometer/Speisenthermometer	–/◆
Vorheizen/Crisp function	◆/◆
Betriebsarten	
Heißluft plus/Eco-Heißluft/Intensivbacken/Auftauen	◆/◆/◆/◆
Ober- und Unterhitze/Unterhitze/Oberhitze	◆/◆/◆
Grill/Grill klein/Umluftgrillen	◆/◆/◆
Klimagaren	◆
Automatikprogramme	über 75
Länderspezifische Automatikprogramme	◆
Bratautomatik/Niedertemperaturgaren	◆/◆
Bedienkomfort	
Vernetzung mit Miele@Home	◆
Display	M Touch S
Annäherungssensor MotionReact	◆
Kamera im Garraum	–
SoftOpen/SoftClose	◆/◆
Touch2Open	–
MultiLingua	◆
Zeitlich programmierbare Dampfstöße	◆
Tageszeitanzeige/Anzeige Datum/Kurzzeitwecker	◆/◆/◆
Programmierung Garzeitanfang/-ende/-dauer	◆/◆/◆
Ist-/Soll-/Vorschlagstemperatur	◆/◆/◆
Eigene Programme/ Individuelle Einstellungen	20/◆
Sabbat Programm	◆
Effizienz und Nachhaltigkeit	
Energieeffizienzklasse (A+++-D)	A+
Restwärmenutzung	◆
Pflegekomfort	
Edelstahl-Front mit CleanSteel-Oberfläche	◆
Garraum mit PerfectClean und katalytischer Rückwand	–
Pyrolytische Selbstreinigung	◆
Katalysator	◆
CleanGlass-Tür	◆
Sicherheit	
Gerätekühlsystem mit kühler Front	◆
Sicherheitsausschaltung/Inbetriebnahmesperre	◆/◆
Technische Daten	
Garraumvolumen in l/Anzahl der Einschubebenen	76/5
Beleuchtung	BrilliantLight
Temperaturregelung in °C	30 – 300
Nischenmaße in mm (B x H x T)	560 – 568 x 590 – 595 x 550
Gesamtanschlusswert in kW/Spannung in V/Absicherung in A	3,7/230/16
Mitgeliefertes Zubehör	
Backblech mit PerfectClean	1
Universalblech mit PerfectClean	1
Back- und Bratrost ohne/mit PerfectClean/pyrolysetauglich	–/–/1
FlexiClip-Vollauszug ohne/mit PerfectClean/pyrolysetauglich	–/–/1 Paar HFC 72
Aufnahmegitter ohne/mit PerfectClean/pyrolysetauglich	–/–/1 Paar
Kochbuch	◆
Unverbindliche Servicepreis-Empfehlung in EUR inkl. MwSt.	
Graphitgrau	M.-Nr. 11105870 **3.299,–**
Brillantweiß	M.-Nr. 11105850 **3.299,–**
Obsidianschwarz	M.-Nr. 11105860 **3.299,–**
Edelstahl CleanSteel	M.-Nr. 11105880 **3.299,–**

Installation im Hochschrank/Unterschrank

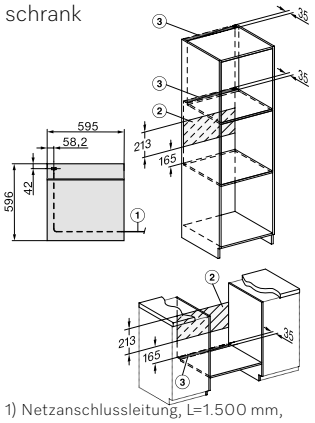

1) Netzanschlussleitung, L=1.500 mm,
2) In diesem Bereich kein Anschluss,
3) Lüftungsausschnitt min. 150 cm²

Einbau im Hochschrank

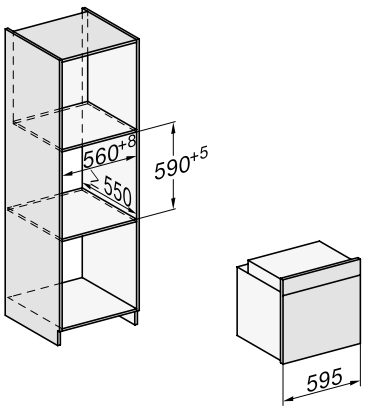

Einbau im Unterschrank

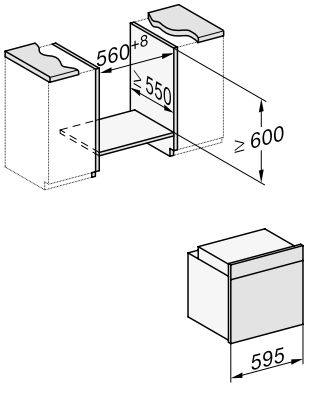

Einbau-Backöfen H 7000

Produktübersicht H 7860 BP mit Pyrolyse

Nischenhöhe
60er







Typ-/Verkausbezeichnung	H 7860 BP
Bauform und Design	
Einbau-Backofen	◆
Grifflos/Versenkbare Knebel	–/–
Genussvorteile	
TasteControl	◆
Kabelloses Speisenthermometer/Speisenthermometer	◆/–
Vorheizen/Crisp function	◆/◆
Betriebsarten	
Heißluft plus/Eco-Heißluft/Intensivbacken/Auftauen	◆/◆/◆/◆
Ober- und Unterhitze/Unterhitze/Oberhitze	◆/◆/◆
Grill/Grill klein/Umluftgrillen	◆/◆/◆
Klimagaren	◆
Automatikprogramme	über 75
Länderspezifische Automatikprogramme	◆
Bratautomatik/Niedertemperaturgaren	◆/◆
Bedienkomfort	
Vernetzung mit Miele@Home	◆
Display	M Touch
Annäherungssensor MotionReact	◆
Kamera im Garraum	◆
SoftOpen/SoftClose	◆/◆
Touch2Open	–
MultiLingua	◆
Zeitlich programmierbare Dampfstöße	◆
Tageszeitanzeige/Anzeige Datum/Kurzzeitwecker	◆/◆/◆
Programmierung Garzeitanfang/-ende/-dauer	◆/◆/◆
Ist-/Soll-/Vorschlagstemperatur	◆/◆/◆
Eigene Programme/ Individuelle Einstellungen	20/◆
Sabbat Programm	◆
Effizienz und Nachhaltigkeit	
Energieeffizienzklasse (A+++-D)	A+
Restwärmenutzung	◆
Pflegekomfort	
Edelstahl-Front mit CleanSteel-Oberfläche	◆
Garraum mit PerfectClean und katalytischer Rückwand	–
Pyrolytische Selbstreinigung	◆
Katalysator	◆
CleanGlass-Tür	◆
Sicherheit	
Gerätekühlsystem mit kühler Front	◆
Sicherheitsausschaltung/Inbetriebnahmesperre	◆/◆
Technische Daten	
Garraumvolumen in l/Anzahl der Einschubebenen	76/5
Beleuchtung	BrilliantLight
Temperaturregelung in °C	30 – 300
Nischenmaße in mm (B x H x T)	560 – 568 x 590 – 595 x 550
Gesamtanschlusswert in kW/Spannung in V/Absicherung in A	3,7/230/16
Mitgeliefertes Zubehör	
Backblech mit PerfectClean	1
Universalblech mit PerfectClean	1
Back- und Bratrost ohne/mit PerfectClean/pyrolysetauglich	–/–/1
FlexiClip-Vollauszug ohne/mit PerfectClean/pyrolysetauglich	–/–/1 Paar HFC 72
Aufnahmegitter ohne/mit PerfectClean/pyrolysetauglich	–/–/1 Paar
Kochbuch	◆
Unverbindliche Servicepreis-Empfehlung in EUR inkl. MwSt.	
Graphitgrau	M.-Nr. 11106060 **4.269,–**
Brillantweiß	M.-Nr. 11106040 **4.269,–**
Obsidianschwarz	M.-Nr. 11106050 **4.269,–**
Edelstahl CleanSteel	M.-Nr. 11106080 **4.269,–**

Installation im Hochschrank/Unterschrank

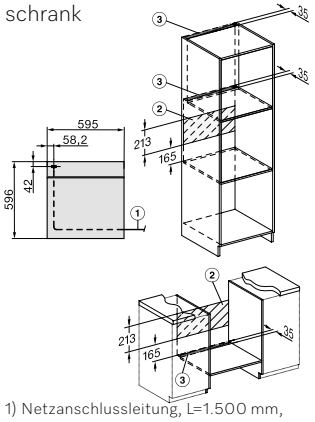

1) Netzanschlussleitung, L=1.500 mm,
2) In diesem Bereich kein Anschluss,
3) Lüftungsausschnitt min. 150 cm²

Einbau im Hochschrank

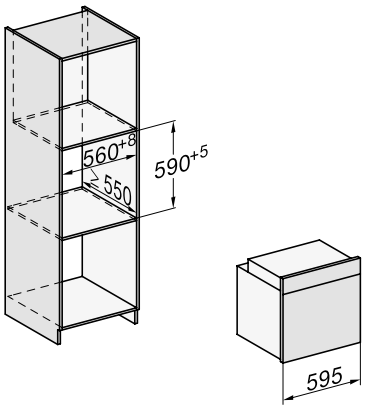

Einbau im Unterschrank

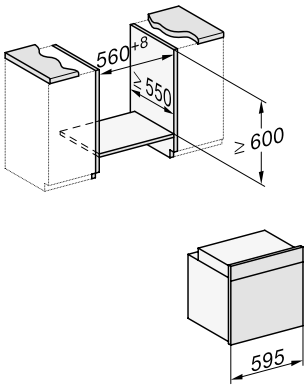

Stand: Oktober 2023

Einbau-Backöfen H 7000

Produktübersicht H 7890 BP mit Pyrolyse

Nischenhöhe
475/516er







Typ-/Verkaufsbezeichnung	H 7890 BP
Bauform und Design	
Einbau-Backofen	◆
Genussvorteile	
Kabelloses Speisenthermometer	◆
Vorheizen/Crisp function	◆/◆
Drehgrillmotor	◆
Betriebsarten	
Heißluft plus/Eco-Heißluft/Intensivbacken/Auftauen	◆/◆/◆/◆
Ober- und Unterhitze/Unterhitze/Oberhitze	◆/◆/◆
Grill/Grill klein/Umluftgrillen	◆/◆/◆
Klimagaren	◆
Automatikprogramme	über 75
Länderspezifische Automatikprogramme	◆
Bratautomatik/Niedertemperaturgaren	◆/◆
Bedienkomfort	
Vernetzung mit Miele@Home	◆
Display	M Touch
Annäherungssensor MotionReact	◆
Kamera im Garraum	◆
SoftOpen/SoftClose	◆/◆
MultiLingua	◆
3D-Bedienpult	◆
Zeitlich programmierbarer Dampfstoß	◆
Tageszeitanzeige/Anzeige Datum/Kurzzeitwecker	◆/◆/◆
Programmierung Garzeitanfang/-ende/-dauer	◆/◆/◆
Ist-/Soll-/Vorschlagstemperatur	◆/◆/◆
Eigene Programme/ Individuelle Einstellungen	20/◆
Sabbat Programm	◆
Effizienz und Nachhaltigkeit	
Energieeffizienzklasse (A+++-D)	A+
Restwärmenutzung	◆
Pflegekomfort	
Edelstahl-Front mit CleanSteel-Oberfläche	◆
Garraum mit PerfectClean und katalytischer Rückwand	–
Pyrolytische Selbstreinigung	◆
Katalysator	◆
CleanGlass-Tür	◆
Sicherheit	
Gerätekühlsystem mit kühler Front	◆
Sicherheitsausschaltung/Inbetriebnahmesperre	◆/◆
Technische Daten	
Garraumvolumen in l/Anzahl der Einschubebenen	90/3
Beleuchtung	BrilliantLight
Temperaturregelung in °C	30 – 300
Nischenmaße in mm (B x H x T)	siehe Einbau-Skizze
Gesamtanschlusswert in kW/Spannung in V/Absicherung in A/ Phasenzahl	5,6/230/3 x 16
Mitgeliefertes Zubehör	
Backblech-/Backblech gelocht mit PerfectClean	–
Universalblech mit PerfectClean	2
Back- und Bratrost ohne/mit PerfectClean/pyrolysetauglich	–/–/2
FlexiClip-Vollauszugohne/mit PerfectClean/pyrolysetauglich	–/–/1 Paar HFC 92
Aufnahmegitter ohne/mit PerfectClean/pyrolysetauglich	–/–/1 Paar
Kochbuch	◆
Unverbindliche Servicepreis-Empfehlung in EUR inkl. MwSt.	
Edelstahl CleanSteel	M.-Nr. 11106120 **8.500,–**

Installation im Hochschrank/Unterschrank

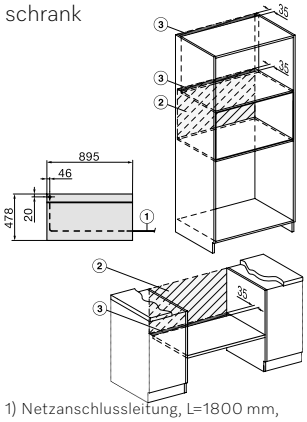

1) Netzanschlussleitung, L=1800 mm,
2) In diesem Bereich kein Anschluss,
3) Lüftungsausschnitt min. 150 cm²

Einbau im Hochschrank

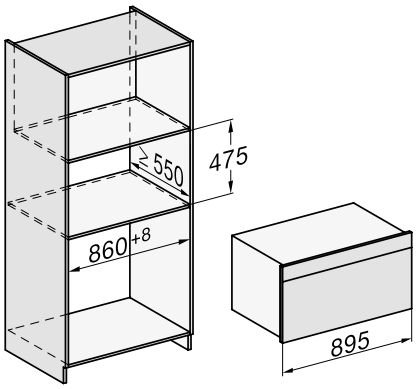

Einbau im Unterschrank

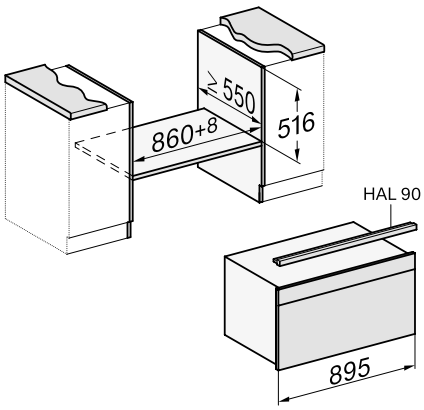

Einbau-Backöfen H 2000

Produktübersicht H 2841 B

Nischenhöhe
45er





EasyControl Plus | PerfectClean | A+ | FlexiClip

Typ-/Verkaufsbezeichnung	H 2841 B	
Bauform und Design		
Einbau-Backofen	◆	
Feststehende Knebel	◆	
Betriebsarten		
Heißluft plus/Eco-Heißluft/Intensivbacken/Auftauen	◆/◆/◆/-	
Ober- und Unterhitze/Unterhitze/Oberhitze	◆/◆/–	
Grill/Grill klein/Umluftgrillen	◆/–/◆	
Schnellaufheizen	◆	
Automatikprogramme	über 15	
Bratautomatik/Niedertemperaturgaren	–/–	
Bedienkomfort		
Vernetzung mit Miele@home	◆	
Display	EasyControl Plus	
SoftOpen/SoftClose	◆/◆	
MultiLingua	◆	
Tageszeitanzeige/Anzeige Datum/Kurzzeitwecker	◆/–/◆	
Programmierung Garzeitanfang/-ende/-dauer	◆/◆/◆	
Ist-/Solltemperatur-/Vorschlagstemperatur	◆/◆/◆	
Effizienz und Nachhaltigkeit		
Energieeffizienzklasse (A+++-D)	A+	
Restwärmenutzung	–	
Pflegekomfort		
Garraum mit PerfectClean und katalytischer Rückwand	◆	
Pyrolytische Selbstreinigung	–	
Katalysator	–	
CleanGlass-Tür	◆	
Sicherheit		
Gerätekühlsystem mit kühler Front	◆	
Sicherheitsausschaltung/Inbetriebnahmesperre	◆/◆	
Technische Daten		
Garraumvolumen in l/Anzahl der Einschubebenen	49/3	
Beleuchtung	1 Halogen-Spot	
Temperaturregelung in °C	30 – 300	
Nischenmaße in mm (B x H x T)	560 – 568 x 450-452 x 550	
Gesamtanschlusswert in kW/Spannung in V/Absicherung in A	3,5/230/ 16	
Mitgeliefertes Zubehör		
Backblech mit PerfectClean	1	
Universalblech mit PerfectClean	1	
Back- und Bratrost ohne/mit PerfectClean/pyrolysetauglich	1/–/–	
FlexiClip-Vollauszüge ohne/mit PerfectClean/pyrolysetauglich	1 Paar HFC 70-C/–/–	
Aufnahmegitter ohne/mit PerfectClean/pyrolysetauglich	1 Paar/–/–	
Unverbindliche Servicepreis-Empfehlung in EUR inkl. MwSt.		
Edelstahl CleanSteel	M.-Nr. 12144430	**1.149,–**
Obsidianschwarz*	M.-Nr. 12472470	**1.149,–**

*** Lieferbar ab voraussichtlich Januar 2024**

Installation im Hochschrank/ Unterschrank

1) Netzanschlussleitung, L=1.500 mm,
2) In diesem Bereich kein Anschluss,
3) Lüftungsausschnitt min. 150 cm²

Einbau im Unterschrank

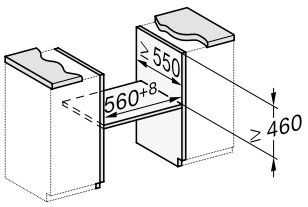

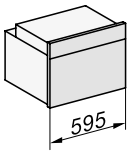

Einbau im Hochschrank

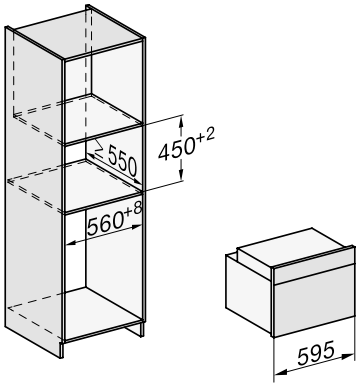

Stand: Oktober 2023

Kompakt-Backofen H 7000

Produktübersicht H 7244 B

Nischenhöhe
45er





DirectSensor S | MultiLingua | PerfectClean | A+ | Klimagaren | FlexiClip

Typ-/Verkaufsbezeichnung	H 7244 B
Bauform und Design	
Einbau-Backofen	◆
Grifflos/Versenkbare Knebel	–/–
Genussvorteile	
TasteControl	–
Kabelloses Speisenthermometer/Speisenthermometer	–/–
Vorheizen/Crisp function	–/–
Betriebsarten	
Heißluft plus/Eco-Heißluft/Intensivbacken/Auftauen	◆/◆/◆/◆
Ober- und Unterhitze/Unterhitze/Oberhitze	◆/◆/–
Grill/Grill klein/Umluftgrillen	◆/–/◆
Klimagaren	◆
Automatikprogramme	über 25
Länderspezifische Automatikprogramme	–
Bratautomatik/Niedertemperaturgaren	◆/–
Bedienkomfort	
Vernetzung mit Miele@Home	◆
Display	DirectSensor S
Annäherungssensor MotionReact	–
Kamera im Garraum	–
SoftOpen/SoftClose	◆/◆
Touch2Open	–
MultiLingua	◆
Zeitlich programmierbarer Dampfstoß	–
Tageszeitanzeige/Anzeige Datum/Kurzzeitwecker	◆/–/◆
Programmierung Garzeitanfang/-ende/-dauer	◆/◆/◆
Ist-/Soll-/Vorschlagstemperatur	◆/◆/◆
Eigene Programme/ Individuelle Einstellungen	–/◆
Sabbat Programm	–
Effizienz und Nachhaltigkeit	
Energieeffizienzklasse (A+++-D)	A+
Restwärmenutzung	–
Pflegekomfort	
Edelstahl-Front mit CleanSteel-Oberfläche	◆
Garraum mit PerfectClean und katalytischer Rückwand	◆
Pyrolytische Selbstreinigung	–
Katalysator	–
CleanGlass-Tür	◆
Sicherheit	
Gerätekühlsystem mit kühler Front	◆
Sicherheitsausschaltung/Inbetriebnahmesperre	◆/◆
Technische Daten	
Garraumvolumen in l/Anzahl der Einschubebenen	49/3
Beleuchtung	1 Halogen-Spot
Temperaturregelung in °C	30 – 300
Nischenmaße in mm (B x H x T)	560 – 568 x 450 – 452 x 550
Gesamtanschlusswert in kW/Spannung in V/Absicherung in A	3,2/230/16
Mitgeliefertes Zubehör	
Backblech mit PerfectClean	1
Universalblech mit PerfectClean	1
Back- und Bratrost ohne/mit PerfectClean/pyrolysetauglich	–/1/–
FlexiClip-Vollauszug ohne/mit PerfectClean/pyrolysetauglich	–/1 Paar HFC 71/–
Aufnahmegitter ohne/mit PerfectClean/pyrolysetauglich	–/1 Paar/–
Kochbuch	◆
Unverbindliche Servicepreis-Empfehlung in EUR inkl. MwSt.	
Graphitgrau	M.-Nr. 11104120 **1.879,–**
Brillantweiß	M.-Nr. 11104100 **1.879,–**
Obsidianschwarz	M.-Nr. 11104110 **1.879,–**
Edelstahl CleanSteel	M.-Nr. 11104130 **1.879,–**

Installation im Hochschrank/
Unterschrank

1) Netzanschlussleitung, L=1.500 mm,
2) In diesem Bereich kein Anschluss,
3) Lüftungsausschnitt min. 150 cm²

Einbau im Unterschrank

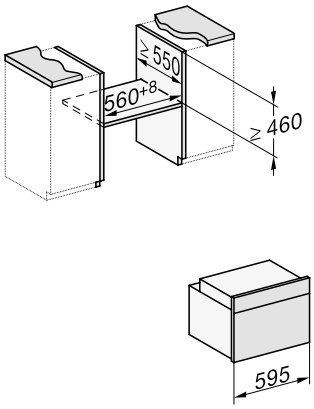

Einbau im Hochschrank

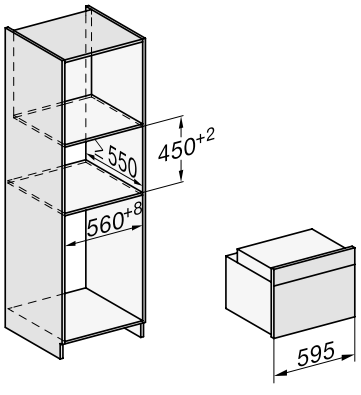

Kompakt-Backofen H 7000

Produktübersicht H 7244 BP mit Pyrolyse

Nischenhöhe
45er





DirectSensor S | MultiLingua | Pyrolyse & Pyrofit | A+ | Klimagaren | FlexiClip

Typ-/Verkaufsbezeichnung	H 7244 BP
Bauform und Design	
Einbau-Backofen	◆
Grifflos/Versenkbare Knebel	–/–
Genussvorteile	
TasteControl	–
Kabelloses Speisenthermometer/Speisenthermometer	–/–
Vorheizen/Crisp function	–/–
Betriebsarten	
Heißluft plus/Eco-Heißluft/Intensivbacken/Auftauen	◆/◆/◆/◆
Ober- und Unterhitze/Unterhitze/Oberhitze	◆/◆/–
Grill/Grill klein/Umluftgrillen	◆/–/◆
Klimagaren	◆
Automatikprogramme	über 25
Länderspezifische Automatikprogramme	–
Bratautomatik/Niedertemperaturgaren	◆/–
Bedienkomfort	
Vernetzung mit Miele@Home	◆
Display	DirectSensor S
Annäherungssensor MotionReact	–
Kamera im Garraum	–
SoftOpen/SoftClose	◆/◆
Touch2Open	–
MultiLingua	◆
Zeitlich programmierbarer Dampfstoß	–
Tageszeitanzeige/Anzeige Datum/Kurzzeitwecker	◆/–/◆
Programmierung Garzeitanfang/-ende/-dauer	◆/◆/◆
Ist-/Soll-/Vorschlagstemperatur	◆/◆/◆
Eigene Programme/ Individuelle Einstellungen	–/◆
Sabbat Programm	–
Effizienz und Nachhaltigkeit	
Energieeffizienzklasse (A+++-D)	A+
Restwärmenutzung	–
Pflegekomfort	
Edelstahl-Front mit CleanSteel-Oberfläche	◆
Garraum mit PerfectClean und katalytischer Rückwand	–
Pyrolytische Selbstreinigung	◆
Katalysator	◆
CleanGlass-Tür	◆
Sicherheit	
Gerätekühlsystem mit kühler Front	◆
Sicherheitsausschaltung/Inbetriebnahmesperre	◆/◆
Technische Daten	
Garraumvolumen in l/Anzahl der Einschubebenen	49/3
Beleuchtung	1 Halogen-Spot
Temperaturregelung in °C	30 – 300
Nischenmaße in mm (B x H x T)	560 – 568 x 450 – 452 x 550
Gesamtanschlusswert in kW/Spannung in V/Absicherung in A	3,2/230/16
Mitgeliefertes Zubehör	
Backblech mit PerfectClean	1
Universalblech mit PerfectClean	1
Back- und Bratrost ohne/mit PerfectClean/pyrolysetauglich	–/–/1
FlexiClip-Vollauszug ohne/mit PerfectClean/pyrolysetauglich	–/–/1 Paar HFC 72
Aufnahmegitter ohne/mit PerfectClean/pyrolysetauglich	–/–/1 Paar
Kochbuch	◆
Unverbindliche Servicepreis-Empfehlung in EUR inkl. MwSt.	
Graphitgrau	M.-Nr. 11104160 **2.219,–**
Brillantweiß	M.-Nr. 11104140 **2.219,–**
Obsidianschwarz	M.-Nr. 11104150 **2.219,–**
Edelstahl CleanSteel	M.-Nr. 11104170 **2.219,–**

Installation im Hochschrank/ Unterschrank

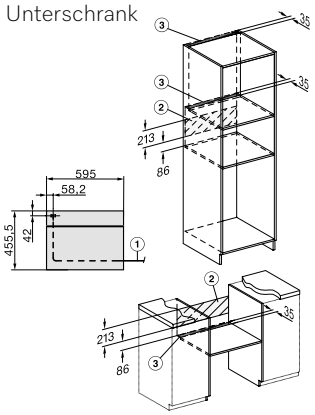

1) Netzanschlussleitung, L=1.500 mm,
2) In diesem Bereich kein Anschluss,
3) Lüftungsausschnitt min. 150 cm²

Einbau im Unterschrank

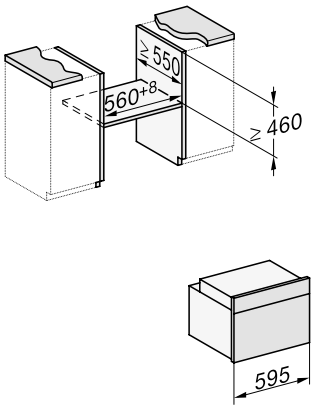

Einbau im Hochschrank

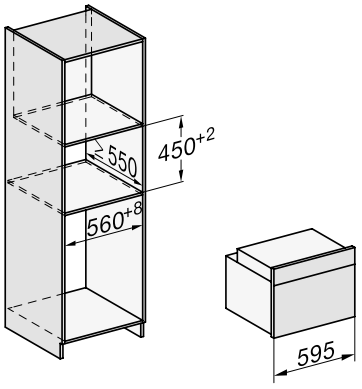

Stand: Oktober 2023

Kompakt-Backofen H 7000

Produktübersicht H 7440 B

Nischenhöhe
45er





DirectSensor | MultiLingua | PerfectClean | A | Klimagaren | FlexiClip | TasteControl

Typ-/Verkaufsbezeichnung	H 7440 B
Bauform und Design	
Einbau-Backofen	◆
Grifflos/Versenkbare Knebel	–/–
Genussvorteile	
TasteControl	◆
Kabelloses Speisenthermometer/Speisenthermometer	–/–
Vorheizen/Crisp function	◆/◆
Betriebsarten	
Heißluft plus/Eco-Heißluft/Intensivbacken/Auftauen	◆/◆/◆/◆
Ober- und Unterhitze/Unterhitze/Oberhitze	◆/◆/–
Grill/Grill klein/Umluftgrillen	◆/–/◆
Klimagaren	◆
Automatikprogramme	über 40
Länderspezifische Automatikprogramme	◆
Bratautomatik/Niedertemperaturgaren	◆/–
Bedienkomfort	
Vernetzung mit Miele@Home	◆
Display	DirectSensor
Annäherungssensor MotionReact	–
Kamera im Garraum	–
SoftOpen/SoftClose	◆/◆
Touch2Open	–
MultiLingua	◆
Zeitlich programmierbarer Dampfstoß	◆
Tageszeitanzeige/Anzeige Datum/Kurzzeitwecker	◆/◆/◆
Programmierung Garzeitanfang/-ende/-dauer	◆/◆/◆
Ist-/Soll-/Vorschlagstemperatur	◆/◆/◆
Eigene Programme/ Individuelle Einstellungen	20/◆
Sabbat Programm	–
Effizienz und Nachhaltigkeit	
Energieeffizienzklasse (A+++-D)	A+
Restwärmenutzung	◆
Pflegekomfort	
Edelstahl-Front mit CleanSteel-Oberfläche	◆
Garraum mit PerfectClean und katalytischer Rückwand	◆
Pyrolytische Selbstreinigung	–
Katalysator	–
CleanGlass-Tür	◆
Sicherheit	
Gerätekühlsystem mit kühler Front	◆
Sicherheitsausschaltung/Inbetriebnahmesperre	◆/◆
Technische Daten	
Garraumvolumen in l/Anzahl der Einschubebenen	49/3
Beleuchtung	1 LED-Spot
Temperaturregelung in °C	30 – 300
Nischenmaße in mm (B x H x T)	560 – 568 x 450 – 452 x 550
Gesamtanschlusswert in kW/Spannung in V/Absicherung in A	3,2/230/16
Mitgeliefertes Zubehör	
Backblech mit PerfectClean	1
Universalblech mit PerfectClean	1
Back- und Bratrost ohne/mit PerfectClean/pyrolysetauglich	–/1/–
FlexiClip-Vollauszug ohne/mit PerfectClean/pyrolysetauglich	–/1 Paar HFC 71/–
Aufnahmegitter ohne/mit PerfectClean/pyrolysetauglich	–/1 Paar/–
Kochbuch	◆
Unverbindliche Servicepreis-Empfehlung in EUR inkl. MwSt.	
Graphitgrau	M.-Nr. 11104300 **2.239,–**
Brillantweiß	M.-Nr. 11104280 **2.239,–**
Obsidianschwarz	M.-Nr. 11104290 **2.239,–**
Edelstahl CleanSteel	M.-Nr. 11104310 **2.239,–**

Installation im Hochschrank/ Unterschrank

1) Netzanschlussleitung, L=1.500 mm,
2) In diesem Bereich kein Anschluss,
3) Lüftungsausschnitt min. 150 cm²

Einbau im Unterschrank

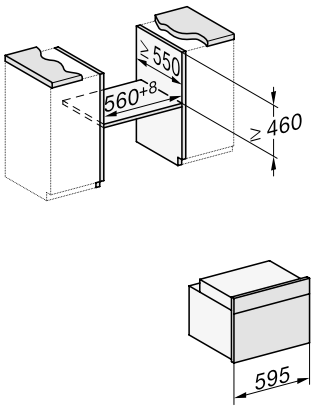

Einbau im Hochschrank

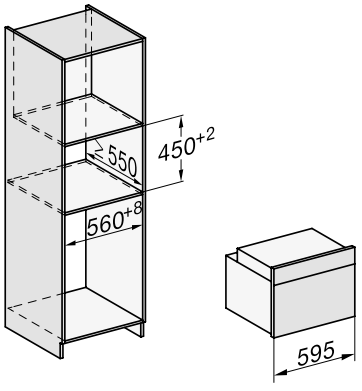

Kompakt-Backofen H 7000

Produktübersicht H 7840 BP mit Pyrolyse

Nischenhöhe
45er





M Touch | MultiLingua | Pyrolyse & Pyrofit | A+ | Klimagaren | FlexiClip | TasteControl | Speisen-thermometer | Kamera

Modellbezeichnung	H 7840 BP
Bauform und Design	
Einbau-Backofen	◆
Grifflos/Versenkbare Knebel	–/–
Genussvorteile	
TasteControl	◆
Kabelloses Speisenthermometer/Speisenthermometer	◆/–
Vorheizen/Crisp function	◆/◆
Betriebsarten	
Heißluft plus/Eco-Heißluft/Intensivbacken/Auftauen	◆/◆/◆/◆
Ober- und Unterhitze/Unterhitze/Oberhitze	◆/◆/◆
Grill/Grill klein/Umluftgrillen	◆/◆/◆
Klimagaren	◆
Automatikprogramme	über 75
Länderspezifische Automatikprogramme	◆
Bratautomatik/Niedertemperaturgaren	◆/◆
Bedienkomfort	
Vernetzung mit Miele@Home	◆
Display	M Touch
Annäherungssensor MotionReact	◆
Kamera im Garraum	◆
SoftOpen/SoftClose	◆/◆
Touch2Open	–
MultiLingua	◆
Zeitlich programmierbarer Dampfstoß	◆
Tageszeitanzeige/Anzeige Datum/Kurzzeitwecker	◆/◆/◆
Programmierung Garzeitanfang/-ende/-dauer	◆/◆/◆
Ist-/Soll-/Vorschlagstemperatur	◆/◆/◆
Eigene Programme/ Individuelle Einstellungen	20/◆
Sabbat Programm	◆
Effizienz und Nachhaltigkeit	
Energieeffizienzklasse (A+++-D)	A+
Restwärmenutzung	◆
Pflegekomfort	
Edelstahl-Front mit CleanSteel-Oberfläche	◆
Garraum mit PerfectClean und katalytischer Rückwand	–
Pyrolytische Selbstreinigung	◆
Katalysator	◆
CleanGlass-Tür	◆
Sicherheit	
Gerätekühlsystem mit kühler Front	◆
Sicherheitsausschaltung/Inbetriebnahmesperre	◆/◆
Technische Daten	
Garraumvolumen in l/Anzahl der Einschubebenen	49/3
Beleuchtung	BrilliantLight
Temperaturregelung in °C	30 – 300
Nischenmaße in mm (B x H x T)	560 – 568 x 450 – 452 x 550
Gesamtanschlusswert in kW/Spannung in V/Absicherung in A	3,2/230/16
Mitgeliefertes Zubehör	
Backblech mit PerfectClean	1
Universalblech mit PerfectClean	1
Back- und Bratrost ohne/mit PerfectClean/pyrolysetauglich	–/–/1
FlexiClip-Vollauszug ohne/mit PerfectClean/pyrolysetauglich	–/–/1 Paar HFC 72
Aufnahmegitter ohne/mit PerfectClean/pyrolysetauglich	–/–/1 Paar
Kochbuch	◆
Unverbindliche Servicepreis-Empfehlung in EUR inkl. MwSt.	
Graphitgrau	M.-Nr. 11105910 **4.269,–**
Brillantweiß	M.-Nr. 11105890 **4.269,–**
Obsidianschwarz	M.-Nr. 11105900 **4.269,–**
Edelstahl CleanSteel	M.-Nr. 11105920 **4.269,–**

Installation im Hochschrank/ Unterschrank

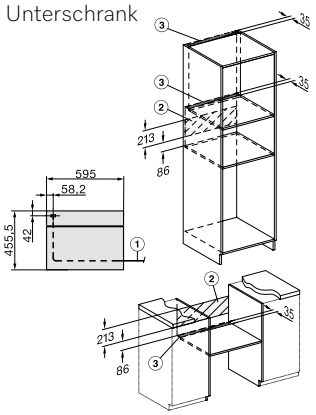

1) Netzanschlussleitung, L=1.500 mm,
2) In diesem Bereich kein Anschluss,
3) Lüftungsausschnitt min. 150 cm²

Einbau im Unterschrank

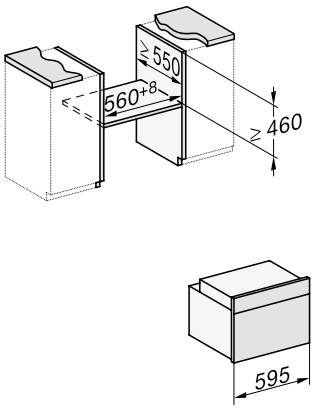

Einbau im Hochschrank

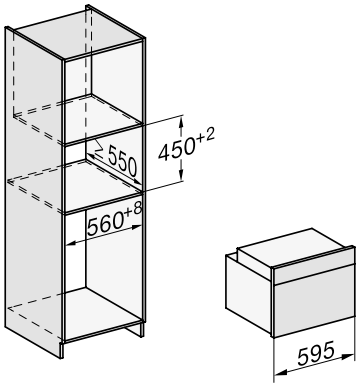

Stand: Oktober 2023

Kompakt-Backöfen H 7000

Produktübersicht H 7240 BM mit Mikrowelle

Nischenhöhe
45er







Typ-/Verkaufsbezeichnung	H 7240 BM	
Bauform und Design		
Kompakt-Backofen mit Mikrowelle	◆	
Grifflos	–	
Genussvorteile		
Quick & Gentle	◆	
Speisenthermometer	–	
Warmhalten/Crisp function	–/–	
Betriebsarten		
Heißluft plus/Eco-Heißluft/Intensivbacken/Auftauen	◆/◆/–/◆	
Ober- und Unterhitze/Unterhitze	–/–	
Grill/Umluftgrillen	◆/◆	
Automatikprogramme	über 15	
Länderspezifische Automatikprogramme	–	
Bratautomatik/Niedertemperaturgaren	◆/–	
Mikrowelle	◆	
Mikrowelle mit Heißluft plus/-Bratautomatik/-Grill/-Umluftgrillen	◆/◆/◆/◆	
Spezialanwendungen	–	
Bedienkomfort		
Vernetzung mit Miele@Home	◆	
Display	DirectSensor S	
Annäherungssensor MotionReact	–	
SoftOpen/SoftClose	◆/◆	
Touch2Open	–	
MultiLingua	◆	
Popcorn-Funktion	◆	
Tageszeitanzeige/Anzeige Datum/Kurzzeitwecker	◆/–/◆	
Programmierung Garzeitanfang/-ende/-dauer	◆/◆/◆	
Ist-/Soll-/Vorschlagstemperatur	◆/◆/◆	
Vorschlag Mikrowellenleistung/Quick-Mikrowelle	◆/◆	
Eigene Programme/ Individuelle Einstellungen	–/◆	
Sabbat Programm	–	
Effizienz und Nachhaltigkeit		
Restwärmenutzung	–	
Pflegekomfort		
Edelstahl-Front mit CleanSteel-Oberfläche	◆	
Edelstahl-Garraum mit Leinenstruktur und PerfectClean	◆	
CleanGlass-Tür	◆	
Sicherheit		
Gerätekühlsystem mit kühler Front	◆	
Sicherheitsausschaltung/Inbetriebnahmesperre	◆/◆	
Technische Daten		
Garraumvolumen in l/Anzahl der Einschubebenen	43/3	
Beleuchtung	1 LED-Spot	
Temperaturregelung in °C	30-250	
Elektronisch gesteuerte Mikrowellenleistung	◆	
Mikrowellenleistungsstufen in W	80/150/300/450/600/850/1000	
Nischenmaße in mm (B x H x T)	560 – 568 x 448 – 452 x 550	
Gesamtanschlusswert in kW / Spannung in V / Absicherung in A	2,2/230/16	
Mitgeliefertes Zubehör		
Back- und Bratrost mit PerfectClean/Glasschale	◆/1	
Kochbuch	◆	
Unverbindliche Servicepreis-Empfehlung in EUR inkl. MwSt.		
Graphitgrau	M.-Nr. 11104090	**2.019,–**
Brillantweiß	M.-Nr. 11104070	**2.019,–**
Obsidianschwarz	M.-Nr. 11104080	**2.019,–**
Edelstahl CleanSteel	M.-Nr. 11104060	**2.019,–**

Installation im Hochschrank/ Unterschrank

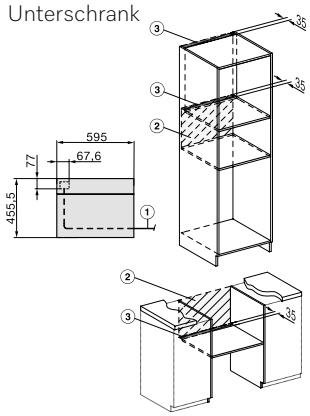

1) Netzanschlussleitung, L=2000 mm,
2) In diesem Bereich kein Anschluss,
3) Lüftungsausschnitt min. 150 cm²

Einbau im Unterschrank

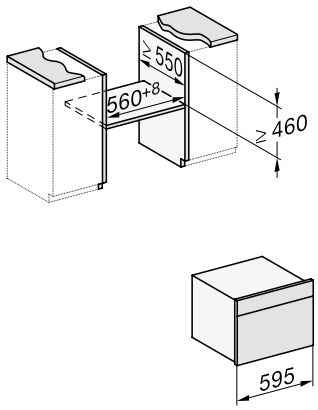

Einbau im Hochschrank

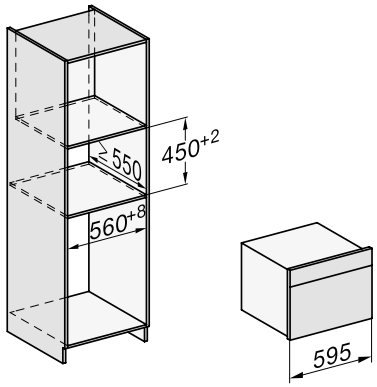

Kompakt-Backöfen H 7000

Produktübersicht H 7440 BM mit Mikrowelle

Nischenhöhe
45er





DirectSensor | MultiLingua | PerfectClean | Quick & Gentle | 1000 W | Kombibetrieb | Automatik-programme

Typ-/Verkaufsbezeichnung	H 7440 BM	
Bauform und Design		
Kompakt-Backofen mit Mikrowelle	◆	
Grifflos	–	
Genussvorteile		
Quick & Gentle	◆	
Speisenthermometer	–	
Warmhalten/Crisp function	◆/–	
Betriebsarten		
Heißluft plus/Eco-Heißluft/Intensivbacken/Auftauen	◆/◆/–/◆	
Ober- und Unterhitze/Unterhitze	–/–	
Grill/Umluftgrillen	◆/◆	
Automatikprogramme	über 40	
Länderspezifische Automatikprogramme	◆	
Bratautomatik/Niedertemperaturgaren	◆/–	
Mikrowelle	◆	
Mikrowelle mit Heißluft plus/-Bratautomatik/-Grill/-Umluftgrillen	◆/◆/◆/◆	
Spezialanwendungen	◆	
Bedienkomfort		
Vernetzung mit Miele@Home	◆	
Display	DirectSensor	
Annäherungssensor MotionReact	–	
SoftOpen/SoftClose	◆/◆	
Touch2Open	–	
MultiLingua	◆	
Popcorn-Funktion	◆	
Tageszeitanzeige/Anzeige Datum/Kurzzeitwecker	◆/◆/◆	
Programmierung Garzeitanfang/-ende/-dauer	◆/◆/◆	
Ist-/Soll-/Vorschlagstemperatur	◆/◆/◆	
Vorschlag Mikrowellenleistung/Quick-Mikrowelle	◆/◆	
Eigene Programme/ Individuelle Einstellungen	20/◆	
Sabbat Programm	–	
Effizienz und Nachhaltigkeit		
Restwärmenutzung	◆	
Pflegekomfort		
Edelstahl-Front mit CleanSteel-Oberfläche	◆	
Edelstahl-Garraum mit Leinenstruktur und PerfectClean	◆	
CleanGlass-Tür	◆	
Sicherheit		
Gerätekühlsystem mit kühler Front	◆	
Sicherheitsausschaltung/Inbetriebnahmesperre	◆/◆	
Technische Daten		
Garraumvolumen in l/Anzahl der Einschubebenen	43/3	
Beleuchtung	1 LED-Spot	
Temperaturregelung in °C	30 – 250	
Elektronisch gesteuerte Mikrowellenleistung	◆	
Mikrowellenleistungsstufen in W	80/150/300/450/600/850/1000	
Nischenmaße in mm (B x H x T)	560 – 568 x 448 – 452 x 550	
Gesamtanschlusswert in kW / Spannung in V / Absicherung in A	2,2/230/16	
Mitgeliefertes Zubehör		
Back- und Bratrost mit PerfectClean/Glasschale	◆/1	
Kochbuch	◆	
Unverbindliche Servicepreis-Empfehlung in EUR inkl. MwSt.		
Graphitgrau	M.-Nr. 11104340	**2.469,–**
Brillantweiß	M.-Nr. 11104320	**2.469,–**
Obsidianschwarz	M.-Nr. 11104330	**2.469,–**
Edelstahl CleanSteel	M.-Nr. 11104350	**2.469,–**

Installation im Hochschrank/ Unterschrank

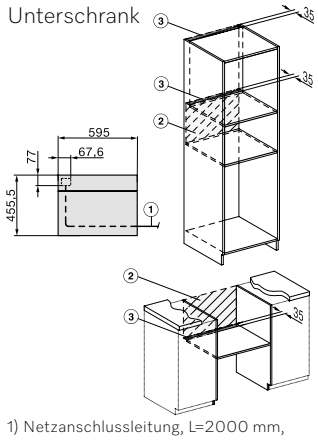

1) Netzanschlussleitung, L=2000 mm,
2) In diesem Bereich kein Anschluss,
3) Lüftungsausschnitt min. 150 cm²

Einbau im Unterschrank

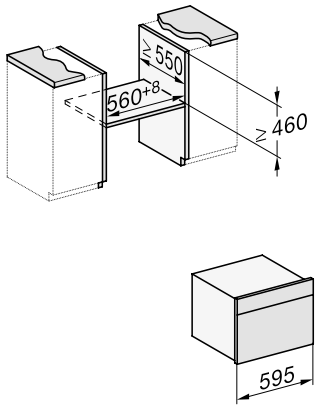

Einbau im Hochschrank

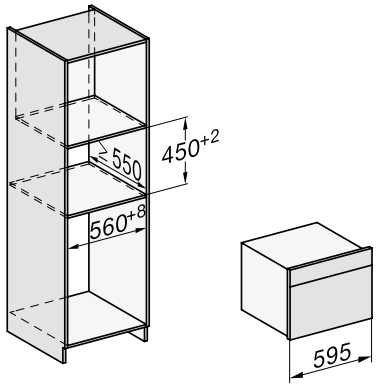

Kompakt-Backöfen H 7000

Produktübersicht H 7640 BM mit Mikrowelle

Nischenhöhe
45er







Typ-/Verkufsbezeichnung	H 7640 BM
Bauform und Design	
Kompakt-Backofen mit Mikrowelle	◆
Grifflos	–
Genussvorteile	
Quick & Gentle	◆
Speisenthermometer	◆
Warmhalten/Crisp function	◆/◆
Betriebsarten	
Heißluft plus/Eco-Heißluft/Intensivbacken/Auftauen	◆/◆/◆/◆
Ober- und Unterhitze/Unterhitze	◆/◆
Grill/Umluftgrillen	◆/◆
Automatikprogramme	über 75
Länderspezifische Automatikprogramme	◆
Bratautomatik/Niedertemperaturgaren	◆/◆
Mikrowelle	◆
Mikrowelle mit Heißluft plus/-Bratautomatik/-Grill/-Umluftgrillen	◆/◆/◆/◆
Spezialanwendungen	◆
Bedienkomfort	
Vernetzung mit Miele@Home	◆
Display	M Touch S
Annäherungssensor MotionReact	◆
SoftOpen/SoftClose	◆/◆
Touch2Open	–
MultiLingua	◆
Popcorn-Funktion	◆
Tageszeitanzeige/Anzeige Datum/Kurzzeitwecker	◆/◆/◆
Programmierung Garzeitanfang/-ende/-dauer	◆/◆/◆
Ist-/Soll-/Vorschlagstemperatur	◆/◆/◆
Vorschlag Mikrowellenleistung/Quick-Mikrowelle	◆/◆
Eigene Programme/ Individuelle Einstellungen	20/◆
Sabbat Programm	◆
Effizienz und Nachhaltigkeit	
Restwärmenutzung	◆
Pflegekomfort	
Edelstahl-Front mit CleanSteel-Oberfläche	◆
Edelstahl-Garraum mit Leinenstruktur und PerfectClean	◆
CleanGlass-Tür	◆
Sicherheit	
Gerätekühlsystem mit kühler Front	◆
Sicherheitsausschaltung/Inbetriebnahmesperre	◆/◆
Technische Daten	
Garraumvolumen in l/Anzahl der Einschubebenen	43/3
Beleuchtung	1 LED-Spot
Temperaturregelung in °C	30-250
Elektronisch gesteuerte Mikrowellenleistung	◆
Mikrowellenleistungsstufen in W	80/150/300/450/600/850/1000
Nischenmaße in mm (B x H x T)	560 – 568 x 448 – 452 x 550
Gesamtanschlusswert in kW / Spannung in V / Absicherung in A	3,2/230/16
Mitgeliefertes Zubehör	
Back- und Bratrost mit PerfectClean/Glasschale	◆/1
Kochbuch	◆
Unverbindliche Servicepreis-Empfehlung in EUR inkl. MwSt.	
Graphitgrau	M.-Nr. 11105820 **2.879,–**
Brillantweiß	M.-Nr. 11105800 **2.879,–**
Obsidianschwarz	M.-Nr. 11105810 **2.879,–**
Edelstahl CleanSteel	M.-Nr. 11105840 **2.879,–**

Installation im Hochschrank/ Unterschrank

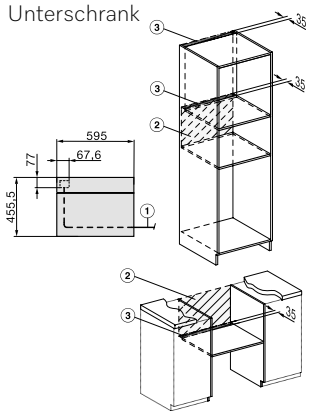

1) Netzanschlussleitung, L=2000 mm,
2) In diesem Bereich kein Anschluss,
3) Lüftungsausschnitt min. 150 cm²

Einbau im Unterschrank

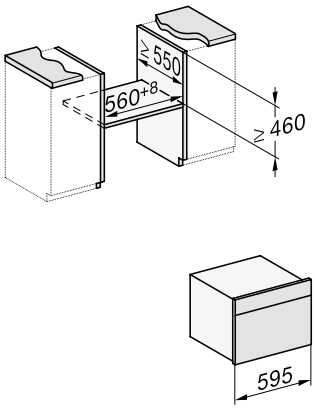

Einbau im Hochschrank

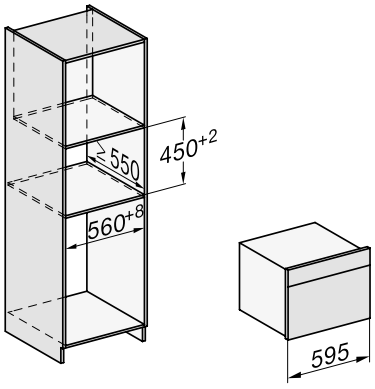

Kompakt-Backöfen H 7000

Produktübersicht H 7840 BM mit Mikrowelle

Nischenhöhe
45er







Typ-/Verkaufsbezeichnung	H 7840 BM	
Bauform und Design		
Kompakt-Backofen mit Mikrowelle	◆	
Grifflos	–	
Genussvorteile		
Quick & Gentle	◆	
Speisenthermometer	◆	
Warmhalten/Crisp function	◆/◆	
Betriebsarten		
Heißluft plus/Eco-Heißluft/Intensivbacken/Auftauen	◆/◆/◆/◆	
Ober- und Unterhitze/Unterhitze	◆/◆	
Grill/Umluftgrillen	◆/◆	
Automatikprogramme	über 75	
Länderspezifische Automatikprogramme	◆	
Bratautomatik/Niedertemperaturgaren	◆/◆	
Mikrowelle	◆	
Mikrowelle mit Heißluft plus/-Bratautomatik/-Grill/-Umluftgrillen	◆/◆/◆/◆	
Spezialanwendungen	◆	
Bedienkomfort		
Vernetzung mit Miele@Home	◆	
Display	M Touch	
Annäherungssensor MotionReact	◆	
SoftOpen/SoftClose	◆/◆	
Touch2Open	–	
MultiLingua	◆	
Popcorn-Funktion	◆	
Tageszeitanzeige/Anzeige Datum/Kurzzeitwecker	◆/◆/◆	
Programmierung Garzeitanfang/-ende/-dauer	◆/◆/◆	
Ist-/Soll-/Vorschlagstemperatur	◆/◆/◆	
Vorschlag Mikrowellenleistung/Quick-Mikrowelle	◆/◆	
Eigene Programme/ Individuelle Einstellungen	20/◆	
Sabbat Programm	◆	
Effizienz und Nachhaltigkeit		
Restwärmenutzung	◆	
Pflegekomfort		
Edelstahl-Front mit CleanSteel-Oberfläche	◆	
Edelstahl-Garraum mit Leinenstruktur und PerfectClean	◆	
CleanGlass-Tür	◆	
Sicherheit		
Gerätekühlsystem mit kühler Front	◆	
Sicherheitsausschaltung/Inbetriebnahmesperre	◆/◆	
Technische Daten		
Garraumvolumen in l/Anzahl der Einschubebenen	43/3	
Beleuchtung	1 LED-Spot	
Temperaturregelung in °C	30 – 250	
Elektronisch gesteuerte Mikrowellenleistung	◆	
Mikrowellenleistungsstufen in W	80/150/300/450/600/850/1000	
Nischenmaße in mm (B x H x T)	560 – 568 x 448 – 452 x 550	
Gesamtanschlusswert in kW / Spannung in V / Absicherung in A	3,2/230/16	
Mitgeliefertes Zubehör		
Back- und Bratrost mit PerfectClean/Glasschale	◆/2	
Kochbuch	◆	
Unverbindliche Servicepreis-Empfehlung in EUR inkl. MwSt.		
Graphitgrau	M.-Nr. 11105950	**3.339,–**
Brillantweiß	M.-Nr. 11105930	**3.339,–**
Obsidianschwarz	M.-Nr. 11105940	**3.339,–**
Edelstahl CleanSteel	M.-Nr. 11105960	**3.339,–**

Installation im Hochschrank/ Unterschrank

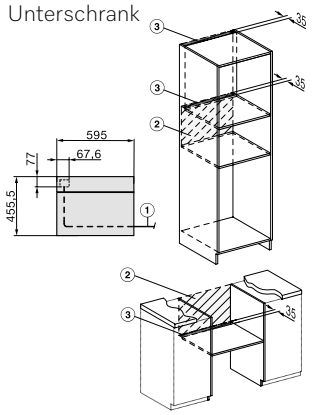

1) Netzanschlussleitung, L=2000 mm,
2) In diesem Bereich kein Anschluss,
3) Lüftungsausschnitt min. 150 cm²

Einbau im Unterschrank

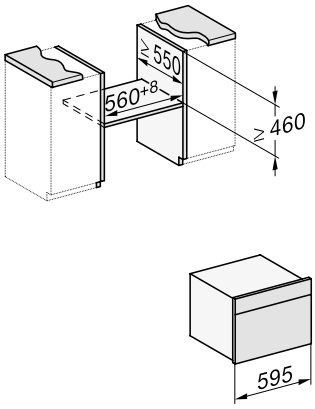

Einbau im Hochschrank

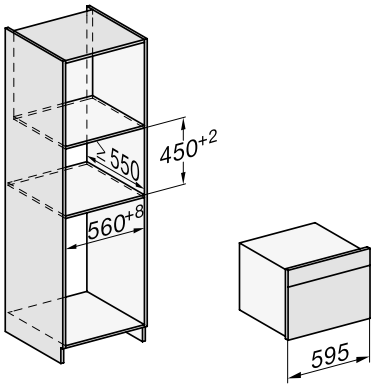

Stand: Oktober 2023

Einbau-Backöfen

Blendenübersicht H 7000 ContourLine



DirectSensor S

H 7164 B

Siehe Seite 60/BO



DirectSensor S

H 7164 BP

Siehe Seite 61/BO



DirectSensor

H 7360 B/7264 BP (Blende BP)

Siehe Seiten 62 und 63/BO



M Touch S

H 7560 BP

Siehe Seite 64/BO

Kompakt-Backöfen mit Mikrowelle

Blendenübersicht H 7000 ContourLine



DirectSensor S

H 7140 BM

Siehe Seite 65/BO

Einbau-Backöfen

Farbvarianten H 7000 ContourLine



Edelstahl CleanSteel-Front mit Griff aus Vollmetall und Glasblende in Obsidianschwarz

Stand: Oktober 2023

Einbau-Backöfen H 7000

Produktübersicht H 7164 B

Nischenhöhe
60er





DirectSensor S | MultiLingua | PerfectClean | A+ | Klimagaren | FlexiClip

Typ-/Verkaufsbezeichnung	H 7164 B
Bauform und Design	
Einbau-Backofen	◆
Grifflos/Versenkbare Knebel	–/–
Genussvorteile	
TasteControl	–
Kabelloses Speisenthermometer/Speisenthermometer	–/–
Vorheizen/Crisp function	–/–
Betriebsarten	
Heißluft plus/Eco-Heißluft/Intensivbacken/Auftauen	◆/◆/◆/◆
Ober- und Unterhitze/Unterhitze/Oberhitze	◆/◆/–
Grill/Grill klein/Umluftgrillen	◆/–/◆
Klimagaren	◆
Automatikprogramme	über 25
Länderspezifische Automatikprogramme	–
Bratautomatik/Niedertemperaturgaren	◆/–
Bedienkomfort	
Vernetzung mit Miele@Home	◆
Display	DirectSensor S
Annäherungssensor MotionReact	–
SoftOpen/SoftClose	◆/◆
Touch2Open	–
MultiLingua	◆
Zeitlich programmierbare Dampfstöße	–
Tageszeitanzeige/Anzeige Datum/Kurzzeitwecker	◆/–/◆
Programmierung Garzeitanfang/-ende/-dauer	◆/◆/◆
Ist-/Soll-/Vorschlagstemperatur	◆/◆/◆
Eigene Programme/ Individuelle Einstellungen	–/◆
Sabbat Programm	–
Effizienz und Nachhaltigkeit	
Energieeffizienzklasse (A+++-D)	A+
Restwärmenutzung	–
Pflegekomfort	
Edelstahl-Front mit CleanSteel-Oberfläche	◆
Garraum mit PerfectClean und katalytischer Rückwand	◆
Pyrolytische Selbstreinigung	–
Katalysator	–
CleanGlass-Tür	◆
Sicherheit	
Gerätekühlsystem mit kühler Front	◆
Sicherheitsausschaltung/Inbetriebnahmesperre	◆/◆
Technische Daten	
Garraumvolumen in l/Anzahl der Einschubebenen	76/5
Beleuchtung	1 Halogen-Spot
Temperaturregelung in °C	30 – 300
Nischenmaße in mm (B x H x T)	560 – 568 x 590 – 595 x 550
Gesamtanschlusswert in kW/Spannung in V/Absicherung in A	3,5/230/16
Mitgeliefertes Zubehör	
Backblech mit PerfectClean	1
Universalblech mit PerfectClean	1
Back- und Bratrost ohne/mit PerfectClean/pyrolysetauglich	–/1/–
FlexiClip-Vollauszug ohne/mit PerfectClean/pyrolysetauglich	–/1 Paar HFC 71/–
Aufnahmegitter ohne/mit PerfectClean/pyrolysetauglich	–/1 Paar/–
Kochbuch	◆
Unverbindliche Servicepreis-Empfehlung in EUR inkl. MwSt.	
Edelstahl CleanSteel	M.-Nr. 11104030 **1.879,–**

Installation im Hochschrank/ Unterschrank

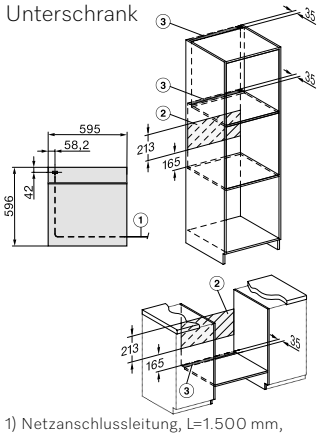

1) Netzanschlussleitung, L=1.500 mm,
2) In diesem Bereich kein Anschluss,
3) Lüftungsausschnitt min. 150 cm²

Einbau im Hochschrank

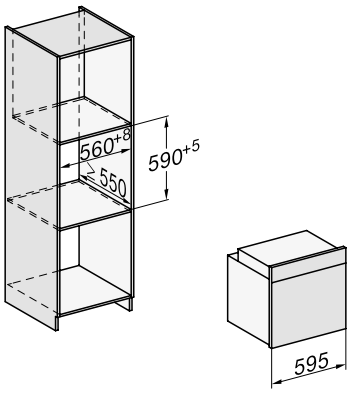

Einbau im Unterschrank

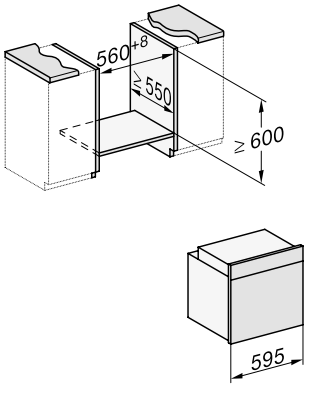

Einbau-Backöfen H 7000

Produktübersicht H 7164 BP mit Pyrolyse

Nischenhöhe
60er





DirectSensor S | MultiLingua | Pyrolyse & Pyrofit | A+ | Klimagaren | FlexiClip

Typ-/Verkaufsbezeichnung	H 7164 BP
Bauform und Design	
Einbau-Backofen	◆
Grifflos/Versenkbare Knebel	–/–
Genussvorteile	
TasteControl	–
Kabelloses Speisenthermometer/Speisenthermometer	–/–
Vorheizen/Crisp function	–/–
Betriebsarten	
Heißluft plus/Eco-Heißluft/Intensivbacken/Auftauen	◆/◆/◆/◆
Ober- und Unterhitze/Unterhitze/Oberhitze	◆/◆/–
Grill/Grill klein/Umluftgrillen	◆/–/◆
Klimagaren	◆
Automatikprogramme	über 25
Länderspezifische Automatikprogramme	–
Bratautomatik/Niedertemperaturgaren	◆/–
Bedienkomfort	
Vernetzung mit Miele@Home	◆
Display	DirectSensor S
Annäherungssensor MotionReact	–
SoftOpen/SoftClose	◆/◆
Touch2Open	–
MultiLingua	◆
Zeitlich programmierbare Dampfstöße	–
Tageszeitanzeige/Anzeige Datum/Kurzzeitwecker	◆/–/◆
Programmierung Garzeitanfang/-ende/-dauer	◆/◆/◆
Ist-/Soll-/Vorschlagstemperatur	◆/◆/◆
Eigene Programme/ Individuelle Einstellungen	–/◆
Sabbat Programm	–
Effizienz und Nachhaltigkeit	
Energieeffizienzklasse (A+++-D)	A+
Restwärmenutzung	–
Pflegekomfort	
Edelstahl-Front mit CleanSteel-Oberfläche	◆
Garraum mit PerfectClean und katalytischer Rückwand	–
Pyrolytische Selbstreinigung	◆
Katalysator	◆
CleanGlass-Tür	◆
Sicherheit	
Gerätekühlsystem mit kühler Front	◆
Sicherheitsausschaltung/Inbetriebnahmesperre	◆/◆
Technische Daten	
Garraumvolumen in l/Anzahl der Einschubebenen	76/5
Beleuchtung	1 Halogen-Spot
Temperaturregelung in °C	30 – 300
Nischenmaße in mm (B x H x T)	560 – 568 x 590 – 595 x 550
Gesamtanschlusswert in kW/Spannung in V/Absicherung in A	3,6/230/16
Mitgeliefertes Zubehör	
Backblech mit PerfectClean	1
Universalblech mit PerfectClean	1
Back- und Bratrost ohne/mit PerfectClean/pyrolysetauglich	–/–/1
FlexiClip-Vollauszug ohne/mit PerfectClean/pyrolysetauglich	–/–/1 Paar HFC 72
Aufnahmegitter ohne/mit PerfectClean/pyrolysetauglich	–/–/1 Paar
Kochbuch	◆
Unverbindliche Servicepreis-Empfehlung in EUR inkl. MwSt.	
Edelstahl CleanSteel	M.-Nr. 11104050 **2.219,–**

Installation im Hochschrank/ Unterschrank

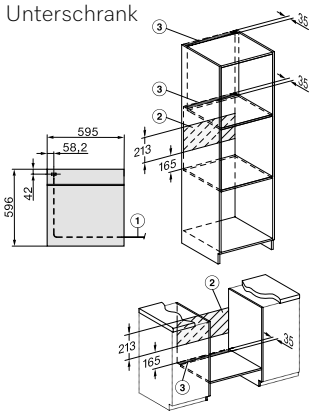

1) Netzanschlussleitung, L=1.500 mm,
2) In diesem Bereich kein Anschluss,
3) Lüftungsausschnitt min. 150 cm²

Einbau im Hochschrank

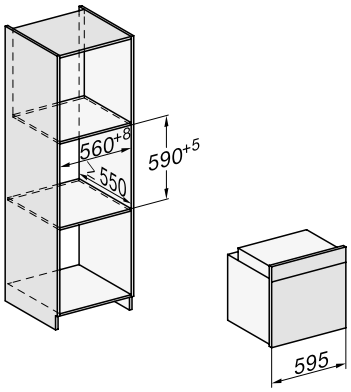

Einbau im Unterschrank

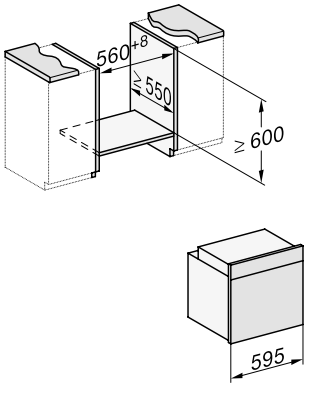

Stand: Oktober 2023

Einbau-Backöfen H 7000

Produktübersicht H 7360 B

Nischenhöhe
60er





DirectSensor · MultiLingua · PerfectClean · Klimagaren · FlexiClip · TasteControl

Typ-/Verkaufsbezeichnung	H 7360 B
Bauform und Design	
Einbau-Backofen	◆
Grifflos/Versenkbare Knebel	–/–
Genussvorteile	
TasteControl	◆
Kabelloses Speisenthermometer/Speisenthermometer	–/–
Vorheizen/Crisp function	◆/◆
Betriebsarten	
Heißluft plus/Eco-Heißluft/Intensivbacken/Auftauen	◆/◆/◆/◆
Ober- und Unterhitze/Unterhitze/Oberhitze	◆/◆/–
Grill/Grill klein/Umluftgrillen	◆/–/◆
Klimagaren	◆
Automatikprogramme	über 40
Länderspezifische Automatikprogramme	◆
Bratautomatik/Niedertemperaturgaren	◆/–
Bedienkomfort	
Vernetzung mit Miele@Home	◆
Display	DirectSensor
Annäherungssensor MotionReact	–
SoftOpen/SoftClose	◆/◆
Touch2Open	–
MultiLingua	◆
Zeitlich programmierbare Dampfstöße	◆
Tageszeitanzeige/Anzeige Datum/Kurzzeitwecker	◆/◆/◆
Programmierung Garzeitanfang/-ende/-dauer	◆/◆/◆
Ist-/Soll-/Vorschlagstemperatur	◆/◆/◆
Eigene Programme/ Individuelle Einstellungen	20/◆
Sabbat Programm	–
Effizienz und Nachhaltigkeit	
Energieeffizienzklasse (A+++-D)	A+
Restwärmenutzung	◆
Pflegekomfort	
Edelstahl-Front mit CleanSteel-Oberfläche	◆
Garraum mit PerfectClean und katalytischer Rückwand	◆
Pyrolytische Selbstreinigung	–
Katalysator	–
CleanGlass-Tür	◆
Sicherheit	
Gerätekühlsystem mit kühler Front	◆
Sicherheitsausschaltung/Inbetriebnahmesperre	◆/◆
Technische Daten	
Garraumvolumen in l/Anzahl der Einschubebenen	76/5
Beleuchtung	1 LED-Spot
Temperaturregelung in °C	30 – 300
Nischenmaße in mm (B x H x T)	560 – 568 x 590 – 595 x 550
Gesamtanschlusswert in kW/Spannung in V/Absicherung in A	3,5/230/16
Mitgeliefertes Zubehör	
Backblech mit PerfectClean	1
Universalblech mit PerfectClean	1
Back- und Bratrost ohne/mit PerfectClean/pyrolysetauglich	–/1/–
FlexiClip-Vollauszug ohne/mit PerfectClean/pyrolysetauglich	–/1 Paar HFC 71/–
Aufnahmegitter ohne/mit PerfectClean/pyrolysetauglich	–/1 Paar/–
Kochbuch	◆
Unverbindliche Servicepreis-Empfehlung in EUR inkl. MwSt.	
Edelstahl CleanSteel	M.-Nr. 11187330 **2.239,–**

Installation im Hochschrank/ Unterschrank

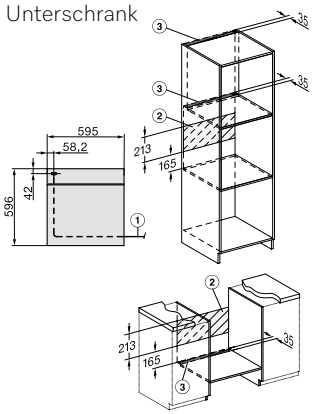

1) Netzanschlussleitung, L=1.500 mm,
2) In diesem Bereich kein Anschluss,
3) Lüftungsausschnitt min. 150 cm²

Einbau im Hochschrank

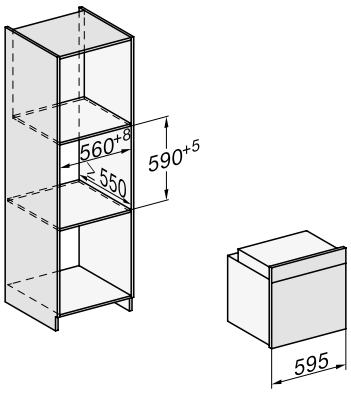

Einbau im Unterschrank

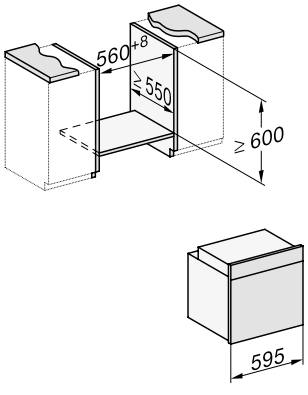

Einbau-Backöfen H 7000

Produktübersicht H 7364 BP mit Pyrolyse

Nischenhöhe
60er





DirectSensor | MultiLingua | Pyrolyse & Pyrofit | Klimagaren | FlexiClip | TasteControl | Speisen-thermometer

Typ-/Verkaufsbezeichnung	H 7364 BP
Bauform und Design	
Einbau-Backofen	◆
Grifflos/Versenkbare Knebel	–/–
Genussvorteile	
TasteControl	◆
Kabelloses Speisenthermometer/Speisenthermometer	–/◆
Vorheizen/Crisp function	◆/◆
Betriebsarten	
Heißluft plus/Eco-Heißluft/Intensivbacken/Auftauen	◆/◆/◆/◆
Ober- und Unterhitze/Unterhitze/Oberhitze	◆/◆/–
Grill/Grill klein/Umluftgrillen	◆/–/◆
Klimagaren	◆
Automatikprogramme	über 35
Länderspezifische Automatikprogramme	◆
Bratautomatik/Niedertemperaturgaren	◆/–
Bedienkomfort	
Vernetzung mit Miele@Home	◆
Display	DirectSensor
Annäherungssensor MotionReact	–
SoftOpen/SoftClose	◆/◆
Touch2Open	–
MultiLingua	◆
Zeitlich programmierbare Dampfstöße	◆
Tageszeitanzeige/Anzeige Datum/Kurzzeitwecker	◆/◆/◆
Programmierung Garzeitanfang/-ende/-dauer	◆/◆/◆
Ist-/Soll-/Vorschlagstemperatur	◆/◆/◆
Eigene Programme/ Individuelle Einstellungen	20/◆
Sabbat Programm	–
Effizienz und Nachhaltigkeit	
Energieeffizienzklasse (A+++-D)	A+
Restwärmenutzung	◆
Pflegekomfort	
Edelstahl-Front mit CleanSteel-Oberfläche	◆
Garraum mit PerfectClean und katalytischer Rückwand	–
Pyrolytische Selbstreinigung	◆
Katalysator	◆
CleanGlass-Tür	◆
Sicherheit	
Gerätekühlsystem mit kühler Front	◆
Sicherheitsausschaltung/Inbetriebnahmesperre	◆/◆
Technische Daten	
Garraumvolumen in l/Anzahl der Einschubebenen	76/5
Beleuchtung	1 LED-Spot
Temperaturregelung in °C	30 – 300
Nischenmaße in mm (B x H x T)	560 – 568 x 590 – 595 x 550
Gesamtanschlusswert in kW/Spannung in V/Absicherung in A	3,6/230/16
Mitgeliefertes Zubehör	
Backblech mit PerfectClean	1
Universalblech mit PerfectClean	1
Back- und Bratrost ohne/mit PerfectClean/pyrolysetauglich	–/–/1
FlexiClip-Vollauszug ohne/mit PerfectClean/pyrolysetauglich	–/–/1 Paar HFC 72
Aufnahmegitter ohne/mit PerfectClean/pyrolysetauglich	–/–/1 Paar
Kochbuch	◆
Unverbindliche Servicepreis-Empfehlung in EUR inkl. MwSt.	
Edelstahl CleanSteel	M.-Nr. 11104270 **2.769,–**

Installation im Hochschrank/ Unterschrank

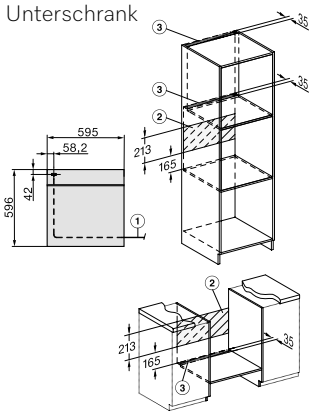

1) Netzanschlussleitung, L=1.500 mm,
2) In diesem Bereich kein Anschluss,
3) Lüftungsausschnitt min. 150 cm²

Einbau im Hochschrank

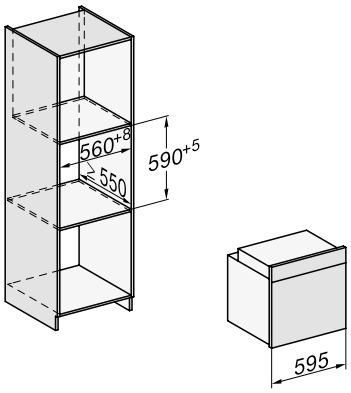

Einbau im Unterschrank

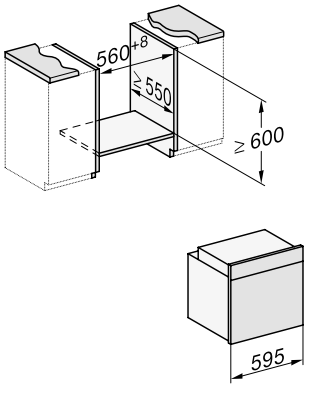

Stand: Oktober 2023

Einbau-Backöfen H 7000

Produktübersicht H 7560 BP mit Pyrolyse

Nischenhöhe
60er







Typ-/Verkaufsbezeichnung	H 7560 BP
Bauform und Design	
Einbau-Backofen	◆
Grifflos/Versenkbare Knebel	–/–
Genussvorteile	
TasteControl	◆
Kabelloses Speisenthermometer/Speisenthermometer	–/◆
Vorheizen/Crisp function	◆/◆
Betriebsarten	
Heißluft plus/Eco-Heißluft/Intensivbacken/Auftauen	◆/◆/◆/◆
Ober- und Unterhitze/Unterhitze/Oberhitze	◆/◆/◆
Grill/Grill klein/Umluftgrillen	◆/◆/◆
Klimagaren	◆
Automatikprogramme	über 75
Länderspezifische Automatikprogramme	◆
Bratautomatik/Niedertemperaturgaren	◆/◆
Bedienkomfort	
Vernetzung mit Miele@Home	◆
Display	M Touch S
Annäherungssensor MotionReact	◆
SoftOpen/SoftClose	◆/◆
Touch2Open	–
MultiLingua	◆
Zeitlich programmierbare Dampfstöße	◆
Tageszeitanzeige/Anzeige Datum/Kurzzeitwecker	◆/◆/◆
Programmierung Garzeitanfang/-ende/-dauer	◆/◆/◆
Ist-/Soll-/Vorschlagstemperatur	◆/◆/◆
Eigene Programme/ Individuelle Einstellungen	20/◆
Sabbat Programm	◆
Effizienz und Nachhaltigkeit	
Energieeffizienzklasse (A+++-D)	A+
Restwärmenutzung	◆
Pflegekomfort	
Edelstahl-Front mit CleanSteel-Oberfläche	◆
Garraum mit PerfectClean und katalytischer Rückwand	–
Pyrolytische Selbstreinigung	◆
Katalysator	◆
CleanGlass-Tür	◆
Sicherheit	
Gerätekühlsystem mit kühler Front	◆
Sicherheitsausschaltung/Inbetriebnahmesperre	◆/◆
Technische Daten	
Garraumvolumen in l/Anzahl der Einschubebenen	76/5
Beleuchtung	BrilliantLight
Temperaturregelung in °C	30 – 300
Nischenmaße in mm (B x H x T)	560 – 568 x 590 – 595 x 550
Gesamtanschlusswert in kW/Spannung in V/Absicherung in A	3,7/230/16
Mitgeliefertes Zubehör	
Backblech mit PerfectClean	1
Universalblech mit PerfectClean	1
Back- und Bratrost ohne/mit PerfectClean/pyrolysetauglich	–/–/1
FlexiClip-Vollauszug ohne/mit PerfectClean/pyrolysetauglich	–/–/1 Paar HFC 72
Aufnahmegitter ohne/mit PerfectClean/pyrolysetauglich	–/–/1 Paar
Kochbuch	◆
Unverbindliche Servicepreis-Empfehlung in EUR inkl. MwSt.	
Edelstahl CleanSteel	M.-Nr. 11183030 **3.299,–**

Installation im Hochschrank/ Unterschrank

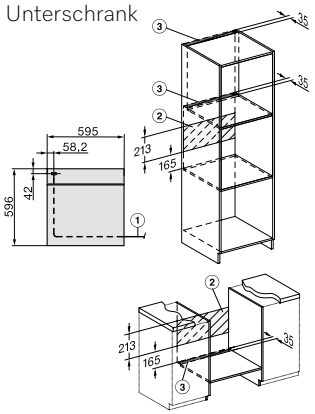

1) Netzanschlussleitung, L=1.500 mm,
2) In diesem Bereich kein Anschluss,
3) Lüftungsausschnitt min. 150 cm²

Einbau im Hochschrank

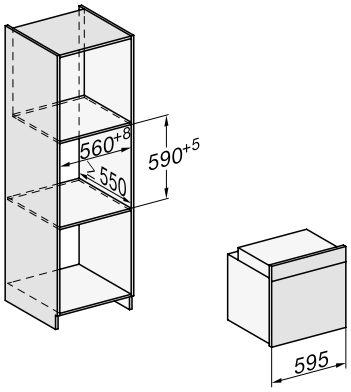

Einbau im Unterschrank

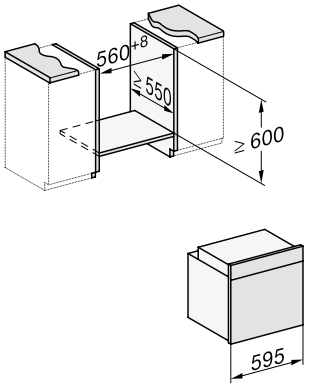

Kompakt-Backöfen H 7000

Produktübersicht H 7140 BM mit Mikrowelle

Nischenhöhe
45er





DirectSensor S | MultiLingua | PerfectClean | Quick & Gentle | 1000 W | Kombibetrieb | Automatik-programme

Typ-/Verkaufsbezeichnung	H 7140 BM
Bauform und Design	
Kompakt-Backofen mit Mikrowelle	◆
Grifflos	–
Genussvorteile	
Quick & Gentle	◆
Speisenthermometer	–
Warmhalten/Crisp function	◆/–
Betriebsarten	
Heißluft plus/Eco-Heißluft/Intensivbacken/Auftauen	◆/◆/–/◆
Ober- und Unterhitze/Unterhitze	–/–
Grill/Umluftgrillen	◆/◆
Automatikprogramme	über 15
Länderspezifische Automatikprogramme	–
Bratautomatik/Niedertemperaturgaren	◆/–
Mikrowelle	◆
Mikrowelle mit Heißluft plus/-Bratautomatik/-Grill/-Umluftgrillen	◆/◆/◆/◆
Spezialanwendungen	–
Bedienkomfort	
Vernetzung mit Miele@Home	◆
Display	DirectSensor S
Annäherungssensor MotionReact	–
SoftOpen/SoftClose	◆/◆
Touch2Open	–
MultiLingua	◆
Popcorn-Funktion	◆
Tageszeitanzeige/Anzeige Datum/Kurzzeitwecker	◆/–/◆
Programmierung Garzeitanfang/-ende/-dauer	◆/◆/◆
Ist-/Soll-/Vorschlagstemperatur	◆/◆/◆
Vorschlag Mikrowellenleistung/Quick-Mikrowelle	◆/◆
Eigene Programme/ Individuelle Einstellungen	–/◆
Sabbat Programm	–
Effizienz und Nachhaltigkeit	
Restwärmenutzung	–
Pflegekomfort	
Edelstahl-Front mit CleanSteel-Oberfläche	◆
Edelstahl-Garraum mit Leinenstruktur und PerfectClean	◆
CleanGlass-Tür	◆
Sicherheit	
Gerätekühlsystem mit kühler Front	◆
Sicherheitsausschaltung/Inbetriebnahmesperre	◆/◆
Technische Daten	
Garraumvolumen in l/Anzahl der Einschubebenen	43/3
Beleuchtung	1 LED-Spot
Temperaturregelung in °C	30 – 250
Elektronisch gesteuerte Mikrowellenleistung	◆
Mikrowellenleistungsstufen in W	80/150/300/450/600/850/1000
Nischenmaße in mm (B x H x T)	560 – 568 x 448 – 452 x 550
Gesamtanschlusswert in kW / Spannung in V / Absicherung in A	2,2/230/16
Mitgeliefertes Zubehör	
Back- und Bratrost mit PerfectClean/Glasschale	◆/1
Kochbuch	◆
Unverbindliche Servicepreis-Empfehlung in EUR inkl. MwSt.	
Edelstahl CleanSteel	M.-Nr. 11104020 **2.019,–**

Installation im Hochschrank/ Unterschrank

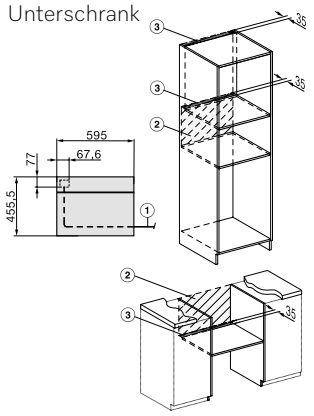

1) Netzanschlussleitung, L=2000 mm,
2) In diesem Bereich kein Anschluss,
3) Lüftungsausschnitt min. 150 cm²

Einbau im Unterschrank

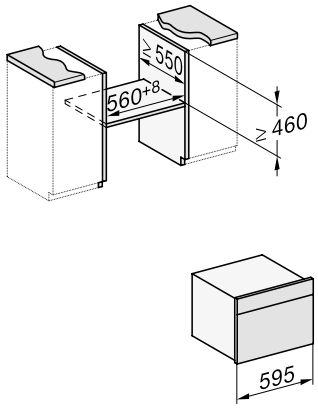

Einbau im Hochschrank

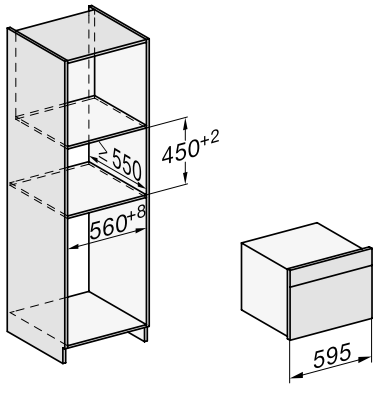

Zubehör Herde/Backöfen

Bleche und Roste

Für Herde/Backöfen der Generation H2000/H7000 mit 49 l und 76 l Garraum sowie für alle Dampfbacköfen

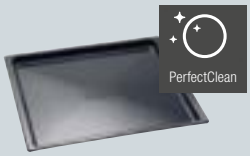

Backblech HBB 71
M.-Nr. 9519820
EAN 4002515261279
89,– €*



Gourmet Back- und AirFry- Blech gelocht HBBL 71**
M.-Nr. 9520620
EAN 4002515261293
99,– €*



Universalblech HUBB 71
M.-Nr. 9519840
EAN 4002515261286
99,– €*



Grill- und Bratblech HGBB 71
M.-Nr. 9520630
EAN 4002515261309
99,– €*



Back- und Bratrost HBBR 71
M.-Nr. 9524950
EAN 4002515297056
89,– €*

Für 90 cm breite Geräte der Generation H7000

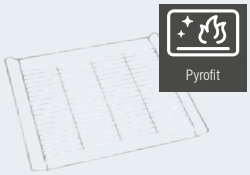

Back- und Bratrost HBBR 72
M.-Nr. 9520640
EAN 4002515261316
109,– €*

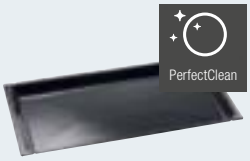

Universalblech HUBB 91
M.-Nr. 9520680
EAN 4002515261354
209,– €*



Grill- und Bratblech HGBB 91
M.-Nr. 9520690
EAN 4002515261361
199,– €*

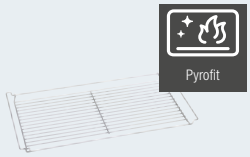

Back- und Bratrost HBBR 92
M.-Nr. 9520700
EAN 4002515261378
164,– €*

Für Dialoggarer



Backblech HBB 51
M.-Nr. 9519690
EAN 4002515261224
79,– €*



Universalblech HUBB 51
M.-Nr. 9519720
EAN 4002515261231
109,– €*



Grill- und Bratblech HGBB 51
M.-Nr. 9519760
EAN 4002515261248
89,– €*

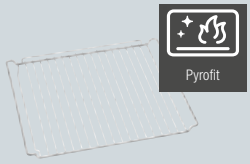

Back- und Bratrost HBBR 52
M.-Nr. 10581350
EAN 4002515969359
89,– €*

Für alle Herde/Backöfen (nur für konventionelle Betriebsarten)



Runde Backform HBF 27-1
M.-Nr. 9520720
EAN 4002515261392
69,– €*



Runde Backform gelocht HBFP 27-1
M.-Nr. 10116800
EAN 4002515648285
69,– €*

* unverbindliche Preisempfehlung in EUR inkl. MwSt.

Sonstiges Backzubehör



Gourmet-Backstein
HBS 70
M.-Nr. 11901190
EAN 4002516473077
225,– €*
nicht für Backöfen mit Mikrowelle geeignet



Entnahmegriff
HEG
M.-Nr. 3985271
EAN 4002511969810
24,– €*

Zubehör für Backöfen mit Mikrowelle



Glasschale
HGS 100
M.-Nr. 11514090
EAN 4002516419884
69,– €*

FlexiClip-Vollauszüge



FlexiClip-Vollauszug
HFC 71
M.-Nr. 9520660
EAN 4002515261330
184,– €*

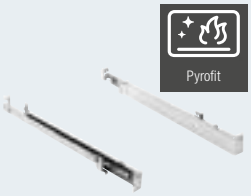

FlexiClip-Vollauszug
HFC 72
M.-Nr. 9520670
EAN 4002515261347
219,– €*



FlexiClip-Vollauszug
HFC 70-C
M.-Nr. 10581490
EAN 4002515797983
125,– €*



FlexiClip-Vollauszug
HFC 92
M.-Nr. 9520710
EAN 4002515261385
219,– €*

Kombinationsmöglichkeiten für Vollauszüge bei Herden/Backöfen

Bezeichnung	H 2000 Active	H 7000 49 l / 76 l	H 7000 90 cm
HFC 70 C	•		
HFC 71 PerfectClean		•	
HFC 72 PyroFit		•	
HFC 92 PyroFit			•

• = Kompatibel

Gourmet-Bräter



Gourmet-BräterHUB 5000-M
M.-Nr. 10314250
EAN 4002515689264
215,– €*
Außenmaße: B x T x H: 44,8 x 26,8 x 8,6 cm
Innenmaße: B x T x H: 38,0 x 22,7 x 8,0 cm



Gourmet-Bräter HUB 5001-M
M.-Nr. 10314270
EAN 4002515689271
279,– €*
Außenmaße: B x T x H: 44,8 x 26,8 x 8,6 cm
Innenmaße: B x T x H: 38,0 x 22,7 x 8,0 cm



Gourmet-Bräter HUB 62-22
M.-Nr. 10314280
EAN 4002515689288
279,– €*
Außenmaße: B x T x H: 42,2 x 25,7 x 8,6 cm
Innenmaße: B x T x H: 38,0 x 22,7 x 8,0 cm



Gourmet-Bräter HUB 5001-XL
M.-Nr. 10314310
EAN 4002515689301
319,– €*
Max. Befüllung ca. 8 kg
Außenmaße: B x T x H: 44,8 x 38,6 x 8,6 cm
Innenmaße: B x T x H: 38,0 x 34,5 x 8,0 cm



Gourmet-Bräter HUB 62-35
M.-Nr. 10314300
EAN 4002515689295
319,– €*
Außenmaße: B x T x H: 42,2 x 37,5 x 8,6 cm
Innenmaße: B x T x H: 38,0 x 34,5 x 8,0 cm

Stand: Oktober 2023

Zubehör Herde/Backöfen und Mikrowellen

Deckel für Gourmet-Bräter



Deckel
HBD 60-22
M.-Nr. 5136950
EAN 4002512314909
115,– €*



Deckel
HBD 60-35
M.-Nr. 5136960
EAN 4002512314893
125,– €*

Kombinationsmöglichkeiten für Gourmet-Bräter

Bezeichnung	Kompatibel mit Kochfeld	Deckel		H 2000 / 7000		H 7000 BM	DO 7000
		HBD 60-22	HBD 60-35	49 l / 76 l	90 cm		
HUB 5000-M	Elektro-Kochfelder	•		•	R		
HUB 5001-M	Elektro- und Induktions-Kochfelder	•		•	R		
HUB 5001-XL	Elektro- und Induktions-Kochfelder		•	•	R		
HUB 62-22	Elektro- und Induktions-Kochfelder	•			R	E1	•
HUB 62-35	Elektro- und Induktions-Kochfelder		•		R	E1	

• = Kompatibel
Bräter passt in die Aufnahmegitter bzw. auf FlexiClips (je nach Gerät)
R = Der Gourmet-Bräter kann nur auf dem Rost eingesetzt werden

E1= Der Gourmet-Bräter darf nur auf dem Rost in Ebene 1 von unten eingesetzt werden

Einbauzubehör

Abdeckleiste für Gourmet-Wärmeschublade Generation 7000



ESWKL 60

M.-Nr. 11179710
EAN 4002516219224
56,– €*

Für ein optimales Spaltmaß zwischen Einbaugeräten



Einlegeboden
ENB 1060
M.-Nr. 10810730
EAN 4002515973615
80,– €*

Ausgleichsleiste für 90 cm Backofen

HAL 5900

M.-Nr. 7032520
EAN 4002514316727
106,– €*

Ausgleichsleiste für 90 cm Backofen Generation 7000

HAL90
Obsidianschwarz
M.-Nr. 11344390
EAN 4002516296645
66,– €*

Ausgleichsblenden für M 22xx

AB 36-1
Tiefschwarz
M.-Nr. 11302940
EAN 4002516270515
116,– €*
Für die 36er Nische

AB 38-2
Tiefschwarz
M.-Nr. 11302950
EAN 4002516261476
116,– €*
Für die 38er Nische



AB 42-1
Tiefschwarz
M.-Nr. 7027160
EAN 4002514312606
116,– €*
Für die 42er Nische

AB 42-1
Brillantweiß
M.-Nr. 7027140
EAN 4002514312590
116,– €*
Für die 42er Nische



AB 45-2
Tiefschwarz
M.-Nr. 11302960
EAN 4002516260301
116,– €*
Für die 45er Nische

* unverbindliche Preisempfehlung in EUR inkl. MwSt.

Abdeckleisten für die Verblendung der Möbelkante bei verschiedenen Gerätekombinationen



HKL 60 Edelstahl/ CleanSteel
M.-Nr. 7114780
EAN 4002514367033
52,– €*



HKL 60 Obsidianschwarz
M.-Nr. 5165170
EAN 4002512371377
52,– €*



HKL 60 Graphitgrau
M.-Nr. 10410570
EAN 4002515749425
52,– €*

Zubehör für Vakuumierschubladen



Kleine Vakuumierbeutel VB 1828
M.-Nr. 10380620
EAN 4002515733561
38,– €*



Große Vakuumierbeutel VB 2435
M.-Nr. 10380630
EAN 4002515735244
43,– €*

Dekorsets

Griffwechsel bei allen Geräten mit Mikrowellenfunktion sowie bei Dialoggarern kostenpflichtig nur durch den Kundendiensttechniker



DS 7000 Edelstahl/ CleanSteel
M.-Nr. 11345890
EAN 4002516263647
116,– €*



DS 7003 (3 Stück) Edelstahl/CleanSteel
M.-Nr. 11345870
EAN 4002516263630
159,– €*



DS 7000 VITRO Obsidianschwarz
M.-Nr. 11345930
EAN 4002516263654
213,– €*



DS 7000 VITRO Graphitgrau
M.-Nr. 11345950
EAN 4002516263371
213,– €*

DS 7000 VITRO Brillantweiß
M.-Nr. 11345940
EAN 4002516263364
213,– €*

Pflegeprodukte



Entkalkungstabletten 6 Stück
M.-Nr. 10178330
EAN 4002515608579
19,95 €* (1 St = 3,33 €)



Backofenreiniger OvenClean 500 ml
M.-Nr. 10162230
EAN 4002515602522
14,95 €* (1 L = 29,90 €)



Allzweck-Microfasertuch, 1 Stück
M.-Nr. 7006550
EAN 4002514299204
8,45 €*



MicroCloth Kit Set aus 3 Microfasertüchern
M.-Nr. 10159570
EAN 4002515601419
17,95 €*



MicroCloth HyClean 1 Stück
M.-Nr. 11325970
EAN 4002516236214
9,95 €*

Für Backöfen/Herde mit Klimagaren

Antibakterielle Eigenschaften

Stand: Oktober 2023



Dampfgarer

Planungsunterlagen
Classic-Partner-Programm

Stand: 1. Oktober 2023

Miele. Immer Besser.



Dampfgarer

Inhaltsverzeichnis

Seitenansichten	**3/DG**
Installation	**4/DG**
Dampfgarer-Technologie	**5/DG**
Dampfgarer-Systeme	**6/DG**
Blendenübersicht PureLine/VitroLine	**7/DG**
Farbvarianten PureLine/VitroLine	**11/DG**
Mehrausstattungsübersicht	**12/DG**
Alle Symbole auf einen Blick	**15/DG**
Produktübersicht Dampfgarer PureLine/VitroLine	
Einbau-Dampfgarer 45er Nische	16/DG
Einbau-Dampfgarer mit Mikrowelle 45er Nische	19/DG
Kompakt-Dampfbacköfen mit Edelstahl-Garraum 45er Nische	23/DG
Einbau-Dampfbacköfen mit emailliertem Garraum und Edelstahlgarraum 60er Nische	29/DG
Blendenübersicht/Farbvarianten Dampfgarer ContourLine	**37/DG**
Produktübersicht Dampfgarer ContourLine	
Einbau-Dampfgarer 45er Nische	39/DG
Einbau-Dampfgarer mit Mikrowelle 45er Nische	41/DG
Einbau-Dampfbacköfen mit emailliertem Garraum 60er Nische	42/DG
Installationshinweise Einbau Nischenboden	46/DG
Zubehör für Herde/Backöfen/Dampfgarer	**57/DG**

Seitenansichten

Seitenansicht 45er DG/DGM

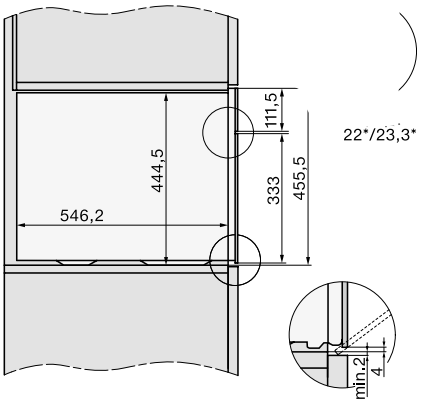

Seitenansicht 45er DGC

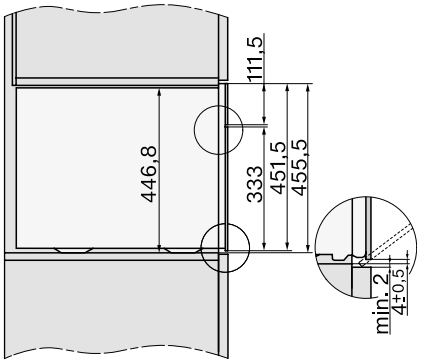

Seitenansicht 60er DGC

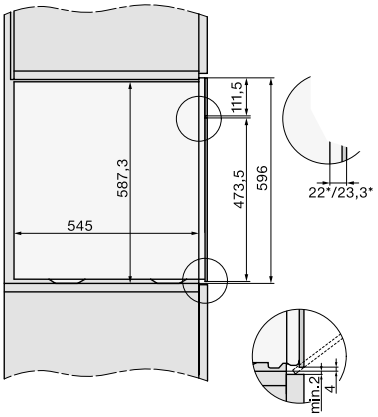

Installation

Maßskizzen für DirectWater und DirectWater Plus

Wichtiger Planungshinweis:
Zum Betreiben des Gerätes ist ein Frischwasseranschluss erforderlich. Zur Planung der Installation entnehmen Sie die Anschluss-bedingungen vorab der Skizze für den Wasserzulauf. Eine Verlängerung des Zulaufschlauches ist nicht zulässig

45er Dampfbackofen

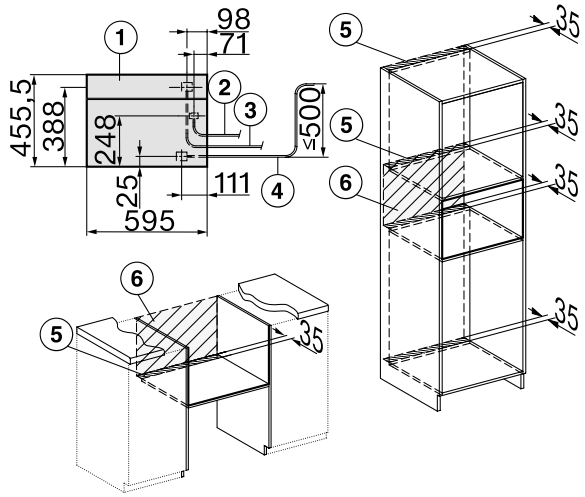

1) Ansicht von vorne,
2) Netzanschlussleitung, L=2.000 mm,
3) Wasserzulaufschlauch (Edelstahl), L=2.000 mm,
4) Wasserablaufschlauch (Kunstoff), L=3.000 mm, Das aufsteigende Ende des Wasserablaufschlauches bis zum Anschluss an den Siphon darf nicht höher als 500 mm sein.,
5) Lüftungsauschnitt min. 180 cm²,
6) kein Anschluss in diesem Bereich. Anschlussgewinde 3/4 "

60er Dampfbackofen

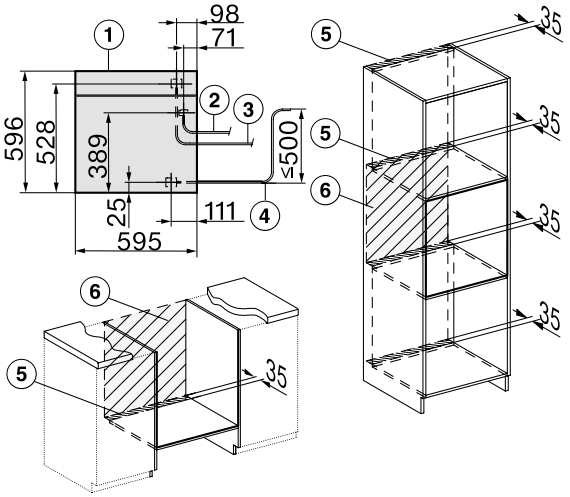

1) Ansicht von vorne,
2) Netzanschlussleitung, L=2.000 mm,
3) Wasserzulaufschlauch (Edelstahl), L=2.000 mm,
4) Wasserablaufschlauch (Kunstoff), L=3.000 mm, Das aufsteigende Ende des Wasserablaufschlauches bis zum Anschluss an den Siphon darf nicht höher als 500 mm sein.,
5) Lüftungsauschnitt min. 180 cm²,
6) kein Anschluss in diesem Bereich. Anschlussgewinde 3/4 "

45er Dampfgarer mit Mikrowelle

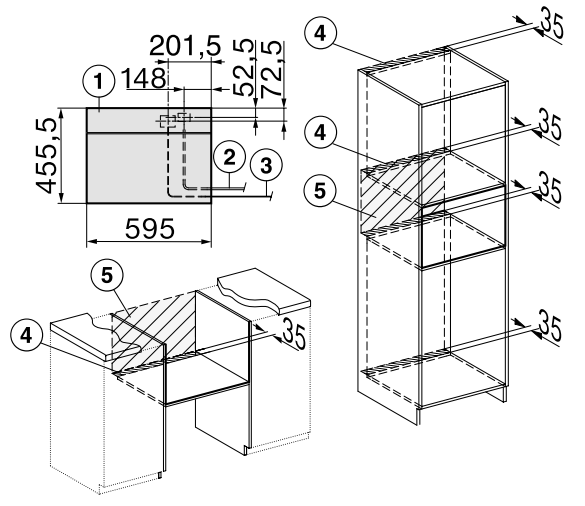

1) Ansicht von vorne,
2) Netzanschlussleitung, L=2.000 mm,
3) Wasserzulaufschlauch, L=2.000 mm,
4) Lüftungsauschnitt min. 180 cm²,
5) kein Anschluss in diesem Bereich. Anschlussgewinde 3/4 "

Wasserablaufschlauch 5 Meter lang für Dampfbacköfen - Materialnummer 12491710

Dampfgarer

Dampfgarer-Technologie

Externe Dampferzeugung

Bei allen Miele Dampfgarer befindet sich im Gegensatz zu anderen Systemen der Dampferzeuger bei allen Miele Dampfgarern außerhalb des Garraums. Das bietet erhebliche Vorteile für den Garprozess: ideale Dampfmenge, optimale Temperaturmessung und -einhaltung, mengenunabhängige Garzeiten sowie schnelles Aufheizen und Garen. Und da sich im Garraum keine Kalkablagerungen bilden können, ist auch die Reinigung besonders leicht.



DualSteam
Als innovative Weiterentwicklung der externen Dampferzeugung ist die neuartige Technologie DualSteam speziell auf große Garräume ausgelegt – und wird in allen 45/60 cm hohen Dampfgarern mit Edelstahl-Innenraum von Miele eingesetzt. Dank des leistungsstarken externen Dampferzeugers (3,3 kW) heizt sich der Garraum besonders schnell auf, sodass Sie Ihre Speisen sofort in den Garer einschieben können. Durch die zwei speziell angeordneten und ausgerichteten Dampfeinlässe strömt der Dampf mit hoher Geschwindigkeit in den Garraum und wird dadurch in kürzester Zeit optimal um die Garbehälter herum verteilt – Ihre Gerichte werden dadurch gleichmäßig gegart für vollsten Genuss.



Monosteam
Alle Dampfbacköfen mit emailliertem Garraum und dem starken externen Dampferzeuger (2,2 kW) verfügen über einen Dampfauslass an der Decke des Garraums. Die Postion des Dampfauslasses ist so positioniert, dass eine gleichmäßige Verteilung des Dampfs im Garraum sichergestellt ist. Dies sorgt dafür, dass die Gerichte gleichmäßig gegart werden.

Dampfgarer

Dampfgarer-Systeme

Die Dampfgarer-Systeme für unterschiedliche Anwendungen



Drucklos-Dampfgarer
Dampfgaren ohne Druck im Temperaturbereich von 40°–100°C bietet schonende Zubereitung von Gemüse, Fisch, Beilagen und Desserts. Durch den integrierten Wassertank ist der Einbau flexibel.

- Breites Anwendungsspektrum
- Einfachste Bedienung mit Benutzerführung
- Garen von kompletten Menüs ohne Geschmacksübertragung



Dampfbacköfen mit Edelstahlgarraum
Dampfgaren im Temperaturbereich von 40°–100°C in Kombination mit z. B. Heißluft Plus im Bereich von 40°–225* °C bietet größtmögliche Individualität bei Back- und Bratprozessen.

Das Wechselspiel zwischen feuchtem und trockenem Garraumklima lassen sowohl lockeres Brot mit knuspriger Kruste als auch zartes, saftiges Fleisch mit gut gebräunter Kruste entstehen.

- Braten und Backen auf bis zu 2 Ebenen
- Regelung der Feuchtigkeit im Garraum
- Garen von kompletten Menüs ohne Geschmacksübertragung

* = 230 bei DGC Pro



Dampfbacköfen mit emailliertem PerfectClean Garraum
Dampfgaren im Temperaturbereich von 70°–100° für das vitaminschonende Garen von Lebensmitteln. Das perfekte Gerät für Dampfbackofen-Einsteiger die nur eine 60er Nische zur Verfügung haben. Zudem verfügt der Dampfbackofen wie alle 7000er Backöfen über das Klimagaren und klassischen Betriebsarten zum Backen und Braten.

- Dampfgaren für die schonende Zubereitung von Gemüse, Fisch, Desserts, etc.
- Klimagaren für die Kombination von z.B. Heißluft plus mit Feuchte
- Taste Control zur Vermeidung für das ungewollte Nachgaren von Speisen



Dampfgarer mit Mikrowelle
Dampfgaren ohne Druck im Temperaturbereich von 40°–100°C bietet schonende
Zubereitung von Gemüse, Fisch, Beilagen und Desserts. Durch den integrierten Wassertank ist der Einbau flexibel. Wenn es einmal schnell gehen muß ist die Mikrowelle der idealer Küchenhelfer. Egal ob Erhitzen oder Autauen.

Dampfgarer

Blendenübersicht DG 2000/7000 PureLine/VitroLine



EasySensor

DG 2840

siehe Seite 16



DirectSensor S

DG 7240

siehe Seite 17



DirectSensor

DG 7440

siehe Seite 18

Stand: Oktober 2023

Dampfgarer mit Mikrowelle

Blendenübersicht DGM 7000 PureLine/VitroLine



DirectSensor

DGM 7440

siehe Seite 19



M Touch S

DGM 7640

siehe Seite 20



M Touch

DGM 7840/DGM 7845

siehe Seiten 21/22

Dampfbacköfen mit Edelstahl-Garraum

Blendenübersicht DGC 7000 PureLine/VitroLine



DirectSensor

DGC 7440 HC Pro/7445 HC Pro/7460 HC Pro/7465 HC Pro

siehe Seiten 23/24/31/32



M Touch S

DGC 7640 HC Pro/7645 HC Pro/7660 HC Pro/7665 HC Pro

siehe Seiten 25/26/33/34



M Touch

DGC 7840 HC Pro/7845 HC Pro/7860 HC Pro/7865 HC Pro

siehe Seiten 27/28/35/36

Stand: Oktober 2023

Dampfbacköfen mit emailliertem Garraum

Blendenübersicht PureLine/VitroLine



DirectSensor S

DGC 7250

siehe Seite 29/DG



DirectSensor

DGC 7450

siehe Seite 30/DG

Dampfgarer

Farbvarianten DG/DGM/DGC PureLine und VitroLine

PureLine



Front in Edelstahl CleanSteel mit Griff aus Vollmetall und Glasfront in Obsidianschwarz

VitroLine



Glasfront in Obsidianschwarz mit Griff und Glaseinleger in Gerätefarbe



Glasfront in Graphitgrau mit Griff und Glaseinleger in Gerätefarbe



Glasfront in Brillantweiß mit und Glaseinleger in Gerätefarbe

Einbau-Dampfgarer DG 2000/ DG 7000 – 45er Nische

EasySensor	DirectSensor S	DirectSensor
		
DG 2840	**DG 7240**	**DG 7440**
• DualSteam • Menügaren ohne Geschmacksübertragung • Temperaturregelung Dampfgarbetrieb 40°C -100°C • Über 15 Automatikprogramme • Dampfgaren, Auftauen, Erhitzen, Warmhalten, Menügaren mit Dampf • SoftOpen und SoftClose • Dampfgaren auf bis zu 3 Ebenen gleichzeitig • Programmierung Garzeitdauer mit Abschaltautomatik • Anzeige Ist-Temperatur • Entnahme Frischwassertank mit Push2release Mechanismus • Garraumvolumen 40 Liter	**Mehrausstattung zu DG 2840** • Klartext TFT-Display, 1-zeilig • Automatikprogramme mit individueller Anpassung des Garergebnisses • Tageszeitanzeige, Kurzzeitwecker • Programmierung Garzeitanfang /-ende /-dauer mit Abschaltautomatik • Anzeige Vorschlagstemperatur	**Mehrausstattung zu DG 7240** • Klartext TFT-Display, 4-zeilig • Automatisches Menügaren • Sous-vide • Über 100 Automatikprogramme • Anzeige Ist-/Solltemperatur • 20 Eigene Programme • Garraumbeleuchtung mit 2 LED-Spots
PureLine EDST	PureLine EDST	PureLine EDST
VitroLine BRWS	VitroLine BRWS	VitroLine BRWS
VitroLine OBSW	VitroLine OBSW	VitroLine OBSW
VitroLine GRGR	VitroLine GRGR	VitroLine GRGR
1.429,–	**1.759,–**	**2.299,–**

Dampfgarer mit Mikrowelle DGM 7000 – 45er Nische

DirectSensor	M Touch S	M Touch	
			
DGM 7440	**DGM 7640**	**DGM 7840**	**DGM 7845**
• Klartext-TFT-Display, 4-zeilig • DualSteam • Schnellgaren (Dampfgaren mit Mikrowelle) • Automatisches Menügaren ohne Geschmacksübertragung • Automatikprogramme mit individueller Anpassung des Garergebnisses • Temperaturregelung Dampfgarbetrieb 40°C -100°C • Elektronisch gesteuerte Mikrowellenleistung bis 1.000 Watt • Über 150 Automatikprogramme • Dampfgaren, Sous-vide, Auftauen, Erhitzen, Menügaren mit Dampf • SoftOpen • Dampfgaren auf bis zu 3 Ebenen gleichzeitig • Tageszeitanzeige, Anzeige Datum, Kurzzeitwecker • Programmierung Garzeitanfang /-ende /-dauer mit Abschaltautomatik • Anzeige Ist-/Soll-/ Vorschlagstemperatur • 20 eigene Programme • Entnahme Frischwassertank mit Push2release Mechanismus • Garraumvolumen 40 Liter • Garraumbeleuchtung mit 2 LED-Spots	**Mehrausstattung zu DGM 7440** • Mehrfarbiges TFT-Display mit Touch-Bedienung • Annäherungssensor MotionReact	**Mehrausstattung zu DGM 7640** • M Touch Bedienung **DGM 7845** **Mehrausstattung zu DGM 7840** • DirectWater (Frischwasseranschluss)	
PureLine EDST	PureLine EDST	PureLine EDST	PureLine EDST
VitroLine BRWS	VitroLine BRWS	VitroLine BRWS	VitroLine BRWS
VitroLine OBSW	VitroLine OBSW	VitroLine OBSW	VitroLine OBSW
VitroLine GRGR	VitroLine GRGR	VitroLine GRGR	VitroLine GRGR
2.699,–	**3.689,–**	**4.469,–**	**4.669,–**

Stand: Oktober 2023

Kompakt-Dampfbacköfen mit Edelstahl-Garraum DGC 7000 – 45er Nische

DirectSensor



DGC 7440/7445 HC Pro

- Klartext-TFT-Display, 4-zeilig
- HydroClean, DualSteam und Klimasensor
- Automatsiches Menügaren Dampf
- Tellergerichte zubereiten mit Mix&Match
- Elektronische Temperaturregelung
- Temperaturbereich Dampfgaren 40-100°C
- Temperaturbereich Backen 30-225°C
- Über 200 Automatikprogramme, 20 eigene Programme
- Dampfgaren, Sous-vide, Combigaren, Heißluft Plus, Ober-/ Unterhitze, Oberhitze, Unterhitze, Grill, Grill klein, Umluftgrill
- CleanGlass-Tür mit SoftOpen und SoftClose
- Tageszeitanzeige, Anzeige Datum, Kurzzeitwecker
- Programmierung Garzeitanfang /-ende /-dauer mit Abschaltautomatik
- Frischwassertank und Kondensatbehälter hinter motorischer Liftblende
- Garraumvolumen 47 Liter mit PerfectClean
- LED-Beleuchtung BrilliantLight

Minderausstattung bei ArtLine
- SoftClose

PureLine EDST

VitroLine BRWS

VitroLine OBSW

VitroLine GRGR

3.199,–

DGC 7445 HCX Pro

ArtLine BRWS

ArtLine OBSW

ArtLine GRGR

3.399,–

M Touch S



DGC 7640/7645 HC Pro

Mehrausstattung zu DGC 7440 HC Pro
- Mehrfarbiges TFT-Display mit Touch-Bedienung
- FlexiClip-Vollauszug mit PerfectClean
- Speisenthermometer mit Kabel
- Annäherungssensor MotionReact

DGC 7645 HC Pro
Mehrausstattung zu DGC 7640 HC Pro
- DirectWater Plus (Frischwasser- und Abwasseranschluss)

PureLine EDST

VitroLine BRWS

VitroLine OBSW

VitroLine GRGR

3.969,–/4.179,–

M Touch



DGC 7840/7845 HC Pro

Mehrausstattung zu DGC 7640 HC Pro
- M Touch-Bedienung
- Kabelloses Speisenthermometer

DGC 7845
Mehrausstattung zu DGC 7840 HC Pro
- DirectWater Plus (Frischwasser- und Abwasseranschluss)

Minderausstattung bei ArtLine
- SoftClose

PureLine EDST

VitroLine BRWS

VitroLine OBSW

VitroLine GRGR

4.549,–/4.749,–

DGC 7840 HCX/7845 HCX Pro

ArtLine BRWS

ArtLine OBSW

ArtLine GRGR

4.649,–/4.849,–

Dampfbacköfen mit Edelstahl-Garraum DGC 7000 – 60er Nische

DGC 7460/7465 HC Pro

- Wie DGC 7440, jedoch mit Garraumvolumen 67 Liter mit PerfectClean

Minderausstattung bei ArtLine
- SoftClose

PureLine EDST

VitroLine BRWS

VitroLine OBSW

VitroLine GRGR

3.799,–/3.999,–

DGC 7460/7465 HCX Pro

ArtLine BRWS

ArtLine OBSW

ArtLine GRGR

3.899,–/4.099,–

DGC 7660/7665 HC Pro

- wie DGC 7640/7645, jedoch mit Garraumvolumen 67 Liter mit PerfectClean

PureLine EDST

VitroLine BRWS

VitroLine OBSW

VitroLine GRGR

4.579,–/4.779,–

DGC 7860/7865 HC Pro

- wie DGC 7840/7845, jedoch mit Garraumvolumen 67 Liter mit PerfectClean

Minderausstattung bei ArtLine
- SoftClose

PureLine EDST

VitroLine BRWS

VitroLine OBSW

VitroLine GRGR

5.149,–/5.349,–

DGC 7860/7865 HCX Pro

ArtLine BRWS

ArtLine OBSW

ArtLine GRGR

5.249,–/5.449,–

Welches Icon bedeutet was?

Alle Symbole für Dampfgarer und Dampfbacköfen auf einen Blick



Steuerung
Intuitive Bedienung durch großes Volltouch-Display. Einfache und schnelle Steuerung per Fingertipp.



Intuitive Bedienung durch Volltouch-Display. Einfache und schnelle Steuerung per Fingertipp.



Direkte Anwahl von Betriebsarten und Zeiten über Sensortasten, Anzeige über 4-zeiliges Textdisplay



Direkte Anwahl von Betriebsarten und Zeiten über Sensortasten, Anzeige über 1-zeiliges Textdisplay



Anwahl von Temperatur und Zeiten über Sensortasten, Anzeige über 7-Segment-Display



Garraumvolumen
Miele Dampfgarer haben unterschiedliche Garraumvolumen - 19, 40, 47 und 67 Liter



MultiLingua
Multi-Talent: Im Display können Sie diverse Sprachen einstellen, sodass Sie alle Informationen bestens verstehen.



Sous-vide-Garen
Garverfahren, bei dem Speisen in einer Vakuumverpackung schonend gegart werden.



Automatikprogramme
Mühelos Gerichte vollautomatisch zubereiten



HydroClean
Automatische und einfache Selbstreinigungsfunktion



Pflegekomfort
Oberflächenveredelung mit Antihaft-Effekt für unübertroffenen Reinigungskomfort.



Dampftechnologien
Schnelle Dampferzeugung und gleichmäßige Dampfverteilung über 2 Dampfauslässe.



5,0 kW-Dampferzeuger und Garen mit Druck für kürzeste Garzeiten



Dampferzeugung und Dampfverteilung über einen Dampfauslass



Edelstahl-Garraum
Pflegeleichter und rostfreier Edelstahl-Garraum mit Leinenstruktur.



DirectWater
Frischwasseranschluss für komfortables Dampfgaren



DirectWater Plus
Frischwasseranschluss und -ablauf für komfortables Dampfgaren



Mix & Match
Im Handumdrehen verschiedene Lebensmittel gleichzeitig auf einem Teller garen oder erhitzen.



Liftblende
Motorisch öffnende und schließende Liftblende: Komfortabler Zugriff auf Wassertank, Kondensatbehälter und Speisenthermometer durch Fingertipp.



Mikrowellenleistung
Mikrowellenleistung bis zu 1000 Watt.



Schnellgaren
Verkürzte Garzeiten durch Kombination von Dampf mit Mikrowelle



TasteControl
Auf den Punkt: nach zeitgesteuerten Garprozessen wird der Garraum abgekühlt und somit ein Nachgaren vermieden

Stand: Oktober 2023

Einbau-Dampfgarer

Produktübersicht DG 2840

Nischenhöhe
45er





EasySensor | 40l | Automatik-programme | DualSteam | Edelstahl Garraum

Typ-/verkaufsbezeichnung	DG 2840	
Bauform und Design		
Einbau-Dampfgarer	◆	
Genussvorteile		
Menügaren ohne Geschmacksübertragung	◆	
Automatikprogramme mit individueller Anpassung des Garergebnisses	–	
Warmhalten	–	
Betriebsarten		
Dampfgaren/Sous-vide	◆/–	
Automatikprogramme	über 15	
Auftauen/Erhitzen	◆/◆	
Bedienkomfort		
Display	EasySensor	
Annäherungssensor MotionReact	–	
SoftOpen/SoftClose	◆/◆	
MultiLingua	–	
Dampfgaren auf bis zu 3 Ebenen gleichzeitig	◆	
Menügaren mit Dampf	◆	
Dampfreduktion vor Garzeitende	◆	
Tageszeitanzeige/Anzeige Datum/Kurzzeitwecker	–	
Programmierung Garzeitanfang/-ende/-dauer	–/–/◆	
Ist-/Soll-/Vorschlagstemperatur	◆/–/–	
Eigene Programme/ Individuelle Einstellungen	–/◆	
Pflegekomfort		
Edelstahl-Front mit CleanSteel-Oberfläche	◆	
Externer Dampferzeuger	◆	
Edelstahl-Garraum mit Leinenstruktur	◆	
Bodenheizkörper zur Kondensatreduktion	◆	
Automatisches Entkalken	◆	
CleanGlass-Tür	◆	
Dampftechnologie und Wasserversorung		
DualSteam	◆	
Frischwassertank Volumen in l	1,5	
Entnehmbarer Frischwassertank mit Push2release Mechanismus	◆	
Sicherheit		
Gerätekühlsystem mit kühler Front	◆	
Sicherheitsausschaltung/Inbetriebnahmesperre	◆/–	
Technische Daten		
L-Garraum	◆	
Garraumvolumen in l	40	
Anzahl der Einschubebenen	4	
Garraumbeleuchtung	–	
Temperaturregelung Dampfgarbetrieb in °C	40 – 100	
Nischenmaße in mm (B x H x T)	560 – 568 x 450 – 452 x 550	
Gesamtanschlusswert in kW/Spannung in V/Absicherung in A	3,3/230/16	
Mitgeliefertes Zubehör		
Edelstahl-Garbehälter gelocht/ungelocht	2/1	
Stellrost/Auffangschale	1/1	
Kochbuch	◆	
Unverbindliche Servicepreis-Empfehlung in EUR inkl. MwSt.		
Graphitgrau	M.-Nr. 11106300	**1.429,–**
Brillantweiß	M.-Nr. 11106280	**1.429,–**
Obsidianschwarz	M.-Nr. 11106290	**1.429,–**
Edelstahl CleanSteel	M.-Nr. 11106310	**1.429,–**

Installation im Hochschrank/ Unterschrank

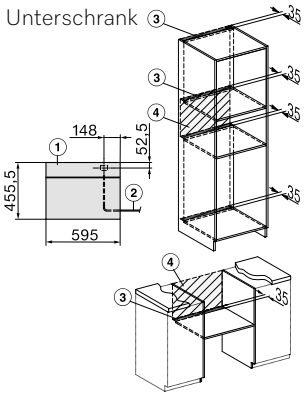

1) Ansicht von vorne
2) Netzanschlussleitung, L=2.000mm
3) Lüftungsausschnitt min. 180cm²

Einbau im Hochschrank

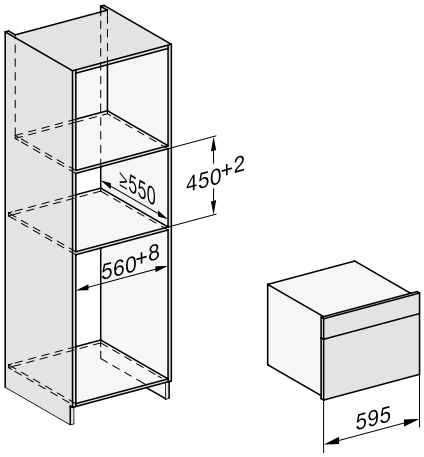

Einbau im Hochschrank mit 60er Kochgerät

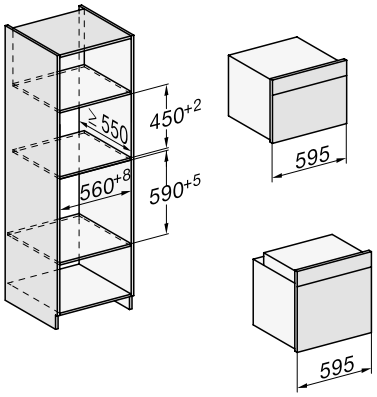

Einbau-Dampfgarer

Produktübersicht DG 7240

Nischenhöhe
45er





DirectSensor S | 40l | MultiLingua | Automatik-programme | DualSteam 2 | Edelstahl Garraum

Typ-/verkaufsbezeichnung	DG 7240	
Bauform und Design		
Einbau-Dampfgarer	◆	
Genussvorteile		
Menügaren ohne Geschmacksübertragung	◆	
Automatikprogramme mit individueller Anpassung des Garergebnisses	◆	
Warmhalten	◆	
Betriebsarten		
Dampfgaren/Sous-vide	◆/–	
Automatikprogramme	über 15	
Auftauen/Erhitzen	◆/◆	
Bedienkomfort		
Vernetzung mit Miele@Home	◆	
Display	DirectSensor S	
Annäherungssensor MotionReact	–	
SoftOpen/SoftClose	◆/◆	
MultiLingua	◆	
Dampfgaren auf bis zu 3 Ebenen gleichzeitig	◆	
Menügaren mit Dampf	◆	
Dampfreduktion vor Garzeitende	◆	
Tageszeitanzeige/Anzeige Datum/Kurzzeitwecker	◆/–/◆	
Programmierung Garzeitanfang/-ende/-dauer	◆/◆/◆	
Ist-/Soll-/Vorschlagstemperatur	◆/–/◆	
Eigene Programme/ Individuelle Einstellungen	–/◆	
Pflegekomfort		
Edelstahl-Front mit CleanSteel-Oberfläche	◆	
Externer Dampferzeuger	◆	
Edelstahl-Garraum mit Leinenstruktur	◆	
Bodenheizkörper zur Kondensatreduktion	◆	
Automatisches Entkalken	◆	
CleanGlass-Tür	◆	
Dampftechnologie und Wasserversorung		
DualSteam	◆	
Frischwassertank Volumen in l	1,5	
Entnehmbarer Frischwassertank mit Push2release Mechanismus	◆	
Sicherheit		
Gerätekühlsystem mit kühler Front	◆	
Sicherheitsausschaltung/Inbetriebnahmesperre	◆/◆	
Technische Daten		
L-Garraum	◆	
Garraumvolumen in l	40	
Anzahl der Einschubebenen	4	
Garraumbeleuchtung	–	
Temperaturregelung Dampfgarbetrieb in °C	40 – 100	
Nischenmaße in mm (B x H x T)	560 – 568 x 450 – 452 x 550	
Gesamtanschlusswert in kW/Spannung in V/Absicherung in A	3,3/230/16	
Mitgeliefertes Zubehör		
Edelstahl-Garbehälter gelocht/ungelocht	2/1	
Stellrost/Auffangschale	1/1	
Kochbuch	◆	
Unverbindliche Servicepreis-Empfehlung in EUR inkl. MwSt.		
Graphitgrau	M.-Nr. 11106380	**1.759,–**
Brillantweiß	M.-Nr. 11106360	**1.759,–**
Obsidianschwarz	M.-Nr. 11106370	**1.759,–**
Edelstahl CleanSteel	M.-Nr. 11106390	**1.759,–**

Installation im Hochschrank/ Unterschrank

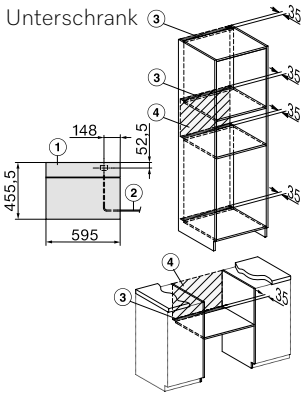

1) Ansicht von vorne
2) Netzanschlussleitung, L=2.000mm
3) Lüftungsausschnitt min. 180cm²

Einbau im Hochschrank

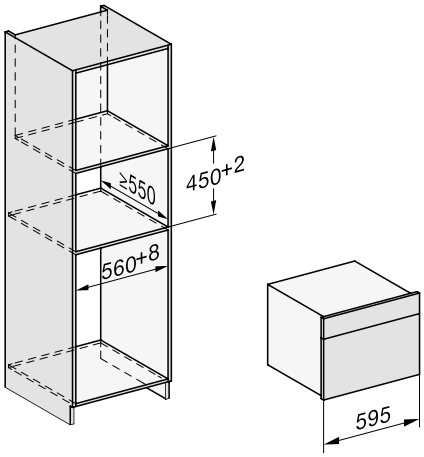

Einbau im Hochschrank mit 60er Kochgerät

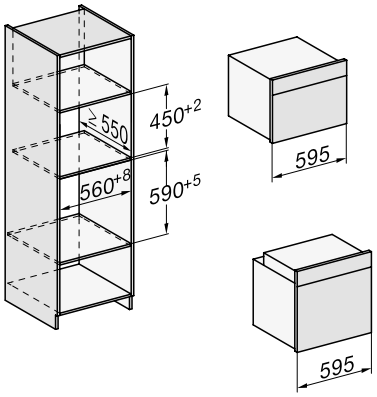

Stand: Oktober 2023

Einbau-Dampfgarer

Produktübersicht DG 7440

Nischenhöhe
45er





DirectSensor | 40l | MultiLingua | Sous-vide | Automatik-programme | DualSteam | Edelstahl Garraum

Typ-/verkaufsbezeichnung	DG 7440	
Bauform und Design		
Einbau-Dampfgarer	◆	
Genussvorteile		
Menügaren ohne Geschmacksübertragung	◆	
Automatikprogramme mit individueller Anpassung des Garergebnisses	◆	
Warmhalten	◆	
Betriebsarten		
Dampfgaren/Sous-vide	◆/◆	
Automatikprogramme	über 100	
Auftauen/Erhitzen	◆/◆	
Bedienkomfort		
Vernetzung mit Miele@Home	◆	
Display	DirectSensor	
Annäherungssensor MotionReact	–	
SoftOpen/SoftClose	◆/◆	
MultiLingua	◆	
Dampfgaren auf bis zu 3 Ebenen gleichzeitig	◆	
Automatisches Menügaren mit Dampf	◆	
Dampfreduktion vor Garzeitende	◆	
Tageszeitanzeige/Anzeige Datum/Kurzzeitwecker	◆/◆/◆	
Programmierung Garzeitanfang/-ende/-dauer	◆/◆/◆	
Ist-/Soll-/Vorschlagstemperatur	◆/◆/◆	
Eigene Programme/ Individuelle Einstellungen	20/◆	
Pflegekomfort		
Edelstahl-Front mit CleanSteel-Oberfläche	◆	
Externer Dampferzeuger	◆	
Edelstahl-Garraum mit Leinenstruktur	◆	
Bodenheizkörper zur Kondensatreduktion	◆	
Automatisches Entkalken	◆	
CleanGlass-Tür	◆	
Dampftechnologie und Wasserversorung		
DualSteam	◆	
Frischwassertank Volumen in l	1,5	
Entnehmbarer Frischwassertank mit Push2release Mechanismus	◆	
Sicherheit		
Gerätekühlsystem mit kühler Front	◆	
Sicherheitsausschaltung/Inbetriebnahmesperre	◆/◆	
Technische Daten		
L-Garraum	◆	
Garraumvolumen in l	40	
Anzahl der Einschubebenen	4	
Garraumbeleuchtung	2 LED-Spots	
Temperaturregelung Dampfgarbetrieb in °C	40 – 100	
Nischenmaße in mm (B x H x T)	560 – 568 x 450 – 452 x 550	
Gesamtanschlusswert in kW/Spannung in V/Absicherung in A	3,3/230/16	
Mitgeliefertes Zubehör		
Edelstahl-Garbehälter gelocht/ungelocht	2/1	
Stellrost/Auffangschale	1/1	
Kochbuch	◆	
Unverbindliche Servicepreis-Empfehlung in EUR inkl. MwSt.		
Graphitgrau	M.-Nr. 11106440	**2.299,–**
Brillantweiß	M.-Nr. 11106400	**2.299,–**
Obsidianschwarz	M.-Nr. 11106420	**2.299,–**
Edelstahl CleanSteel	M.-Nr. 11106430	**2.299,–**

Installation im Hochschrank/ Unterschrank

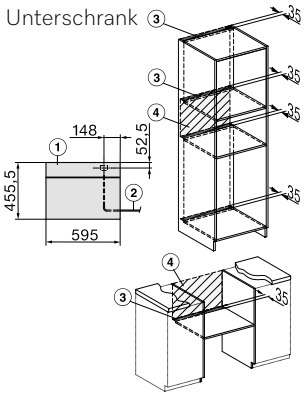

1) Ansicht von vorne
2) Netzanschlussleitung, L=2.000mm
3) Lüftungsausschnitt min. 180cm²

Einbau im Hochschrank

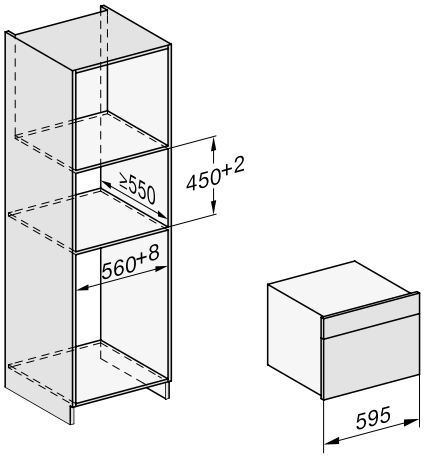

Einbau im Hochschrank mit 60er Kochgerät

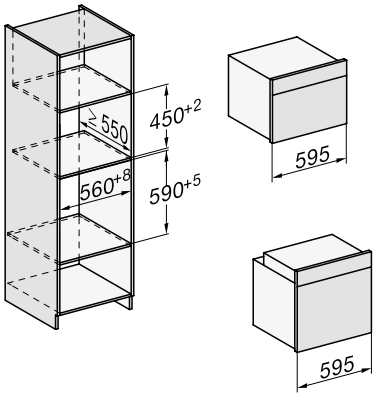

Einbau-Dampfgarer mit Mikrowelle

Produktübersicht DGM 7440

Nischenhöhe
45er





DirectSensor | 40l | MultiLingua | Sous-vide | 1000 W | DualSteam | Automatik-programme | Schnellgaren

Typ-/Verkaufsbezeichnung	DGM 7440
Bauform und Design	
Dampfgarer mit Mikrowelle	◆
Genussvorteile	
Schnellgaren	◆
Menügaren ohne Geschmacksübertragung	◆
Automatikprogramme mit individueller Anpassung des Garergebnisses	◆
Warmhalten	◆
Betriebsarten	
Dampfgaren/Sous-vide	◆/◆
Schnellgaren (Dampfgaren mit Mikrowelle)/Mikrowelle	◆/◆
Auftauen/Erhitzen/Automatikprogramme	◆/◆/über 150
Bedienkomfort	
Vernetzung mit Miele@Home	◆
Display	DirectSensor
Annäherungssensor MotionReact	–
SoftOpen/SoftClose	◆/–
MultiLingua	◆
Dampfgaren auf bis zu 3 Ebenen gleichzeitig	◆
Automatisches Menügaren mit Dampf	◆
Dampfreduktion vor Garzeitende	◆
Tageszeitanzeige/Anzeige Datum/Kurzzeitwecker	◆/◆/◆
Programmierung Garzeitanfang/-ende/-dauer	◆/◆/◆
Ist-/Soll-/Vorschlagstemperatur	◆/◆/◆
Eigene Programme/Individuelle Einstellungen	20/◆
Pflegekomfort	
Edelstahl-Front mit CleanSteel-Oberfläche	◆
Edelstahl-Garraum mit Leinenstruktur	◆
Externer Dampferzeuger	◆
Bodenheizkörper zur Kondensatreduktion	◆
Automatisches Entkalken	◆
CleanGlass-Tür	◆
Dampftechnologie und Wasserversorung	
DualSteam	◆
DirectWater/Frischwassertank Volumen in l	–/1,5
Entnehmbarer Frischwassertank mit Push2release Mechanismus	◆
Sicherheit	
Gerätekühlsystem mit kühler Front	◆
Sicherheitsausschaltung/Inbetriebnahmesperre	◆/◆
Technische Daten	
L-Garraum/Garraumvolumen in l	◆/40
Garraumbeleuchtung	2 LED-Spots
Temperaturregelung Dampfgarbetrieb in °C	40 – 100
Elektronisch gesteuerte Mikrowellenleistung	◆
Mikrowellenleistungsstufen in W	80/150/300/450/600/850/1000
Nischenmaße in mm (B x H x T)	560 – 568 x 450 – 452 x 550
Gesamtanschlusswert in kW/Spannung in V /Absicherung in A	3,3/230/16
Mitgeliefertes Zubehör	
Herausnehmbare Aufnahmegitter	1 Paar
Gelochte Edelstahl-Garbehälter	2
Ungelochte Edelstahl-Garbehälter	1
Stellrost/Glasschale	1/1
Kochbuch	◆
Unverbindliche Servicepreis-Empfehlung in EUR inkl. MwSt.	
Graphitgrau	M.-Nr. 11106510 **2.699,–**
Brillantweiß	M.-Nr. 11107760 **2.699,–**
Obsidianschwarz	M.-Nr. 11106530 **2.699,–**
Edelstahl/CleanSteel	M.-Nr. 11106520 **2.699,–**

Installation im Hochschrank/ Unterschrank

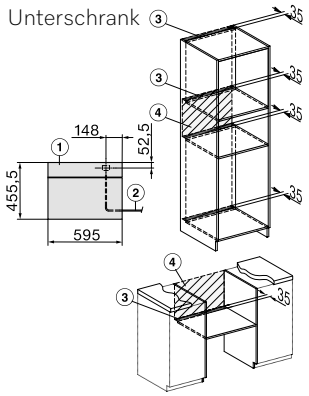

1) Ansicht von vorne
2) Netzanschlussleitung, L=2.000mm
3) Lüftungsausschnitt min. 180cm²

Einbau im Hochschrank

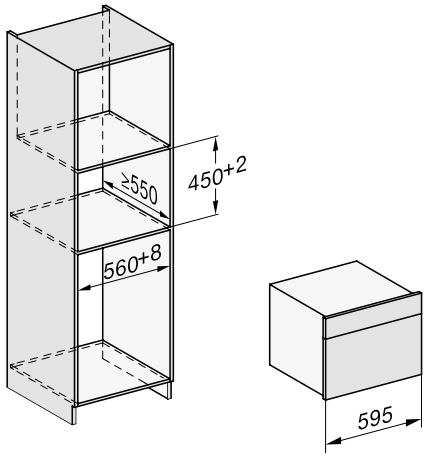

Einbau im Hochschrank mit 60er Kochgerät

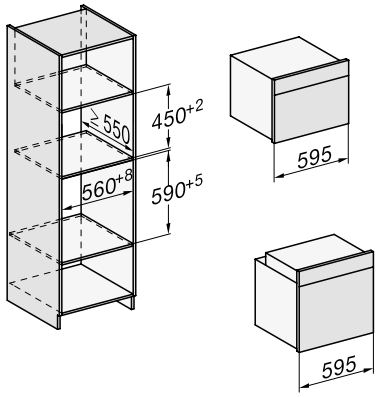

Stand: Oktober 2023

Einbau-Dampfgarer mit Mikrowelle

Produktübersicht DGM 7640

Nischenhöhe
45er







Typ-/Verkaufsbezeichnung	DGM 7640
Bauform und Design	
Dampfgarer mit Mikrowelle	◆
Genussvorteile	
Schnellgaren	◆
Menügaren ohne Geschmacksübertragung	◆
Automatikprogramme mit individueller Anpassung des Garergebnisses	◆
Warmhalten	◆
Betriebsarten	
Dampfgaren/Sous-vide	◆/◆
Schnellgaren (Dampfgaren mit Mikrowelle)/Mikrowelle	◆/◆
Auftauen/Erhitzen/Automatikprogramme	◆/◆/über 150
Bedienkomfort	
Vernetzung mit Miele@Home	◆
Display	M Touch S
Annäherungssensor MotionReact	◆
SoftOpen/SoftClose	◆/–
MultiLingua	◆
Dampfgaren auf bis zu 3 Ebenen gleichzeitig	◆
Automatisches Menügaren mit Dampf	◆
Dampfreduktion vor Garzeitende	◆
Tageszeitanzeige/Anzeige Datum/Kurzzeitwecker	◆/◆/◆
Programmierung Garzeitanfang/-ende/-dauer	◆/◆/◆
Ist-/Soll-/Vorschlagstemperatur	◆/◆/◆
Eigene Programme/Individuelle Einstellungen	20/◆
Pflegekomfort	
Edelstahl-Front mit CleanSteel-Oberfläche	◆
Edelstahl-Garraum mit Leinenstruktur	◆
Externer Dampferzeuger	◆
Bodenheizkörper zur Kondensatreduktion	◆
Automatisches Entkalken	◆
CleanGlass-Tür	◆
Dampftechnologie und Wasserversorung	
DualSteam	◆
DirectWater/Frischwassertank Volumen in l	–/1,5
Entnehmbarer Frischwassertank mit Push2release Mechanismus	◆
Sicherheit	
Gerätekühlsystem mit kühler Front	◆
Sicherheitsausschaltung/Inbetriebnahmesperre	◆/◆
Technische Daten	
L-Garraum/Garraumvolumen in l	◆/40
Garraumbeleuchtung	2 LED-Spots
Temperaturregelung Dampfgarbetrieb in °C	40 – 100
Elektronisch gesteuerte Mikrowellenleistung	◆
Mikrowellenleistungsstufen in W	80/150/300/450/600/850/1000
Nischenmaße in mm (B x H x T)	560 – 568 x 450 – 452 x 550
Gesamtanschlusswert in kW/Spannung in V /Absicherung in A	3,3/230/16
Mitgeliefertes Zubehör	
Herausnehmbare Aufnahmegitter	1 Paar
Gelochte Edelstahl-Garbehälter	2
Ungelochte Edelstahl-Garbehälter	2
Stellrost/Glasschale	1/1
Kochbuch	◆
Unverbindliche Servicepreis-Empfehlung in EUR inkl. MwSt.	
Graphitgrau	M.-Nr. 11106610 **3.689,–**
Brillantweiß	M.-Nr. 11106590 **3.689,–**
Obsidianschwarz	M.-Nr. 11106600 **3.689,–**
Edelstahl/CleanSteel	M.-Nr. 11106620 **3.689,–**

Installation im Hochschrank/ Unterschrank

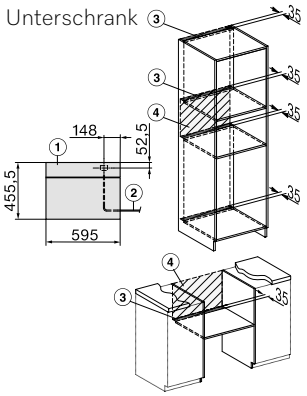

1) Ansicht von vorne
2) Netzanschlussleitung, L=2.000mm
3) Lüftungsausschnitt min. 180cm²

Einbau im Hochschrank

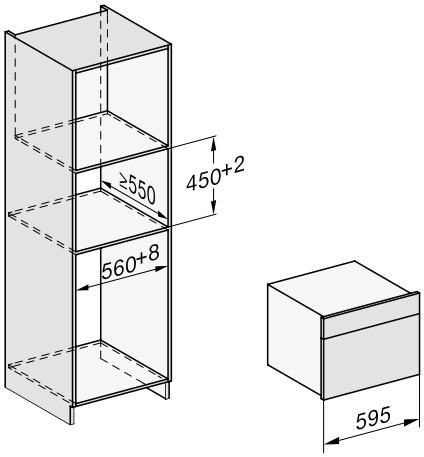

Einbau im Hochschrank mit 60er Kochgerät

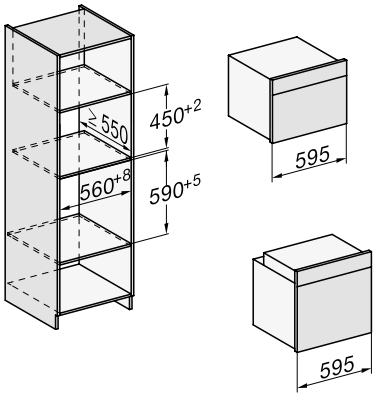

Einbau-Dampfgarer mit Mikrowelle

Produktübersicht DGM 7840

Nischenhöhe
45er







Typ-/Verkaufsbezeichnung	DGM 7840
Bauform und Design	
Dampfgarer mit Mikrowelle	◆
Genussvorteile	
Schnellgaren	◆
Menügaren ohne Geschmacksübertragung	◆
Automatikprogramme mit individueller Anpassung des Garergebnisses	◆
Warmhalten	◆
Betriebsarten	
Dampfgaren/Sous-vide	◆/◆
Schnellgaren (Dampfgarern mit Mikrowelle)/Mikrowelle	◆/◆
Auftauen/Erhitzen/Automatikprogramme	◆/◆/über 150
Bedienkomfort	
Vernetzung mit Miele@Home	◆
Display	M Touch
Annäherungssensor MotionReact	◆
SoftOpen/SoftClose	◆/–
MultiLingua	◆
Dampfgaren auf bis zu 3 Ebenen gleichzeitig	◆
Automatisches Menügaren mit Dampf	◆
Dampfreduktion vor Garzeitende	◆
'Tageszeitanzeige/Anzeige Datum/Kurzzeitwecker	◆/◆/◆
Programmierung Garzeitanfang/-ende/-dauer	◆/◆/◆
Ist-/Soll-/Vorschlagstemperatur	◆/◆/◆
Eigene Programme/Individuelle Einstellungen	20/◆
Pflegekomfort	
Edelstahl-Front mit CleanSteel-Oberfläche	◆
Edelstahl-Garraum mit Leinenstruktur	◆
Externer Dampferzeuger	◆
Bodenheizkörper zur Kondensatreduktion	◆
Automatisches Entkalken	◆
CleanGlass-Tür	◆
Dampftechnologie und Wasserversorung	
DualSteam	◆
DirectWater/Frischwassertank Volumen in l	–/1,5
Entnehmbarer Frischwassertank mit Push2release Mechanismus	◆
Sicherheit	
Gerätekühlsystem mit kühler Front	◆
Sicherheitsausschaltung/Inbetriebnahmesperre	◆/◆
Technische Daten	
L-Garraum/Garraumvolumen in l	◆/40
Garraumbeleuchtung	2 LED-Spots
Temperaturregelung Dampfgarbetrieb in °C	40 – 100
Elektronisch gesteuerte Mikrowellenleistung	◆
Mikrowellenleistungsstufen in W	80/150/300/450/600/850/1000
Nischenmaße in mm (B x H x T)	560 – 568 x 450 – 452 x 550
Gesamtanschlusswert in kW/Spannung in V /Absicherung in A	3,3/230/16
Mitgeliefertes Zubehör	
Herausnehmbare Aufnahmegitter	1 Paar
Gelochte Edelstahl-Garbehälter	2
Ungelochte Edelstahl-Garbehälter	2
Stellrost/Glasschale	1/1
Kochbuch	◆
Unverbindliche Servicepreis-Empfehlung in EUR inkl. MwSt.	
Graphitgrau	M.-Nr. 11106650 **4.469,–**
Brillantweiß	M.-Nr. 11106630 **4.469,–**
Obsidianschwarz	M.-Nr. 11106640 **4.469,–**
Edelstahl/CleanSteel	M.-Nr. 11106660 **4.469,–**

Installation im Hochschrank/ Unterschrank

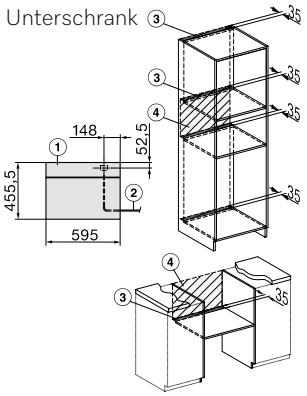

1) Ansicht von vorne
2) Netzanschlussleitung, L=2.000mm
3) Lüftungsausschnitt min. 180cm²

Einbau im Hochschrank

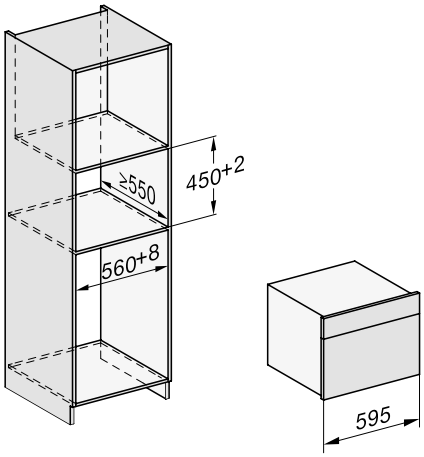

Einbau im Hochschrank mit 60er Kochgerät

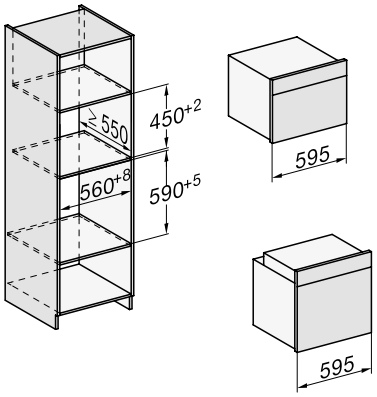

Stand: Oktober 2023

Einbau-Dampfgarer mit Mikrowelle

Produktübersicht DGM 7845 mit Frischwasseranschluss

Nischenhöhe
45er







Typ-/Verkaufsbezeichnung	DGM 7845
Bauform und Design	
Dampfgarer mit Mikrowelle	◆
Genussvorteile	
Schnellgaren	◆
Menügaren ohne Geschmacksübertragung	◆
Automatikprogramme mit individueller Anpassung des Garergebnisses	◆
Warmhalten	◆
Betriebsarten	
Dampfgaren/Sous-vide	◆/◆
Schnellgaren (Dampfgaren mit Mikrowelle)/Mikrowelle	◆/◆
Auftauen/Erhitzen/Automatikprogramme	◆/◆/über 150
Bedienkomfort	
Vernetzung mit Miele@Home	◆
Display	M Touch
Annäherungssensor MotionReact	◆
SoftOpen/SoftClose	◆/–
MultiLingua	◆
Dampfgaren auf bis zu 3 Ebenen gleichzeitig	◆
Automatisches Menügaren mit Dampf	◆
Dampfreduktion vor Garzeitende	◆
'Tageszeitanzeige/Anzeige Datum/Kurzzeitwecker	◆/◆/◆
Programmierung Garzeitanfang/-ende/-dauer	◆/◆/◆
Ist-/Soll-/Vorschlagstemperatur	◆/◆/◆
Eigene Programme/Individuelle Einstellungen	20/◆
Pflegekomfort	
Edelstahl-Front mit CleanSteel-Oberfläche	◆
Edelstahl-Garraum mit Leinenstruktur	◆
Externer Dampferzeuger	◆
Bodenheizkörper zur Kondensatreduktion	◆
Automatisches Entkalken	◆
CleanGlass-Tür	◆
Dampftechnologie und Wasserversorung	
DualSteam	◆
DirectWater/Frischwassertank	◆/–
Entnehmbarer Frischwassertank mit Push2release Mechanismus	◆
Sicherheit	
Gerätekühlsystem mit kühler Front	◆
Sicherheitsausschaltung/Inbetriebnahmesperre	◆/◆
Technische Daten	
L-Garraum/Garraumvolumen in l	◆/40
Garraumbeleuchtung	2 LED-Spots
Temperaturregelung Dampfgarbetrieb in °C	40 – 100
Elektronisch gesteuerte Mikrowellenleistung	◆
Mikrowellenleistungsstufen in W	80/150/300/450/600/850/1000
Nischenmaße in mm (B x H x T)	560 – 568 x 450 – 452 x 550
Gesamtanschlusswert in kW/Spannung in V /Absicherung in A	3,3/230/16
Mitgeliefertes Zubehör	
Herausnehmbare Aufnahmegitter	1 Paar
Gelochte Edelstahl-Garbehälter	2
Ungelochte Edelstahl-Garbehälter	2
Stellrost/Glasschale	1/1
Kochbuch	◆
Unverbindliche Servicepreis-Empfehlung in EUR inkl. MwSt.	
Graphitgrau	M.-Nr. 11106690 **4.669,–**
Brillantweiß	M.-Nr. 11106670 **4.669,–**
Obsidianschwarz	M.-Nr. 11106680 **4.669,–**
Edelstahl/CleanSteel	M.-Nr. 11106700 **4.669,–**

Installation im Hochschrank/ Unterschrank

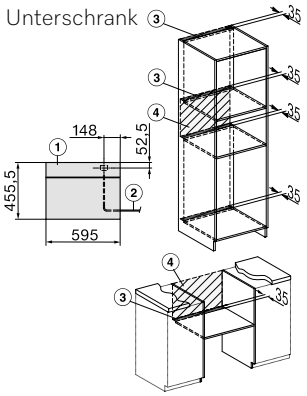

1) Ansicht von vorne
2) Netzanschlussleitung, L=2.000mm
3) Lüftungsausschnitt min. 180cm²

Einbau im Hochschrank

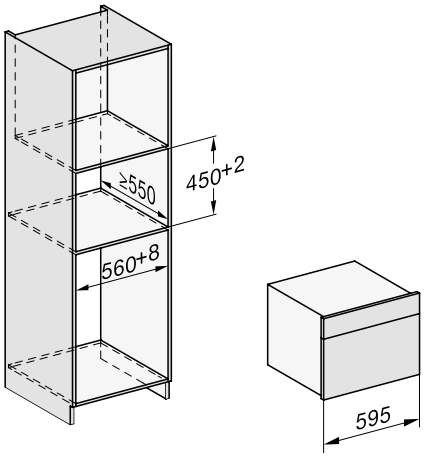

Einbau im Hochschrank mit 60er Kochgerät

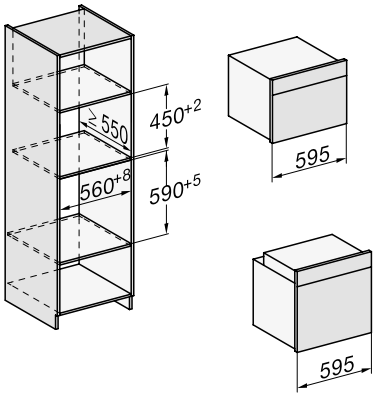

Dampfbacköfen DGC 7000 mit Edelstahl-Garraum

Produktübersicht DGC 7440 HC Pro

Nischenhöhe
45er







Typ-/Verkaufsbezeichnung	DGC 7440 HC Pro	
Bauform und Design		
Kompakt-Dampfbackofen	◆	
Grifflos	–	
Genussvorteile		
Klimasensor/Menügaren ohne Geschmacksübertragung	◆/◆	
Tellergerichte zubereiten mit "Mix & Match"/Crisp function	◆/◆	
Kabelloses Speisenthermometer/Speisenthermometer	–/–	
Automatikprogramme mit individueller Anpassung des Garergebnisses	◆	
Betriebsarten		
Dampfgaren/Sous-vide/Combigaren	◆/◆/◆	
Heißluft plus/Eco Heißluft/Automatikprogramme	◆/◆/über 200	
Ober-/Unterhitze/Oberhitze/Unterhitze	◆/◆/◆	
Grill/Grill klein/Umluftgrill/Intensivbacken	◆/◆/◆/◆	
Bedienkomfort		
Vernetzung mit Miele@Home	◆	
Display	DirectSensor	
Annäherungssensor MotionReact	–	
SoftOpen/SoftClose	◆/◆	
MultiLingua	◆	
Touch2Open/Motorisch öffnende und schließende Liftblende	–/◆	
Automatisches Menügaren mit Dampf	◆	
Tageszeitanzeige/Anzeige Datum/Kurzzeitwecker	◆/◆/◆	
Programmierung Garzeitanfang/-ende/-dauer	◆/◆/◆	
Ist-/Soll-/Vorschlagstemperatur	◆/◆/◆	
Eigene Programme/Individuelle Einstellungen	20/◆	
Effiziens und Nachhaltigkeit		
Energieeffizienzklasse (A+++-D)	A+	
Pflegekomfort		
HydroClean	◆	
Edelstahl-Front mit CleanSteel-Oberfläche	◆	
Edelstahl-Garraum mit Leinenstruktur	◆	
Externer Dampferzeuger	◆	
Pflegeprogramme Einweichen/Spülen/Trocknen	◆/◆/◆	
CleanGlass-Tür	◆	
Dampftechnologie und Wasserversorung		
DualSteam/Frischwassertank Volumen in l	◆/1,4	
Entnehmbarer Frischwassertank hinter Liftblende	◆	
Entnehmbarer Kondensatbehälter hinter Liftblende	◆	
DirectWater Plus	–	
Sicherheit		
Gerätekühlsystem mit kühler Front	◆	
Sicherheitsausschaltung/Inbetriebnahmesperre	◆/◆	
Technische Daten		
XXL-Garraum/XL-Garraum/Garraumvolumen in l	–/◆/47	
Garraumbeleuchtung	BrilliantLight	
Temperaturregelung Backofenbetrieb in °C	30 – 230	
Temperaturregelung Dampfgarbetrieb in °C	40 – 100	
Nischenmaße in mm (B x H x T)	560 – 568 x 450 – 452 x 550	
Gesamtanschlusswert in kW/Spannung in V /Absicherung in A	3,45/230/16	
Mitgeliefertes Zubehör		
FlexiClip-Vollauszug mit PerefctClean	–	
Universalblech-/Back- und Bratrost jeweils mit PerfectClean	1/1	
Herausnehmbare Aufnahmegitter	1 Paar	
Edelstahl-Garbehälter gelocht/ungelocht	1/1	
Kochbuch/HydroClean Reiniger/Entkalkungstabletten	◆/1/2	
Unverbindliche Servicepreis-Empfehlung in EUR inkl. MwSt.		
Graphitgrau	M.-Nr. 12099910	**3.199,–**
Brillantweiß	M.-Nr. 12099900	**3.199,–**
Obsidianschwarz	M.-Nr. 12099670	**3.199,–**
Edelstahl CleanSteel	M.-Nr. 12099680	**3.199,–**

Installation im Hochschrank/ Unterschrank

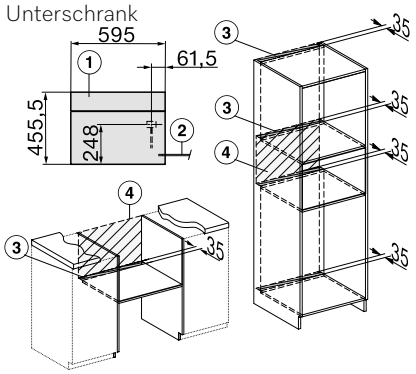

1) Ansicht von vorne,
2) Netzanschlussleitung, L=2.000 mm,
3) Lüftungsauschnitt min. 180 cm²,
4) kein Anschluss in diesem Bereich

Einbau im Hochschrank

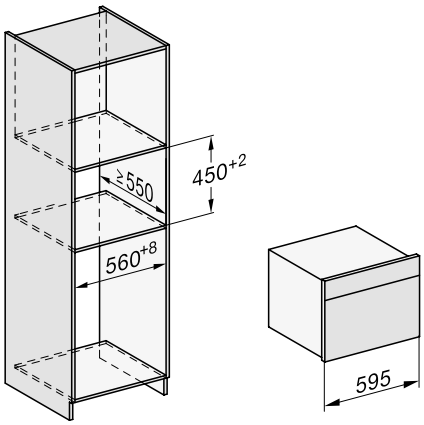

Einbau im Hochschrank mit 60er Kochgerät

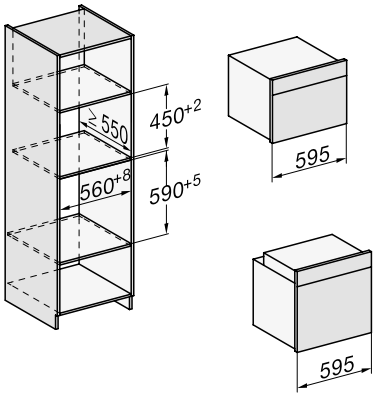

Stand: Oktober 2023

Dampfbackofen DGC 7000 mit Edelstahl-Garraum

Produktübersicht DGC 7445 HC Pro mit Frischwasseranschluss und Abwasseranschluss

Nischenhöhe
45er





DirectSensor | 47 l | MultiLingua | Sous-vide | Automatik-programme | DualSteam | Mix & Match | Liftblende | HydroClean | A+++ | DirectWater Plus

Typ-/Verkaufsbezeichnung	DGC 7445 HC Pro	
Bauform und Design		
Kompakt-Dampfbackofen	◆	
Grifflos	–	
Genussvorteile		
Klimasensor/Menügaren ohne Geschmacksübertragung	◆/◆	
Tellergerichte zubereiten mit "Mix & Match"/Crisp function	◆/◆	
Kabelloses Speisenthermometer/Speisenthermometer	–/–	
Automatikprogramme mit individueller Anpassung des Garergebnisses	◆	
Betriebsarten		
Dampfgaren/Sous-vide/Combigaren	◆/◆/◆	
Heißluft plus/Eco Heißluft/Automatikprogramme	◆/◆/über 200	
Ober-/Unterhitze/Oberhitze/Unterhitze	◆/◆/◆	
Grill/Grill klein/Umluftgrill/Intensivbacken	◆/◆/◆/◆	
Bedienkomfort		
Vernetzung mit Miele@Home	◆	
Display	DirectSensor	
Annäherungssensor MotionReact	–	
SoftOpen/SoftClose	◆/◆	
MultiLingua	◆	
Touch2Open/Motorisch öffnende und schließende Liftblende	–/◆	
Automatisches Menügaren mit Dampf	◆	
Tageszeitanzeige/Anzeige Datum/Kurzzeitwecker	◆/◆/◆	
Programmierung Garzeitanfang/-ende/-dauer	◆/◆/◆	
Ist-/Soll-/Vorschlagstemperatur	◆/◆/◆	
Eigene Programme/Individuelle Einstellungen	20/◆	
Effiziens und Nachhaltigkeit		
Energieeffizienzklasse (A+++-D)	A+	
Pflegekomfort		
HydroClean	◆	
Edelstahl-Front mit CleanSteel-Oberfläche	◆	
Edelstahl-Garraum mit Leinenstruktur	◆	
Externer Dampferzeuger	◆	
Pflegeprogramme Einweichen/Spülen/Trocknen	◆/◆/◆	
CleanGlass-Tür	◆	
Dampftechnologie und Wasserversorung		
DualSteam/Frischwassertank Volumen in l	◆/1,4	
Entnehmbarer Frischwassertank hinter Liftblende	◆	
Entnehmbarer Kondensatbehälter hinter Liftblende	–	
DirectWater Plus	◆	
Sicherheit		
Gerätekühlsystem mit kühler Front	◆	
Sicherheitsausschaltung/Inbetriebnahmesperre	◆/◆	
Technische Daten		
XXL-Garraum/XL-Garraum/Garraumvolumen in l	–/◆/47	
Garraumbeleuchtung	BrilliantLight	
Temperaturregelung Backofenbetrieb in °C	30 – 230	
Temperaturregelung Dampfgarbetrieb in °C	40 – 100	
Nischenmaße in mm (B x H x T)	560 – 568 x 450 – 452 x 550	
Gesamtanschlusswert in kW/Spannung in V /Absicherung in A	3,45/230/16	
Mitgeliefertes Zubehör		
FlexiClip-Vollauszug mit PerefctClean	–	
Universalblech-/Back- und Bratrost jeweils mit PerfectClean	1/1	
Herausnehmbare Aufnahmegitter	1 Paar	
Edelstahl-Garbehälter gelocht/ungelocht	1/1	
Kochbuch/HydroClean Reiniger/Entkalkungstabletten	◆/1/2	
Unverbindliche Servicepreis-Empfehlung in EUR inkl. MwSt.		
Graphitgrau	M.-Nr. 12100000	**3.399,–**
Brillantweiß	M.-Nr. 12099960	**3.399,–**
Obsidianschwarz	M.-Nr. 12099980	**3.399,–**
Edelstahl CleanSteel	M.-Nr. 12100090	**3.399,–**

Installation im Hochschrank/ Unterschrank

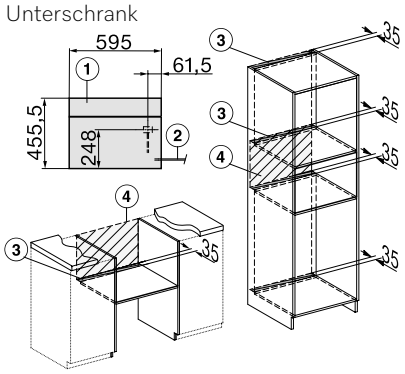

1) Ansicht von vorne,
2) Netzanschlussleitung, L=2.000 mm,
3) Lüftungsauschnitt min. 180 cm²,
4) kein Anschluss in diesem Bereich

Einbau im Hochschrank

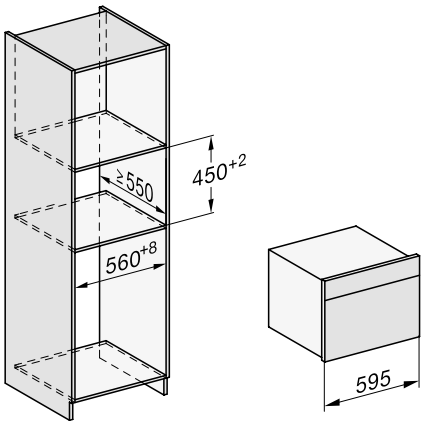

Einbau im Hochschrank mit 60er Kochgerät

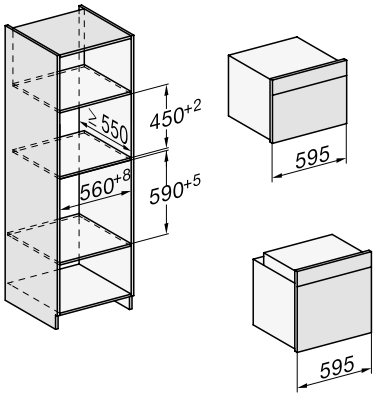

Dampfbackofen DGC 7000 mit Edelstahl-Garraum

Produktübersicht DGC 7640 HC Pro

Nischenhöhe
45er







Typ-/Verkaufsbezeichnung	DGC 7640 HC Pro	
Bauform und Design		
Kompakt-Dampfbackofen	◆	
Grifflos	–	
Genussvorteile		
Klimasensor/Menügaren ohne Geschmacksübertragung	◆/◆	
Tellergerichte zubereiten mit "Mix & Match"/Crisp function	◆/◆	
Kabelloses Speisenthermometer/Speisenthermometer	–/◆	
Automatikprogramme mit individueller Anpassung des Garergebnisses	◆	
Betriebsarten		
Dampfgaren/Sous-vide/Combigaren	◆/◆/◆	
Heißluft plus/Eco Heißluft/Automatikprogramme	◆/◆/über 200	
Ober-/Unterhitze/Oberhitze/Unterhitze	◆/◆/◆	
Grill/Grill klein/Umluftgrill/Intensivbacken	◆/◆/◆/◆	
Bedienkomfort		
Vernetzung mit Miele@Home	◆	
Display	M Touch S	
Annäherungssensor MotionReact	◆	
SoftOpen/SoftClose	◆/◆	
MultiLingua	◆	
Touch2Open/Motorisch öffnende und schließende Liftblende	–/◆	
Automatisches Menügaren mit Dampf	◆	
Tageszeitanzeige/Anzeige Datum/Kurzzeitwecker	◆/◆/◆	
Programmierung Garzeitanfang/-ende/-dauer	◆/◆/◆	
Ist-/Soll-/Vorschlagstemperatur	◆/◆/◆	
Eigene Programme/Individuelle Einstellungen	20/◆	
Effiziens und Nachhaltigkeit		
Energieeffizienzklasse (A+++-D)	A+	
Pflegekomfort		
HydroClean	◆	
Edelstahl-Front mit CleanSteel-Oberfläche	◆	
Edelstahl-Garraum mit Leinenstruktur	◆	
Externer Dampferzeuger	◆	
Pflegeprogramme Einweichen/Spülen/Trocknen	◆/◆/◆	
CleanGlass-Tür	◆	
Dampftechnologie und Wasserversorung		
DualSteam/Frischwassertank Volumen in l	◆/1,4	
Entnehmbarer Frischwassertank hinter Liftblende	◆	
Entnehmbarer Kondensatbehälter hinter Liftblende	◆	
DirectWater Plus	–	
Sicherheit		
Gerätekühlsystem mit kühler Front	◆	
Sicherheitsausschaltung/Inbetriebnahmesperre	◆/◆	
Technische Daten		
XXL-Garraum/XL-Garraum/Garraumvolumen in l	–/◆/47	
Garraumbeleuchtung	BrilliantLight	
Temperaturregelung Backofenbetrieb in °C	30 – 230	
Temperaturregelung Dampfgarbetrieb in °C	40 – 100	
Nischenmaße in mm (B x H x T)	560 – 568 x 450 – 452 x 550	
Gesamtanschlusswert in kW/Spannung in V /Absicherung in A	3,45/230/16	
Mitgeliefertes Zubehör		
FlexiClip-Vollauszug mit PerefctClean	1 Paar HFC 71	
Universalblech-/Back- und Bratrost jeweils mit PerfectClean	1/1	
Herausnehmbare Aufnahmegitter	1 Paar	
Edelstahl-Garbehälter gelocht/ungelocht	1/1	
Kochbuch/HydroClean Reiniger/Entkalkungstabletten	◆/1/2	
Unverbindliche Servicepreis-Empfehlung in EUR inkl. MwSt.		
Graphitgrau	M.-Nr. 12100380	**3.979,–**
Brillantweiß	M.-Nr. 12100370	**3.979,–**
Obsidianschwarz	M.-Nr. 12099720	**3.979,–**
Edelstahl CleanSteel	M.-Nr. 12100400	**3.979,–**

Installation im Hochschrank/ Unterschrank

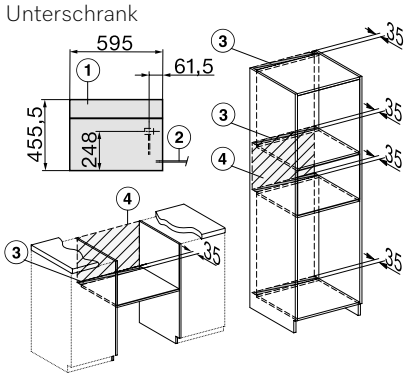

1) Ansicht von vorne,
2) Netzanschlussleitung, L=2.000 mm,
3) Lüftungsauschnitt min. 180 cm²,
4) kein Anschluss in diesem Bereich

Einbau im Hochschrank

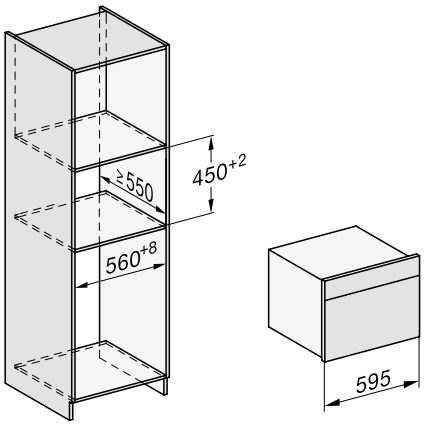

Einbau im Hochschrank mit 60er Kochgerät

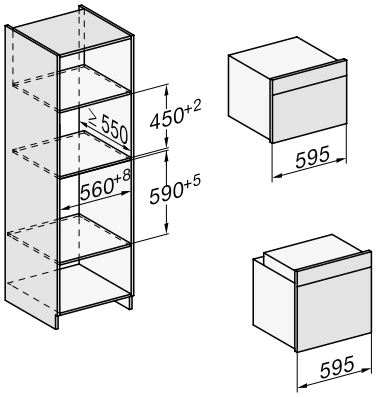

Stand: Oktober 2023

Dampfbackofen DGC 7000 mit Edelstahl-Garraum

Produktübersicht DGC 7645 HC Pro mit Frischwasseranschluss und Abwasseranschluss

Nischenhöhe
45er







Typ-/Verkaufsbezeichnung	DGC 7645 HC Pro
Bauform und Design	
Kompakt-Dampfbackofen	◆
Grifflos	–
Genussvorteile	
Klimasensor/Menügaren ohne Geschmacksübertragung	◆/◆
Tellergerichte zubereiten mit "Mix & Match"/Crisp function	◆/◆
Kabelloses Speisenthermometer/Speisenthermometer	–/◆
Automatikprogramme mit individueller Anpassung des Garergebnisses	◆
Betriebsarten	
Dampfgaren/Sous-vide/Combigaren	◆/◆/◆
Heißluft plus/Eco Heißluft/Automatikprogramme	◆/◆/über 200
Ober-/Unterhitze/Oberhitze/Unterhitze	◆/◆/◆
Grill/Grill klein/Umluftgrill/Intensivbacken	◆/◆/◆/◆
Bedienkomfort	
Vernetzung mit Miele@Home	◆
Display	M Touch S
Annäherungssensor MotionReact	◆
SoftOpen/SoftClose	◆/◆
MultiLingua	◆
Touch2Open/Motorisch öffnende und schließende Liftblende	–/◆
Automatisches Menügaren mit Dampf	◆
Tageszeitanzeige/Anzeige Datum/Kurzzeitwecker	◆/◆/◆
Programmierung Garzeitanfang/-ende/-dauer	◆/◆/◆
Ist-/Soll-/Vorschlagstemperatur	◆/◆/◆
Eigene Programme/Individuelle Einstellungen	20/◆
Effiziens und Nachhaltigkeit	
Energieeffizienzklasse (A+++-D)	A+
Pflegekomfort	
HydroClean	◆
Edelstahl-Front mit CleanSteel-Oberfläche	◆
Edelstahl-Garraum mit Leinenstruktur	◆
Externer Dampferzeuger	◆
Pflegeprogramme Einweichen/Spülen/Trocknen	◆/◆/◆
CleanGlass-Tür	◆
Dampftechnologie und Wasserversorung	
DualSteam/Frischwassertank Volumen in l	◆/1,4
Entnehmbarer Frischwassertank hinter Liftblende	◆
Entnehmbarer Kondensatbehälter hinter Liftblende	◆
DirectWater Plus	–
Sicherheit	
Gerätekühlsystem mit kühler Front	◆
Sicherheitsausschaltung/Inbetriebnahmesperre	◆/◆
Technische Daten	
XXL-Garraum/XL-Garraum/Garraumvolumen in l	–/◆/47
Garraumbeleuchtung	BrilliantLight
Temperaturregelung Backofenbetrieb in °C	30 – 230
Temperaturregelung Dampfgarbetrieb in °C	40 – 100
Nischenmaße in mm (B x H x T)	560 – 568 x 450 – 452 x 550
Gesamtanschlusswert in kW/Spannung in V /Absicherung in A	3,45/230/16
Mitgeliefertes Zubehör	
FlexiClip-Vollauszug mit PerefctClean	1 Paar HFC 71
Universalblech-/Back- und Bratrost jeweils mit PerfectClean	1/1
Herausnehmbare Aufnahmegitter	1 Paar
Edelstahl-Garbehälter gelocht/ungelocht	1/1
Kochbuch/HydroClean Reiniger/Entkalkungstabletten	◆/1/2
Unverbindliche Servicepreis-Empfehlung in EUR inkl. MwSt.	
Graphitgrau	M.-Nr. 12100460 **4.179,–**
Brillantweiß	M.-Nr. 12100410 **4.179,–**
Obsidianschwarz	M.-Nr. 12100420 **4.179,–**
Edelstahl CleanSteel	M.-Nr. 12100490 **4.179,–**

Installation im Hochschrank/ Unterschrank

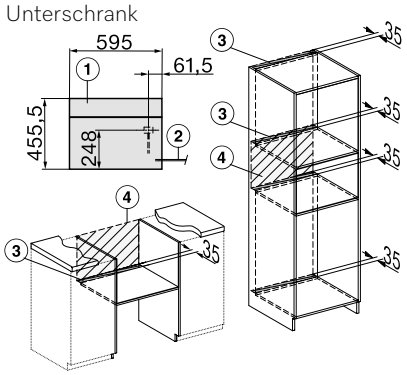

1) Ansicht von vorne,
2) Netzanschlussleitung, L=2.000 mm,
3) Lüftungsauschnitt min. 180 cm²,
4) kein Anschluss in diesem Bereich

Einbau im Hochschrank

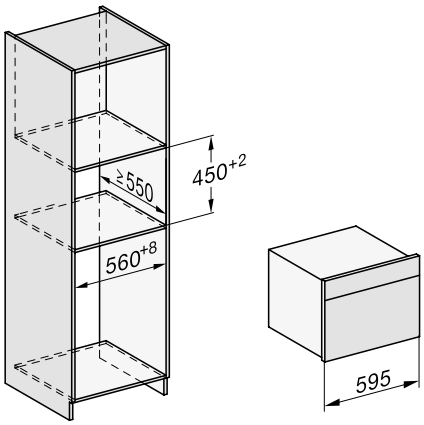

Einbau im Hochschrank mit 60er Kochgerät

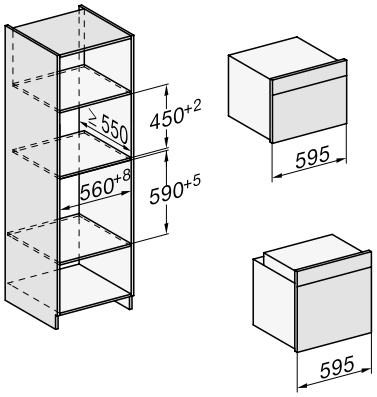

Dampfbackofen DGC 7000 mit Edelstahl-Garraum

Produktübersicht DGC 7840 HC Pro

Nischenhöhe
45er







Typ-/Verkaufsbezeichnung	DGC 7840 HC Pro
Bauform und Design	
Kompakt-Dampfbackofen	◆
Grifflos	–
Genussvorteile	
Klimasensor/Menügaren ohne Geschmacksübertragung	◆/◆
Tellergerichte zubereiten mit "Mix & Match"/Crisp function	◆/◆
Kabelloses Speisenthermometer/Speisenthermometer	◆/–
Automatikprogramme mit individueller Anpassung des Garergebnisses	◆
Betriebsarten	
Dampfgaren/Sous-vide/Combigaren	◆/◆/◆
Heißluft plus/Eco Heißluft/Automatikprogramme	◆/◆/über 200
Ober-/Unterhitze/Oberhitze/Unterhitze	◆/◆/◆
Grill/Grill klein/Umluftgrill/Intensivbacken	◆/◆/◆/◆
Bedienkomfort	
Vernetzung mit Miele@Home	◆
Display	M Touch
Annäherungssensor MotionReact	◆
SoftOpen/SoftClose	◆/◆
MultiLingua	◆
Touch2Open/Motorisch öffnende und schließende Liftblende	–/◆
Automatisches Menügaren mit Dampf	◆
Tageszeitanzeige/Anzeige Datum/Kurzzeitwecker	◆/◆/◆
Programmierung Garzeitanfang/-ende/-dauer	◆/◆/◆
Ist-/Soll-/Vorschlagstemperatur	◆/◆/◆
Eigene Programme/Individuelle Einstellungen	20/◆
Effiziens und Nachhaltigkeit	
Energieeffizienzklasse (A+++-D)	A+
Pflegekomfort	
HydroClean	◆
Edelstahl-Front mit CleanSteel-Oberfläche	◆
Edelstahl-Garraum mit Leinenstruktur	◆
Externer Dampferzeuger	◆
Pflegeprogramme Einweichen/Spülen/Trocknen	◆/◆/◆
CleanGlass-Tür	◆
Dampftechnologie und Wasserversorung	
DualSteam/Frischwassertank Volumen in l	◆/1,4
Entnehmbarer Frischwassertank hinter Liftblende	◆
Entnehmbarer Kondensatbehälter hinter Liftblende	◆
DirectWater Plus	–
Sicherheit	
Gerätekühlsystem mit kühler Front	◆
Sicherheitsausschaltung/Inbetriebnahmesperre	◆/◆
Technische Daten	
XXL-Garraum/XL-Garraum/Garraumvolumen in l	–/◆/47
Garraumbeleuchtung	BrilliantLight
Temperaturregelung Backofenbetrieb in °C	30 – 230
Temperaturregelung Dampfgarbetrieb in °C	40 – 100
Nischenmaße in mm (B x H x T)	560 – 568 x 450 – 452 x 550
Gesamtanschlusswert in kW/Spannung in V /Absicherung in A	3,45/230/16
Mitgeliefertes Zubehör	
FlexiClip-Vollauszug mit PerefctClean	1 Paar HFC 71
Universalblech-/Back- und Bratrost jeweils mit PerfectClean	1/1
Herausnehmbare Aufnahmegitter	1 Paar
Edelstahl-Garbehälter gelocht/ungelocht	2/1
Kochbuch/HydroClean Reiniger/Entkalkungstabletten	◆/1/2
Unverbindliche Servicepreis-Empfehlung in EUR inkl. MwSt.	
Graphitgrau	M.-Nr. 12100610 **4.549,–**
Brillantweiß	M.-Nr. 12100590 **4.549,–**
Obsidianschwarz	M.-Nr. 12100600 **4.549,–**
Edelstahl CleanSteel	M.-Nr. 12100620 **4.549,–**

Installation im Hochschrank/ Unterschrank

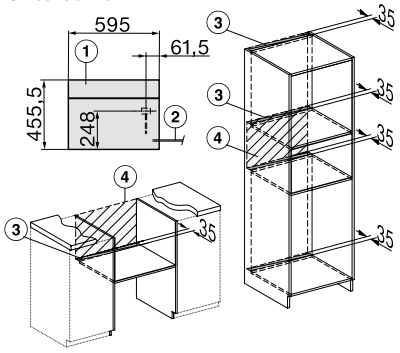

1) Ansicht von vorne,
2) Netzanschlussleitung, L=2.000 mm,
3) Lüftungsauschnitt min. 180 cm²,
4) kein Anschluss in diesem Bereich

Einbau im Hochschrank

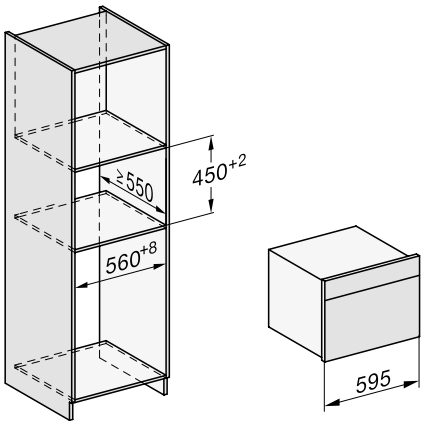

Einbau im Hochschrank mit 60er Kochgerät

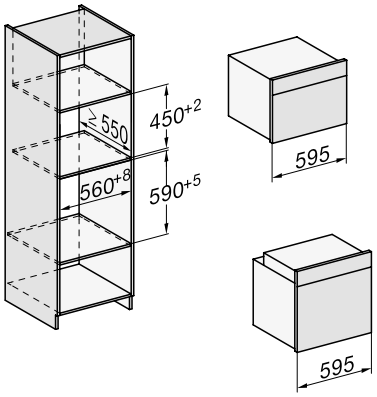

Stand: Oktober 2023

Dampfbacköfen DGC 7000 mit Edelstahl-Garraum

Produktübersicht DGC 7845 HC Pro mit Frischwasseranschluss und Abwasseranschluss

Nischenhöhe
45er







Typ-/Verkaufsbezeichnung	DGC 7845 HC Pro
Bauform und Design	
Kompakt-Dampfbackofen	◆
Grifflos	–
Genussvorteile	
Klimasensor/Menügaren ohne Geschmacksübertragung	◆/◆
Tellergerichte zubereiten mit "Mix & Match"/Crisp function	◆/◆
Kabelloses Speisenthermometer/Speisenthermometer	◆/–
Automatikprogramme mit individueller Anpassung des Garergebnisses	◆
Betriebsarten	
Dampfgaren/Sous-vide/Combigaren	◆/◆/◆
Heißluft plus/Eco Heißluft/Automatikprogramme	◆/◆/über 200
Ober-/Unterhitze/Oberhitze/Unterhitze	◆/◆/◆
Grill/Grill klein/Umluftgrill/Intensivbacken	◆/◆/◆/◆
Bedienkomfort	
Vernetzung mit Miele@Home	◆
Display	M Touch
Annäherungssensor MotionReact	◆
SoftOpen/SoftClose	◆/◆
MultiLingua	◆
Touch2Open/Motorisch öffnende und schließende Liftblende	–/◆
Automatisches Menügaren mit Dampf	◆
Tageszeitanzeige/Anzeige Datum/Kurzzeitwecker	◆/◆/◆
Programmierung Garzeitanfang/-ende/-dauer	◆/◆/◆
Ist-/Soll-/Vorschlagstemperatur	◆/◆/◆
Eigene Programme/Individuelle Einstellungen	20/◆
Effiziens und Nachhaltigkeit	
Energieeffizienzklasse (A+++-D)	A+
Pflegekomfort	
HydroClean	◆
Edelstahl-Front mit CleanSteel-Oberfläche	◆
Edelstahl-Garraum mit Leinenstruktur	◆
Externer Dampferzeuger	◆
Pflegeprogramme Einweichen/Spülen/Trocknen	◆/◆/◆
CleanGlass-Tür	◆
Dampftechnologie und Wasserversorung	
DualSteam/Frischwassertank Volumen in l	◆/1,4
Entnehmbarer Frischwassertank hinter Liftblende	◆
Entnehmbarer Kondensatbehälter hinter Liftblende	–
DirectWater Plus	◆
Sicherheit	
Gerätekühlsystem mit kühler Front	◆
Sicherheitsausschaltung/Inbetriebnahmesperre	◆/◆
Technische Daten	
XXL-Garraum/XL-Garraum/Garraumvolumen in l	–/◆/47
Garraumbeleuchtung	BrilliantLight
Temperaturregelung Backofenbetrieb in °C	30 – 230
Temperaturregelung Dampfgarbetrieb in °C	40 – 100
Nischenmaße in mm (B x H x T)	560 – 568 x 450 – 452 x 550
Gesamtanschlusswert in kW/Spannung in V /Absicherung in A	3,45/230/16
Mitgeliefertes Zubehör	
FlexiClip-Vollauszug mit PerefctClean	1 Paar HFC 71
Universalblech-/Back- und Bratrost jeweils mit PerfectClean	1/1
Herausnehmbare Aufnahmegitter	1 Paar
Edelstahl-Garbehälter gelocht/ungelocht	2/1
Kochbuch/HydroClean Reiniger/Entkalkungstabletten	◆/1/2
Unverbindliche Servicepreis-Empfehlung in EUR inkl. MwSt.	
Graphitgrau	M.-Nr. 12100680 **4.749,–**
Brillantweiß	M.-Nr. 12100660 **4.749,–**
Obsidianschwarz	M.-Nr. 12100670 **4.749,–**
Edelstahl CleanSteel	M.-Nr. 12100690 **4.749,–**

Installation im Hochschrank/ Unterschrank

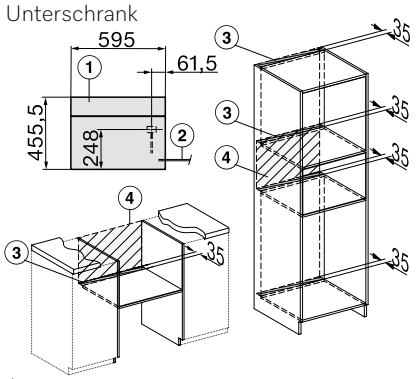

1) Ansicht von vorne,
2) Netzanschlussleitung, L=2.000 mm,
3) Lüftungsauschnitt min. 180 cm²,
4) kein Anschluss in diesem Bereich

Einbau im Hochschrank

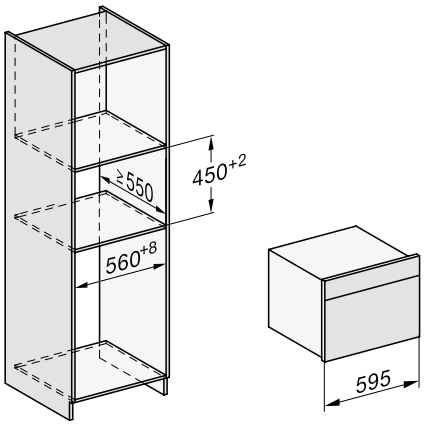

Einbau im Hochschrank mit 60er Kochgerät

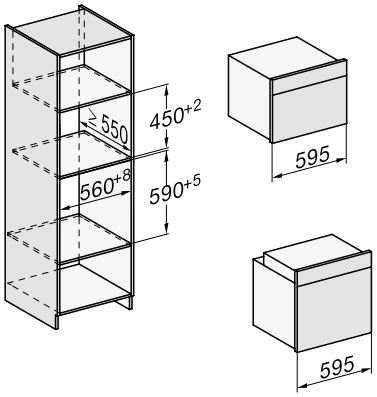

Dampfbackofen DGC 7000 mit emailliertem Garraum

Produktübersicht DGC 7250

Nischenhöhe
60er







Typ-/Verkaufsbezeichnung	DGC 7250	
Bauform und Design		
Dampfbackofen	◆	
Genussvorteile		
TasteControl/Crisp function	◆/–	
Betriebsarten		
Dampfgaren/Klimagaren/Sous-vide/Combigaren	◆/◆/–/–	
Heißluft plus/Eco Heißluft/Automatikprogramme	◆/◆/über 35	
Ober-/Unterhitze/Oberhitze/Unterhitze	◆/–/◆	
Grill/Grill klein/Umluftgrill/Intensivbacken	◆/–/◆/◆	
Bratautomatik	◆	
Bedienkomfort		
Vernetzung mit Miele@Home	◆	
Display	DirectSensor S	
SoftOpen/SoftClose	◆/◆	
MultiLingua	◆	
Mengenunabhängiges Dampfgaren	◆	
Zeitlich programmierbare Dampfstöße	–	
Tageszeitanzeige/Anzeige Datum/Kurzzeitwecker	◆/–/◆	
Programmierung Garzeitanfang/-ende/-dauer	◆/◆/◆	
Ist-/Soll-/Vorschlagstemperatur	◆/◆/◆	
Eigene Programme/Individuelle Einstellungen	–/◆	
Effiziens und Nachhaltigkeit		
Energieeffizienzklasse (A+++-D)	A+	
Restwärmenutzung	◆	
Pflegekomfort		
Edelstahl-Front mit CleanSteel-Oberfläche	◆	
Garraum mit PerfectClean und katalytischer Rückwand	◆	
Externer Dampferzeuger	◆	
Pflegeprogramme Einweichen/Trocknen	◆/◆	
CleanGlass-Tür	◆	
Dampftechnologie und Wasserversorung		
MonoSteam/Frischwassertank Volumen in l	◆/1,0	
Einsaugrohr zur Aufnahme von Wasser	◆	
Sicherheit		
Gerätekühlsystem mit kühler Front	◆	
Sicherheitsausschaltung/Inbetriebnahmesperre	◆/◆	
Technische Daten		
Garraumvolumen in l/Anzahl Einschubebenen	76/5	
Garraumbeleuchtung	1 Halogen-Spot	
Temperaturregelung Backofenbetrieb in °C	30 – 250	
Temperaturregelung Dampfgarbetrieb in °C	70 – 100	
Nischenmaße in mm (B x H x T)	560 – 568 x 590 - 595 x 550	
Gesamtanschlusswert in kW/Spannung in V /Absicherung in A	3,5/230/16	
Mitgeliefertes Zubehör		
FlexiClip-Vollauszug mit PerefctClean	1 Paar HFC71	
Universalblech-/Back- und Bratrost jeweils mit PerfectClean	1/1	
Herausnehmbare Aufnahmegitter mit PerefctClean	1 Paar	
Edelstahl-Garbehälter gelocht/ungelocht	1/1	
Kochbuch/Entkalkungstabletten	◆/2	
Unverbindliche Servicepreis-Empfehlung in EUR inkl. MwSt.		
Graphitgrau	M.-Nr. 12099500	**1.999,–**
Brillantweiß	M.-Nr. 12099440	**1.999,–**
Obsidianschwarz	M.-Nr. 12099460	**1.999,–**
Edelstahl CleanSteel	M.-Nr. 12099530	**1.999,–**

Installation im Hochschrank/ Unterschrank

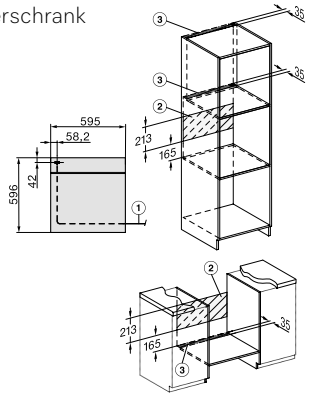

1) Netzanschlussleitung, L=1500 mm
2) In diesem Bereich kein Anschluss
3) Lüftungsausschnitt min. 150 cm²

Einbau im Hochschrank

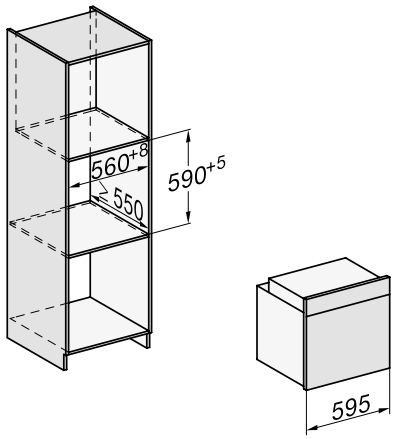

Einbau in Unterschrank

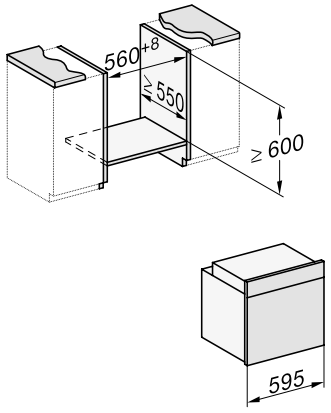

Stand: Oktober 2023

Dampfbackofen DGC 7000 mit emailliertem Garraum

Produktübersicht DGC 7450

Nischenhöhe
60er





DirectSensor | 76 l | MultiLingua | PerfectClean | A+ | Klimagaren | FlexiClip | MonoSteam | Automatik-programme | TasteControl

Typ-/Verkaufsbezeichnung	DGC 7450
Bauform und Design	
Dampfbackofen	◆
Genussvorteile	
TasteControl/Crisp function	◆/◆
Betriebsarten	
Dampfgaren/Klimagaren/Sous-vide/Combigaren	◆/◆/–/–
Heißluft plus/Eco Heißluft/Automatikprogramme	◆/◆/über 100
Ober-/Unterhitze/Oberhitze/Unterhitze	◆/–/◆
Grill/Grill klein/Umluftgrill/Intensivbacken	◆/–/◆/◆
Bratautomatik	◆
Bedienkomfort	
Vernetzung mit Miele@Home	◆
Display	DirectSensor
SoftOpen/SoftClose	◆/◆
MultiLingua	◆
Mengenunabhängiges Dampfgaren	◆
Zeitlich programmierbare Dampfstöße	◆
Tageszeitanzeige/Anzeige Datum/Kurzzeitwecker	◆/◆/◆
Programmierung Garzeitanfang/-ende/-dauer	◆/◆/◆
Ist-/Soll-/Vorschlagstemperatur	◆/◆/◆
Eigene Programme/Individuelle Einstellungen	20/◆
Effiziens und Nachhaltigkeit	
Energieeffizienzklasse (A+++-D)	A+
Restwärmenutzung	◆
Pflegekomfort	
Edelstahl-Front mit CleanSteel-Oberfläche	◆
Garraum mit PerfectClean und katalytischer Rückwand	◆
Externer Dampferzeuger	◆
Pflegeprogramme Einweichen/Trocknen	◆/◆
CleanGlass-Tür	◆
Dampftechnologie und Wasserversorung	
MonoSteam/Frischwassertank Volumen in l	◆/1,0
Einsaugrohr zur Aufnahme von Wasser	◆
Sicherheit	
Gerätekühlsystem mit kühler Front	◆
Sicherheitsausschaltung/Inbetriebnahmesperre	◆/◆
Technische Daten	
Garraumvolumen in l/Anzahl Einschubebenen	76/5
Garraumbeleuchtung	1 LED-Spot
Temperaturregelung Backofenbetrieb in °C	30 – 250
Temperaturregelung Dampfgarbetrieb in °C	70 – 100
Nischenmaße in mm (B x H x T)	560 – 568 x 590 - 595 x 550
Gesamtanschlusswert in kW/Spannung in V /Absicherung in A	3,5/230/16
Mitgeliefertes Zubehör	
FlexiClip-Vollauszug mit PerefctClean	1 Paar HFC71
Universalblech-/Back- und Bratrost jeweils mit PerfectClean	1/1
Herausnehmbare Aufnahmegitter mit PerefctClean	1 Paar
Edelstahl-Garbehälter gelocht/ungelocht	1/1
Kochbuch/Entkalkungstabletten	◆/2
Unverbindliche Servicepreis-Empfehlung in EUR inkl. MwSt.	
Graphitgrau	M.-Nr. 11785170 **2.299,–**
Brillantweiß	M.-Nr. 11785140 **2.299,–**
Obsidianschwarz	M.-Nr. 11785160 **2.299,–**
Edelstahl CleanSteel	M.-Nr. 11785200 **2.299,–**

Installation im Hochschrank/ Unterschrank

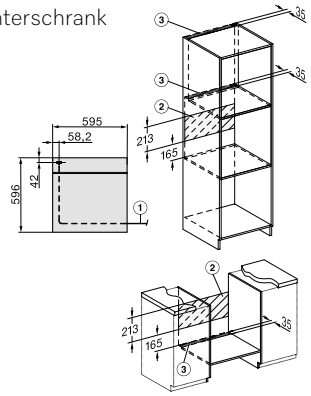

1) Netzanschlussleitung, L=1500 mm
2) In diesem Bereich kein Anschluss
3) Lüftungsausschnitt min. 150 cm²

Einbau im Hochschrank

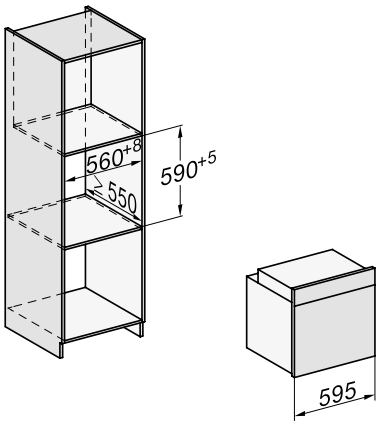

Einbau in Unterschrank

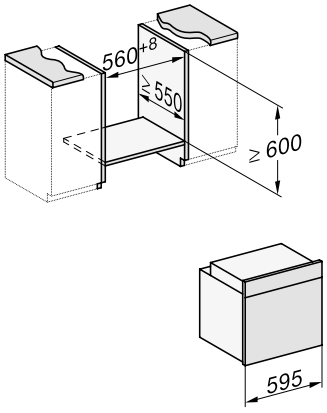

Dampfbacköfen DGC 7000 mit Edelstahl-Garraum

Produktübersicht DGC 7460 HC Pro

Nischenhöhe
60er





DirectSensor | 67 l | MultiLingua | Sous-vide | Automatik-programme | DualSteam | Mix & Match | Liftblende | HydroClean | A+

Typ-/Verkaufsbezeichnung	DGC 7460 HC Pro	
Bauform und Design		
Dampfbackofen	◆	
Grifflos	–	
Genussvorteile		
Klimasensor/Menügaren ohne Geschmacksübertragung	◆/◆	
Tellergerichte zubereiten mit "Mix & Match"/Crisp function	◆/◆	
Kabelloses Speisenthermometer/Speisenthermometer	–/–	
Automatikprogramme mit individueller Anpassung des Garergebnisses	◆	
Betriebsarten		
Dampfgaren/Sous-vide/Combigaren	◆/◆/◆	
Heißluft plus/Eco Heißluft/Automatikprogramme	◆/◆/über 200	
Ober-/Unterhitze/Oberhitze/Unterhitze	◆/◆/◆	
Grill/Grill klein/Umluftgrill/Intensivbacken	◆/◆/◆/◆	
Bedienkomfort		
Vernetzung mit Miele@Home	◆	
Display	DirectSensor	
Annäherungssensor MotionReact	◆	
SoftOpen/SoftClose	◆/◆	
MultiLingua	◆	
Touch2Open/Motorisch öffnende und schließende Liftblende	–/◆	
Automatisches Menügaren mit Dampf	◆	
Tageszeitanzeige/Anzeige Datum/Kurzzeitwecker	◆/◆/◆	
Programmierung Garzeitanfang/-ende/-dauer	◆/◆/◆	
Ist-/Soll-/Vorschlagstemperatur	◆/◆/◆	
Eigene Programme/Individuelle Einstellungen	20/◆	
Effiziens und Nachhaltigkeit		
Energieeffizienzklasse (A+++-D)	A+	
Pflegekomfort		
HydroClean	◆	
Edelstahl-Front mit CleanSteel-Oberfläche	◆	
Edelstahl-Garraum mit Leinenstruktur	◆	
Externer Dampferzeuger	◆	
Pflegeprogramme Einweichen/Spülen/Trocknen	◆/◆/◆	
CleanGlass-Tür	◆	
Dampftechnologie und Wasserversorung		
DualSteam/Frischwassertank Volumen in l	◆/1,4	
Entnehmbarer Frischwassertank hinter Liftblende	◆	
Entnehmbarer Kondensatbehälter hinter Liftblende	◆	
DirectWater Plus	–	
Sicherheit		
Gerätekühlsystem mit kühler Front	◆	
Sicherheitsausschaltung/Inbetriebnahmesperre	◆/◆	
Technische Daten		
XXL-Garraum/XL-Garraum/Garraumvolumen in l	◆/–/67	
Garraumbeleuchtung	BrilliantLight	
Temperaturregelung Backofenbetrieb in °C	30 – 230	
Temperaturregelung Dampfgarbetrieb in °C	40 – 100	
Nischenmaße in mm (B x H x T)	560 – 568 x 590 - 595 x 550	
Gesamtanschlusswert in kW/Spannung in V /Absicherung in A	3,45/230/16	
Mitgeliefertes Zubehör		
FlexiClip-Vollauszug mit PerefctClean	–	
Universalblech-/Back- und Bratrost jeweils mit PerfectClean	1/1	
Herausnehmbare Aufnahmegitter	1 Paar	
Edelstahl-Garbehälter gelocht/ungelocht	1/1	
Kochbuch/HydroClean Reiniger/Entkalkungstabletten	◆/1/2	
Unverbindliche Servicepreis-Empfehlung in EUR inkl. MwSt.		
Graphitgrau	M.-Nr. 12100180	**3.799,–**
Brillantweiß	M.-Nr. 12100140	**3.799,–**
Obsidianschwarz	M.-Nr. 12099690	**3.799,–**
Edelstahl CleanSteel	M.-Nr. 12099700	**3.799,–**

Installation im Hochschrank/ Unterschrank

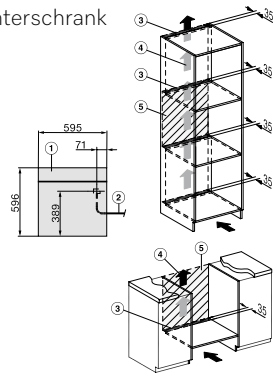

1) Ansicht von vorne,
2) Netzanschlussleitung, L=2.000 mm,
3) Lüftungsauschnitt min. 180 cm²,
4) kein Anschluss in diesem Bereich

Einbau im Hochschrank

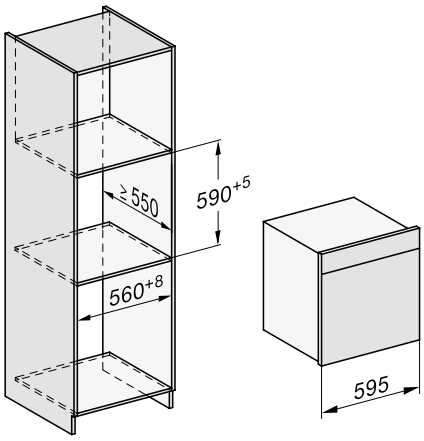

Einbau im Hochschrank mit 45er Kochgerät

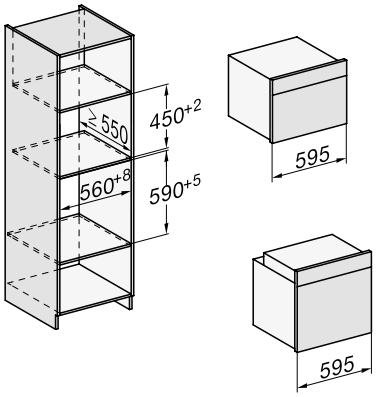

Stand: Oktober 2023

Dampfbackofen DGC 7000 mit Edelstahl-Garraum

Produktübersicht DGC 7465 HC Pro mit Frischwasseranschluss und Abwasseranschluss

Nischenhöhe
60er





DirectSensor | 67 l | MultiLingua | Sous-vide | Automatik-programme | DualSteam | Mix & Match | Liftblende | HydroClean | A+++ | DirectWater Plus

Typ-/Verkaufsbezeichnung	DGC 7465 HC Pro	
Bauform und Design		
Dampfbackofen	◆	
Grifflos	–	
Genussvorteile		
Klimasensor/Menügaren ohne Geschmacksübertragung	◆/◆	
Tellergerichte zubereiten mit "Mix & Match"/Crisp function	◆/◆	
Kabelloses Speisenthermometer/Speisenthermometer	–/–	
Automatikprogramme mit individueller Anpassung des Garergebnisses	◆	
Betriebsarten		
Dampfgaren/Sous-vide/Combigaren	◆/◆/◆	
Heißluft plus/Eco Heißluft/Automatikprogramme	◆/◆/über 200	
Ober-/Unterhitze/Oberhitze/Unterhitze	◆/◆/◆	
Grill/Grill klein/Umluftgrill/Intensivbacken	◆/◆/◆/◆	
Bedienkomfort		
Vernetzung mit Miele@Home	◆	
Display	DirectSensor	
Annäherungssensor MotionReact	◆	
SoftOpen/SoftClose	◆/◆	
MultiLingua	◆	
Touch2Open/Motorisch öffnende und schließende Liftblende	–/◆	
Automatisches Menügaren mit Dampf	◆	
Tageszeitanzeige/Anzeige Datum/Kurzzeitwecker	◆/◆/◆	
Programmierung Garzeitanfang/-ende/-dauer	◆/◆/◆	
Ist-/Soll-/Vorschlagstemperatur	◆/◆/◆	
Eigene Programme/Individuelle Einstellungen	20/◆	
Effiziens und Nachhaltigkeit		
Energieeffizienzklasse (A+++-D)	A+	
Pflegekomfort		
HydroClean	◆	
Edelstahl-Front mit CleanSteel-Oberfläche	◆	
Edelstahl-Garraum mit Leinenstruktur	◆	
Externer Dampferzeuger	◆	
Pflegeprogramme Einweichen/Spülen/Trocknen	◆/◆/◆	
CleanGlass-Tür	◆	
Dampftechnologie und Wasserversorung		
DualSteam/Frischwassertank Volumen in l	◆/1,4	
Entnehmbarer Frischwassertank hinter Liftblende	◆	
Entnehmbarer Kondensatbehälter hinter Liftblende	–	
DirectWater Plus	◆	
Sicherheit		
Gerätekühlsystem mit kühler Front	◆	
Sicherheitsausschaltung/Inbetriebnahmesperre	◆/◆	
Technische Daten		
XXL-Garraum/XL-Garraum/Garraumvolumen in l	◆/-/67	
Garraumbeleuchtung	BrilliantLight	
Temperaturregelung Backofenbetrieb in °C	30 – 230	
Temperaturregelung Dampfgarbetrieb in °C	40 – 100	
Nischenmaße in mm (B x H x T)	560 – 568 x 590 – 595 x 550	
Gesamtanschlusswert in kW/Spannung in V /Absicherung in A	3,45/230/16	
Mitgeliefertes Zubehör		
FlexiClip-Vollauszug mit PerefctClean	–	
Universalblech-/Back- und Bratrost jeweils mit PerfectClean	1/1	
Herausnehmbare Aufnahmegitter	1 Paar	
Edelstahl-Garbehälter gelocht/ungelocht	1/1	
Kochbuch/HydroClean Reiniger/Entkalkungstabletten	◆/1/2	
Unverbindliche Servicepreis-Empfehlung in EUR inkl. MwSt.		
Graphitgrau	M.-Nr. 12100240	**3.999,–**
Brillantweiß	M.-Nr. 12100220	**3.999,–**
Obsidianschwarz	M.-Nr. 12100230	**3.999,–**
Edelstahl CleanSteel	M.-Nr. 12100320	**3.999,–**

Installation im Hochschrank/ Unterschrank

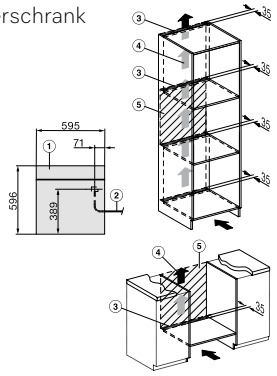

1) Ansicht von vorne,
2) Netzanschlussleitung, L=2.000 mm,
3) Lüftungsauschnitt min. 180 cm²,
4) kein Anschluss in diesem Bereich

Einbau im Hochschrank

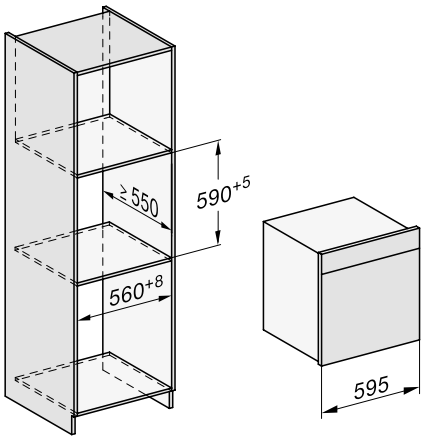

Einbau im Hochschrank mit 45er Kochgerät

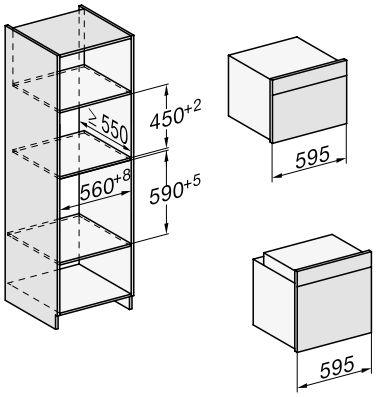

Dampfbacköfen DGC 7000 mit Edelstahl-Garraum

Produktübersicht DGC 7660 HC Pro

Nischenhöhe
60er







Typ-/Verkaufsbezeichnung	DGC 7660 HC Pro	
Bauform und Design		
Dampfbackofen	◆	
Grifflos	–	
Genussvorteile		
Klimasensor/Menügaren ohne Geschmacksübertragung	◆/◆	
Tellergerichte zubereiten mit "Mix & Match"/Crisp function	◆/◆	
Kabelloses Speisenthermometer/Speisenthermometer	–/◆	
Automatikprogramme mit individueller Anpassung des Garergebnisses	◆	
Betriebsarten		
Dampfgaren/Sous-vide/Combigaren	◆/◆/◆	
Heißluft plus/Eco Heißluft/Automatikprogramme	◆/◆/über 200	
Ober-/Unterhitze/Oberhitze/Unterhitze	◆/◆/◆	
Grill/Grill klein/Umluftgrill/Intensivbacken	◆/◆/◆/◆	
Bedienkomfort		
Vernetzung mit Miele@Home	◆	
Display	M Touch S	
Annäherungssensor MotionReact	◆	
SoftOpen/SoftClose	◆/◆	
MultiLingua	◆	
Touch2Open/Motorisch öffnende und schließende Liftblende	–/◆	
Automatisches Menügaren mit Dampf	◆	
Tageszeitanzeige/Anzeige Datum/Kurzzeitwecker	◆/◆/◆	
Programmierung Garzeitanfang/-ende/-dauer	◆/◆/◆	
Ist-/Soll-/Vorschlagstemperatur	◆/◆/◆	
Eigene Programme/Individuelle Einstellungen	20/◆	
Effiziens und Nachhaltigkeit		
Energieeffizienzklasse (A+++-D)	A+	
Pflegekomfort		
HydroClean	◆	
Edelstahl-Front mit CleanSteel-Oberfläche	◆	
Edelstahl-Garraum mit Leinenstruktur	◆	
Externer Dampferzeuger	◆	
Pflegeprogramme Einweichen/Spülen/Trocknen	◆/◆/◆	
CleanGlass-Tür	◆	
Dampftechnologie und Wasserversorung		
DualSteam/Frischwassertank Volumen in l	◆/1,4	
Entnehmbarer Frischwassertank hinter Liftblende	◆	
Entnehmbarer Kondensatbehälter hinter Liftblende	◆	
DirectWater Plus	–	
Sicherheit		
Gerätekühlsystem mit kühler Front	◆	
Sicherheitsausschaltung/Inbetriebnahmesperre	◆/◆	
Technische Daten		
XXL-Garraum/XL-Garraum/Garraumvolumen in l	◆/-/67	
Garraumbeleuchtung	BrilliantLight	
Temperaturregelung Backofenbetrieb in °C	30 – 230	
Temperaturregelung Dampfgarbetrieb in °C	40 – 100	
Nischenmaße in mm (B x H x T)	560 – 568 x 590 - 595 x 550	
Gesamtanschlusswert in kW/Spannung in V /Absicherung in A	3,45/230/16	
Mitgeliefertes Zubehör		
FlexiClip-Vollauszug mit PerefctClean	1 Paar HFC 71	
Universalblech-/Back- und Bratrost jeweils mit PerfectClean	1/1	
Herausnehmbare Aufnahmegitter	1 Paar	
Edelstahl-Garbehälter gelocht/ungelocht	2/1	
Kochbuch/HydroClean Reiniger/Entkalkungstabletten	◆/1/2	
Unverbindliche Servicepreis-Empfehlung in EUR inkl. MwSt.		
Graphitgrau	M.-Nr. 12100530	**4.579,–**
Brillantweiß	M.-Nr. 12100510	**4.579,–**
Obsidianschwarz	M.-Nr. 12100520	**4.579,–**
Edelstahl CleanSteel	M.-Nr. 12100540	**4.579,–**

Installation im Hochschrank/ Unterschrank

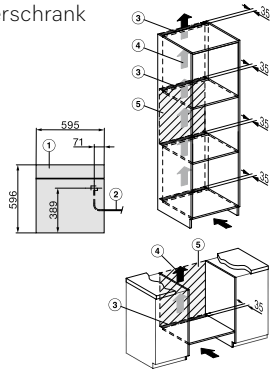

1) Ansicht von vorne,
2) Netzanschlussleitung, L=2.000 mm,
3) Lüftungsauschnitt min. 180 cm²,
4) kein Anschluss in diesem Bereich

Einbau im Hochschrank

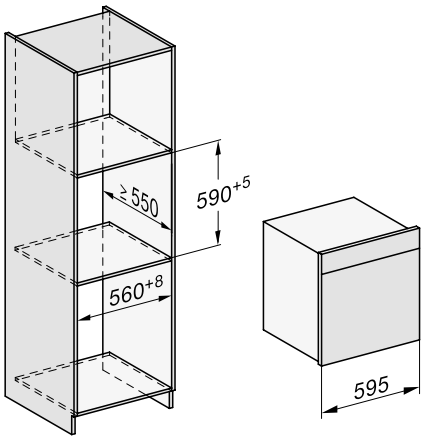

Einbau im Hochschrank mit 45er Kochgerät

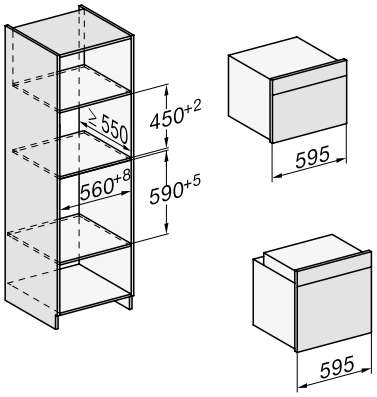

Stand: Oktober 2023

Dampfbacköfen DGC 7000 mit Edelstahl-Garraum

Produktübersicht DGC 7665 HC Pro mit Frischwasseranschluss und Abwasseranschluss

Nischenhöhe
60er







Typ-/Verkaufsbezeichnung	DGC 7665 HC Pro	
Bauform und Design		
Dampfbackofen	◆	
Grifflos	–	
Genussvorteile		
Klimasensor/Menügaren ohne Geschmacksübertragung	◆/◆	
Tellergerichte zubereiten mit "Mix & Match"/Crisp function	◆/◆	
Kabelloses Speisenthermometer/Speisenthermometer	–/◆	
Automatikprogramme mit individueller Anpassung des Garergebnisses	◆	
Betriebsarten		
Dampfgaren/Sous-vide/Combigaren	◆/◆/◆	
Heißluft plus/Eco Heißluft/Automatikprogramme	◆/◆/über 200	
Ober-/Unterhitze/Oberhitze/Unterhitze	◆/◆/◆	
Grill/Grill klein/Umluftgrill/Intensivbacken	◆/◆/◆/◆	
Bedienkomfort		
Vernetzung mit Miele@Home	◆	
Display	M Touch S	
Annäherungssensor MotionReact	◆	
SoftOpen/SoftClose	◆/◆	
MultiLingua	◆	
Touch2Open/Motorisch öffnende und schließende Liftblende	–/◆	
Automatisches Menügaren mit Dampf	◆	
Tageszeitanzeige/Anzeige Datum/Kurzzeitwecker	◆/◆/◆	
Programmierung Garzeitanfang/-ende/-dauer	◆/◆/◆	
Ist-/Soll-/Vorschlagstemperatur	◆/◆/◆	
Eigene Programme/Individuelle Einstellungen	20/◆	
Effiziens und Nachhaltigkeit		
Energieeffizienzklasse (A+++-D)	A+	
Pflegekomfort		
HydroClean	◆	
Edelstahl-Front mit CleanSteel-Oberfläche	◆	
Edelstahl-Garraum mit Leinenstruktur	◆	
Externer Dampferzeuger	◆	
Pflegeprogramme Einweichen/Spülen/Trocknen	◆/◆/◆	
CleanGlass-Tür	◆	
Dampftechnologie und Wasserversorung		
DualSteam/Frischwassertank Volumen in l	◆/1,4	
Entnehmbarer Frischwassertank hinter Liftblende	◆	
Entnehmbarer Kondensatbehälter hinter Liftblende	–	
DirectWater Plus	◆	
Sicherheit		
Gerätekühlsystem mit kühler Front	◆	
Sicherheitsausschaltung/Inbetriebnahmesperre	◆/◆	
Technische Daten		
XXL-Garraum/XL-Garraum/Garraumvolumen in l	◆/-/67	
Garraumbeleuchtung	BrilliantLight	
Temperaturregelung Backofenbetrieb in °C	30 – 230	
Temperaturregelung Dampfgarbetrieb in °C	40 – 100	
Nischenmaße in mm (B x H x T)	560 – 568 x 590 - 595 x 550	
Gesamtanschlusswert in kW/Spannung in V /Absicherung in A	3,45/230/16	
Mitgeliefertes Zubehör		
FlexiClip-Vollauszug mit PerefctClean	1 Paar HFC 71	
Universalblech-/Back- und Bratrost jeweils mit PerfectClean	1/1	
Herausnehmbare Aufnahmegitter	1 Paar	
Edelstahl-Garbehälter gelocht/ungelocht	2/1	
Kochbuch/HydroClean Reiniger/Entkalkungstabletten	◆/1/2	
Unverbindliche Servicepreis-Empfehlung in EUR inkl. MwSt.		
Graphitgrau	M.-Nr. 12100570	**4.779,–**
Brillantweiß	M.-Nr. 12100550	**4.779,–**
Obsidianschwarz	M.-Nr. 12100560	**4.779,–**
Edelstahl CleanSteel	M.-Nr. 12100580	**4.779,–**

Installation im Hochschrank/ Unterschrank

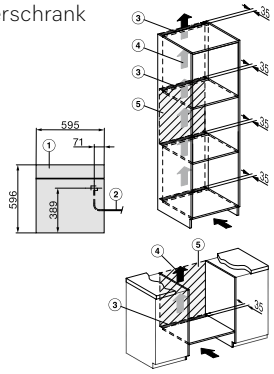

1) Ansicht von vorne,
2) Netzanschlussleitung, L=2.000 mm,
3) Lüftungsauschnitt min. 180 cm²,
4) kein Anschluss in diesem Bereich

Einbau im Hochschrank

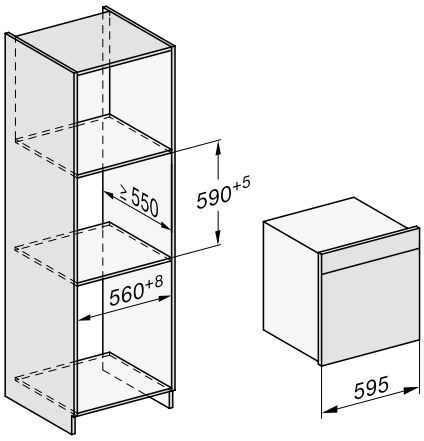

Einbau im Hochschrank mit 45er Kochgerät

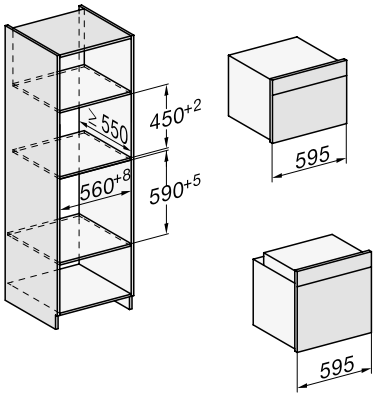

Dampfbacköfen DGC 7000 mit Edelstahl-Garraum

Produktübersicht DGC 7860 HC Pro

Nischenhöhe
60er







Typ-/Verkaufsbezeichnung	DGC 7860 HC Pro
Bauform und Design	
Dampfbackofen	◆
Grifflos	–
Genussvorteile	
Klimasensor/Menügaren ohne Geschmacksübertragung	◆/◆
Tellergerichte zubereiten mit "Mix & Match"/Crisp function	◆/◆
Kabelloses Speisenthermometer/Speisenthermometer	◆/–
Automatikprogramme mit individueller Anpassung des Garergebnisses	◆
Betriebsarten	
Dampfgaren/Sous-vide/Combigaren	◆/◆/◆
Heißluft plus/Eco Heißluft/Automatikprogramme	◆/◆/über 200
Ober-/Unterhitze/Oberhitze/Unterhitze	◆/◆/◆
Grill/Grill klein/Umluftgrill/Intensivbacken	◆/◆/◆/◆
Bedienkomfort	
Vernetzung mit Miele@Home	◆
Display	M Touch
Annäherungssensor MotionReact	◆
SoftOpen/SoftClose	◆/◆
MultiLingua	◆
Touch2Open/Motorisch öffnende und schließende Liftblende	–/◆
Automatisches Menügaren mit Dampf	◆
Tageszeitanzeige/Anzeige Datum/Kurzzeitwecker	◆/◆/◆
Programmierung Garzeitanfang/-ende/-dauer	◆/◆/◆
Ist-/Soll-/Vorschlagstemperatur	◆/◆/◆
Eigene Programme/Individuelle Einstellungen	20/◆
Effiziens und Nachhaltigkeit	
Energieeffizienzklasse (A+++-D)	A+
Pflegekomfort	
HydroClean	◆
Edelstahl-Front mit CleanSteel-Oberfläche	◆
Edelstahl-Garraum mit Leinenstruktur	◆
Externer Dampferzeuger	◆
Pflegeprogramme Einweichen/Spülen/Trocknen	◆/◆/◆
CleanGlass-Tür	◆
Dampftechnologie und Wasserversorung	
DualSteam/Frischwassertank Volumen in l	◆/1,4
Entnehmbarer Frischwassertank hinter Liftblende	◆
Entnehmbarer Kondensatbehälter hinter Liftblende	◆
DirectWater Plus	–
Sicherheit	
Gerätekühlsystem mit kühler Front	◆
Sicherheitsausschaltung/Inbetriebnahmesperre	◆/◆
Technische Daten	
XXL-Garraum/XL-Garraum/Garraumvolumen in l	◆/–/67
Garraumbeleuchtung	BrilliantLight
Temperaturregelung Backofenbetrieb in °C	30 – 230
Temperaturregelung Dampfgarbetrieb in °C	40 – 100
Nischenmaße in mm (B x H x T)	560 – 568 x 590 – 595 x 550
Gesamtanschlusswert in kW/Spannung in V /Absicherung in A	3,45/230/16
Mitgeliefertes Zubehör	
FlexiClip-Vollauszug mit PerefctClean	1 Paar HFC 71
Universalblech-/Back- und Bratrost jeweils mit PerfectClean	1/1
Herausnehmbare Aufnahmegitter	1 Paar
Edelstahl-Garbehälter gelocht/ungelocht	2/1
Kochbuch/HydroClean Reiniger/Entkalkungstabletten	◆/1/2
Unverbindliche Servicepreis-Empfehlung in EUR inkl. MwSt.	
Graphitgrau	M.-Nr. 12100760 **5.149,–**
Brillantweiß	M.-Nr. 12100740 **5.149,–**
Obsidianschwarz	M.-Nr. 12100750 **5.149,–**
Edelstahl CleanSteel	M.-Nr. 12100770 **5.149,–**

Installation im Hochschrank/ Unterschrank

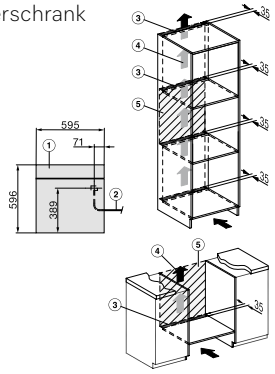

1) Ansicht von vorne,
2) Netzanschlussleitung, L=2.000 mm,
3) Lüftungsauschnitt min. 180 cm²,
4) kein Anschluss in diesem Bereich

Einbau im Hochschrank

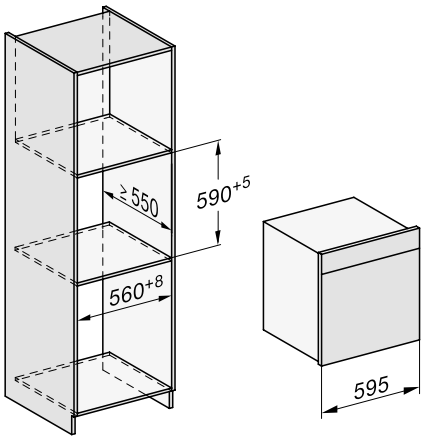

Einbau im Hochschrank mit 45er Kochgerät

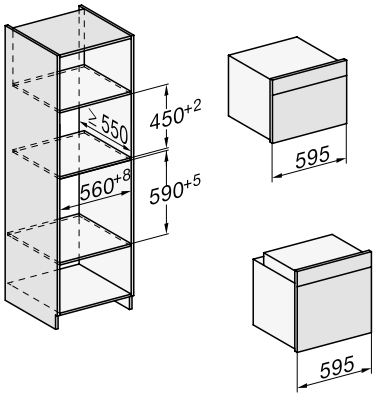

Stand: Oktober 2023

Dampfbacköfen DGC 7000 mit Edelstahl-Garraum

Produktübersicht DGC 7865 HC Pro mit Frischwasseranschluss und Abwasseranschluss

Nischenhöhe
60er







Typ-/Verkaufsbezeichnung	DGC 7865 HC Pro
Bauform und Design	
Dampfbackofen	◆
Grifflos	–
Genussvorteile	
Klimasensor/Menügaren ohne Geschmacksübertragung	◆/◆
Tellergerichte zubereiten mit "Mix & Match"/Crisp function	◆/◆
Kabelloses Speisenthermometer/Speisenthermometer	◆/–
Automatikprogramme mit individueller Anpassung des Garergebnisses	◆
Betriebsarten	
Dampfgaren/Sous-vide/Combigaren	◆/◆/◆
Heißluft plus/Eco Heißluft/Automatikprogramme	◆/◆/über 200
Ober-/Unterhitze/Oberhitze/Unterhitze	◆/◆/◆
Grill/Grill klein/Umluftgrill/Intensivbacken	◆/◆/◆/◆
Bedienkomfort	
Vernetzung mit Miele@Home	◆
Display	M Touch
Annäherungssensor MotionReact	◆
SoftOpen/SoftClose	◆/◆
MultiLingua	◆
Touch2Open/Motorisch öffnende und schließende Liftblende	–/◆
Automatisches Menügaren mit Dampf	◆
Tageszeitanzeige/Anzeige Datum/Kurzzeitwecker	◆/◆/◆
Programmierung Garzeitanfang/-ende/-dauer	◆/◆/◆
Ist-/Soll-/Vorschlagstemperatur	◆/◆/◆
Eigene Programme/Individuelle Einstellungen	20/◆
Effiziens und Nachhaltigkeit	
Energieeffizienzklasse (A+++-D)	A+
Pflegekomfort	
HydroClean	◆
Edelstahl-Front mit CleanSteel-Oberfläche	◆
Edelstahl-Garraum mit Leinenstruktur	◆
Externer Dampferzeuger	◆
Pflegeprogramme Einweichen/Spülen/Trocknen	◆/◆/◆
CleanGlass-Tür	◆
Dampftechnologie und Wasserversorung	
DualSteam/Frischwassertank Volumen in l	◆/1,4
Entnehmbarer Frischwassertank hinter Liftblende	◆
Entnehmbarer Kondensatbehälter hinter Liftblende	–
DirectWater Plus	◆
Sicherheit	
Gerätekühlsystem mit kühler Front	◆
Sicherheitsausschaltung/Inbetriebnahmesperre	◆/◆
Technische Daten	
XXL-Garraum/XL-Garraum/Garraumvolumen in l	◆/–/67
Garraumbeleuchtung	BrilliantLight
Temperaturregelung Backofenbetrieb in °C	30 – 230
Temperaturregelung Dampfgarbetrieb in °C	40 – 100
Nischenmaße in mm (B x H x T)	560 – 568 x 590 - 595 x 550
Gesamtanschlusswert in kW/Spannung in V /Absicherung in A	3,45/230/16
Mitgeliefertes Zubehör	
FlexiClip-Vollauszug mit PerefctClean	1 Paar HFC 71
Universalblech-/Back- und Bratrost jeweils mit PerfectClean	1/1
Herausnehmbare Aufnahmegitter	1 Paar
Edelstahl-Garbehälter gelocht/ungelocht	2/1
Kochbuch/HydroClean Reiniger/Entkalkungstabletten	◆/1/2
Unverbindliche Servicepreis-Empfehlung in EUR inkl. MwSt.	
Graphitgrau	M.-Nr. 12100930 **5.349,–**
Brillantweiß	M.-Nr. 12100910 **5.349,–**
Obsidianschwarz	M.-Nr. 12100920 **5.349,–**
Edelstahl CleanSteel	M.-Nr. 12100940 **5.349,–**

Installation im Hochschrank/ Unterschrank

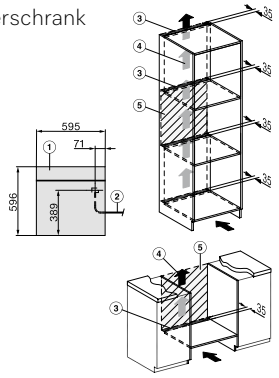

1) Ansicht von vorne,
2) Netzanschlussleitung, L=2.000 mm,
3) Lüftungsauschnitt min. 180 cm²,
4) kein Anschluss in diesem Bereich

Einbau im Hochschrank

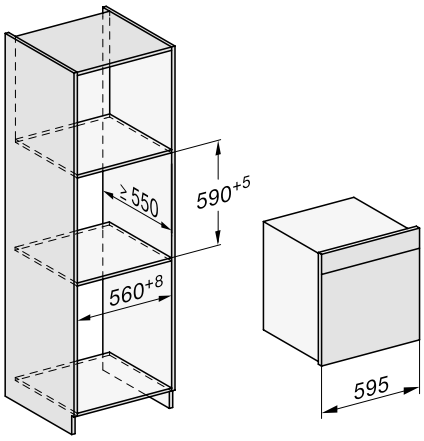

Einbau im Hochschrank mit 45er Kochgerät

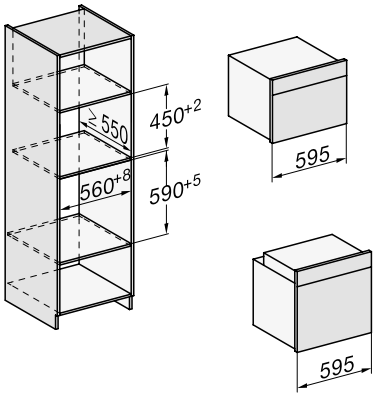

Dampfgarer

Blendenübersicht DG 2000 und DG 7000 ContourLine



EasySensor

DG 2740



DirectSensor S

DG 7140

Dampfgarer mit Mikrowelle

Blendenübersicht ContourLine



DirectSensor

DGM 7340

Dampfbacköfen

Blendenübersicht ContourLine



DirectSensor S

DGC 7150/7151



DirectSensor

DGC 7350/7351

Einbau-Dampfgarer

Produktübersicht DG 2740

Nischenhöhe
45er





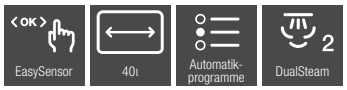

Typ-/verkaufsbezeichnung	DG 2740
Bauform und Design	
Einbau-Dampfgarer	◆
Genussvorteile	
Menügaren ohne Geschmacksübertragung	◆
Automatikprogramme mit individueller Anpassung des Garergebnisses	–
Warmhalten	–
Betriebsarten	
Dampfgaren/Sous-vide	◆/–
Automatikprogramme	über 15
Auftauen/Erhitzen	◆/◆
Bedienkomfort	
Display	EasySensor
SoftOpen/SoftClose	◆/◆
MultiLingua	–
Dampfgaren auf bis zu 3 Ebenen gleichzeitig	◆
Menügaren mit Dampf	◆
Dampfreduktion vor Garzeitende	◆
Tageszeitanzeige/Anzeige Datum/Kurzzeitwecker	–
Programmierung Garzeitanfang/-ende/-dauer	–/–/◆
Ist-/Soll-/Vorschlagstemperatur	◆/–/–
Eigene Programme/ Individuelle Einstellungen	–/◆
Pflegekomfort	
Edelstahl-Front mit CleanSteel-Oberfläche	◆
Externer Dampferzeuger	◆
Edelstahl-Garraum mit Leinenstruktur	◆
Bodenheizkörper zur Kondensatreduktion	◆
Automatisches Entkalken	◆
CleanGlass-Tür	◆
Dampftechnologie und Wasserversorung	
DualSteam	◆
Frischwassertank Volumen in l	1,5
Entnehmbarer Frischwassertank mit Push2release Mechanismus	◆
Sicherheit	
Gerätekühlsystem mit kühler Front	◆
Sicherheitsausschaltung/Inbetriebnahmesperre	◆/–
Technische Daten	
L-Garraum	◆
Garraumvolumen in l	40
Anzahl der Einschubebenen	4
Garraumbeleuchtung	–
Temperaturregelung Dampfgarbetrieb in °C	40 – 100
Nischenmaße in mm (B x H x T)	560 – 568 x 450 – 452 x 550
Gesamtanschlusswert in kW/Spannung in V/Absicherung in A	3,3/230/16
Mitgeliefertes Zubehör	
Edelstahl-Garbehälter gelocht/ungelocht	2/1
Herausnehmbare Aufnahmegitter	1 Paar
Stellrost/Auffangschale	1/1
Kochbuch	◆
Unverbindliche Servicepreis-Empfehlung in EUR inkl. MwSt.	
Edelstahl CleanSteel	M.-Nr. 11106270 **1.429,–**

Installation im Hochschrank/ Unterschrank

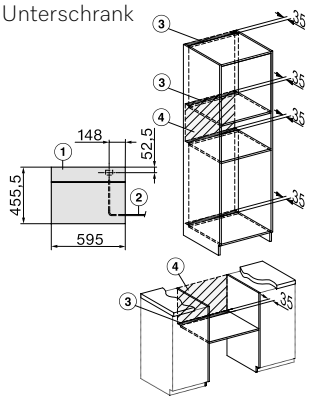

1) Ansicht von vorne
2) Netzanschlussleitung, L=2.000mm
3) Lüftungsausschnitt min. 180cm²

Einbau im Hochschrank

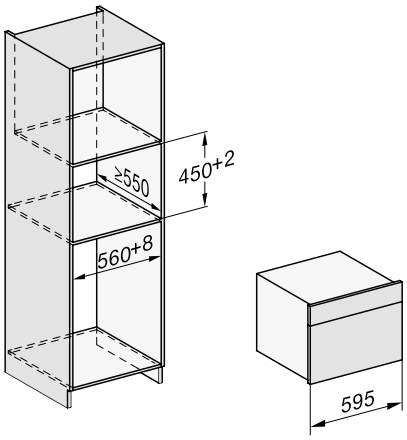

Einbau im Hochschrank mit 60er Kochgerät

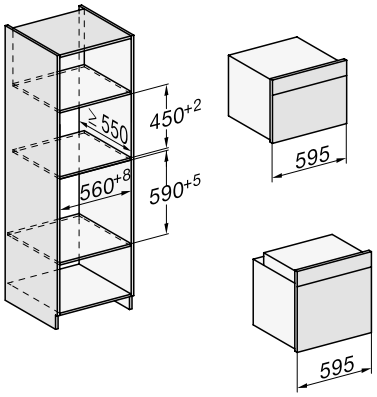

Stand: Oktober 2023

Einbau-Dampfgarer

Produktübersicht DG 7140

Nischenhöhe
45er







Typ-/verkaufsbezeichnung	DG 7140
Bauform und Design	
Einbau-Dampfgarer	◆
Genussvorteile	
Menügaren ohne Geschmacksübertragung	◆
Automatikprogramme mit individueller Anpassung des Garergebnisses	◆
Warmhalten	◆
Betriebsarten	
Dampfgaren/Sous-vide	◆/–
Automatikprogramme	über 15
Auftauen/Erhitzen	◆/◆
Bedienkomfort	
Vernetzung mit Miele@Home	◆
Display	DirectSensor S
SoftOpen/SoftClose	◆/◆
MultiLingua	◆
Dampfgaren auf bis zu 3 Ebenen gleichzeitig	◆
Menügaren mit Dampf	◆
Dampfreduktion vor Garzeitende	◆
Tageszeitanzeige/Anzeige Datum/Kurzzeitwecker	◆/–/◆
Programmierung Garzeitanfang/-ende/-dauer	◆/◆/◆
Ist-/Soll-/Vorschlagstemperatur	◆/–/◆
Eigene Programme/ Individuelle Einstellungen	–/◆
Pflegekomfort	
Edelstahl-Front mit CleanSteel-Oberfläche	◆
Externer Dampferzeuger	◆
Edelstahl-Garraum mit Leinenstruktur	◆
Bodenheizkörper zur Kondensatreduktion	◆
Automatisches Entkalken	◆
CleanGlass-Tür	◆
Dampftechnologie und Wasserversorung	
DualSteam	◆
Frischwassertank Volumen in l	1,5
Entnehmbarer Frischwassertank mit Push2release Mechanismus	◆
Sicherheit	
Gerätekühlsystem mit kühler Front	◆
Sicherheitsausschaltung/Inbetriebnahmesperre	◆/◆
Technische Daten	
L-Garraum	◆
Garraumvolumen in l	40
Anzahl der Einschubebenen	4
Garraumbeleuchtung	–
Temperaturregelung Dampfgarbetrieb in °C	40 – 100
Nischenmaße in mm (B x H x T)	560 – 568 x 450 – 452 x 550
Gesamtanschlusswert in kW/Spannung in V/Absicherung in A	3,3/230/16
Mitgeliefertes Zubehör	
Edelstahl-Garbehälter gelocht/ungelocht	2/1
Herausnehmbare Aufnahmegitter	1 Paar
Stellrost/Auffangschale	1/1
Kochbuch	◆
Unverbindliche Servicepreis-Empfehlung in EUR inkl. MwSt.	
Edelstahl CleanSteel	M.-Nr. 11106320 **1.759,–**

Installation im Hochschrank/ Unterschrank

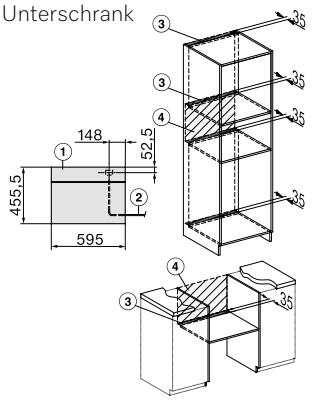

1) Ansicht von vorne
2) Netzanschlussleitung, L=2.000mm
3) Lüftungsausschnitt min. 180cm²

Einbau im Hochschrank

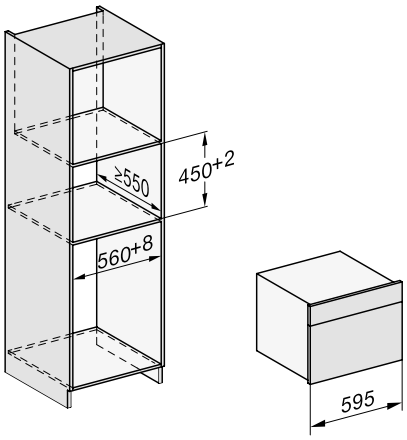

Einbau im Hochschrank mit 60er Kochgerät

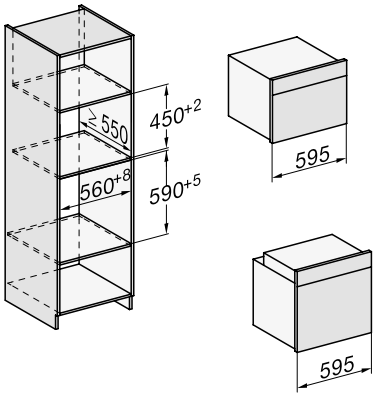

Einbau-Dampfgarer mit Mikrowelle

Produktübersicht DGM 7340

Nischenhöhe
45er





DirectSensor | 40l | MultiLingua | Sous-vide | 1000 W | DualSteam | Automatik-programme | Schnellgaren

Typ-/Verkaufsbezeichnung	DGM 7340
Bauform und Design	
Dampfgarer mit Mikrowelle	◆
Genussvorteile	
Schnellgaren	◆
Menügaren ohne Geschmacksübertragung	◆
Automatikprogramme mit individueller Anpassung des Garergebnisses	◆
Warmhalten	◆
Betriebsarten	
Dampfgaren/Sous-vide	◆/◆
Schnellgaren (Dampfgaren mit Mikrowelle)/Mikrowelle	◆/◆
Auftauen/Erhitzen/Automatikprogramme	◆/◆/über 150
Bedienkomfort	
Vernetzung mit Miele@Home	◆
Display	DirectSensor
Näherungssensor MotionReact	–
SoftOpen/SoftClose	◆/–
MultiLingua	◆
Dampfgaren auf bis zu 3 Ebenen gleichzeitig	◆
Automatisches Menügaren mit Dampf/ Menügaren mit Dampf	◆/–
Dampfreduktion vor Garzeitende	◆
'Tageszeitanzeige/Anzeige Datum/Kurzzeitwecker	◆/◆/◆
Programmierung Garzeitanfang/-ende/-dauer	◆/◆/◆
Ist-/Soll-/Vorschlagstemperatur	◆/◆/◆
Eigene Programme/Individuelle Einstellungen	20/◆
Pflegekomfort	
Edelstahl-Front mit CleanSteel-Oberfläche	◆
Edelstahl-Garraum mit Leinenstruktur	◆
Externer Dampferzeuger	◆
Bodenheizkörper zur Kondensatreduktion	◆
Automatisches Entkalken	◆
CleanGlass-Tür	◆
Dampftechnologie und Wasserversorung	
DualSteam	◆
Frischwassertank Volumen in l	1,5
Entnehmbarer Frischwassertank mit Push2release Mechanismus	◆
Sicherheit	
Gerätekühlsystem mit kühler Front	◆
Sicherheitsausschaltung/Inbetriebnahmesperre	◆/◆
Technische Daten	
L-Garraum/Garraumvolumen in l	◆/40
Garraumbeleuchtung	2 LED–Spots
Temperaturregelung Dampfgarbetrieb in °C	40–100
Elektronisch gesteuerte Mikrowellenleistung	◆
Mikrowellenleistungsstufen in W	80/150/300/450/600/850/1000
Nischenmaße in mm (B x H x T)	560 – 568 x 450 – 452 x 550
Gesamtanschlusswert in kW/Spannung in V /Absicherung in A	3,3/230/16
Mitgeliefertes Zubehör	
Herausnehmbare Aufnahmegitter	1 Paar
Gelochte Edelstahl-Garbehälter	2
Ungelochte Edelstahl-Garbehälter	1
Stellrost/Glasschale	1/1
Kochbuch	◆
Unverbindliche Servicepreis-Empfehlung in EUR inkl. MwSt.	
Edelstahl/CleanSteel	M.-Nr. 11106480 **2.699,–**

Installation im Hochschrank/ Unterschrank

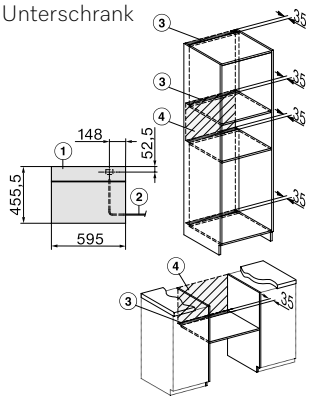

1) Ansicht von vorne
2) Netzanschlussleitung, L=2.000mm
3) Lüftungsausschnitt min. 180cm²

Einbau im Hochschrank

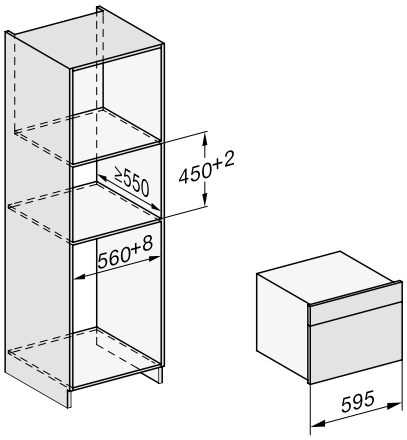

Einbau im Hochschrank mit 60er Kochgerät

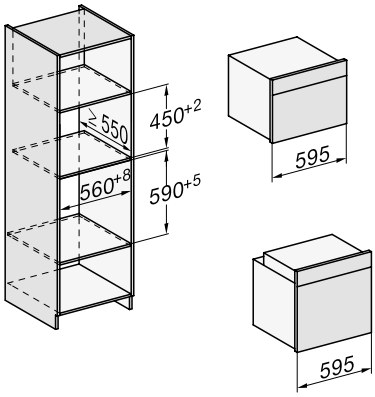

Stand: Oktober 2023

Dampfbackofen mit DGC 7000 mit emailliertem Garraum

Produktübersicht DGC 7150

Nischenhöhe
60er







Typ-/Verkaufsbezeichnung	DGC 7150
Bauform und Design	
Dampfbackofen	◆
Genussvorteile	
TasteControl/Crisp function	◆/–
Betriebsarten	
Dampfgaren/Klimagaren/Sous-vide/Combigaren	◆/◆/–/–
Heißluft plus/Eco Heißluft/Automatikprogramme	◆/◆/über 35
Ober-/Unterhitze/Oberhitze/Unterhitze	◆/–/◆
Grill/Grill klein/Umluftgrill/Intensivbacken	◆/–/◆/◆
Bratautomatik	◆
Bedienkomfort	
Vernetzung mit Miele@Home	◆
Display	DirectSensor S
SoftOpen/SoftClose	◆/◆
MultiLingua	◆
Mengenunabhängiges Dampfgaren	◆
Zeitlich programmierbare Dampfstöße	–
Tageszeitanzeige/Anzeige Datum/Kurzzeitwecker	◆/–/◆
Programmierung Garzeitanfang/-ende/-dauer	◆/◆/◆
Ist-/Soll-/Vorschlagstemperatur	◆/◆/◆
Eigene Programme/Individuelle Einstellungen	–/◆
Effiziens und Nachhaltigkeit	
Energieeffizienzklasse (A+++-D)	A+
Restwärmenutzung	◆
Pflegekomfort	
Edelstahl-Front mit CleanSteel-Oberfläche	◆
Garraum mit PerfectClean und katalytischer Rückwand	◆
Externer Dampferzeuger	◆
Pflegeprogramme Einweichen/Trocknen	◆/◆
CleanGlass-Tür	◆
Dampftechnologie und Wasserversorung	
MonoSteam/Frischwassertank Volumen in l	◆/1,0
Einsaugrohr zur Aufnahme von Wasser	◆
Sicherheit	
Gerätekühlsystem mit kühler Front	◆
Sicherheitsausschaltung/Inbetriebnahmesperre	◆/◆
Technische Daten	
Garraumvolumen in l/Anzahl Einschubebenen	76/5
Garraumbeleuchtung	1 Halogen-Spot
Temperaturregelung Backofenbetrieb in °C	30 – 250
Temperaturregelung Dampfgarbetrieb in °C	70 – 100
Nischenmaße in mm (B x H x T)	560 – 568 x 590 - 595 x 550
Gesamtanschlusswert in kW/Spannung in V /Absicherung in A	3,5/230/16
Mitgeliefertes Zubehör	
FlexiClip-Vollauszug mit PerefctClean	1 Paar HFC71
Universalblech-/Back- und Bratrost jeweils mit PerfectClean	1/1
Herausnehmbare Aufnahmegitter mit PerefctClean	1 Paar
Edelstahl-Garbehälter gelocht/ungelocht	1/1
Kochbuch/Entkalkungstabletten	◆/2
Unverbindliche Servicepreis-Empfehlung in EUR inkl. MwSt.	
Edelstahl CleanSteel	M.-Nr. 12099400 **1.999,–**

Installation im Hochschrank/ Unterschrank

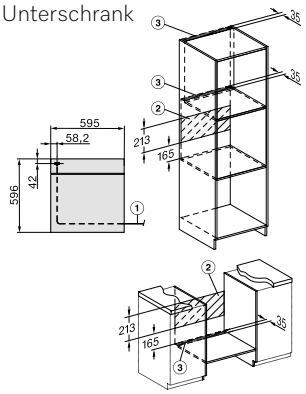

1) Netzanschlussleitung, L = 1.500 mm
2) In diesem Bereich kein Anschluss
3) Lüftungsausschnitt min. 150 cm²

Einbau im Hochschrank

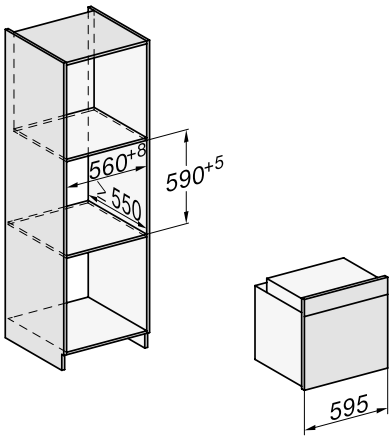

Einbau im Unterschrank

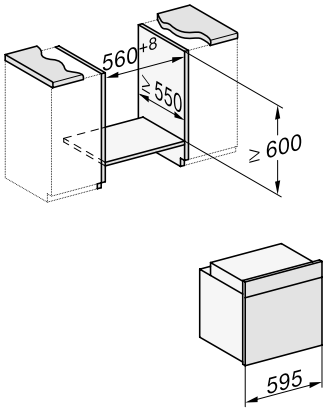

Dampfbackofen mit DGC 7000 mit emailliertem Garraum

Produktübersicht DGC 7151

Nischenhöhe
60er







Typ-/Verkaufsbezeichnung	DGC 7151
Bauform und Design	
Dampfbackofen	◆
Genussvorteile	
TasteControl/Crisp function	◆/–
Betriebsarten	
Dampfgaren/Klimagaren/Sous-vide/Combigaren	◆/◆/–/–
Heißluft plus/Eco Heißluft/Automatikprogramme	◆/◆/über 35
Ober-/Unterhitze/Oberhitze/Unterhitze	◆/–/◆
Grill/Grill klein/Umluftgrill/Intensivbacken	◆/–/◆/◆
Bratautomatik	◆
Bedienkomfort	
Vernetzung mit Miele@Home	◆
Display	DirectSensor S
SoftOpen/SoftClose	◆/◆
MultiLingua	◆
Mengenunabhängiges Dampfgaren	◆
Zeitlich programmierbare Dampfstöße	–
Tageszeitanzeige/Anzeige Datum/Kurzzeitwecker	◆/–/◆
Programmierung Garzeitanfang/-ende/-dauer	◆/◆/◆
Ist-/Soll-/Vorschlagstemperatur	◆/◆/◆
Eigene Programme/Individuelle Einstellungen	–/◆
Effiziens und Nachhaltigkeit	
Energieeffizienzklasse (A+++-D)	A+
Restwärmenutzung	◆
Pflegekomfort	
Edelstahl-Front mit CleanSteel-Oberfläche	◆
Garraum mit PerfectClean und katalytischer Rückwand	◆
Externer Dampferzeuger	◆
Pflegeprogramme Einweichen/Trocknen	◆/◆
CleanGlass-Tür	◆
Dampftechnologie und Wasserversorung	
MonoSteam/Frischwassertank Volumen in l	◆/1,0
Einsaugrohr zur Aufnahme von Wasser	◆
Sicherheit	
Gerätekühlsystem mit kühler Front	◆
Sicherheitsausschaltung/Inbetriebnahmesperre	◆/◆
Technische Daten	
Garraumvolumen in l/Anzahl Einschubebenen	76/5
Garraumbeleuchtung	1 Halogen-Spot
Temperaturregelung Backofenbetrieb in °C	30 – 250
Temperaturregelung Dampfgarbetrieb in °C	70 – 100
Nischenmaße in mm (B x H x T)	560 – 568 x 590 - 595 x 550
Gesamtanschlusswert in kW/Spannung in V /Absicherung in A	3,5/230/16
Mitgeliefertes Zubehör	
FlexiClip-Vollauszug mit PerefctClean	1 Paar HFC71
Universalblech-/Back- und Bratrost jeweils mit PerfectClean	1/1
Herausnehmbare Aufnahmegitter mit PerefctClean	1 Paar
Edelstahl-Garbehälter gelocht/ungelocht	1/1
Kochbuch/Entkalkungstabletten	◆/2
Unverbindliche Servicepreis-Empfehlung in EUR inkl. MwSt.	
Obsidianschwarz	M.-Nr. 12103650 **1.999,–**

Installation im Hochschrank/ Unterschrank

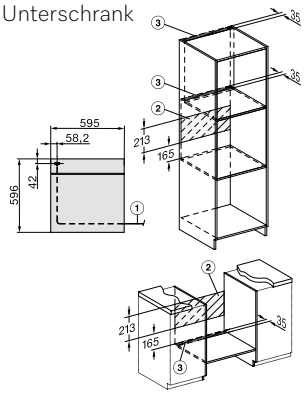

1) Netzanschlussleitung, L = 1.500 mm
2) In diesem Bereich kein Anschluss
3) Lüftungsausschnitt min. 150 cm²

Einbau im Hochschrank

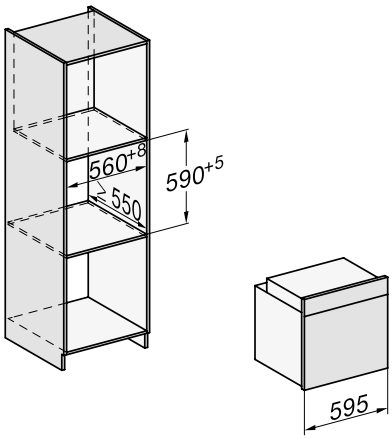

Einbau im Unterschrank

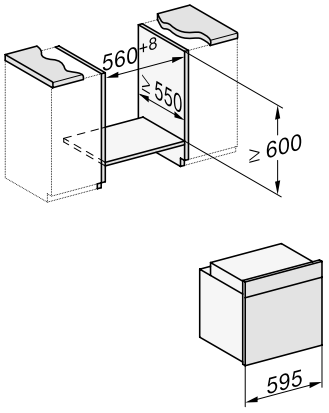

Stand: Oktober 2023

Dampfbackofen DGC 7000 mit emailliertem Garraum

Produktübersicht DGC 7350

Nischenhöhe
60er





DirectSensor | 76 l | MultiLingua | PerfectClean | Klimagaren | FlexiClip | MonoSteam | Automatik-programme | TasteControl

Typ-/Verkaufsbezeichnung	DGC 7350
Bauform und Design	
Dampfbackofen	◆
Genussvorteile	
TasteControl/Crisp function	◆/◆
Betriebsarten	
Dampfgaren/Klimagaren/Sous-vide/Combigaren	◆/◆/–/–
Heißluft plus/Eco Heißluft/Automatikprogramme	◆/◆/über 100
Ober-/Unterhitze/Oberhitze/Unterhitze	◆/–/◆
Grill/Grill klein/Umluftgrill/Intensivbacken	◆/–/◆/◆
Bratautomatik	◆
Bedienkomfort	
Vernetzung mit Miele@Home	◆
Display	DirectSensor
SoftOpen/SoftClose	◆/◆
MultiLingua	◆
Mengenunabhängiges Dampfgaren	◆
Zeitlich programmierbare Dampfstöße	◆
Tageszeitanzeige/Anzeige Datum/Kurzzeitwecker	◆/◆/◆
Programmierung Garzeitanfang/-ende/-dauer	◆/◆/◆
Ist-/Soll-/Vorschlagstemperatur	◆/◆/◆
Eigene Programme/Individuelle Einstellungen	20/◆
Effiziens und Nachhaltigkeit	
Energieeffizenzklasse (A+++-D)	A+
Restwärmenutzung	◆
Pflegekomfort	
Edelstahl-Front mit CleanSteel-Oberfläche	◆
Garraum mit PerfectClean und katalytischer Rückwand	◆
Externer Dampferzeuger	◆
Pflegeprogramme Einweichen/Trocknen	◆/◆
CleanGlass-Tür	◆
Dampftechnologie und Wasserversorung	
MonoSteam/Frischwassertank Volumen in l	◆/1,0
Einsaugrohr zur Aufnahme von Wasser	◆
Sicherheit	
Gerätekühlsystem mit kühler Front	◆
Sicherheitsausschaltung/Inbetriebnahmesperre	◆/◆
Technische Daten	
Garraumvolumen in l/Anzahl Einschubebenen	76/5
Garraumbeleuchtung	1 LED-Spot
Temperaturregelung Backofenbetrieb in °C	30 – 250
Temperaturregelung Dampfgarbetrieb in °C	70 – 100
Nischenmaße in mm (B x H x T)	560 – 568 x 590 – 595 x 550
Gesamtanschlusswert in kW/Spannung in V /Absicherung in A	3,5/230/16
Mitgeliefertes Zubehör	
FlexiClip-Vollauszug mit PerefctClean	1 Paar HFC71
Universalblech-/Back- und Bratrost jeweils mit PerfectClean	1/1
Herausnehmbare Aufnahmegitter mit PerefctClean	1 Paar
Edelstahl-Garbehälter gelocht/ungelocht	1/1
Kochbuch/Entkalkungstabletten	◆/2
Unverbindliche Servicepreis-Empfehlung in EUR inkl. MwSt.	
Edelstahl CleanSteel	M.-Nr. 11785120 **2.299,–**

Installation im Hochschrank/ Unterschrank

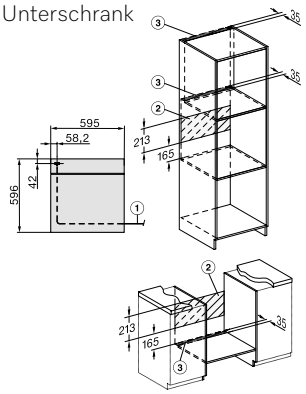

1) Netzanschlussleitung, L = 1.500 mm
2) In diesem Bereich kein Anschluss
3) Lüftungsausschnitt min. 150 cm²

Einbau im Hochschrank

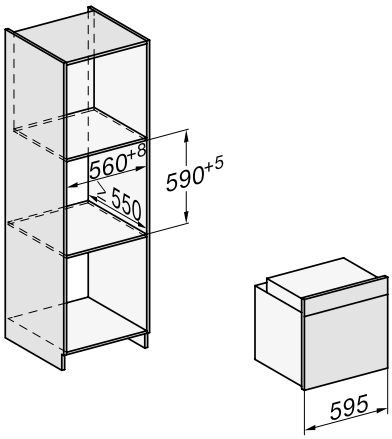

Einbau im Unterschrank

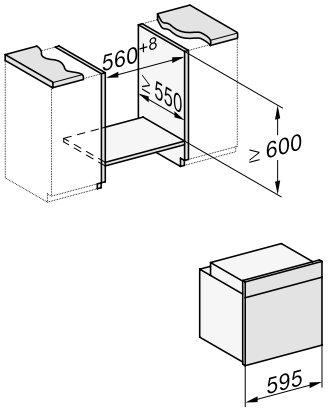

Dampfbackofen DGC 7000 mit emailliertem Garraum

Produktübersicht DGC 7351

Nischenhöhe
60er







Typ-/Verkaufsbezeichnung	DGC 7351
Bauform und Design	
Dampfbackofen	◆
Genussvorteile	
TasteControl/Crisp function	◆/◆
Betriebsarten	
Dampfgaren/Klimagaren/Sous-vide/Combigaren	◆/◆/–/–
Heißluft plus/Eco Heißluft/Automatikprogramme	◆/◆/über 100
Ober-/Unterhitze/Oberhitze/Unterhitze	◆/–/◆
Grill/Grill klein/Umluftgrill/Intensivbacken	◆/–/◆/◆
Bratautomatik	◆
Bedienkomfort	
Vernetzung mit Miele@Home	◆
Display	DirectSensor
SoftOpen/SoftClose	◆/◆
MultiLingua	◆
Mengenunabhängiges Dampfgaren	◆
Zeitlich programmierbare Dampfstöße	◆
Tageszeitanzeige/Anzeige Datum/Kurzzeitwecker	◆/◆/◆
Programmierung Garzeitanfang/-ende/-dauer	◆/◆/◆
Ist-/Soll-/Vorschlagstemperatur	◆/◆/◆
Eigene Programme/Individuelle Einstellungen	20/◆
Effiziens und Nachhaltigkeit	
Energieeffizienzklasse (A+++-D)	A+
Restwärmenutzung	◆
Pflegekomfort	
Edelstahl-Front mit CleanSteel-Oberfläche	◆
Garraum mit PerfectClean und katalytischer Rückwand	◆
Externer Dampferzeuger	◆
Pflegeprogramme Einweichen/Trocknen	◆/◆
CleanGlass-Tür	◆
Dampftechnologie und Wasserversorung	
MonoSteam/Frischwassertank Volumen in l	◆/1,0
Einsaugrohr zur Aufnahme von Wasser	◆
Sicherheit	
Gerätekühlsystem mit kühler Front	◆
Sicherheitsausschaltung/Inbetriebnahmesperre	◆/◆
Technische Daten	
Garraumvolumen in l/Anzahl Einschubebenen	76/5
Garraumbeleuchtung	1 LED-Spot
Temperaturregelung Backofenbetrieb in °C	30 – 250
Temperaturregelung Dampfgarbetrieb in °C	70 – 100
Nischenmaße in mm (B x H x T)	560 – 568 x 590 – 595 x 550
Gesamtanschlusswert in kW/Spannung in V /Absicherung in A	3,5/230/16
Mitgeliefertes Zubehör	
FlexiClip-Vollauszug mit PerefctClean	1 Paar HFC71
Universalblech-/Back- und Bratrost jeweils mit PerfectClean	1/1
Herausnehmbare Aufnahmegitter mit PerefctClean	1 Paar
Edelstahl-Garbehälter gelocht/ungelocht	1/1
Kochbuch/Entkalkungstabletten	◆/2
Unverbindliche Servicepreis-Empfehlung in EUR inkl. MwSt.	
Obsidianschwarz	M.-Nr. 12103660 **2.299,–**

Installation im Hochschrank/ Unterschrank

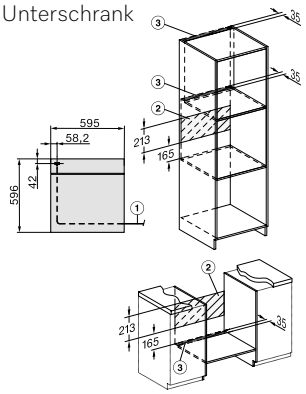

1) Netzanschlussleitung, L = 1.500 mm
2) In diesem Bereich kein Anschluss
3) Lüftungsausschnitt min. 150 cm²

Einbau im Hochschrank

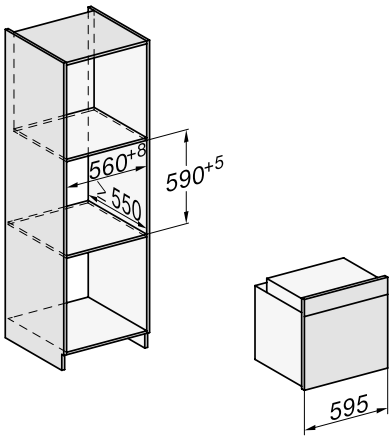

Einbau im Unterschrank

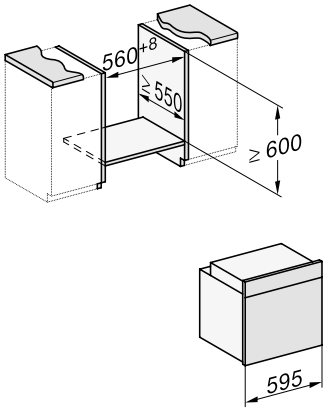

Stand: Oktober 2023

Installationshinweise Einbau-Nischenboden ENB 1060

Installationshinweise KWT 6422 iG mit 2x 45er Nische



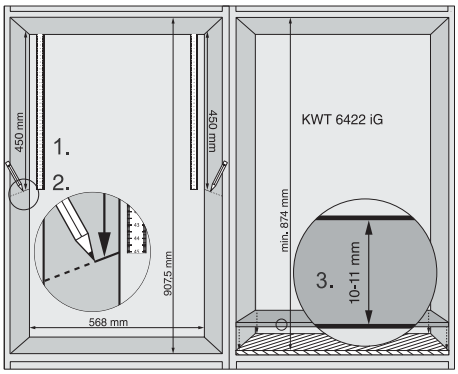

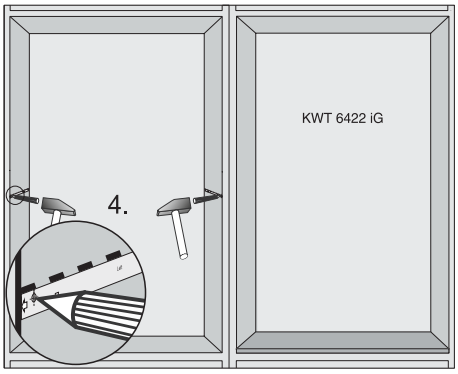

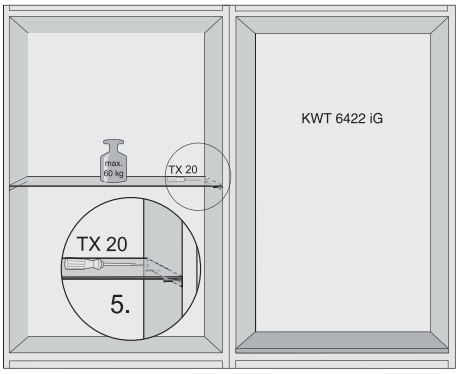

Installationshinweise 45er + 60er Nische



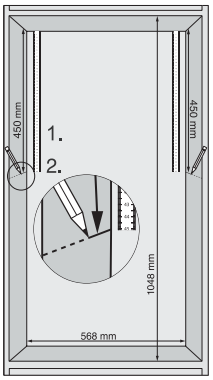

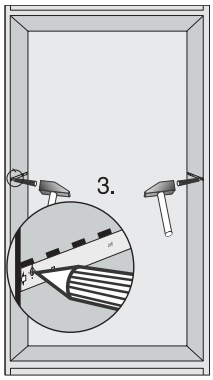

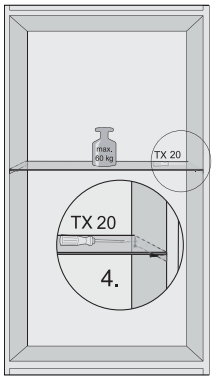

Zubehör Dampfbackofen

Bleche und Roste

Für Herde/Backöfen der Generation H2000/H7000 mit 49 l und 76 l Garraum sowie für alle Dampfbacköfen



Backblech
HBB 71
M.-Nr. 9519820
EAN 4002515261279
89,– €*



Gourmet Back- und AirFry-Blech gelocht
HBBL 71
M.-Nr. 9520620
EAN 4002515261293
99,– €*



Universalblech
HUBB 71
M.-Nr. 9519840
EAN 4002515261286
99,– €*

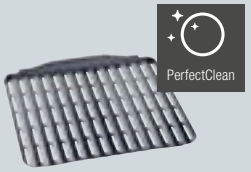

Grill- und Bratblech
HGBB 71
M.-Nr. 9520630
EAN 4002515261309
99,– €*

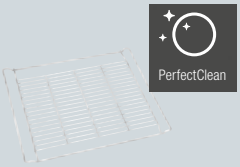

Back- und Bratrost
HBBR 71
M.-Nr. 9524950
EAN 4002515297056
89,– €*



Runde Backform
HBF 27-1
M.-Nr. 9520720
EAN 4002515261392
69,– €*



Runde Backform gelocht
HBFP 27-1
M.-Nr. 10116800
EAN 4002515648285
69,– €*

Sonstiges Zubehör



Entnahmegriff
HEG
M.-Nr. 3985271
EAN 4002511969810
24,– €*

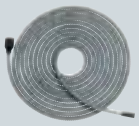

Wasserablaufschlauch
5m
M.-Nr. 12491710
EAN 4002516772422
Preis ausstehend €*

FlexiClip-Vollauszüge



FlexiClip-Vollauszug
HFC 71
M.-Nr. 9520660
EAN 4002515261330
184,– €*

Stand: Oktober 2023

* unverbindliche Preisempfehlung in EUR inkl. MwSt.

Zubehör Dampfbackofen

Gourmet-Bräter



Gourmet-BräterHUB 5000-M
M.-Nr. 10314250
EAN 4002515689264
215,– €*
Außenmaße: B x T x H:
44,8 x 26,8 x 8,6 cm
Innenmaße: B x T x H:
38,0 x 22,7 x 8,0 cm



Gourmet-BräterHUB 5001-M
M.-Nr. 10314270
EAN 4002515689271
279,– €*
Außenmaße: B x T x H:
44,8 x 26,8 x 8,6 cm
Innenmaße: B x T x H:
38,0 x 22,7 x 8,0 cm



Gourmet-Bräter HUB 5001-XL
M.-Nr. 10314310
EAN 4002515689301
319,– €*
Max. Befüllung ca. 8 kg
Außenmaße: B x T x H:
44,8 x 38,6 x 8,6 cm
Innenmaße: B x T x H:
38,0 x 34,5 x 8,0 cm

Deckel für Gourmet-Bräter



Deckel HBD 60-22
M.-Nr. 5136950
EAN 4002512314909
115,– €*



Deckel HBD 60-35
M.-Nr. 5136960
EAN 4002512314893
125,– €*

Dampfgarbehälter ungelocht



Dampfgarbehälter DGG 20 - 2,4 Liter
M.-Nr. 8246340
EAN 4002515060650
55,– €*

Dampfgarbehälter gelocht

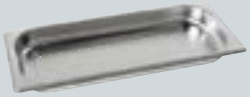

Dampfgarbehälter DGGL 20 - 2,4 Liter
M.-Nr. 8285410
EAN 4002515014509
55,– €*



Dampfgarbehälter DGGL 12 - 5,4 Liter
M.-Nr. 8249430
EAN 4002514849904
62,– €*

* unverbindliche Preisempfehlung in EUR inkl. MwSt.

Zubehör Dampfgarer und Dampfgarer mit Mikrowelle

Zubehör für Dampfgarer und Dampfgarer mit Mikrowelle

Dampfgarbehälter ungelocht (nicht für den Mikrowellenbetrieb geeignet!)



Dampfgarbehälter
DGG 50 40 - 2,2 L.
M.-Nr. 10168200
EAN 4002515603987
42,– €*



Dampfgarbehälter
DGG 50 80 - 4,2 L.
M.-Nr. 10168230
EAN 4002515603994
52,– €*



Dampfgarbehälter
DGG 50 120 - 5,5 L.
M.-Nr. 11323320
EAN 4002516244578
55,– €*

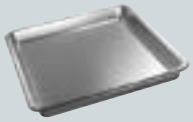

Dampfgarbehälter
DGG 100 40 - 4,0 L.
M.-Nr. 10170290
EAN 4002515604007
52,– €*

Dampfgarbehälter gelocht
(nicht für den Mikrowellenbetrieb geeignet!)

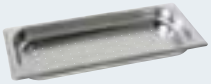

Dampfgarbehälter
DGGL 50 40 - 2,2 L.
M.-Nr. 10168190
EAN 4002515603970
42,– €*

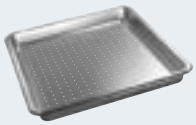

Dampfgarbehälter
DGGL 100 40 - 4,0 L.
M.-Nr. 10170300
EAN 4002515604083
52,– €*

Sonstige (nicht für den Mikrowellenbetrieb geeignet!)



Deckel
DGD 50
M.-Nr. 11323340
EAN 4002516244585
38,– €*

Glasschale für den Mikrowellenbetrieb
Ausschließlich kompatibel für die Generation 7000

Flache Glasschale
DMGS 100 30
M.-Nr. 11695610
EAN 4002516420354
69,– €*

Zubehör für Stand-Dampfgarer und Druckdampfgarer

Dampfgarbehälter ungelocht



Dampfgarbehälter
DGG 2 - 2,5 Liter
M.-Nr. 5001390
EAN 4002512309226
42,– €*

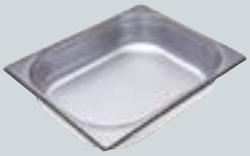

Dampfgarbehälter
DGG 3 - 4,0 Liter
M.-Nr. 5001400
EAN 4002512309233
52,– €*



Dampfgarbehälter
DGG 7 - 4,0 Liter
M.-Nr. 8019361
EAN 4002513476262
52,– €*

Dampfgarbehälter gelocht



Dampfgarbehälter
DGGL 1 - 1,5 Liter
M.-Nr. 5001370
EAN 4002512309219
42,– €*



Dampfgarbehälter
DGGL 4 - 4,0 Liter
M.-Nr. 5379570
EAN 4002512445009
52,– €*



Dampfgarbehälter
DGGL 8 - 2,0 Liter
M.-Nr. 8227240
EAN 4002513714548
45,– €*

Stand: Oktober 2023

* unverbindliche Preisempfehlung in EUR inkl. MwSt.

Zubehör Dampfbackofen

Deckel



Deckel
DGD 1/2
M.-Nr. 7623900
EAN 4002514786827
39,– €*



Deckel
DGD 1/3
M.-Nr. 8109071
EAN 4002514098388
42,– €*

Sonstiges Dampfgarerzubehör

Ausschließlich kompatibel für entsprechende Garschalen von Stand- und Druckdampfgarern



Servierform
DGSE 1
M.-Nr. 9438520
EAN 4002515204498
149,– €*



Schneidbrett
DGSB 1
M.-Nr. 7690220
EAN 4002514759821
189,– €*

Kombinationsmöglichkeiten für Dampfgarbehälter

	Dampfgarer	Dampfgarer mit Mikrowelle	Dampf-backofen	Stand-dampfgarer	Druck-dampfgarer	Edelstahl-Deckel		
Nische	45 cm	45 cm	45 cm/ 60 cm	38 cm	38 cm	DGD 1/2	DGD 1/3	DGD 50
DGG 50 40	◆	◆						◆
DGG 50 80	◆	◆						◆
DGG 50 120	◆	◆						◆
DGG 100 40	◆	◆						
DGGL 50 40	◆	◆						
DGGL 100 40	◆	◆						
DMGS 100 30		◆						
DGG 20			◆					
DGGL 20			◆					
DGGL 12			◆					
DGG 2				◆	◆		◆	
DGG 3				◆		◆		
DGG 7				◆	◆		◆	
DGGL 1				◆	◆			
DGGL 4				◆				
DGGL 8				◆				

◆ = Kompatibel

Sonstiges Einbauzubehör Dampfgarer

Ausgleichsblenden für DGD 7035



AB 45-7
Edelstahl/CleanSteel
M.-Nr. 9350640
EAN 4002515293904
138,– €*



AB 45-7L
Edelstahl/CleanSteel
M.-Nr. 9350630
EAN 4002515291412
127,– €*



AB 45-7L
Obsidianschwarz
M.-Nr. 9350620
EAN 4002515156735
127,– €*

Für ein optimales Spaltmaß zwischen Einbaugeräten



Einlegeboden
ENB 1060
M.-Nr. 10810730
EAN 4002515973615
80,– €*

* unverbindliche Preisempfehlung in EUR inkl. MwSt.

Abdeckleisten für die Verblendung der Möbelkante bei verschiedenen Gerätekombinationen



HKL 60
Edelstahl/CleanSteel
M.-Nr. 7114780
EAN 4002514367033
52,– €*



HKL 60
Obsidianschwarz
M.-Nr. 5165170
EAN 4002512371377
52,– €*



HKL 60
Graphitgrau
M.-Nr. 10410570
EAN 4002515749425
52,– €*

Dekorsets
Griffwechsel bei allen Geräten mit Mikrowellenfunktion sowie bei Dialoggarern kostenpflichtig nur durch den Kundendiensttechniker



DS 7000
Edelstahl/CleanSteel
M.-Nr. 11345890
EAN 4002516263647
116,– €*



DS 7003 (3 Stück)
Edelstahl/CleanSteel
M.-Nr. 11345870
EAN 4002516263630
159,– €*



DS 7000 VITRO
Obsidianschwarz
M.-Nr. 11345930
EAN 4002516263654
213,– €*



DS 7000 VITRO
Graphitgrau
M.-Nr. 11345950
EAN 4002516263371
213,– €*

DS 7000 VITRO
Brillantweiß
M.-Nr. 11345940
EAN 4002516263364
213,– €*

Pflegeprodukte



Entkalkungstabletten
6 Stück
M.-Nr. 10178330
EAN 4002515608579
19,95 €* (1 St = 3,33 €)

Archived to MamArchive international-bak (2) at 2022-02-23 22:01:22 by admin (2)



Reiniger für DGC
DGClean 250 ml
M.-Nr. 10172710
EAN 4002515604502
19,95 €* (1 L = 79,80 €)
Für alle DGC **ohne** HydroClean-Funktion



HydroCleaner
4 Stück
M.-Nr. 12105400
EAN 4002516590842
52,95 €* (1 L = 105,90 €)
Für alle DGC Pro mit HydroClean-Funktion



Allzweck-Microfasertuch,
1 Stück
M.-Nr. 7006550
EAN 4002514299204
8,45 €*



MicroCloth Kit Set aus
3 Microfasertüchern
M.-Nr. 10159570
EAN 4002515601419
17,95 €*



MicroCloth HyClean
1 Stück
M.-Nr. 11325970
EAN 4002516236214
9,95 €*

Antibakterielle Eigenschaften

Stand: Oktober 2023

* unverbindliche Preisempfehlung in EUR inkl. MwSt.

Dampfgarer

Geräteinformationen

Die aktuellen EU/PI Datenblätter unserer Geräte finden Sie beim jeweiligen Produkt im Internet unter www.miele.de

Miele

Mikrowellengeräte

Planungsunterlagen
Classic-Partner-Programm

Stand: 1. Oktober 2023

Miele. Immer Besser.



Mikrowellengeräte

Inhaltsverzeichnis

Blendenübersicht PureLine	**3/M**
Farbvarianten PureLine	**4/M**
Alle Symbole auf einen Blick	**5/M**
Produktübersicht Mikrowellengeräte	
Einbau-Mikrowelle 35er/36er Nische	6/M
Einbau-Mikrowelle 45er Nische PureLine	12/M
Blendenübersicht ContourLine	**16/M**
Farbvarianten ContourLine	**17/M**
Produktübersicht Mikrowellengeräte ContourLine	
Einbau-Mikrowelle 45er Nische ContourLine	18/M
Zubehör	**20/M**
Installationshinweise für Einbau-Nischenboden ENB 1060	**21/M**

Mikrowellengeräte

Blendenübersicht PureLine



siehe Seiten 12 und 14/M

DirectSensor S

TopControl: Blende am Beispiel der M 7244 TC

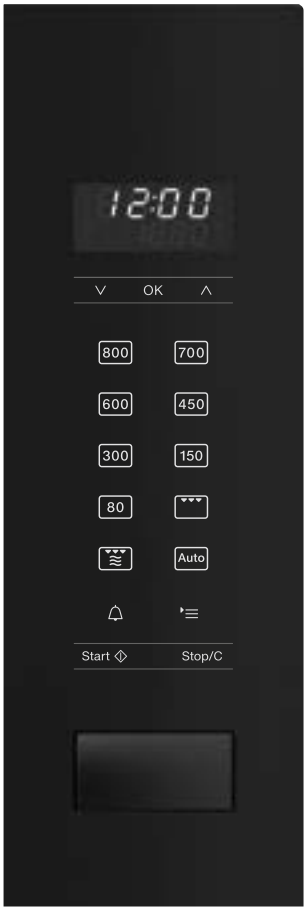

siehe Seiten 6,8 und 10/M

EasySensor

SideControl: Blende am Beispiel der M 2234 SC

Stand: Oktober 2023

Mikrowellengeräte

Farbvarianten

	45er Nische	35er/36er Nische Designneutral
PureLine Edelstahl mit Griff aus Vollmetall und Glasfront in Obsidianschwarz		
VitroLine Brilliantweiß mit Griff und Glaseinleger in Gerätefarbe	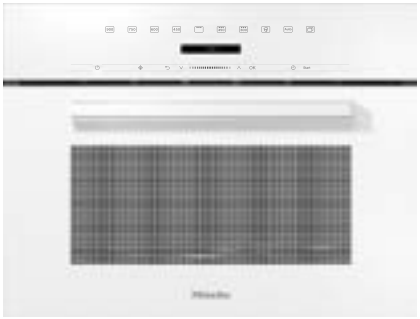	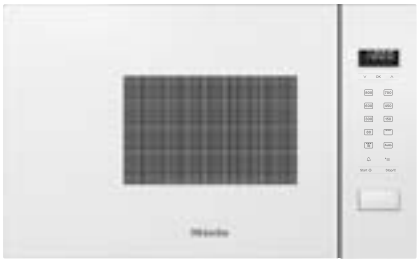
VitroLine Obsidianschwarz mit Griff und Glaseinleger in Gerätefarbe		
VitroLine Graphitgrau mit Griff und Glaseinleger in Gerätefarbe		

Welches Icon bedeutet was?

Alle Symbole für Mikrowellengeräte auf einen Blick



Bedienphilosophie
Anwahl von Wattleistung und Zeiten über Sensor-tasten,Anzeige über 7-Segment-Display



Direkte Anwahl von Betriebsarten und Zeiten über Sensortasten, Anzeige über 4-zeiliges Textdisplay



Garraumvolumen
Garraumvolumen: 46 Liter



Garraumvolumen: 17 Liter



MultiLingua
Im Display können Sie diverse Sprachen einstellen, sodass Sie alle Informationen bestens verstehen.



Leistung
Mikrowellenleistung bis zu 900 Watt



Mikrowellenleistung bis zu 800 Watt



LED-Beleuchtung
Für optimale Ausleuchtung des gesamten Garraums



Quarzgrill
Zum zusätzlichen Überbacken der Speisen nach dem Garen



Popcorn
Für schnelle und einfache Zubereitung von frischem Popcorn



Automatikprogramme
Müheloses Auftauen, Garen und Zubereiten frischer Lebensmittel



40 cm Drehteller
Auf dem Drehteller mit 40 cm Durchmesser ist viel Platz für unterschiedlich große oder viele Gefäße

Stand: Oktober 2023

Einbau-Mikrowellengerät M 2000 CS mit Grill

Produktübersicht M 2224 SC - Breite 50 cm

Nischenhöhe
35/36er



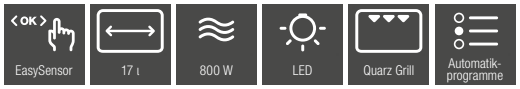

Typ-/Verkaufsbezeichnung	M 2224 SC
Bauform und Design	
Einbau-Mikrowellengerät	◆
TopControl/SideControl	–/◆
Genussvorteile	
Warmhalten	◆
Quarzgrill	◆
Betriebsarten	
Automatikprogramme	über 15
Solo-Betrieb Mikrowelle	◆
Kombinationsbetrieb Mikrowelle mit Grill	◆
Bedienkomfort	
Display	EasySensor
SoftOpen/SoftClose	–
MultiLingua	–
Popcorn-Funktion	–
Tageszeitanzeige/Kurzzeitwecker	◆/◆
Programmierung Garzeitende/-dauer	–/◆
Quick-Mikrowelle	◆
Individuelle Einstellungen	◆
Pflegekomfort	
Edelstahl-Front mit CleanSteel-Oberfläche	–
Edelstahl-Garraum	◆
CleanGlass-Tür	–
Sicherheit	
Gerätekühlsystem mit kühler Front	◆
Inbetriebnahmesperre	◆
Sicherheitsschalter	◆
Technische Daten	
Garraumvolumen in l	17
Türanschlag	links
Beleuchtung	1 LED-Spot
Garraumhöhe in cm	20,2
Durchmesser des Drehtellers in cm	27,2
Elektronisch gesteuerte Mikrowellenleistung	x
Mikrowellenleistungsstufen in W	80/150/300/450/ 600/700/800
Grillleistung in W	800
Nischenmaße in mm (B x H x T)	462 – 468 x 350 – 352 x 310
Nischenunabhängige Belüftung	◆
Gesamtanschlusswert in kW/Spannung in V /Absicherung in A	1,25/220 – 240/10
Mitgeliefertes Zubehör	
Grillrost	◆
Gourmet-Platte	◆
Kochbuch	◆
Unverbindliche Servicepreis-Empfehlung in EUR inkl. MwSt.	
Obsidianschwarz	M.-Nr. 11103400 **1.029,–**

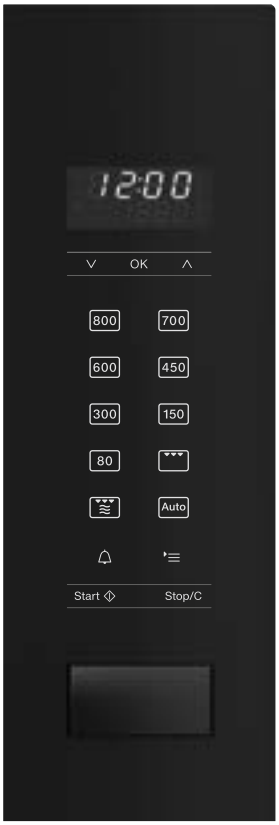

Planungshinweis:
Aus optischen Gründen wird die horizontale Anordnung neben einem Dampfgarer/CVA oder Backofen nicht empfohlen.

Einbau-Mikrowellengeräte

Produktübersicht M 2224 SC

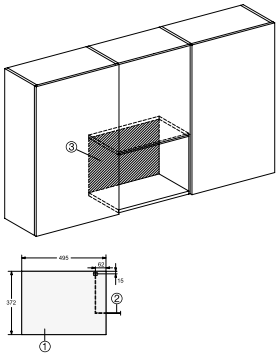

1) Ansicht von vorne
2) Netzanschlussleitung L = 1.600 mm
3) Kein Anschluss in diesem Bereich

Einbau im Oberschrank

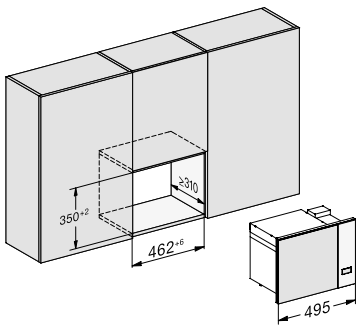

Draufsicht

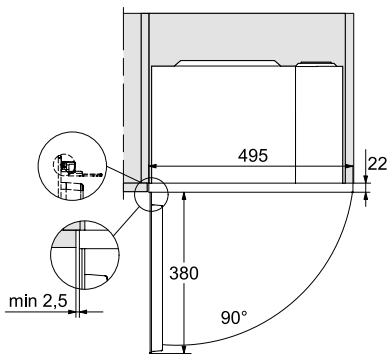

Stand: Oktober 2023

Einbau-Mikrowellengerät M 2000 CS

Produktübersicht M 2230 SC

Nischenhöhe
35/36er





Typ-/Verkaufsbezeichnung	M 2230 SC
Bauform und Design	
Einbau-Mikrowellengerät	◆
TopControl/SideControl	–/◆
Genussvorteile	
Warmhalten	◆
Quarzgrill	–
Betriebsarten	
Automatikprogramme	über 10
Solo-Betrieb Mikrowelle	◆
Kombinationsbetrieb Mikrowelle mit Grill	–
Bedienkomfort	
Display	EasySensor
SoftOpen/SoftClose	–
MultiLingua	–
Popcorn-Funktion	–
Tageszeitanzeige/Kurzzeitwecker	◆/◆
Programmierung Garzeitende/-dauer	–/◆
Quick-Mikrowelle	◆
Individuelle Einstellungen	◆
Pflegekomfort	
Edelstahl-Front mit CleanSteel-Oberfläche	–
Edelstahl-Garraum	◆
CleanGlass-Tür	–
Sicherheit	
Gerätekühlsystem mit kühler Front	–
Inbetriebnahmesperre	◆
Sicherheitsschalter	◆
Technische Daten	
Garraumvolumen in l	17
Türanschlag	links
Beleuchtung	1 LED-Spot
Garraumhöhe in cm	20,2
Durchmesser des Drehtellers in cm	27,2
Elektronisch gesteuerte Mikrowellenleistung	◆
Mikrowellenleistungsstufen in W	80/150/300/450/600/700/800
Grillleistung in W	–
Nischenmaße in mm (B x H x T)	562 – 568 x 360 – 362 x 310
Nischenunabhängige Belüftung	◆
Gesamtanschlusswert in kW/Spannung in V /Absicherung in A	1,25/220 – 240/10
Mitgeliefertes Zubehör	
Grillrost	–
Gourmet-Platte	–
Kochbuch	◆
Unverbindliche Servicepreis-Empfehlung in EUR inkl. MwSt.	
Obsidianschwarz	M.-Nr. 11103410 **1.029,–**

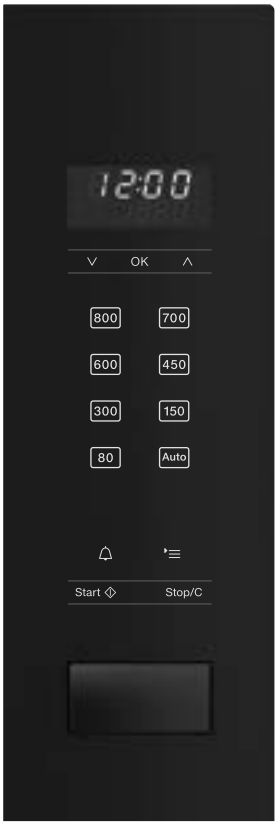

Planungshinweis:
Aus optischen Gründen wird die horizontale Anordnung neben einem Dampfgarer/CVA oder Backofen nicht empfohlen.

Draufsicht

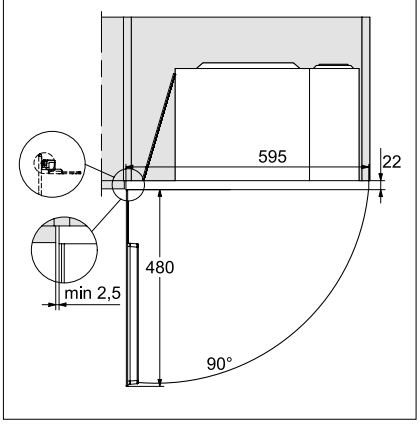

Einbau-Mikrowellengeräte

Produktübersicht M 2230 SC

Installation im Oberschrank

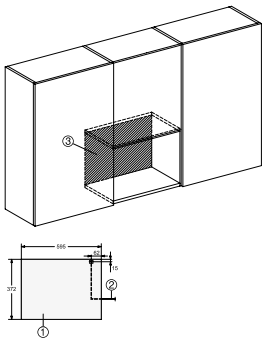

1) Ansicht von vorne
2) Netzanschlussleitung L = 1.600 mm
3) Kein Anschluss in diesem Bereich

Installation im Hochschrank

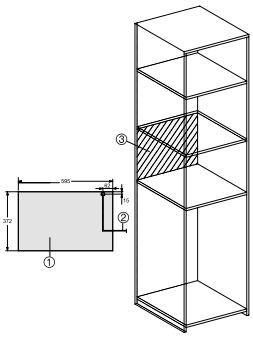

1) Ansicht von vorne
2) Netzanschlussleitung L = 1.600 mm
3) Kein Anschluss in diesem Bereich

Einbau im 60er Oberschrank

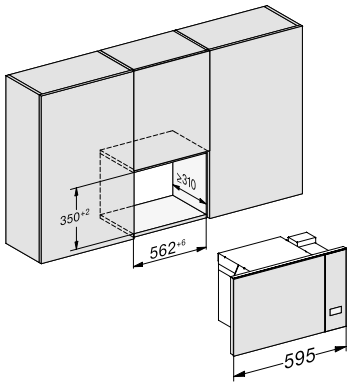

Einbau im 60er Hochschrank

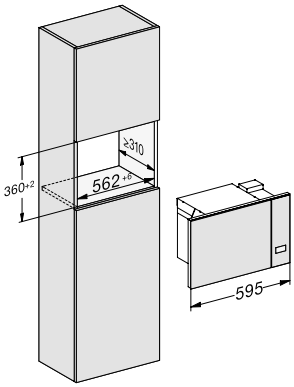

Einbau im 60er Oberschrank mit Ausgleichsblende AB 36-1

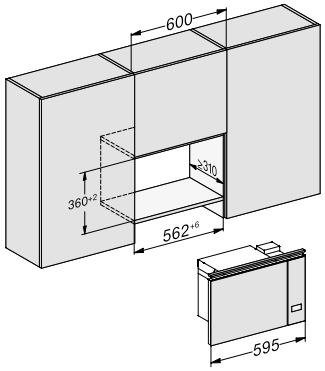

Seitenansicht im 60er Oberschrank mit Ausgleichsblende AB 36-1

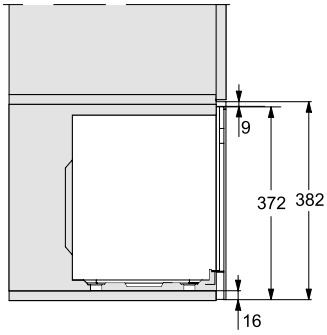

Einbau im 60er Hochschrank mit Ausgleichsblende AB 38-2

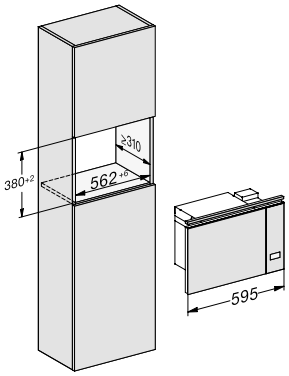

Seitenansicht im 60er Hochschrank mit Ausgleichsblende AB 38-2

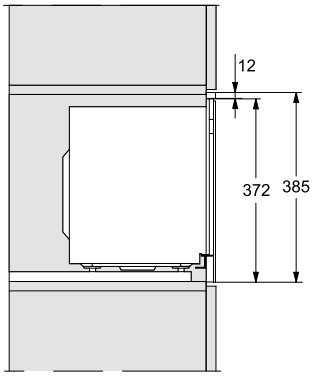

Einbau im 60er Hochschrank mit Ausgleichsblende AB 42-1

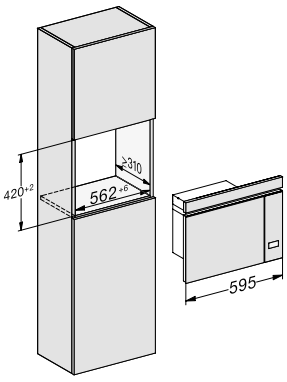

Seitenansicht im 60er Hochschrank mit Ausgleichsblende AB 42-1

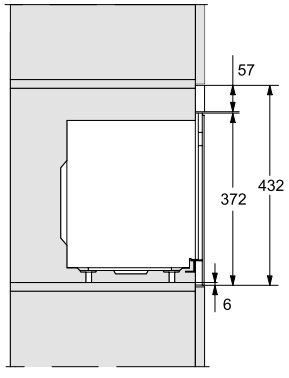

Einbau im 60er Hochschrank mit Ausgleichsblende AB 45-2

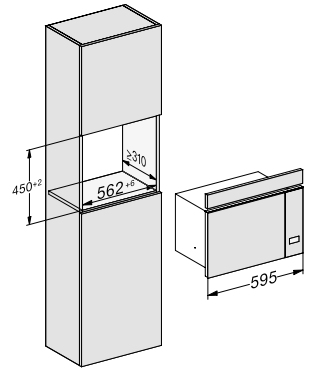

Seitenansicht im 60er Hochschrank mit Ausgleichsblende AB 45-2

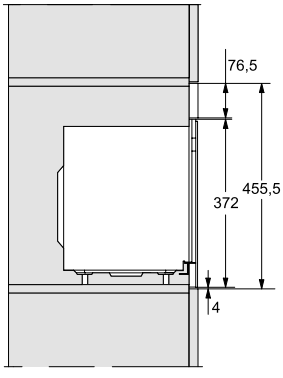

Stand: Oktober 2023

Einbau-Mikrowellengerät M 2000 CS mit Grill

Produktübersicht M 2234 SC

Nischenhöhe
35/36er



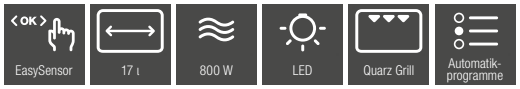

Typ-/Verkaufsbezeichnung	M 2234 SC	
Bauform und Design		
Einbau-Mikrowellengerät	◆	
TopControl/SideControl	–/◆	
Genussvorteile		
Warmhalten	◆	
Quarzgrill	◆	
Betriebsarten		
Automatikprogramme	über 15	
Solo-Betrieb Mikrowelle	◆	
Kombinationsbetrieb Mikrowelle mit Grill	◆	
Bedienkomfort		
Display	EasySensor	
SoftOpen/SoftClose	–	
MultiLingua	–	
Popcorn-Funktion	–	
Tageszeitanzeige/Kurzzeitwecker	◆/◆	
Programmierung Garzeitende/-dauer	–/◆	
Quick-Mikrowelle	◆	
Individuelle Einstellungen	◆	
Pflegekomfort		
Edelstahl-Front mit CleanSteel-Oberfläche	–	
Edelstahl-Garraum	◆	
CleanGlass-Tür	–	
Sicherheit		
Gerätekühlsystem mit kühler Front	◆	
Inbetriebnahmesperre	◆	
Sicherheitsschalter	◆	
Technische Daten		
Garraumvolumen in l	17	
Türanschlag	links	
Beleuchtung	1 LED-Spot	
Garraumhöhe in cm	20,2	
Durchmesser des Drehtellers in cm	27,2	
Elektronisch gesteuerte Mikrowellenleistung	◆	
Mikrowellenleistungsstufen in W	80/150/300/450/600/700/800	
Grillleistung in W	800	
Nischenmaße in mm (B x H x T)	562 – 568 x 360 – 362 x 310	
Nischenunabhängige Belüftung	◆	
Gesamtanschlusswert in kW/Spannung in V /Absicherung in A	1,25/220 – 240/10	
Mitgeliefertes Zubehör		
Grillrost	◆	
Gourmet-Platte	◆	
Kochbuch	◆	
Unverbindliche Servicepreis-Empfehlung in EUR inkl. MwSt.		
Brillantweiß	M.-Nr. 11103420	**1.149,–**
Obsidianschwarz	M.-Nr. 11103460	**1.149,–**

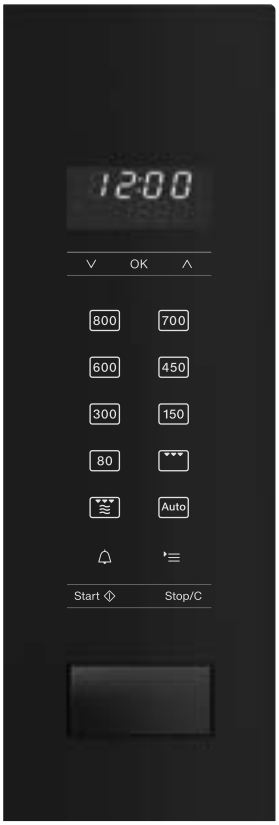

Planungshinweis:
Aus optischen Gründen wird die horizontale Anordnung neben einem Dampfgarer/CVA oder Backofen nicht empfohlen.

Draufsicht

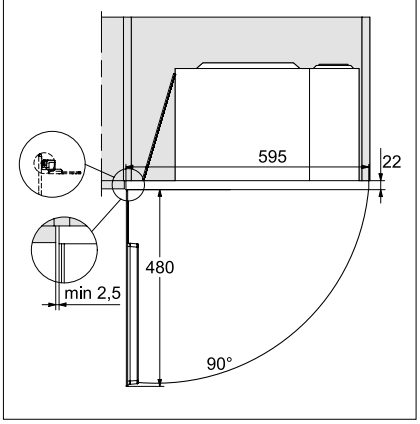

Einbau-Mikrowellengeräte

Produktübersicht M 2234 SC

Installation im Oberschrank

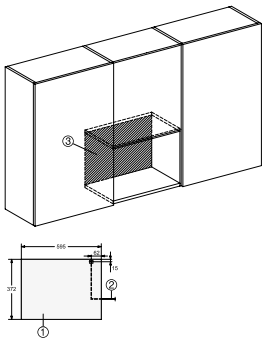

1) Ansicht von vorne
2) Netzanschlussleitung L = 1.600 mm
3) Kein Anschluss in diesem Bereich

Installation im Hochschrank

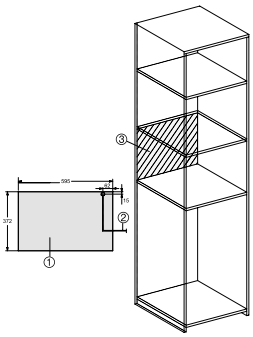

1) Ansicht von vorne
2) Netzanschlussleitung L = 1.600 mm
3) Kein Anschluss in diesem Bereich

Einbau im 60er Oberschrank

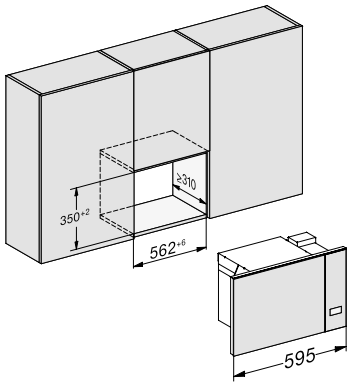

Einbau im 60er Hochschrank

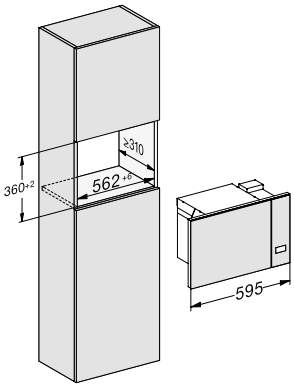

Einbau im 60er Oberschrank mit Ausgleichsblende AB 36-1

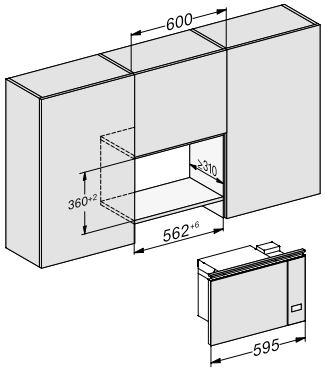

Seitenansicht im 60er Oberschrank mit Ausgleichsblende AB 36-1

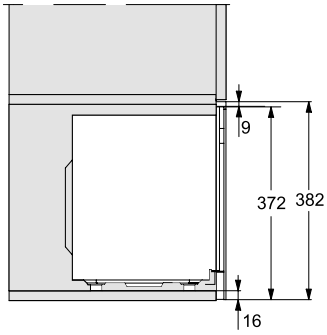

Einbau im 60er Hochschrank mit Ausgleichsblende AB 38-2

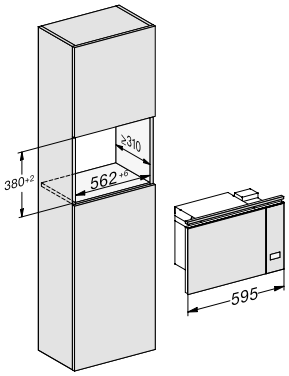

Seitenansicht im 60er Hochschrank mit Ausgleichsblende AB 38-2

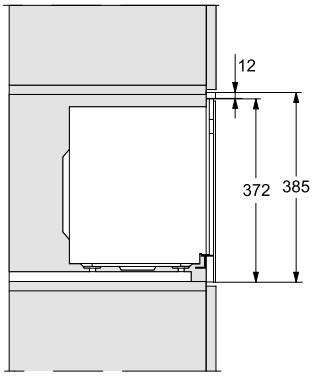

Einbau im 60er Hochschrank mit Ausgleichsblende AB 42-1

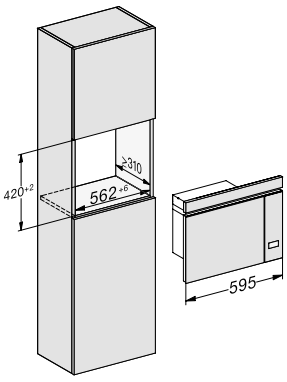

Seitenansicht im 60er Hochschrank mit Ausgleichsblende AB 42-1

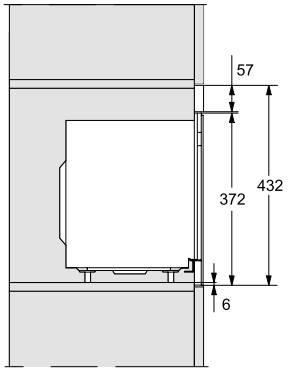

Einbau im 60er Hochschrank mit Ausgleichsblende AB 45-2

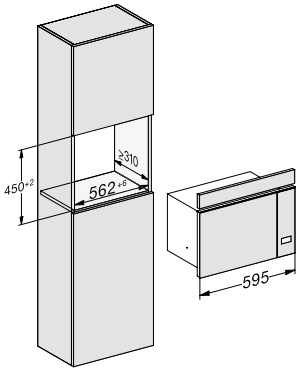

Seitenansicht im 60er Hochschrank mit Ausgleichsblende AB 45-2

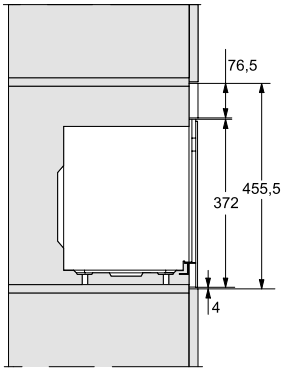

Stand: Oktober 2023

Einbau-Mikrowellengerät M 7000 TC

Produktübersicht M 7240 TC

Nischenhöhe
45er





DirectSensor S | XL: 46 l | MultiLingua | 900 W | LED | Popcorn | Automatik-programme | 40 cm

Typ-/Verkaufsbezeichnung	M 7240 TC
Bauform und Design	
Einbau-Mikrowellengerät	◆
TopControl/SideControl	◆/–
Genussvorteile	
Warmhalten	◆
Quarzgrill	–
Betriebsarten	
Automatikprogramme	über 30
Solo-Betrieb Mikrowelle	◆
Kombinationsbetrieb Mikrowelle mit Grill	–
Bedienkomfort	
Display	DirectSensor S
SoftOpen/SoftClose	◆/◆
MultiLingua	◆
Popcorn-Funktion	◆
Tageszeitanzeige/Kurzzeitwecker	◆/◆
Programmierung Garzeitende/-dauer	◆/◆
Quick-Mikrowelle	◆
Individuelle Einstellungen	◆
Pflegekomfort	
Edelstahl-Front mit CleanSteel-Oberfläche	◆
Edelstahl-Garraum	◆
CleanGlass-Tür	◆
Sicherheit	
Gerätekühlsystem mit kühler Front	–
Inbetriebnahmesperre	◆
Sicherheitsschalter	◆
Technische Daten	
Garraumvolumen in l	46
Türanschlag	unten
Beleuchtung	1 LED-Spot
Garraumhöhe in cm	23,2
Durchmesser des Drehtellers in cm	40,6
Elektronisch gesteuerte Mikrowellenleistung	◆
Mikrowellenleistungsstufen in W	80/150/300/450/600/750/900
Grillleistung in W	–
Nischenmaße in mm (B x H x T)	562 – 568 x 450 – 452 x 550
Nischenunabhängige Belüftung	◆
Gesamtanschlusswert in kW/Spannung in V /Absicherung in A	1,6/220 – 240/10
Mitgeliefertes Zubehör	
Grillrost	–
Gourmet-Platte	–
Kochbuch	◆
Unverbindliche Servicepreis-Empfehlung in EUR inkl. MwSt.	
Edelstahl CleanSteel	M.-Nr. 11103590 **1.399,–**

Einbau-Mikrowellengeräte

Produktübersicht M 7240 TC

Installation im Hochschrank

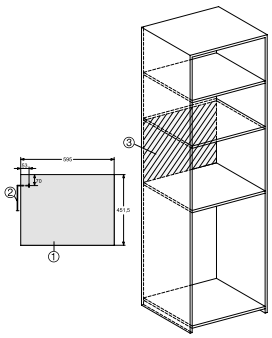

1) Ansicht von vorne
2) Netzanschlussleitung L = 1.600 mm
3) Kein Anschluss in diesem Bereich

Einbau im 60er Hochschrank

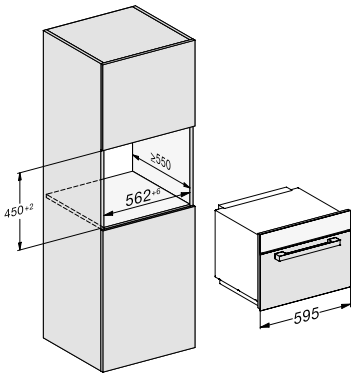

Seitenansicht im Hochschrank

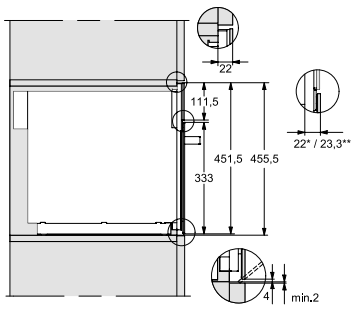

* VitroLine Glas
** PureLine Edst

Installation unter der Arbeitsplatte

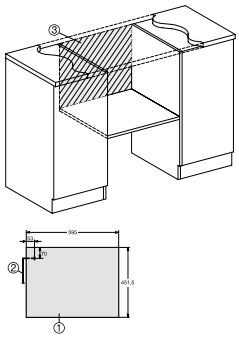

1) Ansicht von vorne
2) Netzanschlussleitung L = 1.600 mm
3) Kein Anschluss in diesem Bereich

Einbau unter der Arbeitsplatte

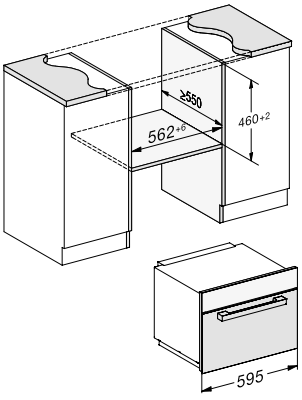

Seitenansicht unter der Arbeitsplatte

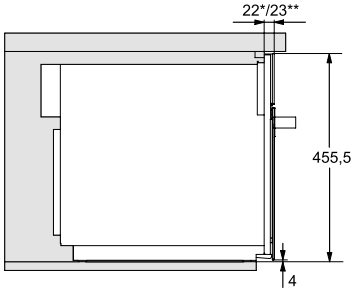

* VitroLine Glas
** PureLine Edst

Stand: Oktober 2023

Einbau-Mikrowellengerät M 7000 TC mit Grill

Produktübersicht M 7244 TC

Nischenhöhe
45er





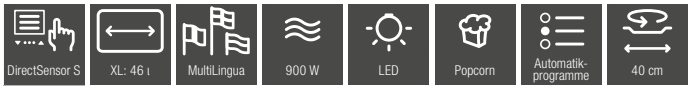

Typ-/Verkaufsbezeichnung	M 7244 TC
Bauform und Design	
Einbau-Mikrowellengerät	◆
TopControl/SideControl	◆/–
Genussvorteile	
Warmhalten	◆
Quarzgrill	◆
Betriebsarten	
Automatikprogramme	über 40
Solo-Betrieb Mikrowelle	◆
Kombinationsbetrieb Mikrowelle mit Grill	◆
Bedienkomfort	
Display	DirectSensor S
SoftOpen/SoftClose	◆/◆
MultiLingua	◆
Popcorn-Funktion	◆
Tageszeitanzeige/Kurzzeitwecker	◆/◆
Programmierung Garzeitende/-dauer	◆/◆
Quick-Mikrowelle	◆
Individuelle Einstellungen	◆
Pflegekomfort	
Edelstahl-Front mit CleanSteel-Oberfläche	◆
Edelstahl-Garraum	◆
CleanGlass-Tür	◆
Sicherheit	
Gerätekühlsystem mit kühler Front	◆
Inbetriebnahmesperre	◆
Sicherheitsschalter	◆
Technische Daten	
Garraumvolumen in l	46
Türanschlag	unten
Beleuchtung	1 LED-Spot
Garraumhöhe in cm	23,2
Durchmesser des Drehtellers in cm	40,6
Elektronisch gesteuerte Mikrowellenleistung	◆
Mikrowellenleistungsstufen in W	80/150/300/450/600/750/900
Grillleistung in W	1500
Nischenmaße in mm (B x H x T)	562 – 568 x 450 – 452 x 550
Nischenunabhängige Belüftung	◆
Gesamtanschlusswert in kW/Spannung in V /Absicherung in A	1,6/220 – 240/10
Mitgeliefertes Zubehör	
Grillrost	◆
Gourmet-Platte	◆
Kochbuch	◆
Unverbindliche Servicepreis-Empfehlung in EUR inkl. MwSt.	
Garphitgrau	M.-Nr. 11103660 **1.599,–**
Brillantweiß	M.-Nr. 11103630 **1.599,–**
Obsidianschwarz	M.-Nr. 11103650 **1.599,–**
Edelstahl CleanSteel	M.-Nr. 11103670 **1.599,–**

Einbau-Mikrowellengeräte

Produktübersicht M 7244 TC

Installation im Hochschrank

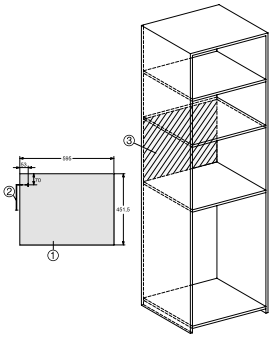

1) Ansicht von vorne
2) Netzanschlussleitung L = 1.600 mm
3) Kein Anschluss in diesem Bereich

Einbau im 60er Hochschrank

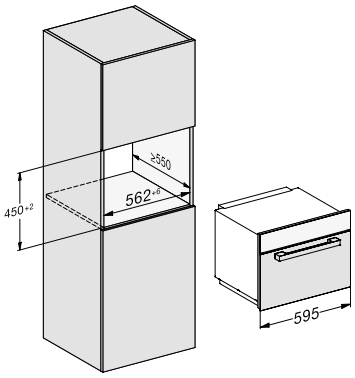

Seitenansicht im Hochschrank

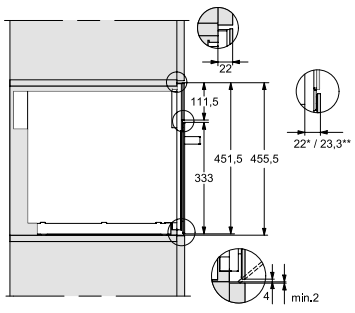

* VitroLine Glas
** PureLine Edst

Installation unter der Arbeitsplatte

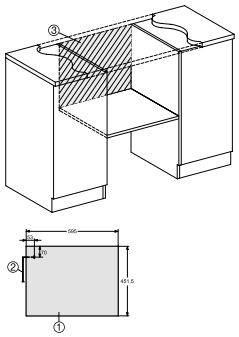

1) Ansicht von vorne
2) Netzanschlussleitung L = 1.600 mm
3) Kein Anschluss in diesem Bereich

Einbau unter der Arbeitsplatte

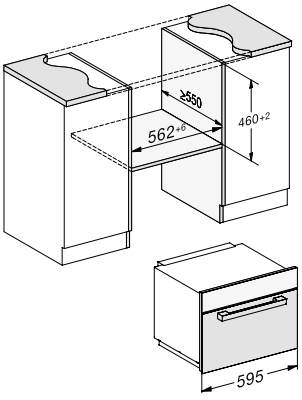

Seitenansicht unter der Arbeitsplatte

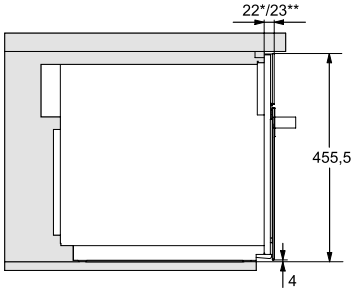

* VitroLine Glas
** PureLine Edst

Stand: Oktober 2023

Mikrowellengeräte

Blendenübersicht ContourLine



DirectSensor S

Blende M 7140 TC

Mikrowellengeräte

Farbvariante ContourLine

Edelstahl CleanSteel



45er Nische

Edelstahl CleanSteel-Front mit Griff aus Vollmetall und Glasblende in Obsidianschwarz

Einbau-Mikrowellengerät M 7000 TC

Produktübersicht M 7140 TC

Nischenhöhe
45er





DirectSensor S | XL: 46 l | MultiLingua | 900 W | LED | Popcorn | Automatik-programme | 40 cm

Typ-/Verkaufsbezeichnung	M 7140 TC
Bauform und Design	
Einbau-Mikrowellengerät	◆
TopControl/SideControl	◆/–
Genussvorteile	
Warmhalten	◆
Quarzgrill	–
Betriebsarten	
Automatikprogramme	über 30
Solo-Betrieb Mikrowelle	◆
Kombinationsbetrieb Mikrowelle mit Grill	–
Bedienkomfort	
Display	DirectSensor S
SoftOpen/SoftClose	◆/◆
MultiLingua	◆
Popcorn-Funktion	◆
Tageszeitanzeige/Kurzzeitwecker	◆/◆
Programmierung Garzeitende/-dauer	◆/◆
Quick-Mikrowelle	◆
Individuelle Einstellungen	◆
Pflegekomfort	
Edelstahl-Front mit CleanSteel-Oberfläche	◆
Edelstahl-Garraum	◆
CleanGlass-Tür	◆
Sicherheit	
Gerätekühlsystem mit kühler Front	–
Inbetriebnahmesperre	◆
Sicherheitsschalter	◆
Technische Daten	
Garraumvolumen in l	46
Türanschlag	unten
Beleuchtung	1 LED-Spot
Garraumhöhe in cm	23,2
Durchmesser des Drehtellers in cm	40,6
Elektronisch gesteuerte Mikrowellenleistung	◆
Mikrowellenleistungsstufen in W	80/150/300/450/600/750/900
Grillleistung in W	-
Nischenmaße in mm (B x H x T)	562 – 568 x 450 – 452 x 550
Nischenunabhängige Belüftung	◆
Gesamtanschlusswert in kW/Spannung in V /Absicherung in A	1,6/220 – 240/10
Mitgeliefertes Zubehör	
Grillrost	–
Gourmet-Platte	–
Kochbuch	◆
Unverbindliche Servicepreis-Empfehlung in EUR inkl. MwSt.	
Edelstahl CleanSteel	M.-Nr. 11103470 **1.399,–**

Einbau-Mikrowellengeräte

Produktübersicht M 7140 TC

Installation im Hochschrank

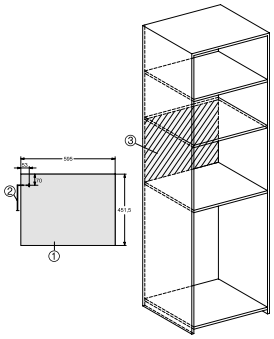

1) Ansicht von vorne
2) Netzanschlussleitung L = 1.600 mm
3) Kein Anschluss in diesem Bereich

Einbau im 60er Hochschrank

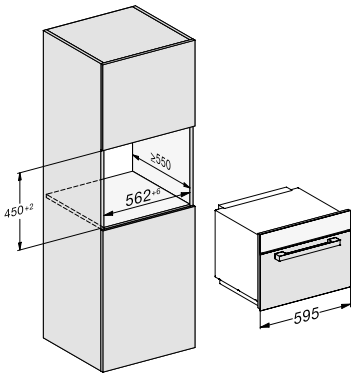

Seitenansicht im Hochschrank

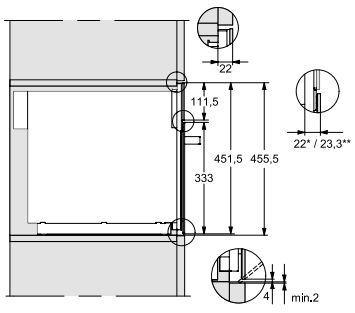

* VitroLine Glas
** PureLine Edst

Installation unter der Arbeitsplatte

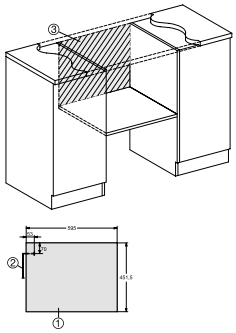

1) Ansicht von vorne
2) Netzanschlussleitung L = 1.600 mm
3) Kein Anschluss in diesem Bereich

Einbau unter der Arbeitsplatte

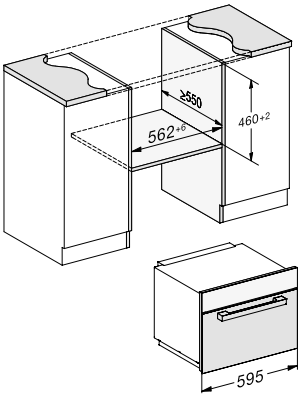

Seitenansicht unter der Arbeitsplatte

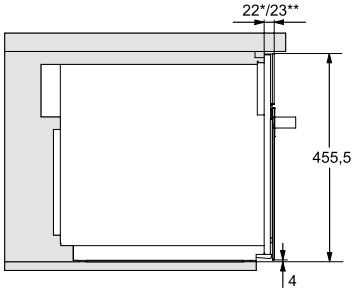

* VitroLine Glas
** PureLine Edst

Stand: Oktober 2023

Zubehör Mikrowellen

Ausgleichsblenden für M 22xx

AB 36-1
Tiefschwarz
Mat.-Nr. 11302940
EAN 4002516270515
116 €*
Für die 36er Nische

AB 38-2
Tiefschwarz
Mat.-Nr. 11302950
EAN 4002516261476
116 €*
Für die 38er Nische

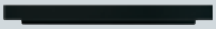

AB 42-1
Tiefschwarz
Mat.-Nr. 7027160
EAN 4002514312606
116 €*
Für die 42er Nische

AB 42-1
Brillantweiß
Mat.-Nr. 7027140
EAN 4002514312590
116 €*
Für die 42er Nische



AB 45-2
Tiefschwarz
Mat.-Nr. 11302960
EAN 4002516260301
116 €*
Für die 45er Nische

Abdeckleisten für die Verblendung der Möbelkante bei verschiedenen Gerätekombinationen



HKL 60 Edelstahl/
CleanSteel
Mat.-Nr. 7114780
EAN 4002514367033
52 €*



HKL 60
Tiefschwarz
Mat.-Nr. 5165170
EAN 4002512371377
52 €*



HKL 60
Graphitgrau
Mat.-Nr. 10410570
EAN 4002515749425
52 €*

Dekorsets Griffwechsel bei allen Geräten mit Mikrowellenfunktion sowie bei Dialoggarern nur durch den Kundendiensttechniker



DS 7000 Edelstahl/
CleanSteel
Mat.-Nr. 11345890
EAN 4002516263647
116 €*



DS 7003 (3 Stück)
Edelstahl/CleanSteel
Mat.-Nr. 11345870
EAN 4002516263630
159 €*



DS 7000 VITRO
Obsidianschwarz
Mat.-Nr. 11345930
EAN 4002516263654
213 €*



DS 7000 VITRO
Graphitgrau
Mat.-Nr. 11345950
EAN 4002516263371
213 €*

DS 7000 VITRO
Brillantweiß
Mat.-Nr. 11345940
EAN 4002516263364
213 €*

* unverbindliche Preisempfehlung in EUR inkl. MwSt.

Installationshinweise Einbau-Nischenboden ENB 1060

Installationshinweise KWT 6422 iG mit 2x 45er Nische



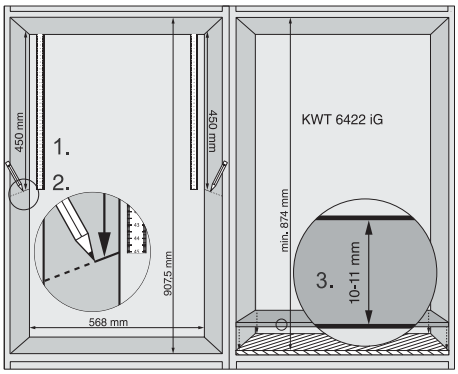

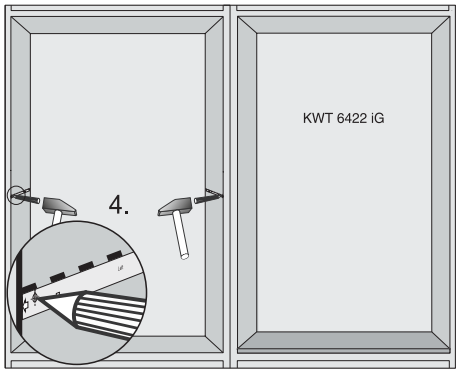

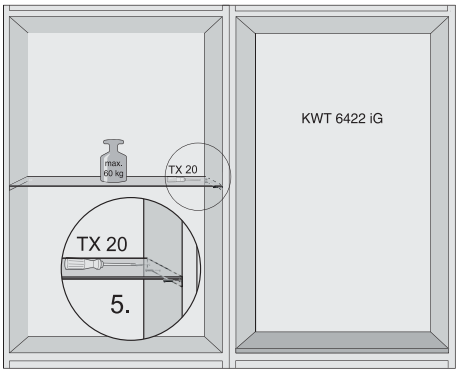

Installationshinweise 45er + 60er Nische



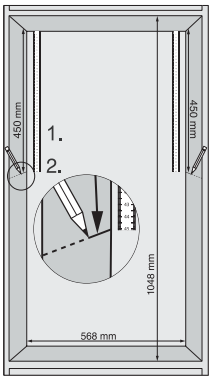

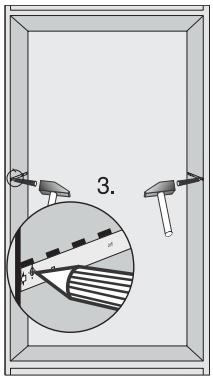

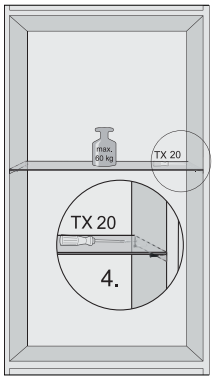

Stand: Oktober 2023

Mikrowellengeräte

Geräteinformationen

Die aktuellen EU/PI Datenblätter unserer Geräte finden Sie beim jeweiligen Produkt im Internet unter www.miele.de

Kochfelder mit integriertem Dunstabzug

Planungsunterlagen
Classic-Partner-Programm

Stand: 1. Oktober 2023

Miele. Immer Besser.



Kochfelder mit integriertem Dunstabzug

Inhaltsverzeichnis

Planungshinweise	**3/KMDA**
Kochfelder mit integriertem Dunstabzug	
Alle Symbole auf einen Blick KMDA	46/KMDA
Kochfelder mit integriertem Dunstabzug	47/KMDA

Planungshinweise KMDA

Inhalt

1 Übergreifende Planungshinweise

1.1 Tipps zur Nutzung

1.2 Kochfeld-Rahmenvarianten

2 Flexible Einbaumöglichkeiten

2.1 Geführte Abluft

2.2 Geführte Umluft

2.3 Ungeführte Umluft Plug&Play (nur für KMDA 7272 und KMDA 7473)

3 Planungshinweise für KMDA 7476, KMDA 7634

3.1 Skizzen Kochfeldausschnitt

3.2 Skizzen Lüftungstechnik

3.3 Drehbarer Motor

3.4 Zubehöre

3.4.1 Umlufbox für geführte Umluft

3.4.2 Mauerkasten für geführte Abluft

3.4.3 Flachkanalsets

3.4.4 Flachkanalteile

4 Planungshinweise für KMDA 7272, KMDA 7473 und KMDA 7676

4.1 Plug&Play-Adapter

4.2 Bohrschablone für KMDA 7272 und KMDA 7473

4.3 Bohrschablonen KMDA 7676 FL-U

4.4 Skizzen Kochfeldausschnitt

4.5 Skizzen Lüftungstechnik

4.5.1 Abluft und geführte Umluft

4.5.2 Ungeführte Umluft Plug&Play

4.6 Skizzen Kochfeldausschnitt KMDA 7676

4.7 Skizzen Lüftungstechnik KMDA 7676

4.7.1 Abluft und geführte Umluft

4.7.2 Ungeführte Umluft Plug&Play

4.8 Zubehöre

4.8.1 Umlufbox für geführte Umluft

4.8.2 Mauerkasten für geführte Abluft

4.8.3 Flachkanalsets

4.8.4 Abluftinstallation ohne Flachkanalset

4.8.5 Flachkanalteile

4.8.6 Zubehör für Umluftbetrieb

4.8.7 Abdeckgitter

Stand: Oktober 2023

1. Übergreifende Planungshinweise

1.1 Tipps zur Nutzung

Um Kochfelder mit integriertem Dunstabzug bestmöglich in ihrer Effizienz zu unterstützen, sollte das Kochgeschirr immer so nah wie möglich an der Absaugöffnung platziert sein. Bei offenen Töpfen sollte ein Deckel schräg mit der Öffnung zur Absaugung aufgelegt werden und zusätzlich ein Kochlöffel zwischen Topf und Deckel platziert werden.



1.2 Kochfeld-Rahmenvarianten



FR: Umlaufender Edelstahlrahmen für aufliegenden Einbau



FL: Ohne Rahmen, für flächenbündigen oder aufliegenden Einbau

2. Flexible Einbaumöglichkeiten

Je nach gewünschter Installation gibt es verschiedene Möglichkeiten der Entlüftung: Abluft, geführte Umluft oder ungeführte Umluft als Plug&Play-Installation. Um eine einwandfreie Funktion des Tischlüfters als Abluft- oder Umluftvariante zu gewährleisten, empfiehlt Miele eine geführte Entlüftung aus dem Unterschrank und Sockel heraus. Zur einfacheren Planung gibt es vorbereitete Sets für gängige Abluft- und Umluft-Installationen. Informationen dazu finden Sie in den Kapiteln 3.4.3 und 4.3.3.

2.1 Geführte Abluft

Sollen die Kochfelder mit integriertem Dunstabzug in Abluft genutzt werden, kann der Abluftweg je nach örtlichen Gegebenheiten frei gestaltet werden. Miele empfiehlt als Kanalsystem die als Zubehör erhältlichen Flachkanalteile mit 222 x 89 mm und für die Entlüftung durch die Wand den Miele Mauerkasten DMK 150-1.

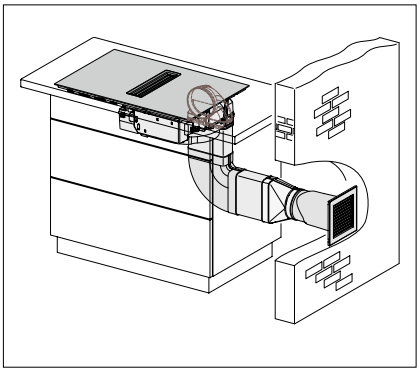

Bei einer rückwärtigen Entlüftung ist zu beachten, dass bei einer Arbeitsplattentiefe von 600 mm die Rückwand des Unterschrankes entfernt oder ausgeschnitten werden muss um den Flachkanal dort entlangzuführen. Anderenfalls ist eine übertiefe Arbeitsplatte notwendig.

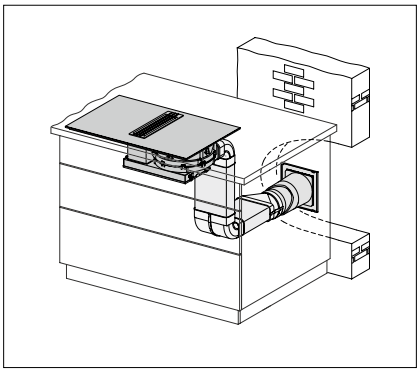

Stand: Oktober 2023

2.2 Geführte Umluft

Bei einer Nutzung der Kochfelder mit integriertem Dunstabzug als geführte Umluftvariante, wird die Luft mit Hilfe einer Umluftbox (DUU 1000-2 bzw. DUU 1500) aus dem Sockel heraus befördert.

Die Sockelhöhe muss dafür mindestens 100 mm betragen. Um Zuglufterscheinungen im Fußbereich zu vermeiden, ist es sinnvoll die Miele Umluftbox nicht direkt im Fußbereich der bedienenden Person zu installieren. Die Box kann daher frei im Sockelbereich, seitlich oder auf der rückwärtigen Seite einer Kochinsel angeordnet werden.

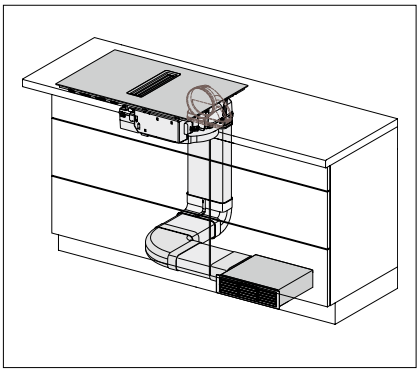

Hierbei muss beachtet werden, dass eine rückwärtige Entlüftung nur bei einer übertiefen Arbeitsplatte möglich ist. Die Ausblasrichtung der DUU 1000-2 bzw. DUU 1500 sollte möglichst in den freien Raum zeigen. Für ausreichenden Abstand zu Wänden, Möbeln etc. ist zu sorgen.

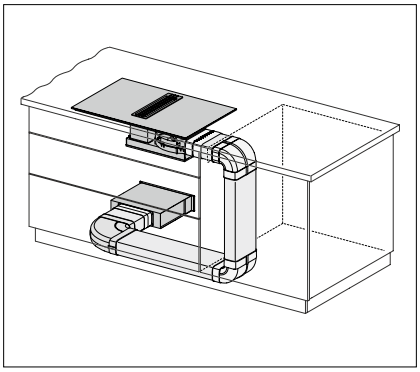

2.3 Ungeführte Umluft Plug&Play (nur für KMDA 7272 und KMDA 7473)

Bei einer Nutzung der Kochfelder mit integriertem Dunstabzug als ungeführte Umluftvariante wird die gefilterte Luft ohne zusätzliches Kanalsystem oder Sockelbox über eine dezente Öffnung im Sockel an den Raum zurückgegeben. Zur Nutzung der KMDA als Plug&Play-Variante sind spezielle Voraussetzungen und Randbedingungen zu beachten, diese finden Sie im Kapitel: 4.2.2.

Der mitgelieferte Plug&Play Adaper verbindet den runden Gebläse-Ausblasstutzen mit einer Öffnung in der Schrankrückwand, sodass die Luft über einen Spalt hinter der Rückwand über den Sockel zurückgeführt werden kann. Der AirClean-Filter ist genau wie der Fettfilter oben im Gerät platziert und kann komfortabel entnommen und eingesetzt werden.

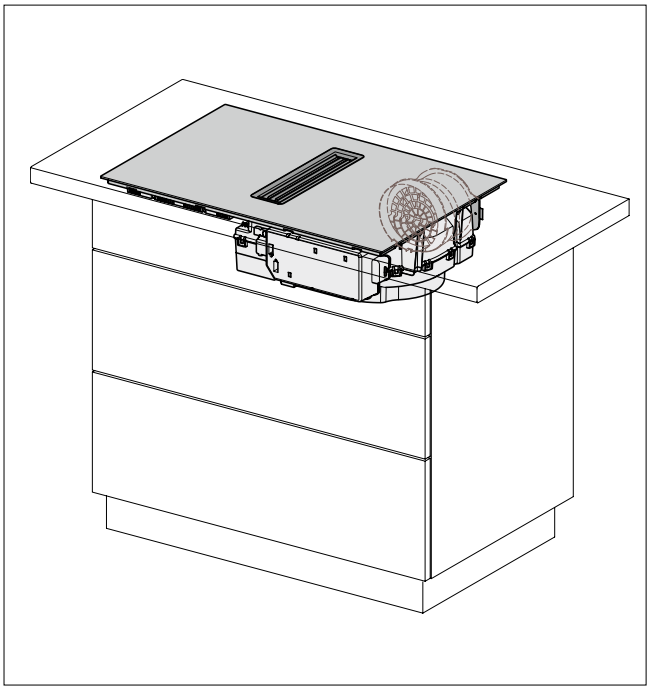

3. Planungshinweise für KMDA 7476 und KMDA 7634

Das KMDA 7476 und KMDA 7634 verfügen über einen drehbaren ECO-Motor mit Flachkanalanschluss. Alle Modelle können entweder im Abluft- oder geführten Umluftbetrieb mit entsprechendem Zubehör verwendet werden.

Checkliste für die Planung der KMDA 7476 und KMDA 7634:

- Die Mindesttiefe der Arbeitsplatte beträgt 600 mm
- Einbau ab Korpusbreite von 900 mm
- Einbauhöhe von max. 200 mm beachten
- Die hintere Korpuswand muss für den Servicefall abnehmbar sein
- Mindestabstand zu leicht entflammbaren Materialien oberhalb 500 mm beim KMDA
- Das Kochfeld muss so eingebaut werden, dass die Auffangwanne frei zugänglich und zur Reinigung abgenommen werden kann.
- Kabelschutzboden muss reversibel gestaltet sein
- Die Mindestsockelhöhe beträgt 100 mm
- Miele empfiehlt bei Abluft den Einsatz des DMK 150-1
- Miele empfiehlt bei Umluft den Einsatz der DUU 1000-2
- Die Ausblasrichtung der DUU 1000-2 sollte möglichst in den freien Raum zeigen. Für ausreichenden Abstand zu Wänden, Möbeln etc. ist zu sorgen.
- Bei einigen Einbausituationen kann es notwendig sein, Sockelfüße zu versetzen
- Werkseitige Ausblasrichtung nach hinten
- Ausblasrichtung drehbar nach rechts oder links
- Ausblasstutzen ausgelegt auf Flachkanal (222 x 89 mm)
- Bei einer Höhe des Flachkanals von 95 mm müssen bei einer Arbeitsplattentiefe von 600 mm die Schubkästen eingekürzt werden. Die Höhen der Schubladen können unterschiedlich ausfallen. Im oberen Bereich eines Schubkastenschrankes ist eine feste Blende zu installieren.
- Wir empfehlen die Verwendung der Miele Flachkanäle. Bitte beachten Sie, dass diese beim KMDA nicht im Lieferumfang enthalten sind. Zur einfachen Planung und Installation können mit den Flachkanalsets DFKS-x die gängigsten Einbausituationen abgebildet werden.
- Von hochflexiblen Abluftkanälen wird abgeraten.

Bei jeder Installation ist darauf zu achten, dass die Geräte frei von unten zugänglich sind. Je nach Möbelhersteller gibt es unterschiedliche Rastermaße und somit unterschiedliche Planungsmöglichkeiten.

Stand: Oktober 2023

3.1 Skizzen Kochfeldausschnitt

KMDA 7476 FR, KMDA 7634 FR
Rahmen – aufliegender Einbau

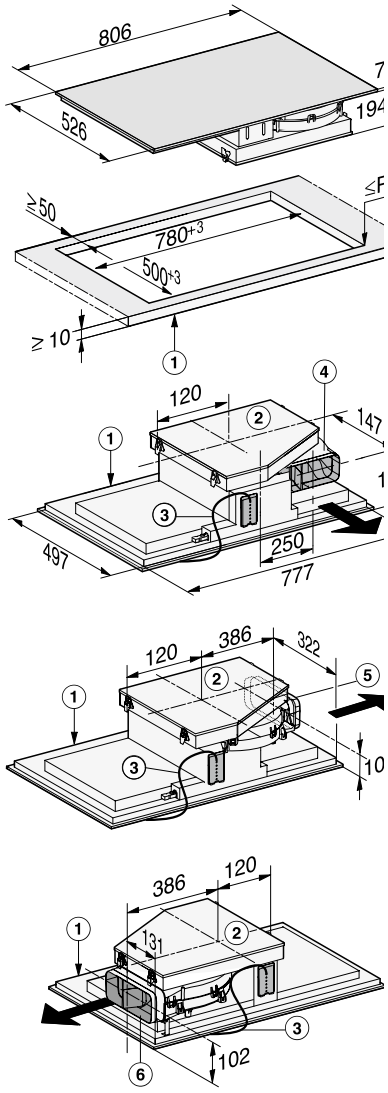

1) vorn,
2) Die abnehmbare Auffangwanne muss nach dem Einbau zugänglich sein,
3) Netzanschlusskasten mit Netzanschlussleitung, L = 1440 mm,
4) Abluftanschluss hinten >220-222 x 89-90 / R1-R19 (Auslieferungszustand),
5) Abluftanschluss rechts >220-222 x 89-90 / R1-R19 (Umbau erforderlich),
6) Abluftanschluss links >220-222 x 89-90 / R1-R19 (Umbau erforderlich)

KMDA 7476 FL, KMDA 7634 FL
Rahmenlos – aufliegender Einbau

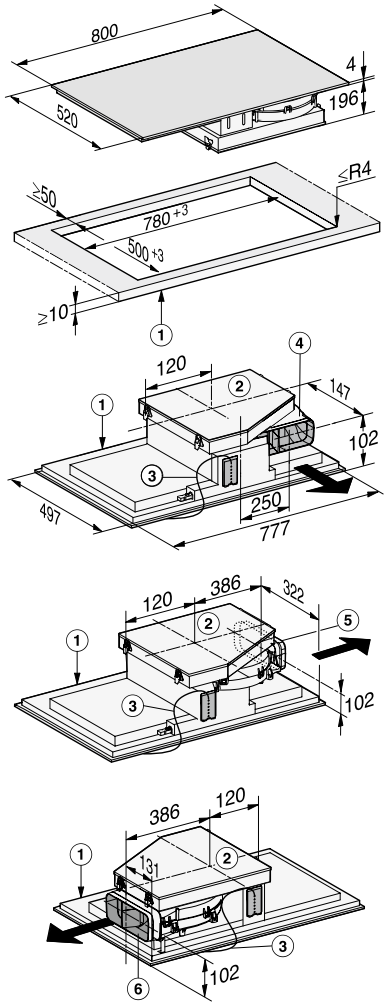

1) vorn,
2) Die abnehmbare Auffangwanne muss nach dem Einbau zugänglich sein,
3) Netzanschlusskasten mit Netzanschlussleitung, L = 1440 mm, 4) Abluftanschluss hinten >220-222 x 89-90 / R1-R19 (Auslieferungszustand),
5) Abluftanschluss rechts >220-222 x 89-90 / R1-R19 (Umbau erforderlich), 6) Abluftanschluss links >220-222 x 89-90 / R1-R19 (Umbau erforderlich)

KMDA 7476 FL, KMDA 7634 FL
Rahmenlos – flächenbündiger Einbau

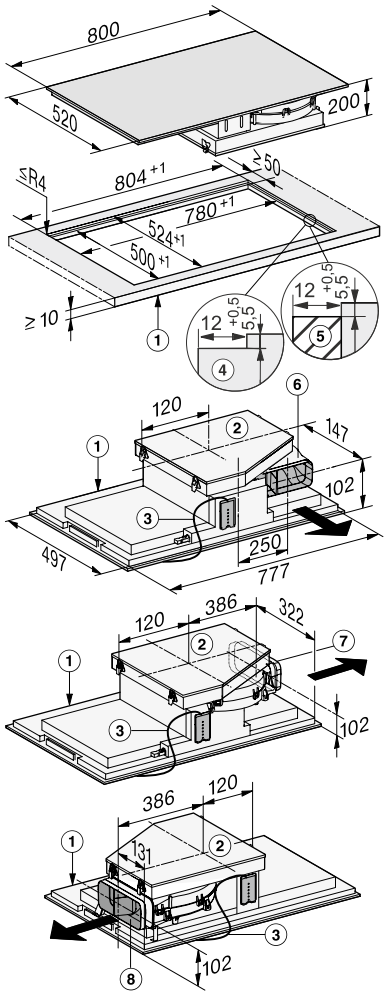

1) vorn,
2) Die abnehmbare Auffangwanne muss nach dem Einbau zugänglich sein,
3) Netzanschlusskasten mit Netzanschlussleitung, L = 1440 mm, 4) Stufenfräsung,
5) Holzleisten (nicht im Lieferumfang einhalten),
6) Abluftanschluss hinten >220-222 x 89-90 / R1-R19 (Auslieferungszustand),
7) Abluftanschluss rechts >220-222 x 89-90 / R1-R19 (Umbau erforderlich), 8) Abluftanschluss links >220-222 x 89-90 / R1-R19 (Umbau erforderlich)

3.2 Skizzen Lüftungstechnik

Einbau bei 600 mm Arbeitsplattentiefe

KMDA 7476 FR, KMDA 7634 FR
Rahmen – aufliegender Einbau

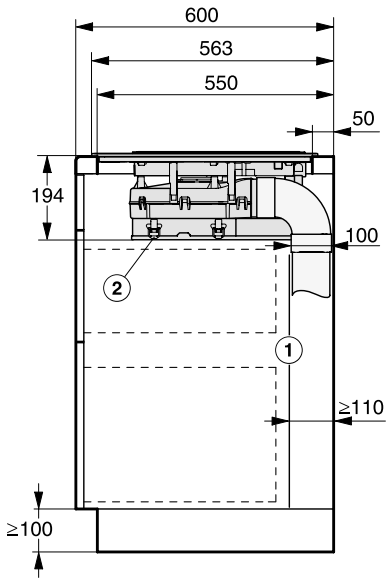

1) Die hintere Korpuswand muss für den Servicefall abnehmbar sein. Für die Führung des Abluftkanals zwischen Korpuswand und einer angrenzenden Raumwand oder einem angrenzenden Möbel muss ein Mindestabstand von 110 mm eingehalten werden.,
2) Die abnehmbare Auffangwanne muss nach dem Einbau zugänglich sein. Zum Entnehmen müssen auf beiden Seiten 2 Schnellverschlüsse gelöst werden.

KMDA 7476 FL, KMDA 7634 FL
Rahmenlos – aufliegender Einbau

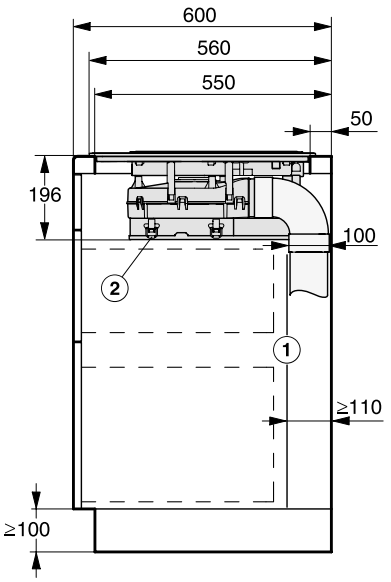

1) Die hintere Korpuswand muss für den Servicefall abnehmbar sein. Für die Führung des Abluftkanals zwischen Korpuswand und einer angrenzenden Raumwand oder einem angrenzenden Möbel muss ein Mindestabstand von 110 mm eingehalten werden.,
2) Die abnehmbare Auffangwanne muss nach dem Einbau zugänglich sein. Zum Entnehmen müssen auf beiden Seiten 2 Schnellverschlüsse gelöst werden.

KMDA 7476 FL, KMDA 7634 FL
Rahmenlos – flächenbündiger Einbau

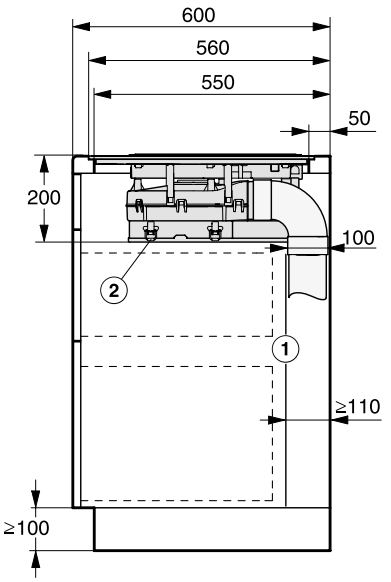

1) Die hintere Korpuswand muss für den Servicefall abnehmbar sein. Für die Führung des Abluftkanals zwischen Korpuswand und einer angrenzenden Raumwand oder einem angrenzenden Möbel muss ein Mindestabstand von 110 mm eingehalten werden.,
2) Die abnehmbare Auffangwanne muss nach dem Einbau zugänglich sein. Zum Entnehmen müssen auf beiden Seiten 2 Schnellverschlüsse gelöst werden.

3.2 Skizzen Lüftungstechnik

Einbau bei >600 mm Arbeitsplattentiefe

KMDA 7476 FR, KMDA 7634 FR
Rahmen – aufliegender Einbau

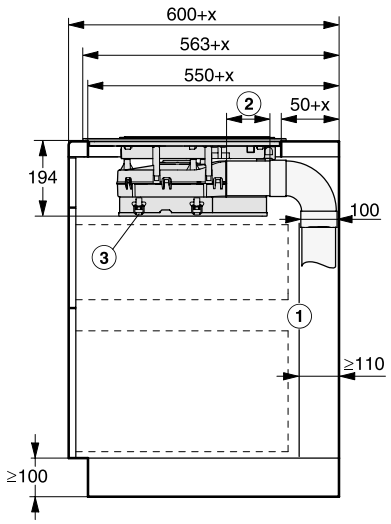

1) Die hintere Korpuswand muss für den Servicefall abnehmbar sein. Für die Führung des Abluftkanals zwischen Korpuswand und einer angrenzenden Raumwand oder einem angrenzenden Möbel muss ein Mindestabstand von 110 mm eingehalten werden.,
2) Variable Länge des Zwischenstückes,
3) Die abnehmbare Auffangwanne muss nach dem Einbau zugänglich sein. Zum Entnehmen müssen auf beiden Seiten 2 Schnellverschlüsse gelöst werden.,
x = Maß, um das die Arbeitsplatten-Tiefe größer ist als 600 mm

KMDA 7476 FL, KMDA 7634 FL
Rahmenlos – aufliegender Einbau

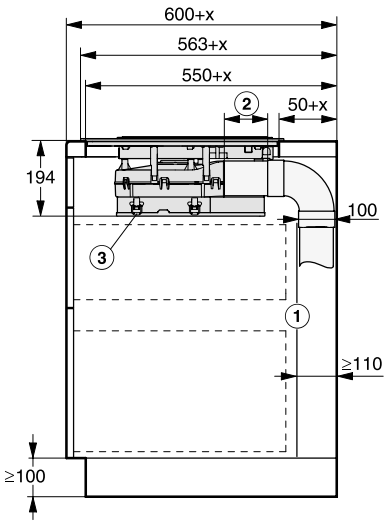

1) Die hintere Korpuswand muss für den Servicefall abnehmbar sein. Für die Führung des Abluftkanals zwischen Korpuswand und einer angrenzenden Raumwand oder einem angrenzenden Möbel muss ein Mindestabstand von 110 mm eingehalten werden.,
2) Variable Länge des Zwischenstückes,
3) Die abnehmbare Auffangwanne muss nach dem Einbau zugänglich sein. Zum Entnehmen müssen auf beiden Seiten 2 Schnellverschlüsse gelöst werden.,
x = Maß, um das die Arbeitsplatten-Tiefe größer ist als 600 mm

KMDA 7476 FL, KMDA 7634 FL
Rahmenlos – flächenbündiger Einbau

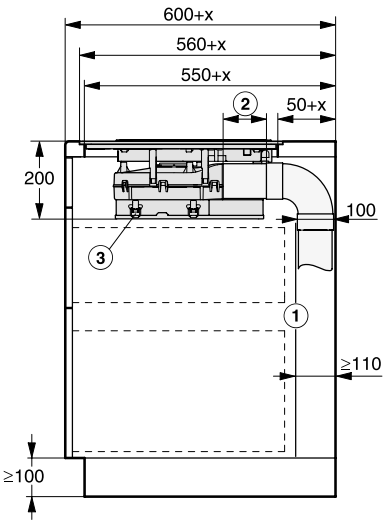

1) Die hintere Korpuswand muss für den Servicefall abnehmbar sein. Für die Führung des Abluftkanals zwischen Korpuswand und einer angrenzenden Raumwand oder einem angrenzenden Möbel muss ein Mindestabstand von 110 mm eingehalten werden.,
2) Variable Länge des Zwischenstückes,
3) Die abnehmbare Auffangwanne muss nach dem Einbau zugänglich sein. Zum Entnehmen müssen auf beiden Seiten 2 Schnellverschlüsse gelöst werden.,
x = Maß, um das die Arbeitsplatten-Tiefe größer ist als 600 mm

3.3 Drehbarer Motor

Der Motor des KMDA 7476/KMDA 7634 ist drehbar. Es ist sowohl ein seitlicher Abgang als auch eine rückwärtige Führung möglich.

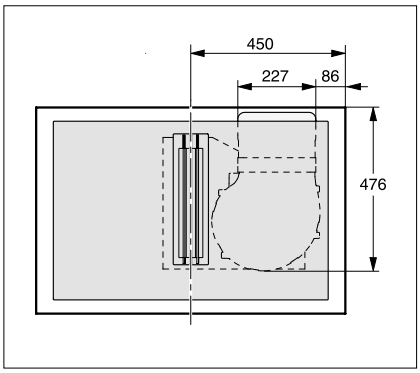

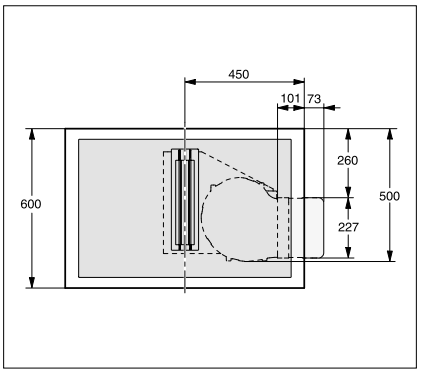

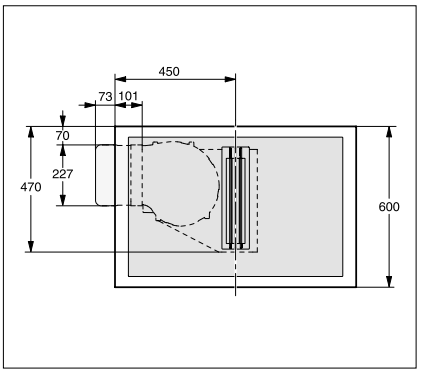

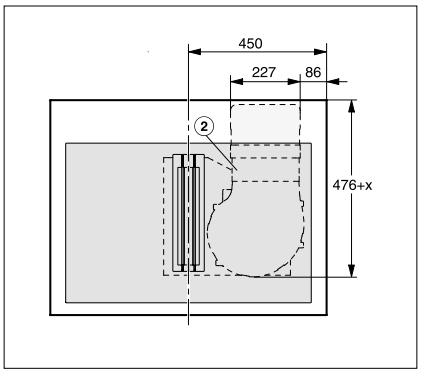

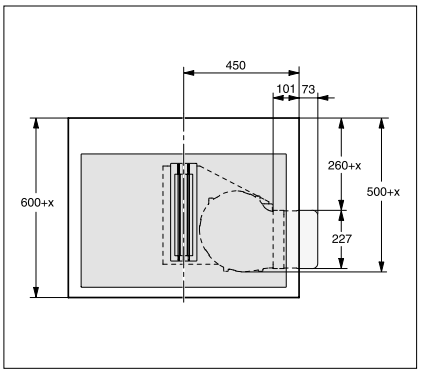

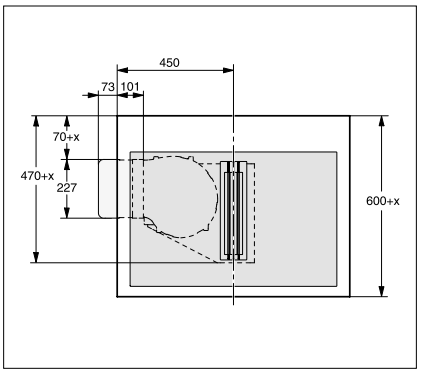

3.4 Zubehöre

3.4.1 Umluftbox für geführte Umluft

DUU 1000-2 (Mat. Nr. 11207310) inkl. Longlife AirClean-Filter DKF 1000 R



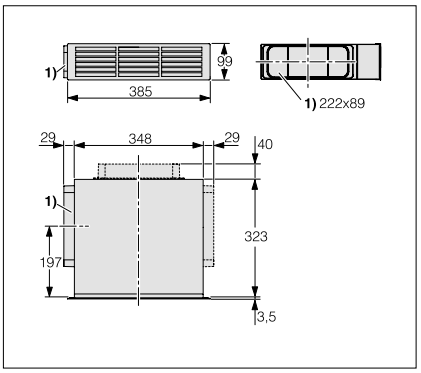

Für einen verbesserten Wirkungsgrad können mehrere DUU 1000-2 in Reihe montiert werden

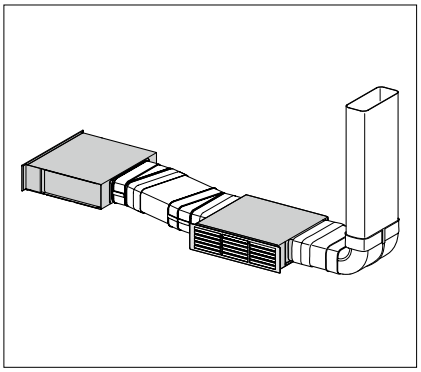

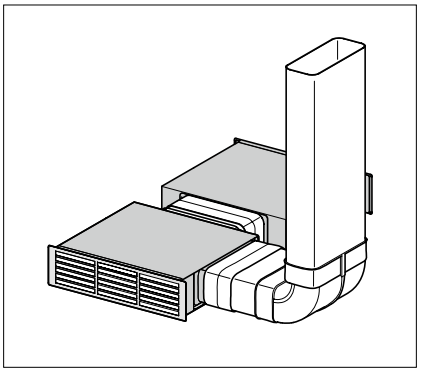

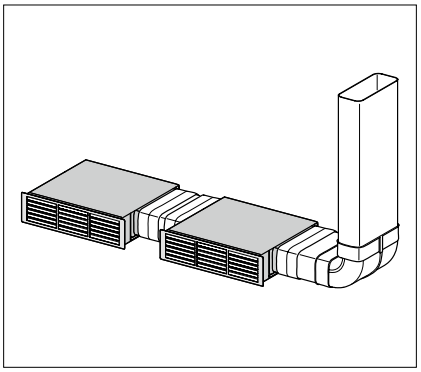

Ergänzendes Zubehör zur DUU 1000-2:
DUU-AD (Mat. Nr. 10921880)

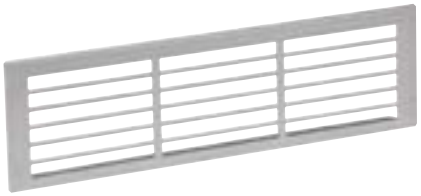

DKF 1000-R
(Mat. Nr. 10427040)



3.4.2 Mauerkasten für geführte Abluft

DMK 150-1 (Mat. Nr. 11258630)



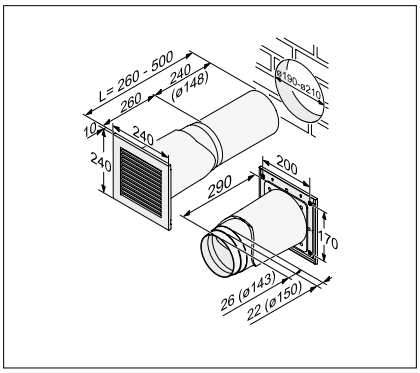

3.4 Zubehöre

DFKS-U (Mat.Nr. 11250350)



Flachkanalset für die geführte Umluft, welches eine Zusammenstellung der einzelnen Flachkanäle für die gängigsten Einbausituationen zu allen Seiten eines Küchenschrankes unter Berücksichtigung verschiedener Arbeitsplattentiefen bietet.

Bestehend aus: 2 x DFK-BV 90, 1x DFK-BH 90, 1 x DFK-V, 1 x DFK-L, 2 x DFK-R1000, 1 x DFK-DB, 1 x DUU 1000-2,

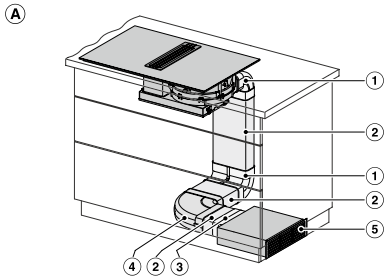

1) DFK-BV 90,
2) DFK-R 1000,
3) DFK-V,
4) DFK-BH 90,
5) DUU 1000-2

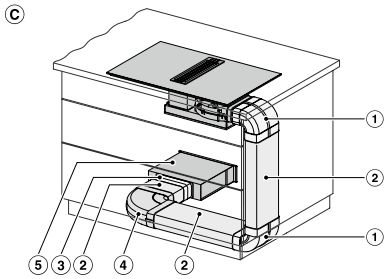

1) DFK-BV 90,
2) DFK-R 1000,
3) DFK-V,
4) DFK-BH 90,
5) DUU 1000-2

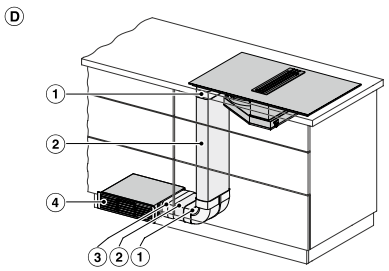

1) DFK-BV 90,
2) DFK-R 1000,
3) DFK-V,
4) DUU 1000-2

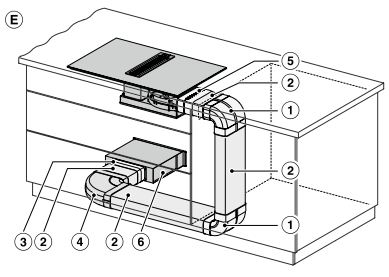

1) DFK-BV 90,
2) DFK-R 1000,
3) DFK-V,
4) DFK-BH 90,
5) DUU 1000-2

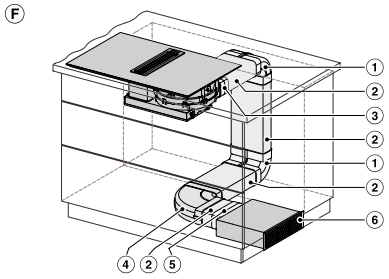

1) DFK-BV 90,
2) DFK-R 1000,
3) DFK-L,
4) DFK-BH 90,
5) DFK-V,
6) DUU 1000-2

DFKS-A 1 (Mat.Nr. 11250360)



Flachkanalset für die geführte Abluft, welches eine Zusammenstellung der einzelnen Flachkanäle für die gängigsten Einbausituationen bietet.

Bestehend aus 1 x DFK-BV 90, 1 x DFK-R 1000, 1 x DFK-BH 90, 1 x DFK-A, 1 x DFK-AK90, 1 x DFK-DB, 1 x DMK 150, DMK150-1

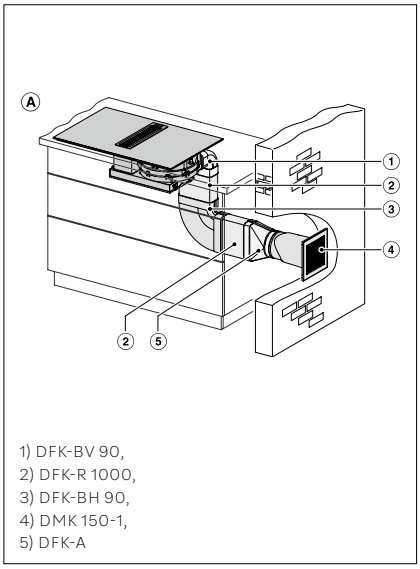

1) DFK-BV 90,
2) DFK-R 1000,
3) DFK-BH 90,
4) DMK 150-1,
5) DFK-A

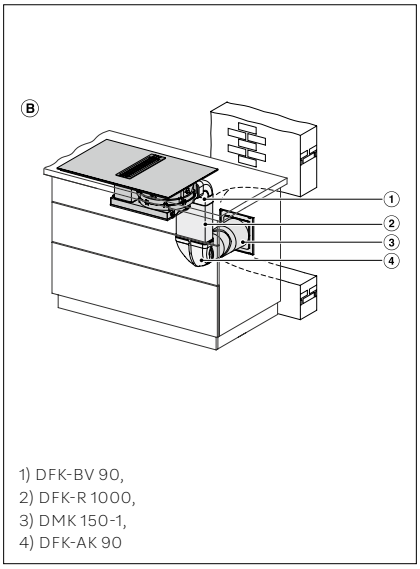

1) DFK-BV 90,
2) DFK-R 1000,
3) DMK 150-1,
4) DFK-AK 90

3.4 Zubehöre

DFKS (Mat.Nr. 11306320)



Basisset für weitere individuelle Einbausituationen
Bestehend aus 2x DFK-BV 90, 1x.DFK-BH 90, 1x DFK-R1000, 1x.DFK-DB,

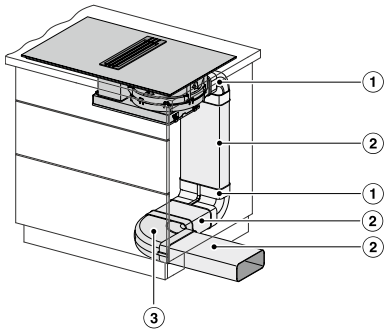

1) DFK-BV 90,
2) DFK-R 1000,
3) DFK-BH 90

3.4.4 Flachkanalteile

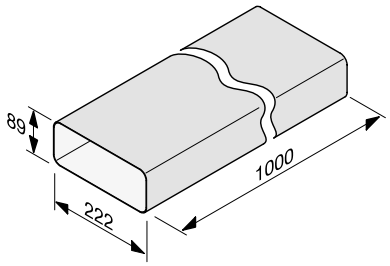

DFK-R 1000 (Mat. Nr. 10811340)

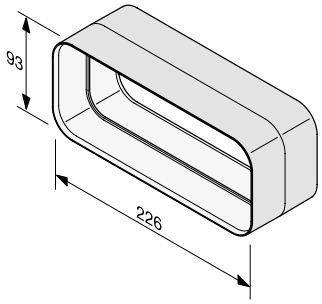

DFK-V (Mat. Nr. 10811360)

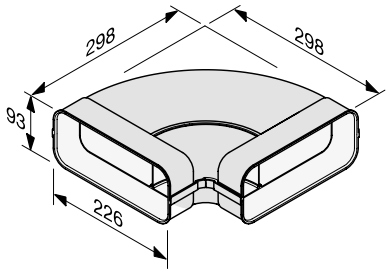

DFK-BH 90 (Mat. Nr. 10811390)

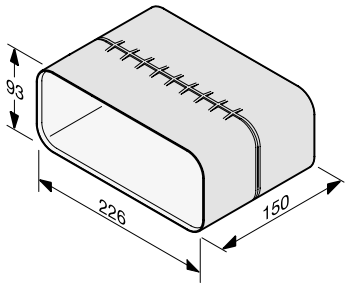

DFK-L (Mat. Nr. 11051270)

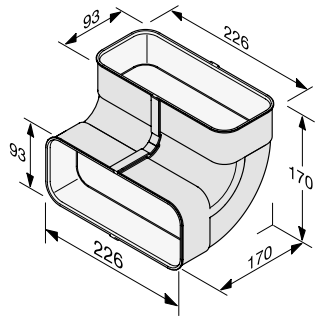

DFK-BV 90 (Mat. Nr. 10811410)

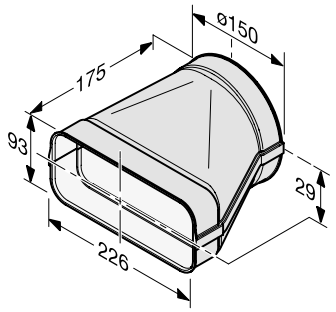

DFK-A (Mat. Nr. 10811430)

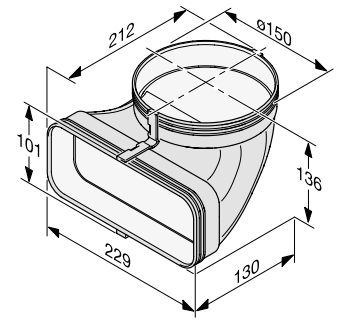

DFK-AK 90 (Mat. Nr. 11590720)

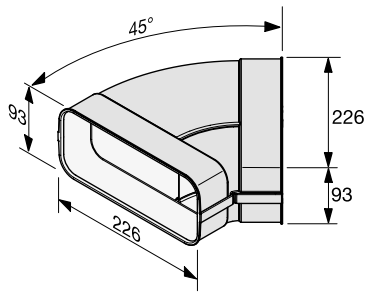

DFK-BH 45 (Mat. Nr. 10811450)

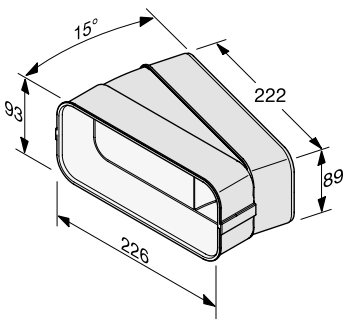

DFK-BH 15 (Mat. Nr. 10811460)

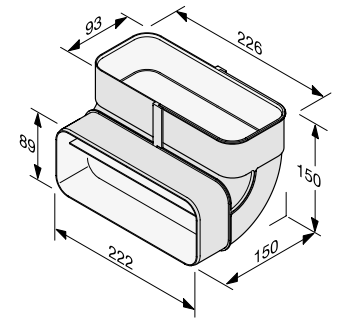

DFK-BVK 90 (Mat. Nr. 10811470)



DFK-DB (Mat. Nr. 10820390)

4. Planungshinweise für KMDA 7272, KMDA 7473 und KMDA 7676

Die Modelle KMDA 7272, KMDA 7473 und KMDA 7676 sind mit dem Silence-Motor ausgestattet, der über einen runden Abluftstutzen verfügt und nicht drehbar ist. Neben den gewohnten Installationsmöglichkeiten Abluft und geführte Umluft ist auch die Plug&Play-Installation möglich. Je nach gewünschter Installation ist das passende Modell zu wählen (beispielhaft für KMDA 7272):

	Abluftbetrieb	Geführter Umluftbetrieb	Plug&Play-Betrieb
KMDA 7272 FR-A	•	–	–
KMDA 7272 FR-U	–	•	••
KMDA 7272 FL-A	•	–	–
KMDA 7272 FL-U	–	•	••

•• = möglich
• = möglich – weiteres Zubehör notwendig
– = nicht möglich

Checkliste für die Planung der KMDA 7272, 7473 und 7676:

- Die Mindesttiefe der Arbeitsplatte beträgt 600 mm
- Einbau ab Korpusbreite von 900 mm
- Einbauhöhe von 200 mm bei KMDA 7272/7473 bzw. 238 mm bei KMDA 7676
- Im Abluft- sowie geführten Umluftbetrieb muss die hintere Korpuswand für den Servicefall abnehmbar sein
- Das Kochfeld muss so eingebaut werden, dass die Auffangwanne und die Reinigungsklappe frei zugänglich und zur Reinigung abgenommen werden kann.
- Kabelschutzboden muss reversibel gestaltet sein
- Bei geführter Abluft und Umluft beträgt die Mindestsockelhöhe 100mm
- Miele empfiehlt bei Abluft den Einsatz des DMK 150-1
- Miele empfiehlt bei geführter Umluft den Einsatz der DUU 1500
- Die Ausblasrichtung der DUU 1500 sollte möglichst in den freien Raum zeigen. Für ausreichenden Abstand zu Wänden, Möbeln etc. ist zu sorgen.
- Bei einigen Einbausituationen kann es notwendig sein, Sockelfüße zu versetzen
- Ausblasrichtung nach hinten (nicht drehbar), Abluftstutzen rund 150mm Durchmesser.
- Wir empfehlen die Verwendung der Miele Flachkanäle. Bitte beachten Sie, dass diese beim KMDA nicht im Lieferumfang enthalten sind. Zur einfachen Planung und Installation können mit den Flachkanalsets DFKS-xR die gängigsten Einbausituationen abgebildet werden.
- Von hochflexiblen Abluftkanälen wird abgeraten.

Bei jeder Installation ist darauf zu achten, dass die Geräte frei von unten zugänglich sind. Je nach Möbelhersteller gibt es unterschiedliche Rastermaße und somit unterschiedliche Planungsmöglichkeiten.

Voraussetzungen und Randbedingungen für ungeführte Umluft (Plug&Play Installation):

- Der Wärmedurchgangskoeffizient von angrenzenden Wänden und Böden darf nicht höher als 0,5W/(m2K) sein. Ist dies der Fall, sollte ein Kanalsystem und eine Sockelbox verlegt werden. Nähere Infos dazu finden Sie weiter unten oder in der Gebrauchsanweisung.
- Für eine ausreichende Entlüftung über den Sockel ist Vorsorge zu treffen. Dazu muss die Sockelblende eingekürzt oder mit einer Öffnung versehen werden. Der Querschnitt hierfür sollte mind. 425cm2 betragen. Die Mindestsockelhöhe beträgt 25mm.
- Die Distanz der Schranköffnung zu einer Rückwand muss mind. 25mm betragen.
- Für übertiefe Schränke > 60cm gibt es im nachkaufbaren Zubehör ein Verlängerungsset (DVS 150) um die Distanz zwischen Gebläsestutzen und Schranköffnung zu überbrücken.
- Für den Rückwandausschnitt des Schrankes mit Durchmesser 150mm liegt dem Gerät eine entsprechende Bohrschablone bei. Für die Vorbereitung der Rückwand empfehlen wir einen Lochsägeaufsatz. Nähere Infos zur Nutzung der Schablone finden Sie auf den nächsten Seiten oder in der Gebrauchsanweisung.
- Der automatische Nachlauf des Plug&Play-Betriebs sollte nicht unterbrochen werden, um sicherzustellen, dass mögliche Restfeuchte aus dem Schrank herausgeführt wird.

Weiterführende Hinweise zum U-Wert bei ungeführter Umluft (Plug&Play Installation)
Ein Plug&Play-Betrieb ist in jüngeren und sanierten Gebäuden möglich. Wenn die angrenzende Wand oder der Fußboden an das Erdreich oder an die Außenluft grenzen, müssen diese einen Wärmedurchgangskoeffizienten (U-Wert) aufweisen von: ≤ 0,5 W/(m²K).

Material	Materialstärke	U-Wert (ab 1995)
Massivwand (Hochlochziegel, Bimsbetonsteine oder vergleichbare poröse oder stark gelochte Materialien)	≥ 30 cm	0,5
Massivholzwand (z.B. Blockhaus/Fertighaus, Holzrahmen oder Holztafelwand mit dämmender Füllung	–	0,4
Passivhaus (KfW 55,40,40 Plus	–	0,15 – 0,2

Die U-Werte für weitere Materialien finden Sie auf den Websites des Bundesministeriums für Wirtschaft und Energie und des Bundesministeriums des Innern, für Bau und Heimat. Weitere Hilfe bei Fragen zu Ihrem Gebäude erhalten Sie bei einem Bausachverständigen oder Energieberater.

Stand: Oktober 2023

4.1 Plug&Play-Adapter

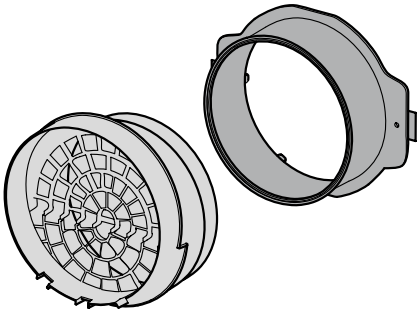

Dieses Zubehörteil ist werkseitig folgenden KMDAs beigelegt:
KMDA 7272 FR-U, KMDA 7272 FL-U und KMDA 7676 FL-U

Für den Betrieb des Kochfelds im Plug&Play-Betrieb ist der mitgelieferte Plug&Play-Adapter notwendig.
Der drehbare Plug&Play-Adapter ist für verschiedene Einbausituationen ausgelegt:

Einbautiefe	Einbausituation	Nummer der Borschablone	Position
20 cm [1] / 23,8 cm [1]	Flächenbündiger Einbau	1	1
	Aufliegender Einbau	2	2
21 cm [2] / 24,8 cm [2]	Aufliegender Einbau	3a	3
	Flächenbündiger Einbau	3b	

[1] Die Schablone liegt dem Gerät bei
[2] Die Schablonen finden Sie auf der Miele Homepage

Bohrschablone

Dieses Zubehörteil ist werkseitig folgenden KMDAs beigelegt:
KMDA 7272 FR-U, KMDA 7272 FL-U, KMDA 7473 FR-U, KMDA 7473 FL-U und KMDA 7676 FL-U

Beidseitig bedruckte Bohrschablone für die Erstellung des Ausschnitts für den Plug&Play-Adapter mit einer Einbautiefe von 20 cm /23,8 cm

Bohrschablonen für die Erstellung eines Ausschnitts für den Plug&Play-Adapter mit einer Einbautiefe von 21 cm / 24,8 cm finden Sie auf der Miele Homepage.

4.2 Bohrschablone für KMDA 7272 und KMDA 7473

Ausschnitt in der Schrankrückwand für ungeführte Umluft (Plug&Play Installation)

Nutzen Sie bevorzugt die Bohrschablone in Originalgröße, die dem Gerät beiliegt. Falls Sie die Bohrschablone nicht zur Hand haben, können Sie folgende Anleitung nutzen:

Flächenbündiger Einbau:

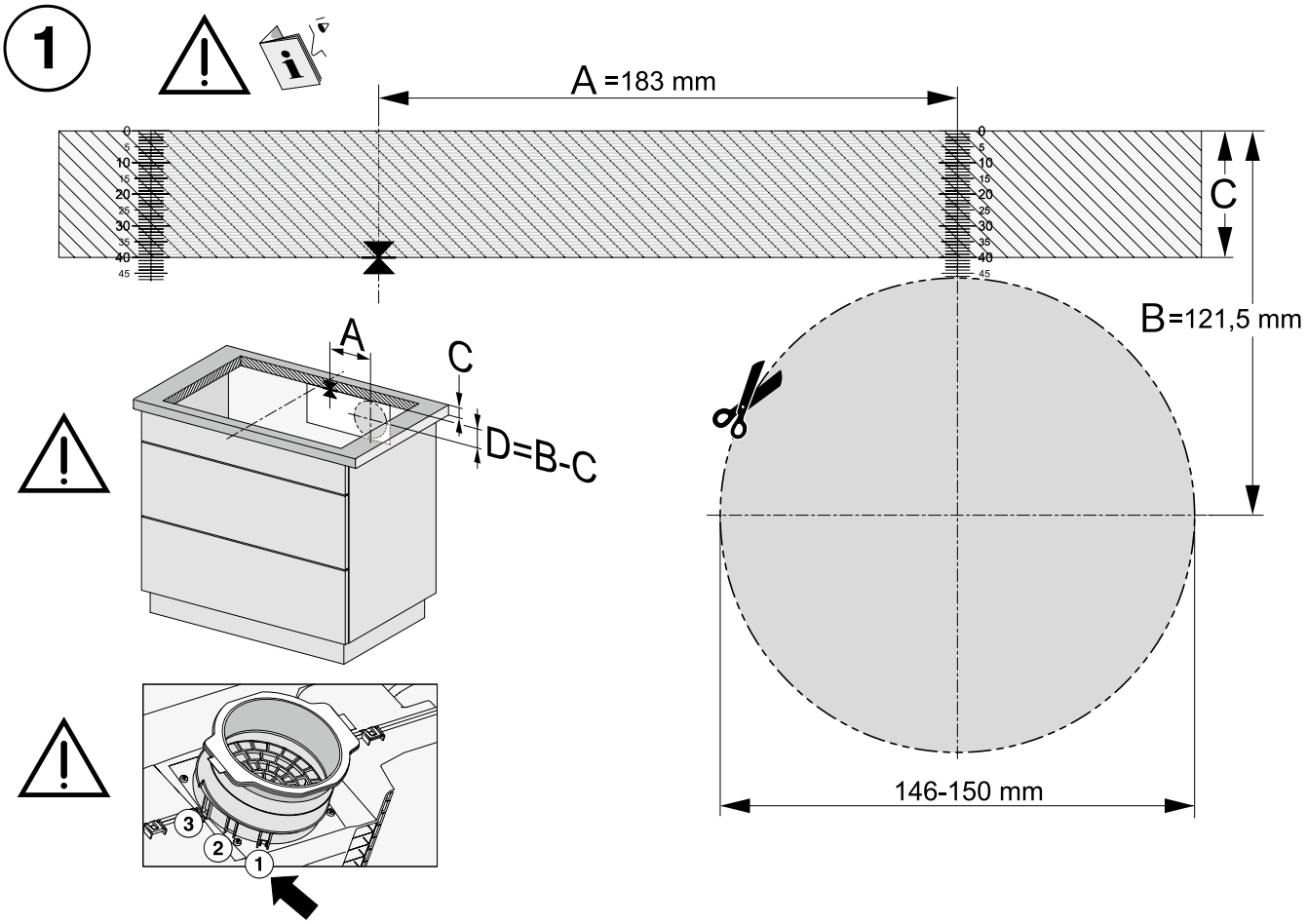

Ansicht der Bohrschablone Seite 1. Keine maßstabsgetreue Abbildung.

- Messen Sie die Dicke Ihrer Arbeitsplatte (C).
- Bestimmen Sie den Mittelpunkt der Längsseite des Ausschnitts.
- Markieren Sie die Stelle vom Mittelpunkt, die sich 183 mm (A) rechts davon befindet.
- Markieren Sie die Stelle (D) die sich (121,5 mm - C (Dicke der Arbeitsplatte)) unter dem rechten Ende von Strecke A befindet.
- Sägen Sie ein Loch mit einem Ø 146–150 mm um diesen Punkt aus.
- Rasten Sie den Plug&Play-Adapter an Position 1 ein

Stand: Oktober 2023

4.2 Bohrschablone für KMDA 7272 und KMDA 7473

Aufliegender Einbau:

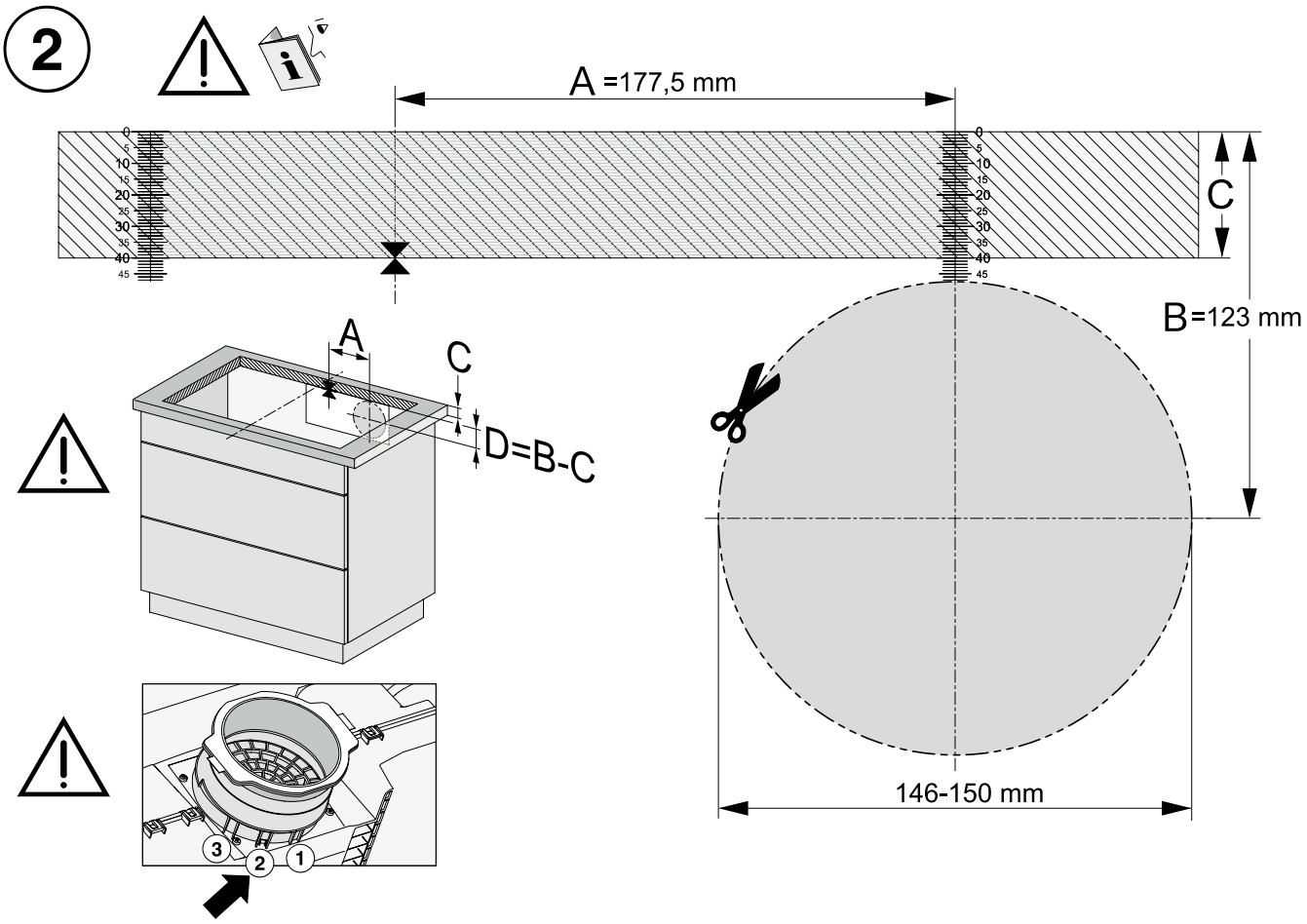

Ansicht der Bohrschablone Seite 2. Keine maßstabsgetreue Abbildung.

- Messen Sie die Dicke Ihrer Arbeitsplatte (C).
- Bestimmen Sie den Mittelpunkt der Längsseite des Ausschnitts.
- Markieren Sie die Stelle vom Mittelpunkt, die sich 177,5 mm (A) rechts davon befindet.
- Markieren Sie die Stelle (D) die sich (123 mm - C (Dicke der Arbeitsplatte)) unter dem rechten Ende von Strecke A befindet.
- Sägen Sie ein Loch mit einem Ø 146–150 mm um diesen Punkt aus.
- Rasten Sie den Plug&Play-Adapter an Position 2 ein

Aufliegender Einbau - Einbautiefe 21 cm:

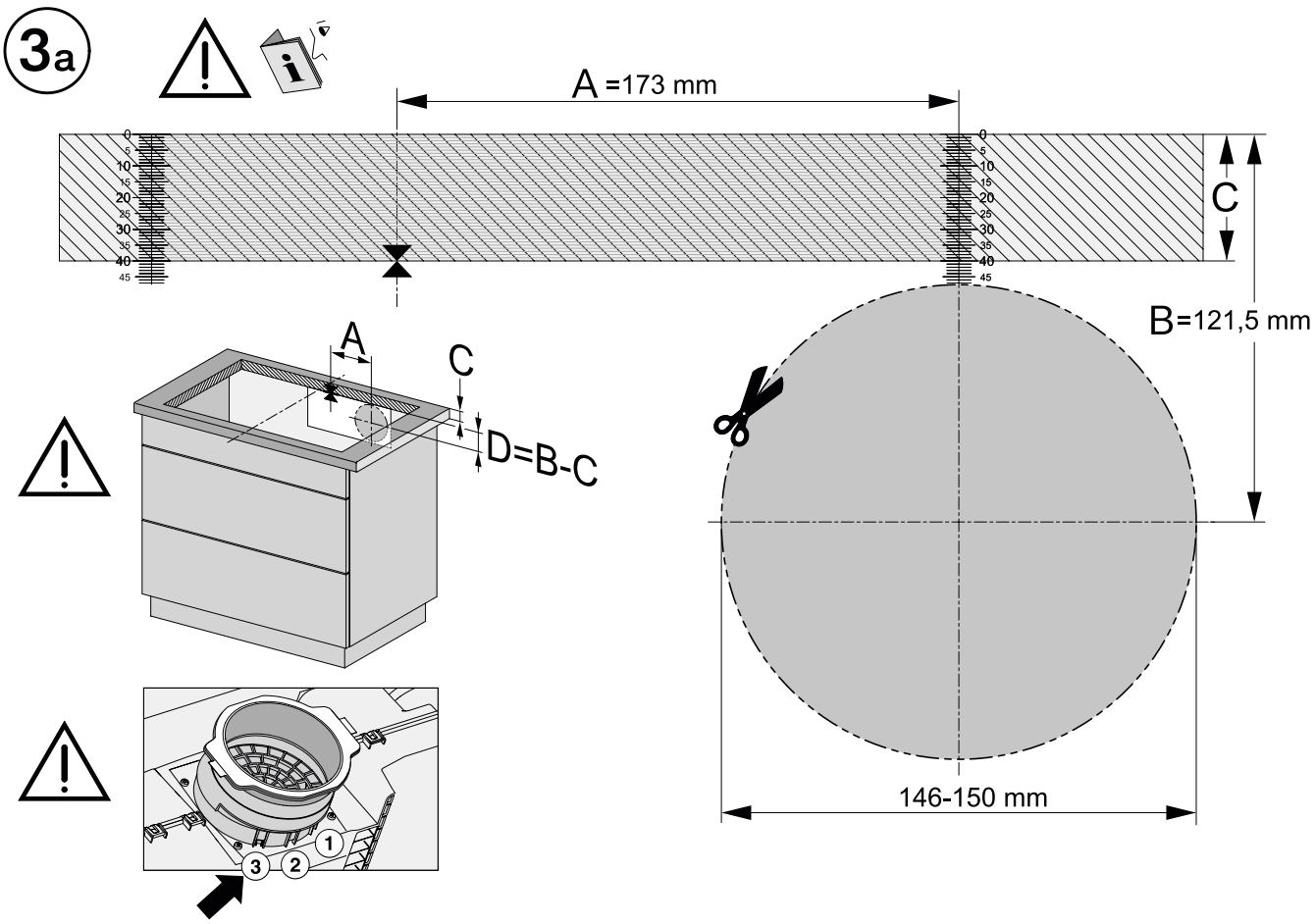

Ansicht der Bohrschablone Seite 3a. Keine maßstabsgetreue Abbildung.

- Messen Sie die Dicke Ihrer Arbeitsplatte (C).
- Bestimmen Sie den Mittelpunkt der Längstseite des Ausschnitts.
- Markieren Sie die Stelle vom Mittelpunkt, die sich 173 mm (A) rechts davon befindet.
- Markieren Sie die Stelle (D) die sich (121,5 mm - C (Dicke der Arbeitsplatte)) unter dem rechten Ende von Strecke A befindet.
- Sägen Sie ein Loch mit einem Ø 146–150 mm um diesen Punkt aus.
- Nur Plug&Play-Betrieb: Rasten Sie den Plug&Play-Adapter an Position 3 ein.

Stand: Oktober 2023

4.2 Bohrschablone für KMDA 7272 und KMDA 7473

Flächenbündiger Einbau - Einbautiefe 21 cm

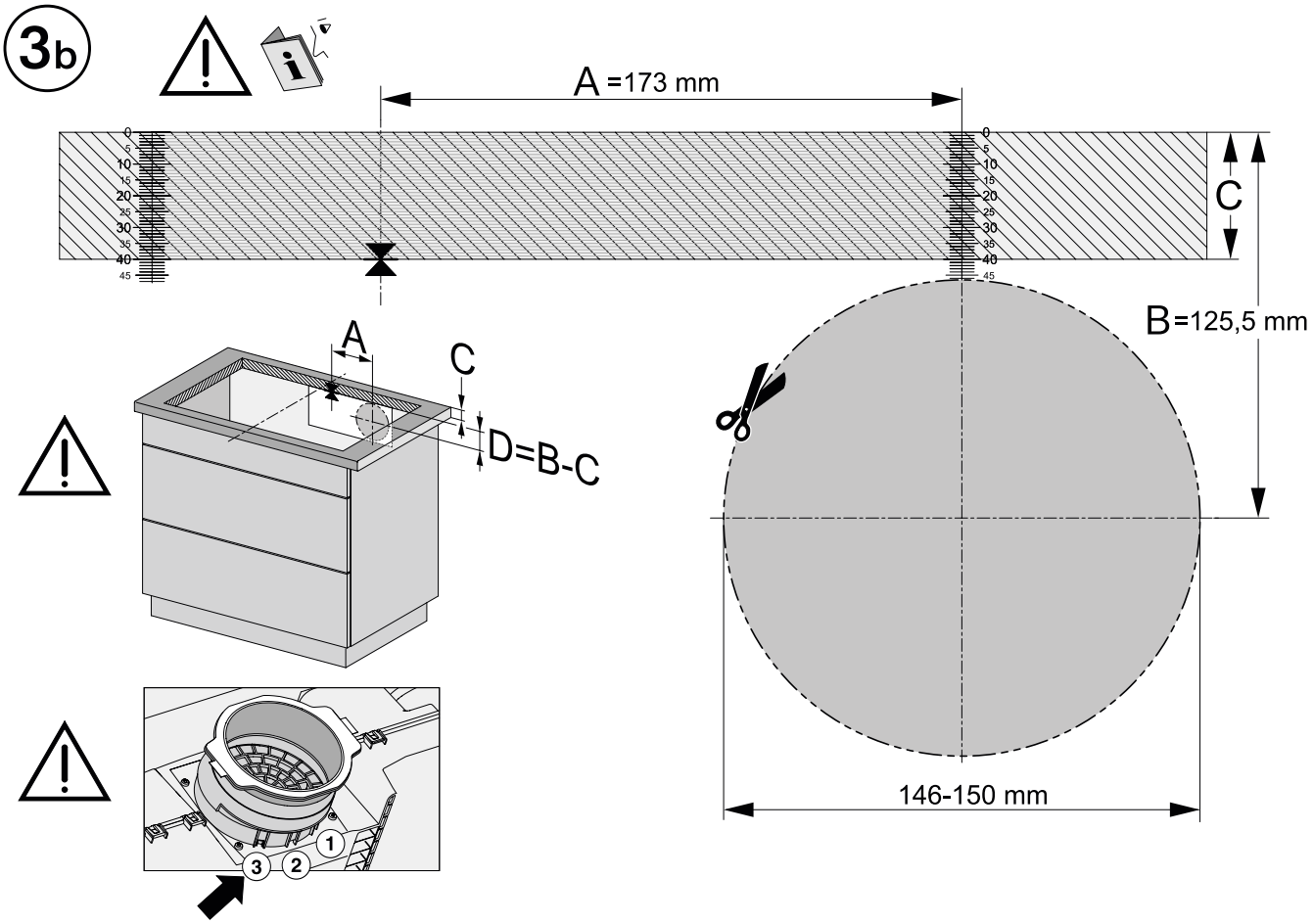

Ansicht der Bohrschablone Seite 3b. Keine maßstabsgetreue Abbildung.

- Messen Sie die Dicke Ihrer Arbeitsplatte (C).
- Bestimmen Sie den Mittelpunkt der Längstseite des Ausschnitts.
- Markieren Sie die Stelle vom Mittelpunkt, die sich 173 mm (A) rechts davon befindet.
- Markieren Sie die Stelle (D) die sich (125,5 mm - C (Dicke der Arbeitsplatte)) unter dem rechten Ende von Strecke A befindet.
- Sägen Sie ein Loch mit einem Ø 146–150 mm um diesen Punkt aus.
- Nur Plug&Play-Betrieb: Rasten Sie den Plug&Play-Adapter an Position 3 ein.

Einbau mit DVS 150 Plug&Play Verlängerungsset
Für Plug&Play Installationen in Schränken mit Tiefe > 60cm

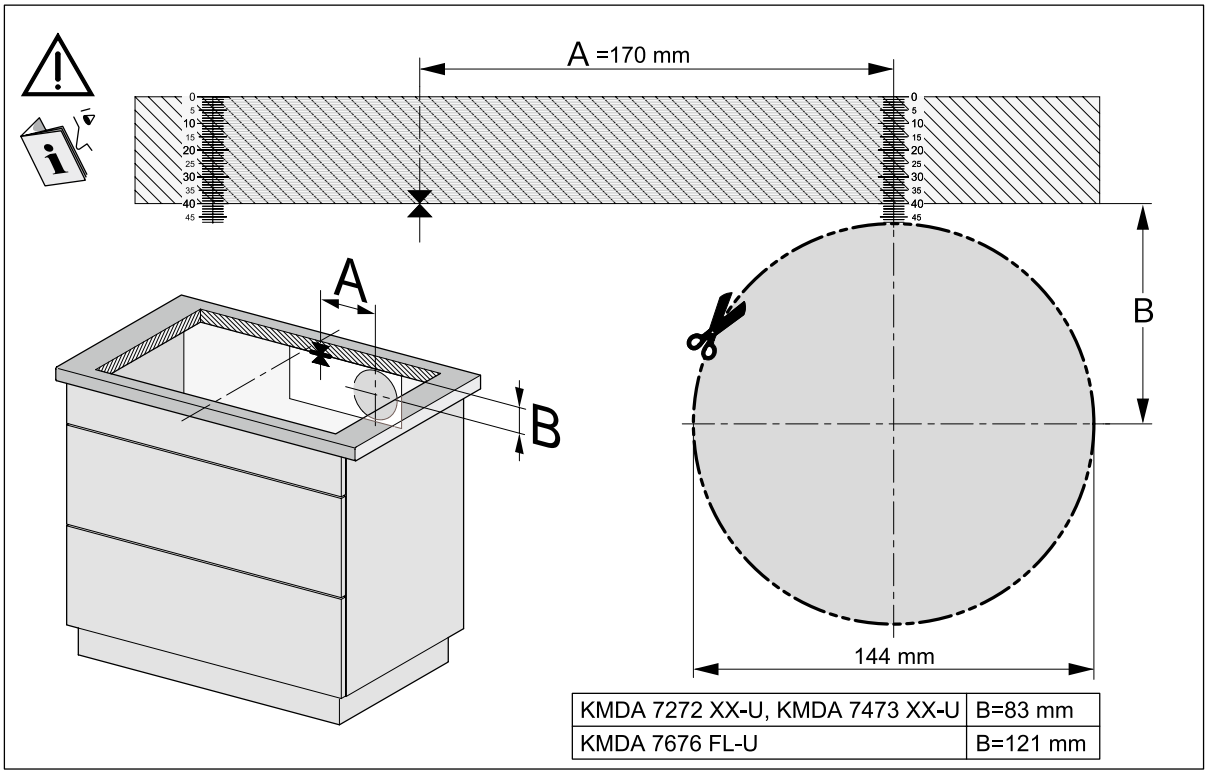

KMDA 7272 XX-U, KMDA 7473 XX-U	B=83 mm
KMDA 7676 FL-U	B=121 mm

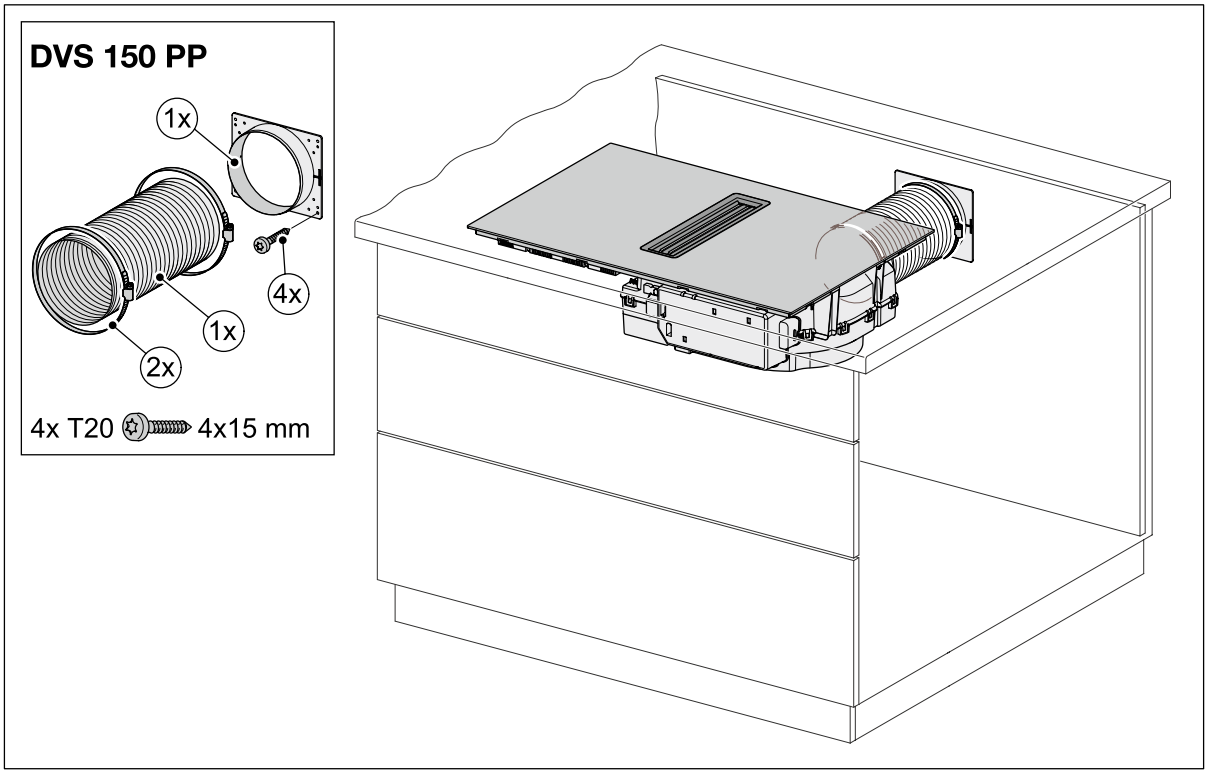

4.3 Bohrschablonen KMDA 7676 FL-U

Ausschnitt in der Schrankrückwand für ungeführte Umluft (Plug&Play Installation)

Nutzen Sie bevorzugt die Bohrschablone in Originalgröße, die dem Gerät beiliegt. Falls Sie die Bohrschablone nicht zur Hand haben, können Sie folgende Anleitung nutzen:

Flächenbündiger Einbau:

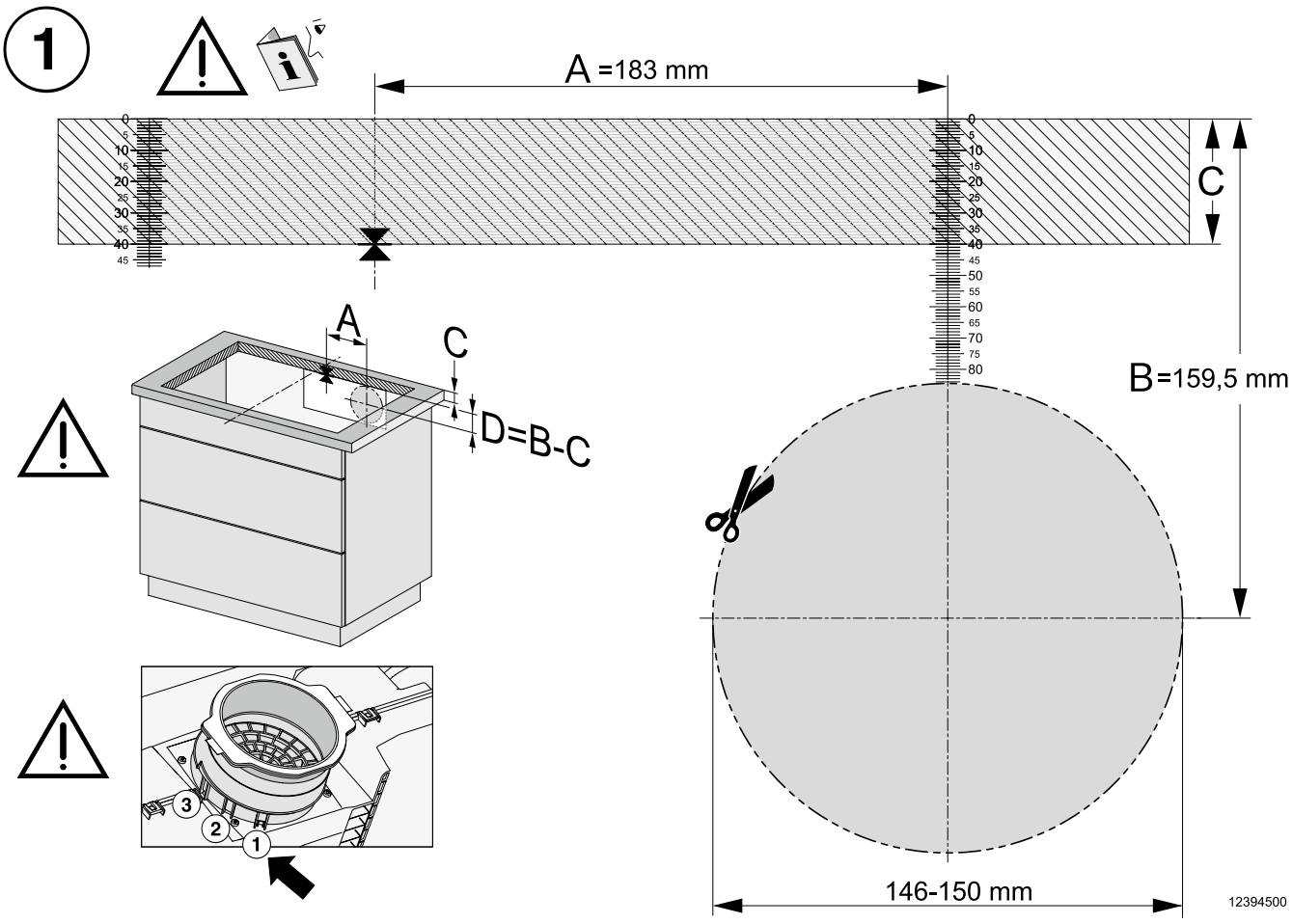

Ansicht der Bohrschablone Seite 1. Keine maßstabsgetreue Abbildung.

- Messen Sie die Dicke Ihrer Arbeitsplatte (C).
- Bestimmen Sie den Mittelpunkt der Längsseite des Ausschnitts.
- Markieren Sie die Stelle vom Mittelpunkt, die sich 183 mm (A) rechts davon befindet.
- Markieren Sie die Stelle (D) die sich (159,5 mm - C (Dicke der Arbeitsplatte)) unter dem rechten Ende von Strecke A befindet.
- Sägen Sie ein Loch mit einem Ø 146–150 mm um diesen Punkt aus.
- Rasten Sie den Plug&Play-Adapter an Position 1 ein

4.3 Bohrschablonen KMDA 7676 FL-U

Aufliegender Einbau:

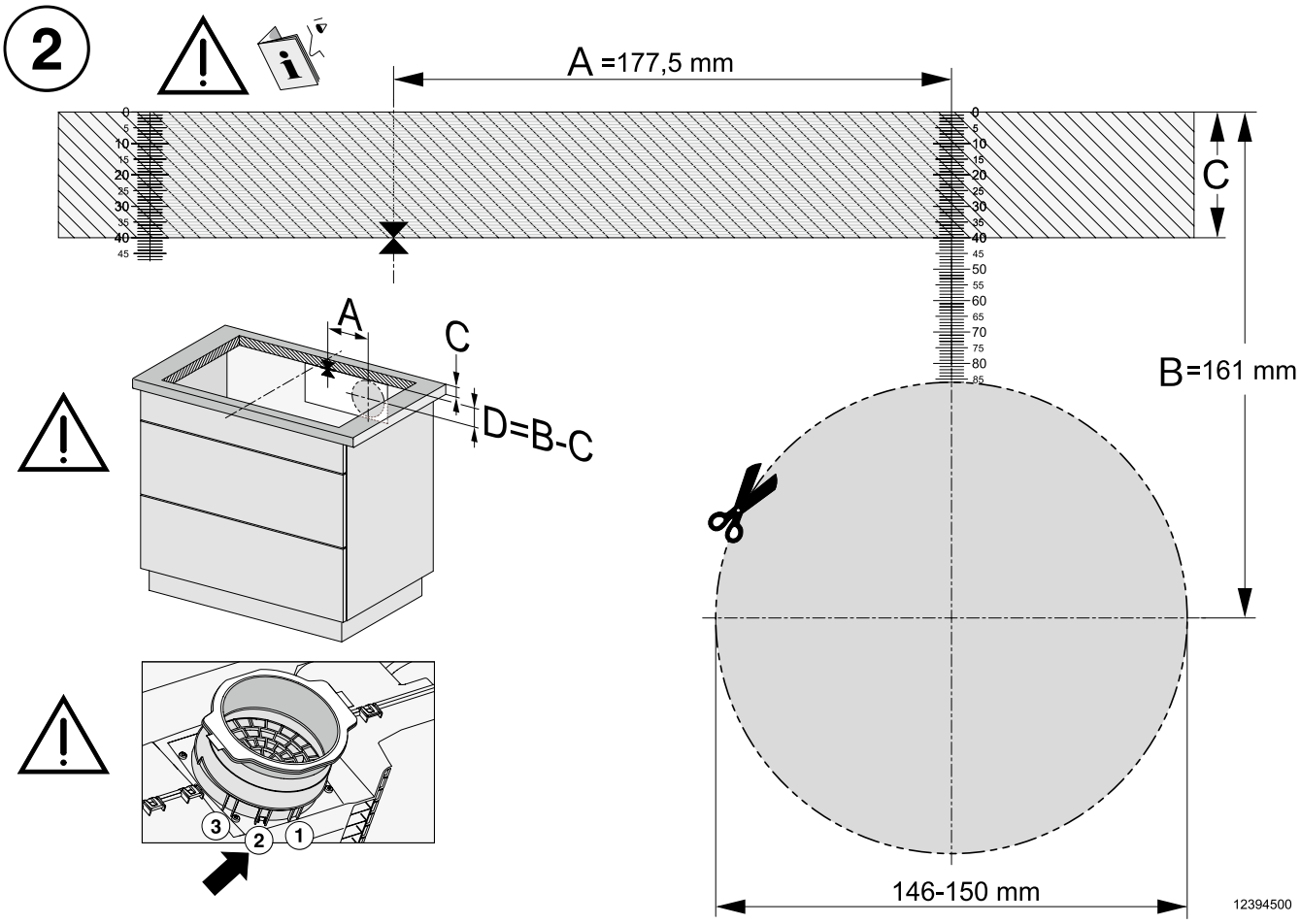

Ansicht der Bohrschablone Seite 2. Keine maßstabsgetreue Abbildung.

- Messen Sie die Dicke Ihrer Arbeitsplatte (C).
- Bestimmen Sie den Mittelpunkt der Längsseite des Ausschnitts.
- Markieren Sie die Stelle vom Mittelpunkt, die sich 177,5 mm (A) rechts davon befindet.
- Markieren Sie die Stelle (D) die sich (161 mm - C (Dicke der Arbeitsplatte)) unter dem rechten Ende von Strecke A befindet.
- Sägen Sie ein Loch mit einem Ø 146–150 mm um diesen Punkt aus.
- Rasten Sie den Plug&Play-Adapter an Position 2 ein

Stand: Oktober 2023

4.3 Bohrschablonen KMDA 7676 FL-U

Aufliegender Einbau - Einbautiefe 24,8 cm:

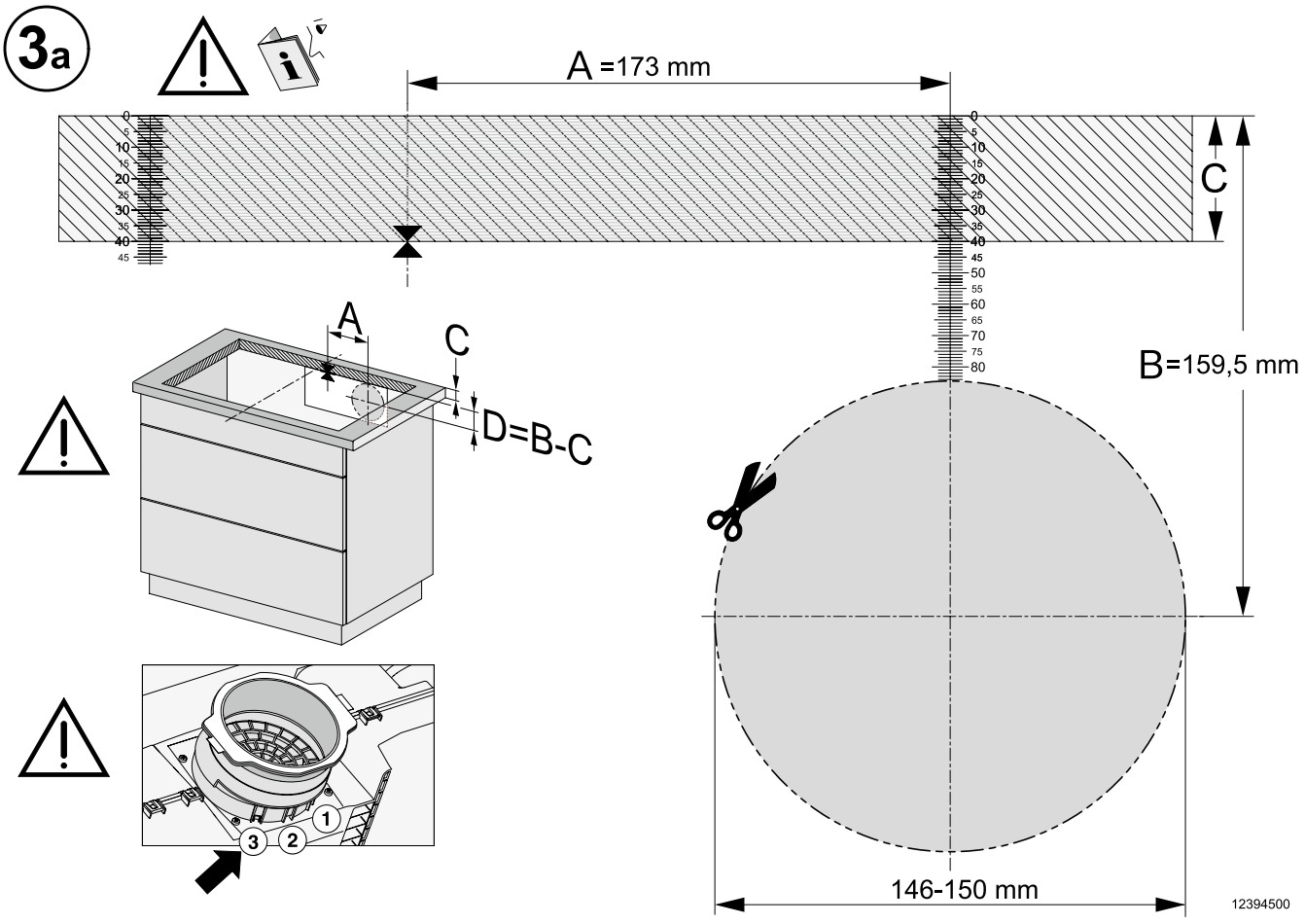

Ansicht der Bohrschablone Seite 3a. Keine maßstabsgetreue Abbildung.

- Messen Sie die Dicke Ihrer Arbeitsplatte (C).
- Bestimmen Sie den Mittelpunkt der Längstseite des Ausschnitts.
- Markieren Sie die Stelle vom Mittelpunkt, die sich 173 mm (A) rechts davon befindet.
- Markieren Sie die Stelle (D) die sich (159,5 mm - C (Dicke der Arbeitsplatte)) unter dem rechten Ende von Strecke A befindet.
- Sägen Sie ein Loch mit einem Ø 146–150 mm um diesen Punkt aus.
- Nur Plug&Play-Betrieb: Rasten Sie den Plug&Play-Adapter an Position 3 ein.

4.3 Bohrschablonen KMDA 7676 FL-U

Flächenbündiger Einbau - Einbautiefe 24,8 cm

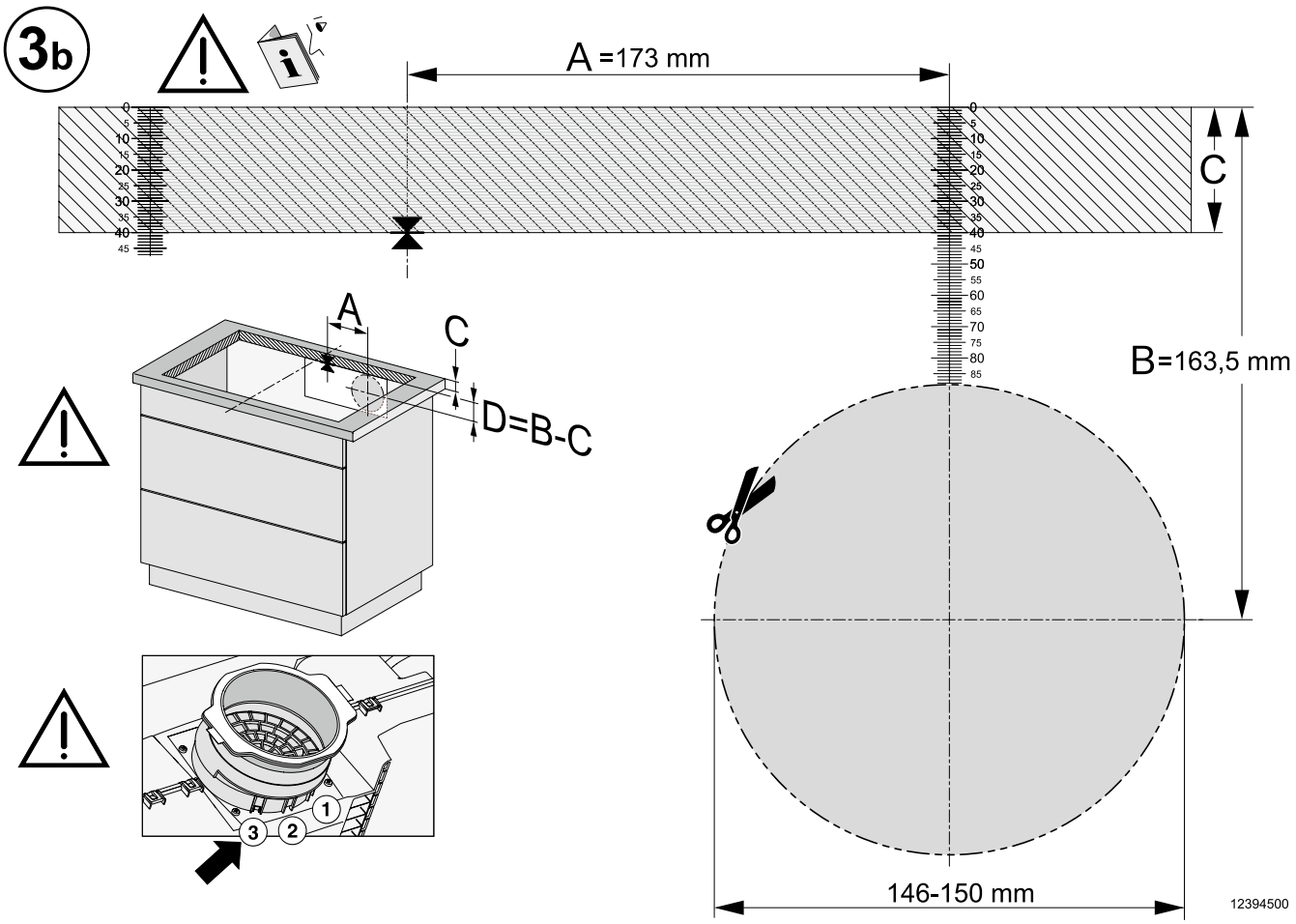

Ansicht der Bohrschablone Seite 3b. Keine maßstabsgetreue Abbildung.

- Messen Sie die Dicke Ihrer Arbeitsplatte (C).
- Bestimmen Sie den Mittelpunkt der Längstseite des Ausschnitts.
- Markieren Sie die Stelle vom Mittelpunkt, die sich 173 mm (A) rechts davon befindet.
- Markieren Sie die Stelle (D) die sich (163,5 mm - C (Dicke der Arbeitsplatte)) unter dem rechten Ende von Strecke A befindet.
- Sägen Sie ein Loch mit einem Ø 146–150 mm um diesen Punkt aus.
- Nur Plug&Play-Betrieb: Rasten Sie den Plug&Play-Adapter an Position 3 ein.

Stand: Oktober 2023

4.4 Skizzen Kochfeldausschnitt

KMDA 7272 FR, KMDA 7473 FR
Rahmen – aufliegender Einbau

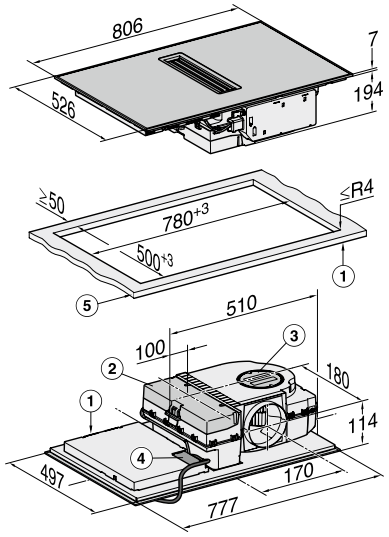

1) vorn,
2) abnehmbare Auffangwanne,
3) Reinigungsklappe,
4) Netzanschlusskasten mit Netzanschlussleitung, L = 1440 mm,
5) Dicke der Arbeitsplatte
Abluft- und geführter Umluftbetrieb: ≥10 mm
Plug&Play-Betrieb: ≥10 mm - ≤40mm

KMDA 7272 FL, KMDA 7473 FL
Rahmenlos – aufliegender Einbau

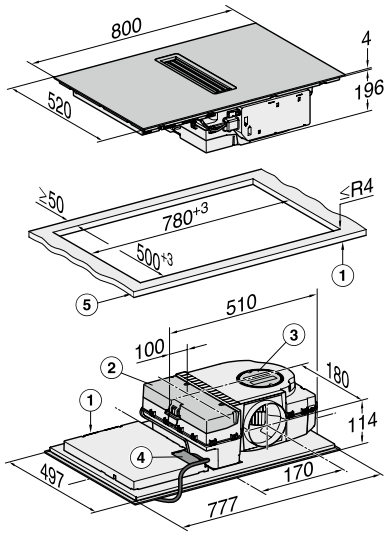

1) vorn,
2) Abnehmbare Auffangwanne,
3) Reinigungsklappe,
4) Netzanschlusskasten mit Netzanschlussleitung, L = 1440 mm
5) Dicke der Arbeitsplatte
Abluft- und geführter Umluftbetrieb: ≥10 mm
Plug&Play-Betrieb: ≥10 mm - ≤40mm

KMDA 7272 FL, KMDA 7473 FL
Rahmenlos – flächenbündiger Einbau

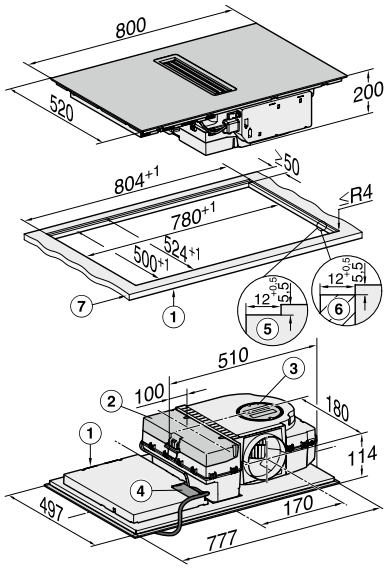

1) vorn,
2) abnehmbare Auffangwanne,
3) Reinigungsklappe,
4) Netzanschlusskasten mit Netzanschlussleitung, L = 1440 mm,
5) Stufenfräsung Naturstein-Arbeitsplatte,
6) Holzleiste 12 mm (kein mitgeliefertes Zubehör)
7) Dicke der Arbeitsplatte
Abluft- und geführter Umluftbetrieb: ≥10 mm
Plug&Play-Betrieb: ≥10 mm–≤40 mm

4.5 Skizzen Lüftungstechnik KMDA 7272 und KMDA 7473

4.5.1 Abluft und geführte Umluft

Einbau bei 600mm Arbeitsplattentiefe

KMDA 7272 FR, KMDA 7473 FR
Rahmen – aufliegender Einbau

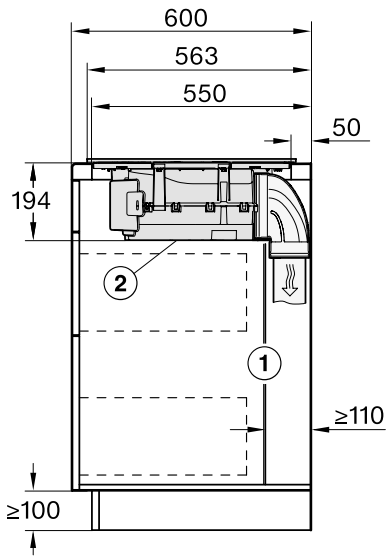

1) Die hintere Korpuswand muss für den Servicefall abnehmabr sein. Für die Führung des Abluftkanals zwischen Korpuswand und einer angrenzenden Raumwand oder einem angrenzendem Möbel muss ein Mindestabstand von 110 mm eingehalten werden.
2) Die abnehmbare Auffangwanne und die Reinigungsklappe müssen nach dem Einbau zugänglich sein.

KMDA 7272 FL, KMDA 7473 FL
Rahmenlos – aufliegender Einbau

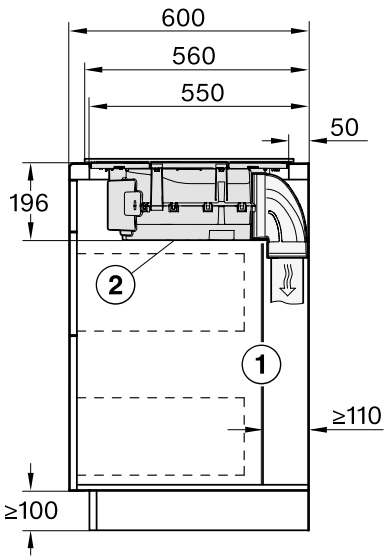

1) Die hintere Korpuswand muss für den Servicefall abnehmabr sein. Für die Führung des Abluftkanals zwischen Korpuswand und einer angrenzenden Raumwand oder einem angrenzendem Möbel muss ein Mindestabstand von 110 mm eingehalten werden.
2) Die abnehmbare Auffangwanne und die Reinigungsklappe müssen nach dem Einbau zugänglich sein.

KMDA 7272 FL, KMDA 7473 FL
Rahmenlos – flächenbündiger Einbau

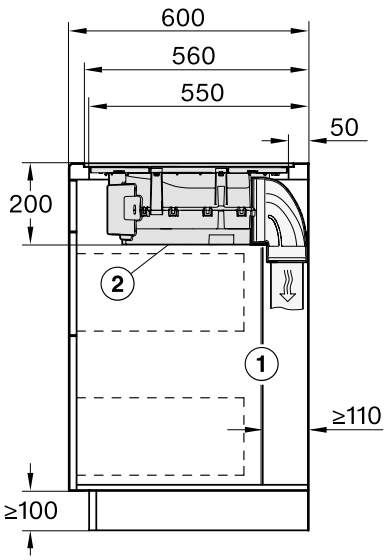

1) Die hintere Korpuswand muss für den Servicefall abnehmabr sein. Für die Führung des Abluftkanals zwischen Korpuswand und einer angrenzenden Raumwand oder einem angrenzendem Möbel muss ein Mindestabstand von 110 mm eingehalten werden.
2) Die abnehmbare Auffangwanne und die Reinigungsklappe müssen nach dem Einbau zugänglich sein.

4.5 Skizzen Lüftungstechnik KMDA 7272 und KMDA 7473

4.5.1 Abluft und geführte Umluft

Einbau bei >600mm Arbeitsplattentiefe

KMDA 7272 FR, KMDA 7473 FR
Rahmen – aufliegender Einbau

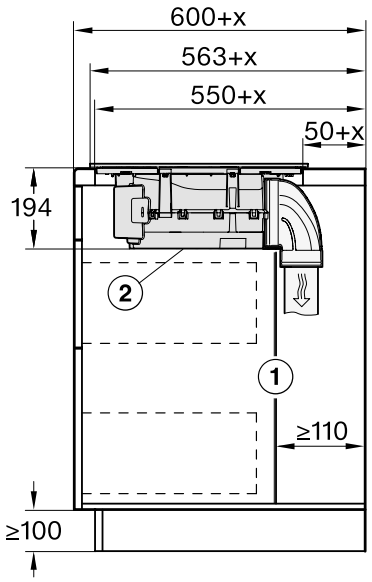

1) Die hintere Korpuswand muss für den Servicefall abnehmbar sein. Für die Führung des Abluftkanals zwischen Korpuswand und einer angrenzenden Raumwand oder einem angrenzendem Möbel muss ein Mindestabstand von 110 mm eingehalten werden.
2) Die abnehmbare Auffangwanne und die Reinigungsklappe müssen nach dem Einbau zugänglich sein
x) Maß, um das die Arbeitsplattentiefe größer ist als 600 mm.

KMDA 7272 FL, KMDA 7473 FL
Rahmenlos – aufliegender Einbau

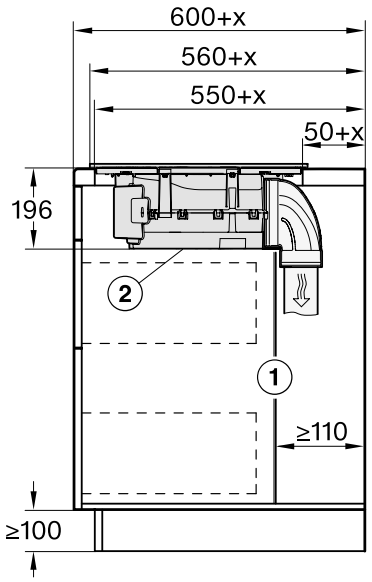

1) Die hintere Korpuswand muss für den Servicefall abnehmbar sein. Für die Führung des Abluftkanals zwischen Korpuswand und einer angrenzenden Raumwand oder einem angrenzendem Möbel muss ein Mindestabstand von 110 mm eingehalten werden.
2) Die abnehmbare Auffangwanne und die Reinigungsklappe müssen nach dem Einbau zugänglich sein.
x) Maß, um das die Arbeitsplattentiefe größer ist als 600 mm.

KMDA 7272 FL, KMDA 7473 FL
Rahmenlos – flächenbündiger Einbau

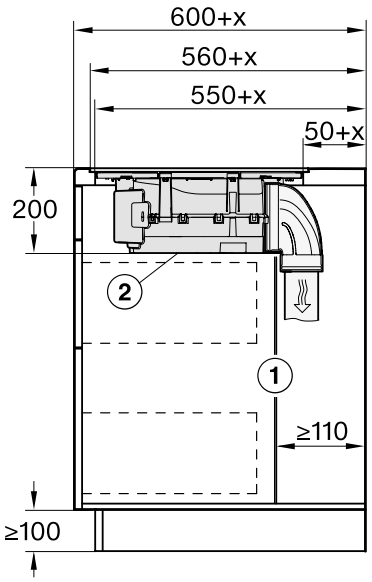

1) Die hintere Korpuswand muss für den Servicefall abnehmbar sein. Für die Führung des Abluftkanals zwischen Korpuswand und einer angrenzenden Raumwand oder einem angrenzendem Möbel muss ein Mindestabstand von 110 mm eingehalten werden.
2) Die abnehmbare Auffangwanne und die Reinigungsklappe müssen nach dem Einbau zugänglich sein.,
x) Maß, um das die Arbeitsplattentiefe größer ist als 600 mm.

4.5 Skizzen Lüftungstechnik KMDA 7272 und KMDA 7473

4.5.2 Ungeführte Umluft Plug&Play

Einbau bei 600mm Arbeitsplattentiefe

KMDA 7272 FR, KMDA 7473 FR
Rahmen – aufliegender Einbau

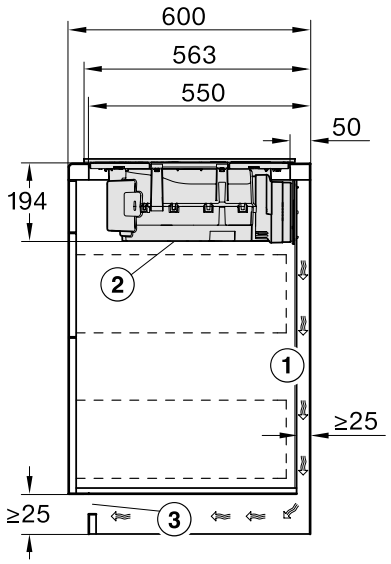

1) Für die Führung des Abluftkanals zwischen Korpuswand und einer angrenzenden Raumwand oder einem angrenzendem Möbel muss ein Mindestabstand von 25 mm eingehalten werden., 2) Die abnehmbare Auffangwanne und die Reinigungsklappe müssen nach dem Einbau zugänglich sein., 3) Der Querschnitt der Entlüftungsöffnung muss mindestens 425 cm² betragen.

KMDA 7272 FL, KMDA 7473 FL
Rahmenlos – aufliegender Einbau

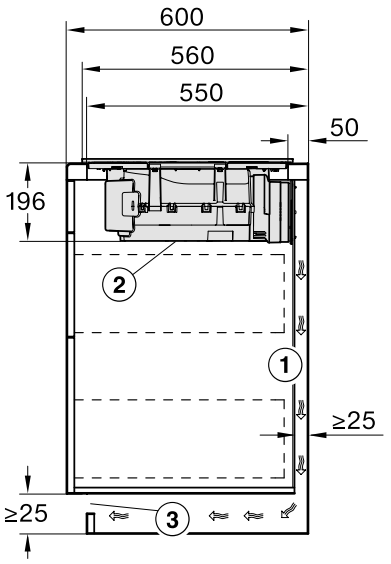

1) Für die Führung des Abluftkanals zwischen Korpuswand und einer angrenzenden Raumwand oder einem angrenzendem Möbel muss ein Mindestabstand von 25 mm eingehalten werden., 2) Die abnehmbare Auffangwanne und die Reinigungsklappe müssen nach dem Einbau zugänglich sein., 3) Der Querschnitt der Entlüftungsöffnung muss mindestens 425 cm² betragen.

KMDA 7272 FL, KMDA 7473 FL
Rahmenlos – flächenbündiger Einbau

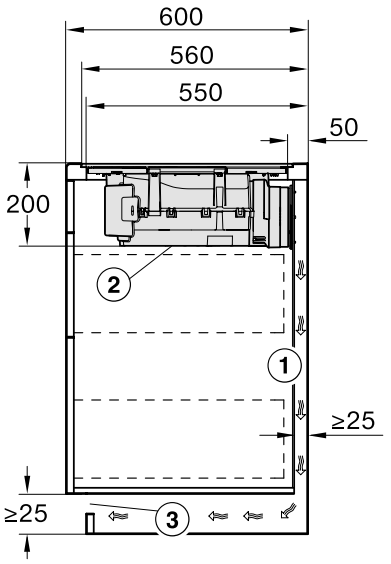

1) Für die Führung des Abluftkanals zwischen Korpuswand und einer angrenzenden Raumwand oder einem angrenzendem Möbel muss ein Mindestabstand von 25 mm eingehalten werden., 2) Die abnehmbare Auffangwanne und die Reinigungsklappe müssen nach dem Einbau zugänglich sein., 3) Der Querschnitt der Entlüftungsöffnung muss mindestens 425 cm² betragen.

4.5 Skizzen Lüftungstechnik KMDA 7272 und KMDA 7473

4.5.2 Ungeführte Umluft Plug&Play

Einbau bei >600mm Arbeitsplattentiefe

KMDA 7272 FR, KMDA 7473 FR
Rahmen – aufliegender Einbau

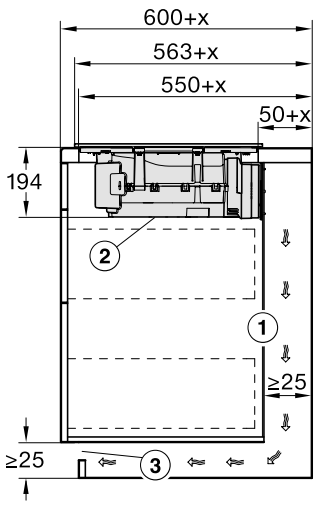

1) Für die Führung des Abluftkanals zwischen Korpuswand und einer angrenzenden Raumwand oder einem angrenzendem Möbel muss ein Mindestabstand von 25 mm eingehalten werden.
2) Die abnehmbare Auffangwanne und die Reinigungsklappe müssen nach dem Einbau zugänglich sein.
3) Der Querschnitt der Entlüftungsöffnung muss mindestens 425 cm² betragen.
x) Maß, um das die Arbeitsplattentiefe größer ist als 600 mm.

KMDA 7272 FL, KMDA 7473 FL
Rahmenlos – aufliegender Einbau

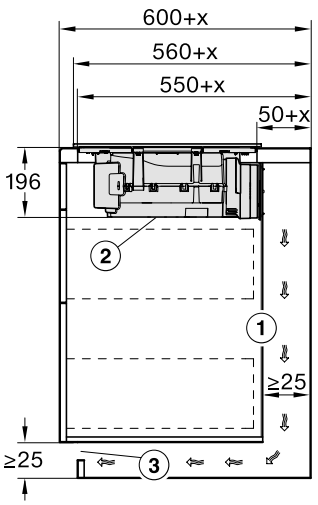

1) Für die Führung des Abluftkanals zwischen Korpuswand und einer angrenzenden Raumwand oder einem angrenzendem Möbel muss ein Mindestabstand von 25 mm eingehalten werden.
2) Die abnehmbare Auffangwanne und die Reinigungsklappe müssen nach dem Einbau zugänglich sein.,
3) Der Querschnitt der Entlüftungsöffnung muss mindestens 425 cm²betragen.
x) Maß, um das die Arbeitsplattentiefe größer ist als 600 mm.

KMDA 7272 FL, KMDA 7473 FL
Rahmenlos – flächenbündiger Einbau

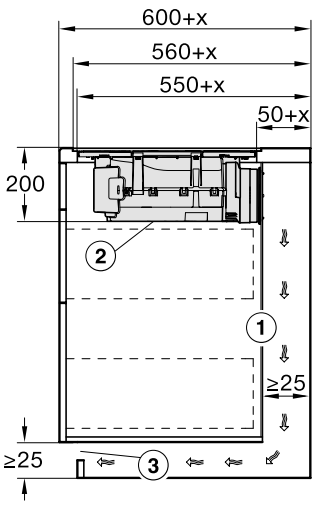

1) Für die Führung des Abluftkanals zwischen Korpuswand und einer angrenzenden Raumwand oder einem angrenzendem Möbel muss ein Mindestabstand von 25 mm eingehalten werden.
2) Die abnehmbare Auffangwanne und die Reinigungsklappe müssen nach dem Einbau zugänglich sein.
3) Der Querschnitt der Entlüftungsöffnung muss mindestens 425 cm² betragen.
x) Maß, um das die Arbeitsplattentiefe größer ist als 600 mm.

4.6 Skizzen Kochfeldausschnitt KMDA 7676

KMDA 7676 FL
Rahmenlos – aufliegender Einbau

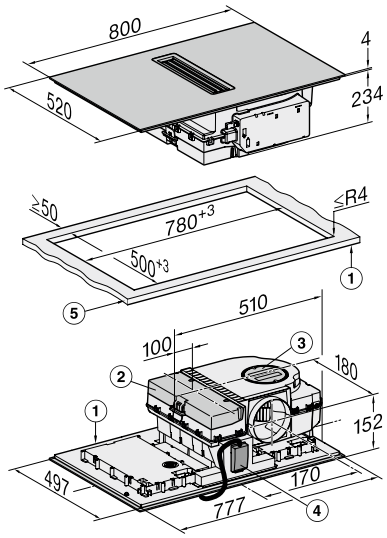

1) vorn,
2) abnehmbare Auffangwanne,
3) Reinigungsklappe,
4) Netzanschlusskasten mit Netzanschlussleitung, L = 1600 mm,
5) Dicke der Arbeitsplatte
Abluft- und geführter Umluftbetrieb: ≥10 mm
Plug&Play-Betrieb: ≥10 mm - ≤40mm

KMDA 7676 FL
Rahmenlos – flächenbündiger Einbau

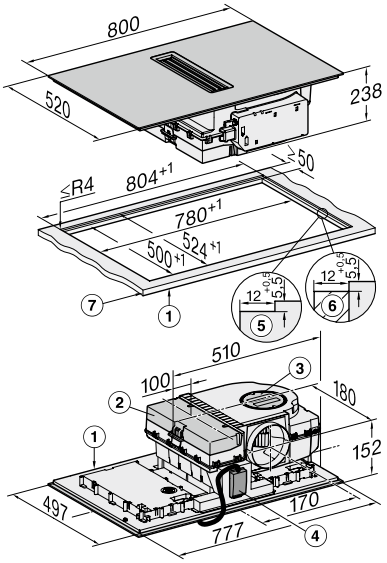

1) vorn,
2) abnehmbare Auffangwanne,
3) Reinigungsklappe,
4) Netzanschlusskasten mit Netzanschlussleitung, L = 1600 mm,
5) Stufenfräsung Naturstein-Arbeitsplatte,
6) Holzleiste 12 mm (kein mitgeliefertes Zubehör)
7) Dicke der Arbeitsplatte
Abluft- und geführter Umluftbetrieb: ≥10 mm
Plug&Play-Betrieb: ≥10 mm–≤40 mmPlug&Play-Betrieb: ≥10 mm

4.7 Skizzen Lüftungstechnik KMDA 7676

4.7.1 Abluft und geführte Umluft

Einbau bei 600mm Arbeitsplattentiefe

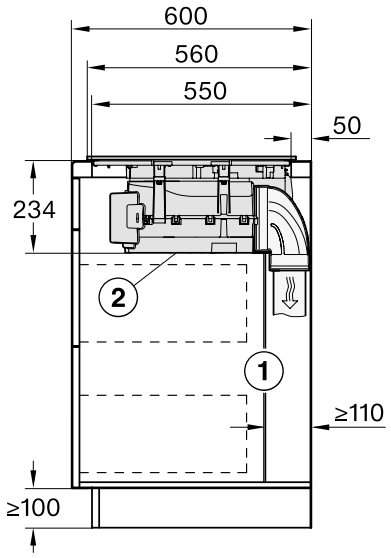

1) Die hintere Korpuswand muss für den Servicefall abnehmbar sein. Für die Führung des Abluftkanals zwischen Korpuswand und einer angrenzenden Raumwand oder einem angrenzendem Möbel muss ein Mindestabstand von 110 mm eingehalten werden.
2) Die abnehmbare Auffangwanne und die Reinigungsklappe müssen nach dem Einbau zugänglich sein.

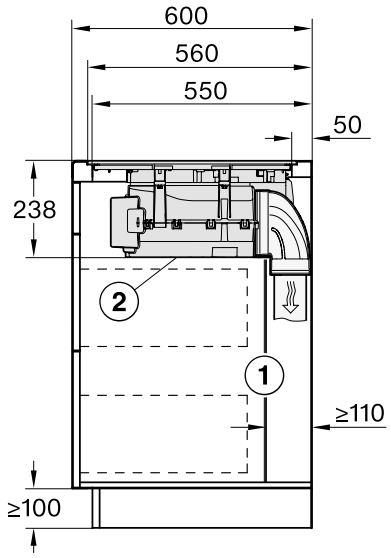

1) Die hintere Korpuswand muss für den Servicefall abnehmbar sein. Für die Führung des Abluftkanals zwischen Korpuswand und einer angrenzenden Raumwand oder einem angrenzendem Möbel muss ein Mindestabstand von 110 mm eingehalten werden.
2) Die abnehmbare Auffangwanne und die Reinigungsklappe müssen nach dem Einbau zugänglich sein.

4.7 Skizzen Lüftungstechnik KMDA 7676

Einbau bei >600mm Arbeitsplattentiefe

KMDA 7676 FR
Rahmenlos – aufliegender Einbau

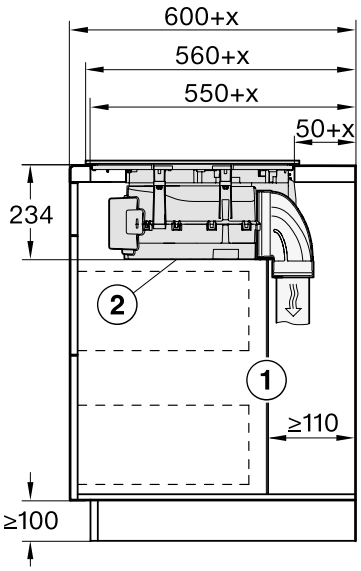

1) Die hintere Korpuswand muss für den Servicefall abnehmbar sein. Für die Führung des Abluftkanals zwischen Korpuswand und einer angrenzenden Raumwand oder einem angrenzendem Möbel muss ein Mindestabstand von 110 mm eingehalten werden.
2) Die abnehmbare Auffangwanne und die Reinigungsklappe müssen nach dem Einbau zugänglich sein.
x) Maß, um das die Arbeitsplattentiefe größer ist als 600 mm.

KMDA 7676 FL
Rahmenlos – flächenbündiger Einbau

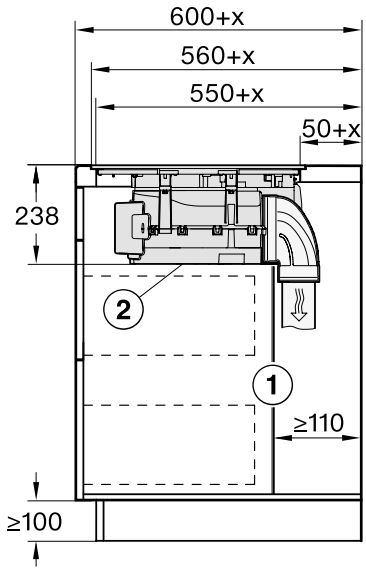

1) Die hintere Korpuswand muss für den Servicefall abnehmbar sein. Für die Führung des Abluftkanals zwischen Korpuswand und einer angrenzenden Raumwand oder einem angrenzendem Möbel muss ein Mindestabstand von 110 mm eingehalten werden.
2) Die abnehmbare Auffangwanne und die Reinigungsklappe müssen nach dem Einbau zugänglich sein.,
x) Maß, um das die Arbeitsplattentiefe größer ist als 600 mm.

4.7 Skizzen Lüftungstechnik KMDA 7676

4.7.2 Ungeführte Umluft Plug&Play

Einbau bei 600mm Arbeitsplattentiefe

KMDA 7676 FL
Rahmenlos – aufliegender Einbau

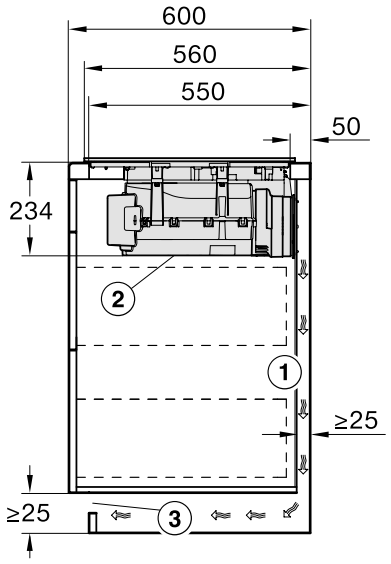

1) Für die Führung des Abluftkanals zwischen Korpuswand und einer angrenzenden Raumwand oder einem angrenzendem Möbel muss ein Mindestabstand von 25 mm eingehalten werden.,
2) Die abnehmbare Auffangwanne und die Reinigungsklappe müssen nach dem Einbau zugänglich sein.,
3) Der Querschnitt der Entlüftungsöffnung muss mindestens 425 cm² betragen.

KMDA 7676 FL
Rahmenlos – flächenbündiger Einbau

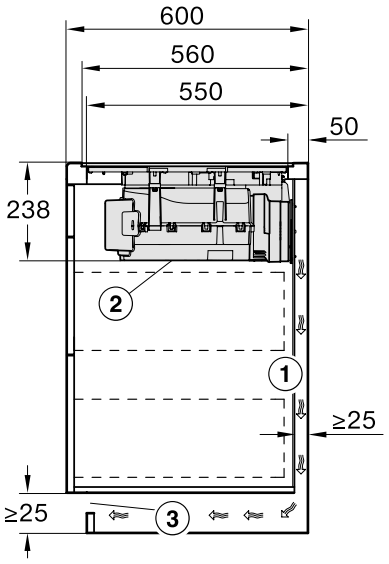

) Für die Führung des Abluftkanals zwischen Korpuswand und einer angrenzenden Raumwand oder einem angrenzendem Möbel muss ein Mindestabstand von 25 mm eingehalten werden.,
2) Die abnehmbare Auffangwanne und die Reinigungsklappe müssen nach dem Einbau zugänglich sein.,
3) Der Querschnitt der Entlüftungsöffnung muss mindestens 425 cm² betragen.

4.7 Skizzen Lüftungstechnik KMDA 7676

Einbau bei >600mm Arbeitsplattentiefe

KMDA 7676 FL
Rahmenlos – aufliegender Einbau

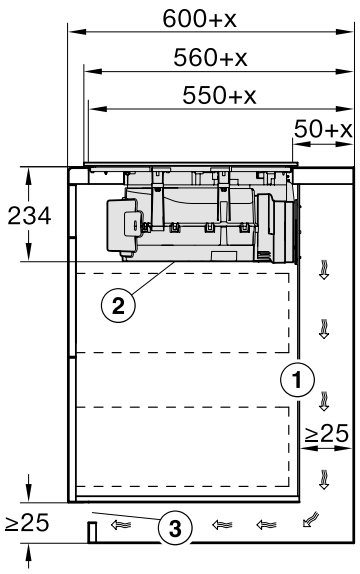

1) Für die Führung des Abluftkanals zwischen Korpuswand und einer angrenzenden Raumwand oder einem angrenzendem Möbel muss ein Mindestabstand von 25 mm eingehalten werden. Wenn die Korpusrückwand > 555 mm von der Arbeitsplattenfront entfernt ist, muss der Plug&Play-Adapter um ein Ergänzungset von Miele erweitert werden.,
2) Die abnehmbare Auffangwanne und die Reinigungsklappe müssen nach dem Einbau zugänglich sein.,
3) Der Querschnitt der Entlüftungsöffnung muss mindestens 425 cm² betragen.
x) Maß, um das die Arbeitsplattentiefe größer ist als 600 mm.

KMDA 7676 FL
Rahmenlos – flächenbündiger Einbau

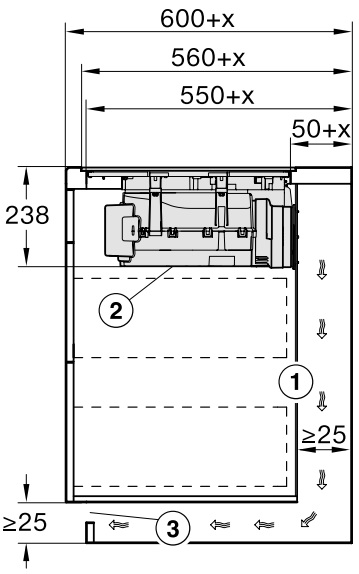

1) Für die Führung des Abluftkanals zwischen Korpuswand und einer angrenzenden Raumwand oder einem angrenzendem Möbel muss ein Mindestabstand von 25 mm eingehalten werden. Wenn die Korpusrückwand > 555 mm von der Arbeitsplattenfront entfernt ist, muss der Plug&Play-Adapter um ein Ergänzungset von Miele erweitert werden.,
2) Die abnehmbare Auffangwanne und die Reinigungsklappe müssen nach dem Einbau zugänglich sein.,
3) Der Querschnitt der Entlüftungsöffnung muss mindestens 425 cm² betragen.
x) Maß, um das die Arbeitsplattentiefe größer ist als 600 mm.

4.8 Zubehöre

4.8.1 Umluftbox für geführte Umluft

DUU 1500 (Mat. Nr. 11207310)



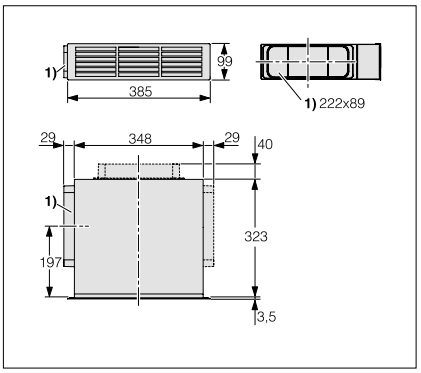

Für einen verbesserten Wirkungsgrad können mehrere DUU 1500 in Reihe montiert werden

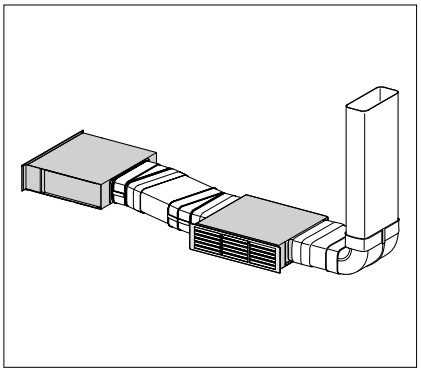

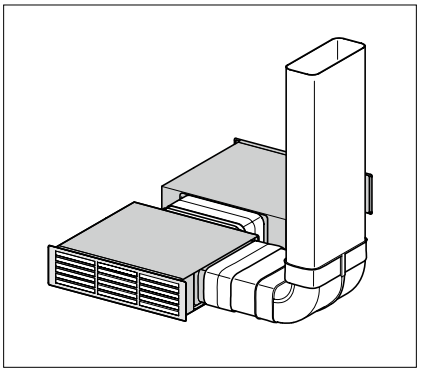

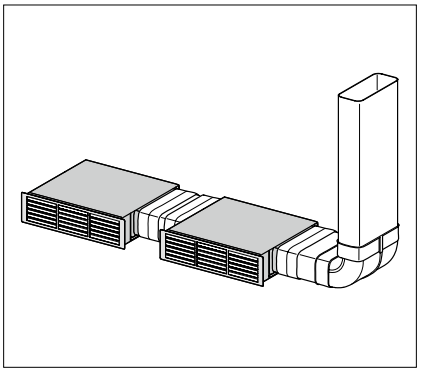

Ergänzendes Zubehör zur DUU 1500:
DUU-AD (Mat. Nr. 10921880)

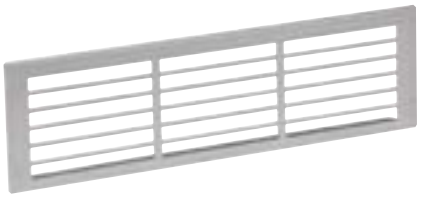

4.8.2 Mauerkasten für geführte Abluft

DMK 150-1 (Mat. Nr. 11258630)



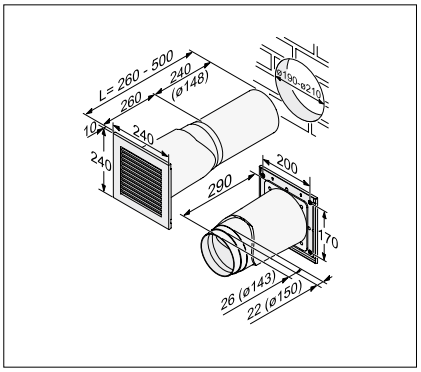

4.8.3 Flachkanalsets

DFKS-UR (Mat.Nr. 12226890)



Flachkanalset für die geführte Umluft, welches eine Zusammenstellung der einzelnen Flachkanäle für die gängigsten Einbausituationen zu allen Seiten eines Küchenschrankes unter Berücksichtigung verschiedener Arbeitsplattentiefen bietet.

Bestehend aus: 1 x DFK-AK 90, 1 x DFK- BV 90, 1 x DFK-BH 90, 2 x DFK-R 1000, 1 x DFK-L, 1 x DFK-V, 1 x DFK-DB, 1 x DUU 1500

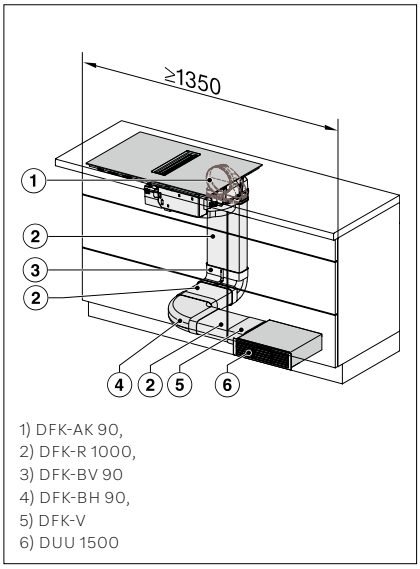

1) DFK-AK 90,
2) DFK-R 1000,
3) DFK-BV 90
4) DFK-BH 90,
5) DFK-V
6) DUU 1500

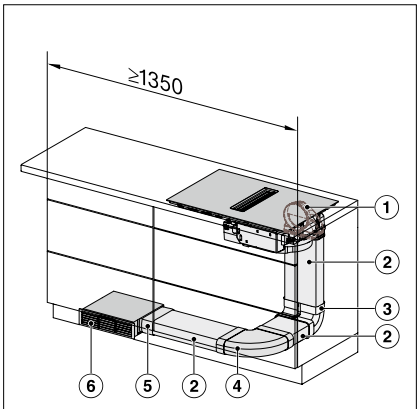

1) DFK-AK 90,
2) DFK-R 1000,
3) DFK-BV 90
4) DFK-BH 90,
5) DFK-V
6) DUU 1500

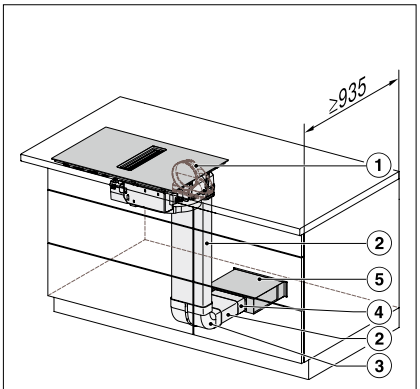

1) DFK-AK 90,
2) DFK-R 1000,
3) DFK-BV 90
4) DFK-V
5) DUU 1500

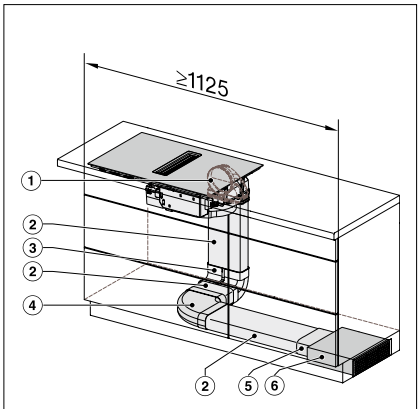

1) DFK-AK 90,
2) DFK-R 1000,
3) DFK-BV 90
4) DFK-BH 90,
5) DFK-V
6) DUU 1500

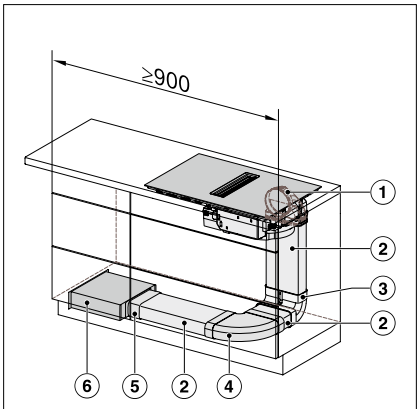

1) DFK-AK 90,
2) DFK-R 1000,
3) DFK-BV 90
4) DFK-BH 90,
5) DFK-V
6) DUU 1500

Stand: Oktober 2023

DFKS-AR (Mat.Nr. 12226910)



Flachkanalset für die geführte Abluft, welches eine Zusammenstellung der einzelnen Flachkanäle für die gängigsten Einbausituationen bietet.

Bestehend aus 2 x DFK-AK 90, 1 x DFK-BH 90, 2 x DFK-R 1000, 1 x DFK-A, 1 x DFK-DB, 1 x DMK 150-1

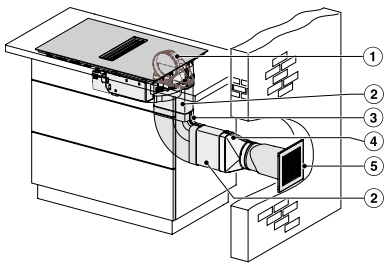

1) DFK-AK 90
2) DFK-R 1000,
3) DFK-BH 90,
4) DFK A
5) DMK 150-1

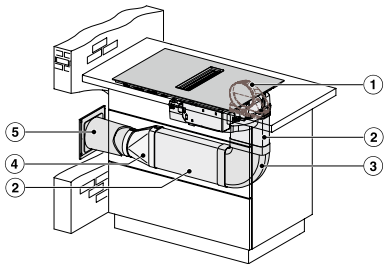

1) DFK-AK 90
2) DFK-R 1000,
3) DFK-BH 90,
4) DFK A
5) DMK 150-1

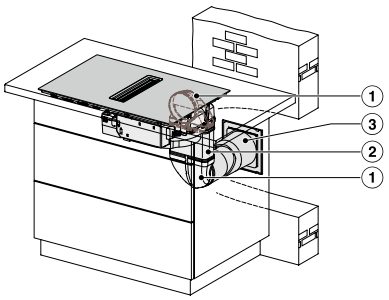

1) DFK-AK 90
2) DFK-R 1000,
5) DMK 150-1

4.8.3 Flachkanalsets

DFKS-R (Mat.Nr. 12226740)



Basisset für weitere individuelle Einbausituationen

Bestehend aus 1 x DFK-AK 90, 1 x DFK- BV 90, 1 x DFK-BH 90, 1 x DFK-R 1000 , 1 x DFK-DB

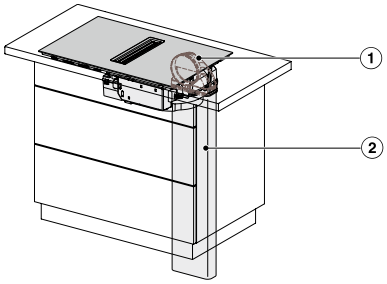

1) DFK-AK 90,
2) DFK-R 1000,

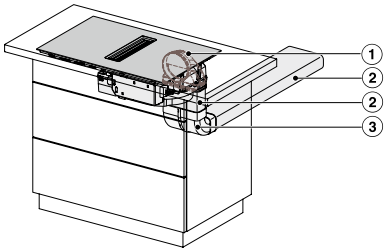

1) DFK-AK 90,
2) DFK-R 1000,
3) DFK-BV 90

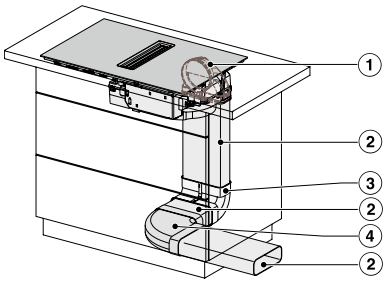

1) DFwK-AK 90,
2) DFK-R 1000,
3) DFK-BV 90
4) DFK-BH 90

4.8.4 Abluftinstallation ohne Flachkanalset

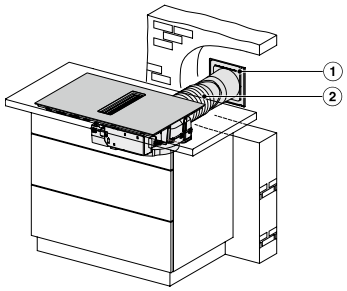

1) DMK 150-1
2) Flexschlauch (DAS 150)

4.8.5 Flachkanalteile

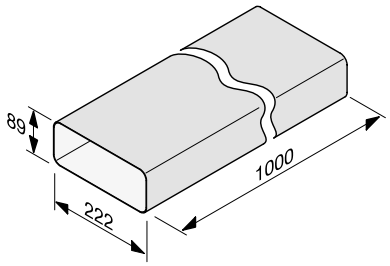

DFK-R 1000 (Mat. Nr. 10811340)

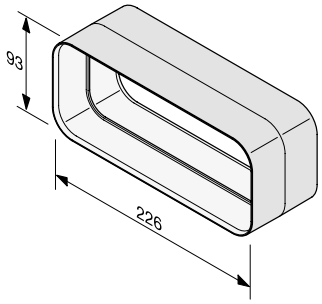

DFK-V (Mat. Nr. 10811360)

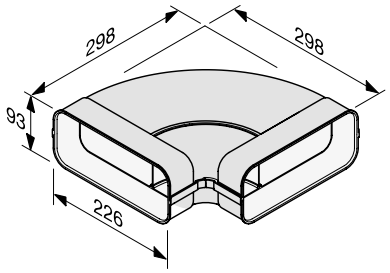

DFK-BH 90 (Mat. Nr. 10811390)

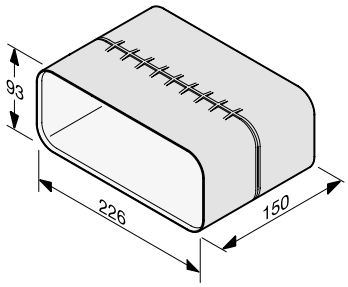

DFK-L (Mat. Nr. 11051270)

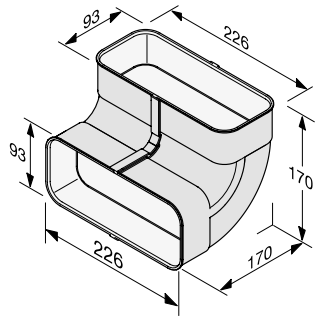

DFK-BV 90 (Mat. Nr. 10811410)

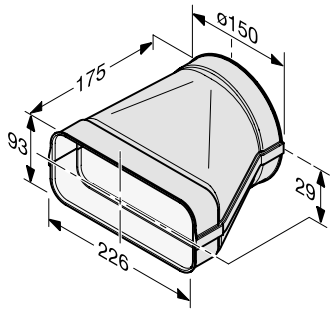

DFK-A (Mat. Nr. 10811430)

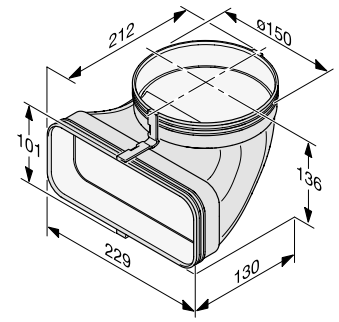

DFK-AK 90 (Mat. Nr. 11590720)

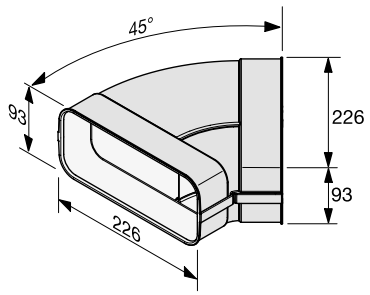

DFK-BH 45 (Mat. Nr. 10811450)

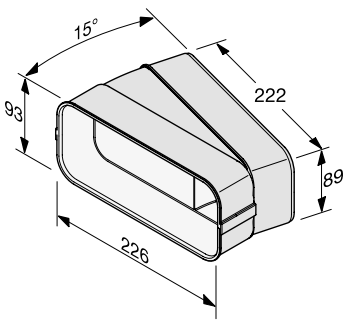

DFK-BH 15 (Mat. Nr. 10811460)

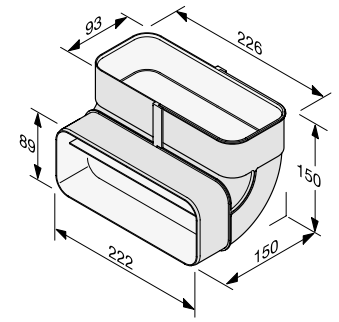

DFK-BVK 90 (Mat. Nr. 10811470)



DFK-DB (Mat. Nr. 10820390)

4.8.6 Zubehör für Umluftbetrieb

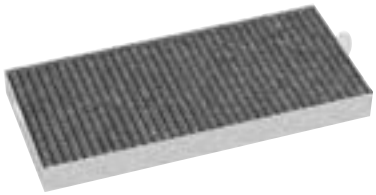

DKF 35-P Active AirClean Filter
(Mat. Nr. 12041230)
Plissierter Aktivkohlefilter



DKF 35-S Sensitive AirClean Filter
(Mat. Nr. 12187430)
Feinstaub Aktivkohlefilter



DVS 150 Plug&Play-Verlängerungsset
(Mat. Nr. 12167200)
Für Plug&Play Installationen in
Schränken mit Tiefe > 60cm

4.8.7 Abdeckgitter



DAAG 100
(Mat. Nr. 12228470)
Abdeckgitter mit schwarzen Streben

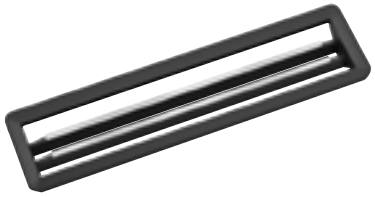

DAAG 200
(Mat. Nr. 12228500)
Abdeckgitter mit Edelstahl-Streben

Welches Icon bedeutet was?

Alle Symbole der TwoInOne-Kochfelder auf einen Blick

Steuerung



Kochzonen und Lüfter werden über eine zentrale Zahlenreihe gesteuert



Leistungsstufen lassen sich besonders schnell und intuitiv anwählen. Gelb hinterleuchtete Zahlenreihen.

Con@ctivity 3.0



Zeigt an, ob das Kochfeld mit Con@ctivity 3.0 ausgestattet ist.



Automatikfunktion für ein optimales Raumklima und höchsten Bedienkomfort.

Flexibilität



Perfekt für die Positionierung großer Töpfe hintereinander oder für Bräter



Perfekt für einzelne Kochgeschirre oder Bräter



Große Kochzone für Positionierung einzelner Töpfe hintereinander oder für Bräter.

TwinBooster



Zwei Leistungsstufen für extrem kurze Ankochzeiten

Warmhalten



Mengenunabhängiges Warmhalten auf Serviertemperatur

Stop & Go



Einfach Reduktion der Leistung mit einem Fingertipp

10 x Filter



10-lagiger Edelstahl-Metallfettfilter, geeignet zur Reinigung im Geschirrspüler



Der von Miele entwickelte Motor ist bei stärkerer Luftleistung 25% leiser als die Vorgängermodelle.

ECO-Motor



Der Gleichstrom-Motor spart im Vergleich zu herkömmlichen Gebläsen bis zu 70 % Energie

Energieeffizienz



Das Energielabel informiert Sie über Wirtschaftlichkeit und Leistungsfähigkeit des Tischlüfters

Kochfelder mit integriertem Dunstabzug

Produktübersicht KMDA 7272 FL-U Silence

Ausschnittmaß
780/804 x 500/524 mm

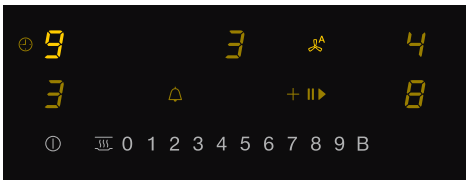

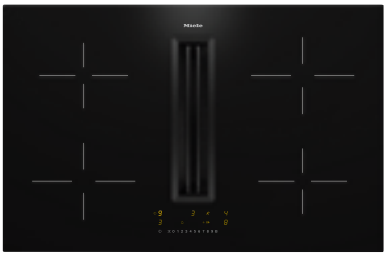

ComfortSelect Plus | Con@ctivity | Silence Motor | Warmhalten | Stop & Go | 10 Filter | Eco Motor

Wichtiger Hinweis bei Bestellung eines Unterschranks für die KMDA in Umluft

Bitte geben Sie bei der Bestellung beim Küchenmöbelhersteller an, ob es sich um eine geführte oder ungeführte Umluft handelt.

Typ-/Verkaufsbezeichnung	KMDA 7272 FL-U Silence
Beheizungsart und Bauform	
Induktionskochfeld mit integriertem Dunstabzug	◆
Design	
Umlaufender Edelstahlrahmen/Flächenbündig/Rahmenlos aufliegend	—/◆/◆
flächenbündige Ansaugöffnung	◆
Betriebsarten	
Abluftbetrieb/Umluftbetrieb	—/◆
Kochzonenausstattung	
Anzahl der Kochzonen	4
1. Kochzone/Kochbereich	
Anzahl/Art/Größe in mm	vorne links/Vario-Kochzone/110-220
Leistung/Booster	2.300/3.000
2. Kochzone/Kochbereich	
Anzahl/Art/Größe in mm	hinten links/Vario-Kochzone/100-190
Leistung/Booster	1.400/2.100
3. Kochzone/Kochbereich	
Anzahl/Art/Größe in mm	hinten rechts/Vario-Kochzone/110-220
Leistung/Booster	2.300/3.000
4. Kochzone/Kochbereich	
Anzahl/Art/Größe in mm	vorne rechts/Vario-Kochzone/100-190
Leistung/Booster	1.400/2.100
Bedienkomfort	
Bedienung über Sensortasten/Anzeigenfarbe	ComfortSelect Plus/gelb
Topf- und Topfgrößenerkennung/Warmhalten	◆/◆
Stop&Go-Funktion/Recall-Funktion	◆/◆
Kurzzeitwecker/Abschaltautomatik/Ankochautomatik	◆/◆/◆
Individuelle Einstellmöglichkeiten (z.B. Signaltöne)	◆
Sättigungsanzeige/Nachlaufsteuerung 5 oder 15 Min.	◆/◆
Hausgeräte-Vernetzung	
Miele@home/WiFi Conn@ct/Automatikfunktion Con@ctivity	–/–/◆
Effizienz und Nachhaltigkeit	
Klasse für Fettabscheidegrad	A
Jährlicher Energieverbrauch in kWh/Jahr/ECO-Motor	31,5/◆
Pflegekomfort	
Reinigungsfreundlicher Haubeninnenraum CleanCover/Wischschutz	◆/–
Fettfilter/Aktivkohlefilter von oben entnehmbar	◆/◆
Filtersystem	
Anzahl spülmaschinengeeign. EDST-Metallfettfilter (10-lagig)	◆
Luftleistung für Umluftbetrieb	
Minimum und Maxmium (m^3/h) nach EN 61591	145-465
Schallleistung Minimum (dB(A) re1pW)/ Schalldruck Minimum (db(A) re20µPa)	47/34
Schallleistung Stufe max. (dB(A) re1pW)/ Schalldruck Maximum (dB(A) re20µPa)	68/55
Boosterstufe (m^3/h) nach EN 61591 510 Schallleistung (dB(A) re1pW)/Schalldruck (db(A) re20µPa)	70/57
Sicherheit	
Sicherheitsausschaltung/Verriegelungsfunktion/Inbetriebnahmesperre	◆/◆/◆
Fehlerüberwachung/Integriertes Kühlgebläse/Überhitzungsschutz	◆/◆/◆
Restwärmeanzeige	◆
Technische Daten	
Abmessungen in mm (B x T)	800 x 520
Einbauhöhe mit Anschlusskasten in mm	200
Ausschnittmaß in mm flächenbündiger Einbau (B x T)	780/804 x 500/524
Ausschnittmaß in mm aufliegender Einbau (B x T)	780 x 500
Gesamtanschlusswert in kW/Spannung in V/Absicherung in A	7,5/230/3 x 16
Mitgeliefertes Zubehör	
Aktivkohlefilter und Anschlusskabel	◆
Adapter für Rückwandanschluss bei ungeführtem Umluftbetrieb	◆
Nachkaufbares Zubehör	
Sockelbox bei geführter Umluft ohne Aktivkohlefilter	DUU 1500
Plug&Play Verlängerungsset bei Schranktiefe > 60 cm	DVS 150
Sensitive AirClean Filter mit zusätzlichem Flies zur Feinstaubreduzierung	DKF 35-S
Flachkanalset/Abdeckgitter mit EDST-Streben	DKFS-UR/DAAG 200
Unverbindliche Servicepreis-Empfehlung in EUR inkl. MwSt.	M.-Nr. 12121060 **2.999,–**

DUU 1500

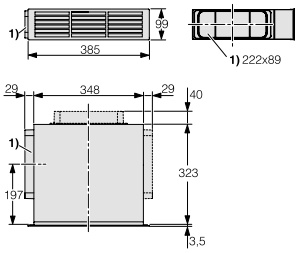

flächenbündiger Einbau

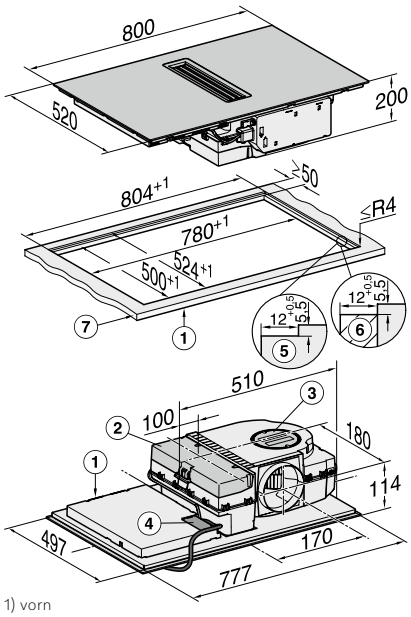

1) vorn
2) abnehmbare Auffangwanne
3) Reinigungsklappe
4) Netzanschlusskasten mit Netzanschlussleitung, L = 1600 mm
5) Stufenfräsung Naturstein-Arbeitsplatte
6) Holzleiste 12 mm (kein mitgeliefertes Zubehör)
7) Dicke der Arbeitsplatte, geführter Umluftbetrieb: ≥10 mm, Plug&Play-Betrieb: ≥10 mm - ≤40 mm

Stand: Oktober 2023

Kochfelder mit integriertem Dunstabzug

Produktübersicht KMDA 7272 FR-U Silence

Ausschnittmaß
780 x 500 mm

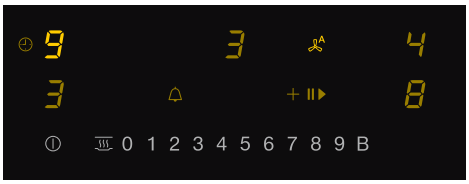



Wichtiger Hinweis bei Bestellung eines Unterschranks für die KMDA in Umluft

Bitte geben Sie bei der Bestellung beim Küchenmöbelhersteller an, ob es sich um eine geführte oder ungeführte Umluft handelt.



Typ-/Verkaufsbezeichnung	KMDA 7272 FR-U Silence
Beheizungsart und Bauform	
Induktionskochfeld mit integriertem Dunstabzug	◆
Design	
Umlaufender Edelstahlrahmen/Flächenbündig/Rahmenlos aufliegend	◆/—/—
flächenbündige Ansaugöffnung	◆
Betriebsarten	
Abluftbetrieb/Umluftbetrieb	—/◆
Kochzonenausstattung	
Anzahl der Kochzonen	4
1. Kochzone/Kochbereich	
Anzahl/Art/Größe in mm	vorne links/Vario-Kochzone/110-220
Leistung/Booster	2.300/3.000
2. Kochzone/Kochbereich	
Anzahl/Art/Größe in mm	hinten links/Vario-Kochzone/100-190
Leistung/Booster	1.400/2.100
3. Kochzone/Kochbereich	
Anzahl/Art/Größe in mm	hinten rechts/Vario-Kochzone/110-220
Leistung/Booster	2.300/3.000
4. Kochzone/Kochbereich	
Anzahl/Art/Größe in mm	vorne rechts/Vario-Kochzone/100-190
Leistung/Booster	1.400/2.100
Bedienkomfort	
Bedienung über Sensortasten/Anzeigenfarbe	ComfortSelect Plus/gelb
Topf- und Topfgrößenerkennung/Warmhalten	◆/◆
Stop&Go-Funktion/Recall-Funktion	◆/◆
Kurzzeitwecker/Abschaltautomatik/Ankochautomatik	◆/◆/◆
Individuelle Einstellmöglichkeiten (z.B. Signaltöne)	◆
Sättigungsanzeige/Nachlaufsteuerung 5 oder 15 Min.	◆/◆
Hausgeräte-Vernetzung	
Miele@home/WiFi Conn@ct/Automatikfunktion Con@ctivity	—/—/◆
Effizienz und Nachhaltigkeit	
Klasse für Fettabscheidegrad	A
Jährlicher Energieverbrauch in kWh/Jahr/ECO-Motor	31,5/◆
Pflegekomfort	
Reinigungsfreundlicher Haubeninnenraum CleanCover/Wischschutz	◆/—
Fettfilter/Aktivkohlefilter von oben entnehmbar	◆/◆
Filtersystem	
Anzahl spülmaschinengeeign. EDST-Metallfettfilter (10-lagig)	◆
Luftleistung für Umluftbetrieb	
Minimum und Maxmium (m^3/h) nach EN 61591	145-465
Schallleistung Minimum (dB(A) re1pW)/ Schalldruck Minimum (db(A) re20µPa)	47/34
Schallleistung Stufe max. (dB(A) re1pW)/ Schalldruck Maximum (dB(A) re20µPa)	68/55
Boosterstufe (m^3/h) nach EN 61591 510 Schallleistung (dB(A) re1pW)/Schalldruck (db(A) re20µPa)	70/57
Sicherheit	
Sicherheitsausschaltung/Verriegelungsfunktion/Inbetriebnahmesperre	◆/◆/◆
Fehlerüberwachung/Integriertes Kühlgebläse/Überhitzungsschutz	◆/◆/◆
Restwärmeanzeige	◆
Technische Daten	
Abmessungen in mm (B x T)	806 x 526
Einbauhöhe mit Anschlusskasten in mm	194
Ausschnittmaß in mm (B x T)	780 x 500
Gesamtanschlusswert in kW/Spannung in V/Absicherung in A	7,5/230/3 x 16
Mitgeliefertes Zubehör	
Aktivkohlefilter und Anschlusskabel	◆
Adapter für Rückwandanschluss bei ungeführtem Umluftbetrieb	◆
Nachkaufbares Zubehör	
Sockelbox bei geführter Umluft ohne Aktivkohlefilter	DUU 1500
Plug&Play Verlängerungsset bei Schranktiefe > 60 cm	DVS 150
Sensitive AirClean Filter mit zusätzlichem Flies zur Feinstaubreduzierung	DKF 35-S
Flachkanalset/Abdeckgitter mit EDST-Streben	DKFS-UR/DAAG 200
Unverbindliche Servicepreis-Empfehlung in EUR inkl. MwSt.	M.-Nr. 12120730 **2.999,–**

DUU 1500

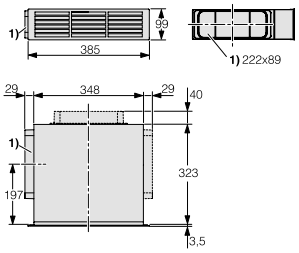

aufliegender Einbau

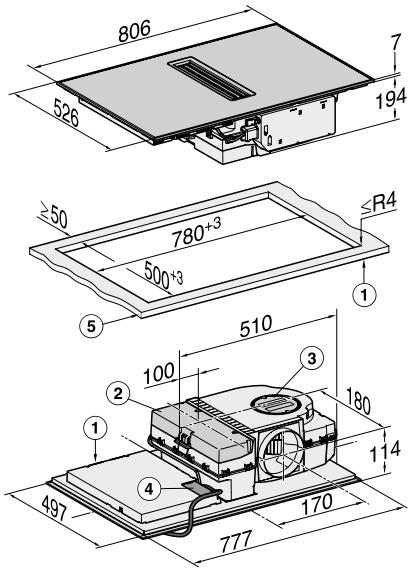

1) vorn
2) abnehmbare Auffangwanne
3) Reinigungsklappe
4) Netzanschlusskasten mit Netzanschlussleitung, L = 1600 mm
5) Dicke der Arbeitsplatte, geführter Umluftbetrieb: ≥10 mm, Plug&Play-Betrieb: ≥10 mm - ≤40 mm

Kochfelder mit integriertem Dunstabzug

Produktübersicht KMDA 7272 FL-A Silence

Ausschnittmaß
780/804 x 500/524 mm

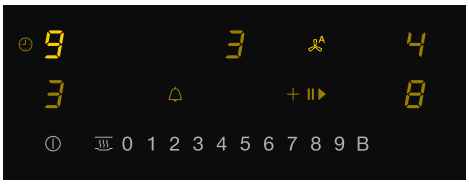

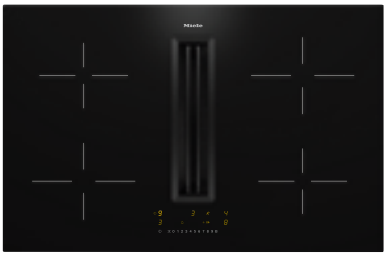

ComfortSelect Plus | Con@ctivity | Silence Motor | Warmhalten | Stop & Go | 10 Filter | Eco Motor

Typ-/Verkaufsbezeichnung	KMDA 7272 FL-A Silence
Beheizungsart und Bauform	
Induktionskochfeld mit integriertem Dunstabzug	◆
Design	
Umlaufender Edelstahlrahmen/Flächenbündig/Rahmenlos aufliegend	–/◆/◆
flächenbündige Ansaugöffnung	◆
Betriebsarten	
Abluftbetrieb/Umluftbetrieb	◆/-
Kochzonenausstattung	
Anzahl der Kochzonen	4
1. Kochzone/Kochbereich	
Anzahl/Art/Größe in mm	vorne links/Vario-Kochzone/110-220
Leistung/Booster	2.300/3.000
2. Kochzone/Kochbereich	
Anzahl/Art/Größe in mm	hinten links/Vario-Kochzone/100-190
Leistung/Booster	1.400/2.100
3. Kochzone/Kochbereich	
Anzahl/Art/Größe in mm	hinten rechts/Vario-Kochzone/110-220
Leistung/Booster	2.300/3.000
4. Kochzone/Kochbereich	
Anzahl/Art/Größe in mm	vorne rechts/Vario-Kochzone/100-190
Leistung/Booster	1.400/2.100
Bedienkomfort	
Bedienung über Sensortasten/Anzeigenfarbe	ComfortSelect Plus/gelb
Topf- und Topfgrößenerkennung/Warmhalten	◆/◆
Stop&Go-Funktion/Recall-Funktion	◆/◆
Kurzzeitwecker/Abschaltautomatik/Ankochautomatik	◆/◆/◆
Individuelle Einstellmöglichkeiten (z.B. Signaltöne)	◆
Sättigungsanzeige/Nachlaufsteuerung 5 oder 15 Min.	◆/◆
Hausgeräte-Vernetzung	
Miele@home/WiFi Con@ct/Automatikfunktion Con@ctivity	–/–/◆
Effizienz und Nachhaltigkeit	
Energieeffizienzklasse (A++ - E)/Klasse für Fettabscheidegrad	A+/A
Jährlicher Energieverbrauch in kWh/Jahr/ECO-Motor	31,5/◆
Pflegekomfort	
Reinigungsfreundlicher Haubeninnenraum CleanCover/Wischschutz	◆/–
Fettfilter/Aktivkohlefilter von oben entnehmbar	◆/◆
Filtersystem	
Anzahl spülmaschinengeeign. EDST-Metallfettfilter (10-lagig)	◆
Luftleistung bei max. Abluftquerschnitt für Abluftbetrieb	
Minimum und Maxmium (m^3/h) nach EN 61591	195-530
Schallleistung Minimum (dB(A) re1pW)/ Schalldruck Minimum (db(A) re20µPa)	41/27
Schallleistung Stufe max. (dB(A) re1pW)/ Schalldruck Maximum (dB(A) re20µPa)	64/50
Boosterstufe (m^3/h) nach EN 61591 510 Schallleistung (dB(A) re1pW)/Schalldruck (db(A) re20µPa)	67/53
Sicherheit	
Sicherheitsausschaltung/Verriegelungsfunktion/Inbetriebnahmesperre	◆/◆/◆
Fehlerüberwachung/Integriertes Kühlgebläse/Überhitzungsschutz	◆/◆/◆
Restwärmeanzeige	◆
Anschluss für Fensterkontaktschalter mit DIBT-Zulassung	◆
Technische Daten	
Abmessungen in mm (B x T)	800 x 520
Einbauhöhe mit Anschlusskasten in mm	200
Ausschnittmaß in mm flächenbündiger Einbau (B x T)	780/804 x 500/524
Ausschnittmaß in mm aufliegender Einbau (B x T)	780 x 500
Gesamtanschlusswert in kW/Spannung in V/Absicherung in A	7,5/230/3 x 16
Mitgeliefertes Zubehör	
Anschlusskabel	◆
Nachkaufbares Zubehör	
Flachkanalset/Abdeckgitter mit EDST-Streben	DKFS-AR/DAAG 200
Unverbindliche Servicepreis-Empfehlung in EUR inkl. MwSt.	M.-Nr. 12121030 **2.999,–**

flächenbündiger Einbau

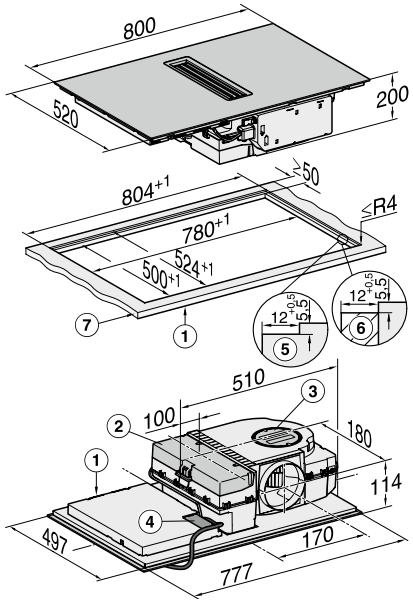

1) vorn
2) abnehmbare Auffangwanne
3) Reinigungsklappe
4) Netzanschlusskasten mit Netzanschlussleitung, L = 1600 mm
5) Stufenfräsung Naturstein-Arbeitsplatte
6) Holzleiste 12 mm (kein mitgeliefertes Zubehör)
7) Dicke der Arbeitsplatte, Abluftbetrieb: ≥10 mm

Stand: Oktober 2023

Kochfelder mit integriertem Dunstabzug

Produktübersicht KMDA 7272 FR-A Silence

Ausschnittmaß
780/804 x 500/524 mm

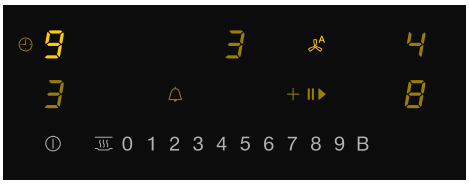



ComfortSelect Plus | Con@ctivity | Silence Motor | Warmhalten | Stop & Go | 10 Filter | Eco Motor

Typ-/Verkaufsbezeichnung	KMDA 7272 FR-A Silence
Beheizungsart und Bauform	
Induktionskochfeld mit integriertem Dunstabzug	◆
Design	
Umlaufender Edelstahlrahmen/Flächenbündig/Rahmenlos aufliegend	◆/–/–
flächenbündige Ansaugöffnung	◆
Betriebsarten	
Abluftbetrieb/Umluftbetrieb	◆/-
Kochzonenausstattung	
Anzahl der Kochzonen	4
1. Kochzone/Kochbereich	
Anzahl/Art/Größe in mm	vorne links/Vario-Kochzone/110-220
Leistung/Booster	2.300/3.000
2. Kochzone/Kochbereich	
Anzahl/Art/Größe in mm	hinten links/Vario-Kochzone/100-190
Leistung/Booster	1.400/2.100
3. Kochzone/Kochbereich	
Anzahl/Art/Größe in mm	hinten rechts/Vario-Kochzone/110-220
Leistung/Booster	2.300/3.000
4. Kochzone/Kochbereich	
Anzahl/Art/Größe in mm	vorne rechts/Vario-Kochzone/100-190
Leistung/Booster	1.400/2.100
Bedienkomfort	
Bedienung über Sensortasten/Anzeigenfarbe	ComfortSelect Plus/gelb
Topf- und Topfgrößenerkennung/Warmhalten	◆/◆
Stop&Go-Funktion/Recall-Funktion	◆/◆
Kurzzeitwecker/Abschaltautomatik/Ankochautomatik	◆/◆/◆
Individuelle Einstellmöglichkeiten (z.B. Signaltöne)	◆
Sättigungsanzeige/Nachlaufsteuerung 5 oder 15 Min.	◆/◆
Hausgeräte-Vernetzung	
Miele@home/WiFi Conn@ct/Automatikfunktion Con@ctivity	–/–/◆
Effizienz und Nachhaltigkeit	
Energieeffizienzklasse (A++ - E)/Klasse für Fettabscheidegrad	A+/A
Jährlicher Energieverbrauch in kWh/Jahr/ECO-Motor	31,5/◆
Pflegekomfort	
Reinigungsfreundlicher Haubeninnenraum CleanCover/Wischschutz	◆/–
Fettfilter/Aktivkohlefilter von oben entnehmbar	◆/◆
Filtersystem	
Anzahl spülmaschinengeeign. EDST-Metallfettfilter (10-lagig)	◆
Luftleistung bei max. Abluftquerschnitt für Abluftbetrieb	
Minimum und Maxmium (m³/h) nach EN 61591	195-530
Schallleistung Minimum (dB(A) re1pW)/ Schalldruck Minimum (db(A) re20µPa)	41/27
Schallleistung Stufe max. (dB(A) re1pW)/ Schalldruck Maximum (dB(A) re20µPa)	64/50
Boosterstufe (m³/h) nach EN 61591 510 Schallleistung (dB(A) re1pW)/Schalldruck (db(A) re20µPa)	67/53
Sicherheit	
Sicherheitsausschaltung/Verriegelungsfunktion/ Inbetriebnahmesperre	◆/◆/◆
Fehlerüberwachung/Integriertes Kühlgebläse/Überhitzungsschutz	◆/◆/◆
Restwärmeanzeige	◆
Anschluss für Fensterkontaktschalter mit DIBT-Zulassung	◆
Technische Daten	
Abmessungen in mm (B x T)	806 x 526
Einbauhöhe mit Anschlusskasten in mm	194
Ausschnittmaß in mm (B x T)	7,5/230/3 x 16
Gesamtanschlusswert in kW/Spannung in V/Absicherung in A	7,5/230/3 x 16
Mitgeliefertes Zubehör	
Anschlusskabel	◆
Nachkaufbares Zubehör	
Flachkanalset/Abdeckgitter mit EDST-Streben	DKFS-AR/DAAG 200
Unverbindliche Servicepreis-Empfehlung in EUR inkl. MwSt.	M.-Nr. 12120710 **2.999,–**

aufliegender Einbau

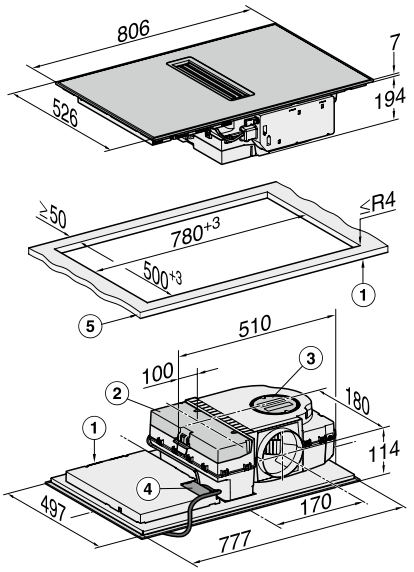

1) vorn
2) abnehmbare Auffangwanne
3) Reinigungsklappe
4) Netzanschlusskasten mit Netzanschlussleitung, L = 1600 mm
5) Dicke der Arbeitsplatte, Abluftbetrieb: ≥10 mm

Kochfelder mit integriertem Dunstabzug

Produktübersicht KMDA 7473 FL-U Silence

Ausschnittmaß
780/804 x 500/524 mm





ComfortSelect Plus | Con@ctivity 3.0 | Silence Motor | FlexZone | Warmhalten | Stop & Go | 10 Filter | Eco Motor

Wichtiger Hinweis bei Bestellung eines Unterschranks für die KMDA in Umluft

Bitte geben Sie bei der Bestellung beim Küchenmöbelhersteller an, ob es sich um eine geführte oder ungeführte Umluft handelt.

Typ-/Verkaufsbezeichnung	KMDA 7473 FL-U Silence
Beheizungsart und Bauform	
Induktionskochfeld mit integriertem Dunstabzug	◆
Design	
Umlaufender Edelstahlrahmen/Flächenbündig/Rahmenlos aufliegend	–/◆/◆
flächenbündige Ansaugöffnung	◆
Betriebsarten	
Abluftbetrieb/Umluftbetrieb	–/◆
Kochzonenausstattung	
Anzahl der Kochzonen	4
Flex-Kochzone	
Anzahl/Art/Durchmesser in mm	4/Flexzone einzeln/110-210
Leistung in W/Booster in W	2.100/3.000
1. Kochzone/Kochbereich	
Anzahl/Art/Größe in mm	links/Flex-Bereich (Brücke) 210 x 420
Leistung/Booster	3.000/3.700
2. Kochzone/Kochbereich	
Anzahl/Art/Größe in mm	rechts/Flex-Bereich (Brücke) 210 x 420
Leistung/Booster	3.000/3.700
Bedienkomfort	
Bedienung über Sensortasten/Anzeigenfarbe	ComfortSelect Plus/gelb
Topf- und Topfgrößenerkennung/Warmhalten	◆/◆
Stop&Go-Funktion/Recall-Funktion	◆/◆
Kurzzeitwecker/Abschaltautomatik/Ankochautomatik	◆/◆/◆
Individuelle Einstellmöglichkeiten (z.B. Signaltöne)	◆
Sättigungsanzeige/Nachlaufsteuerung 5 oder 15 Min.	◆/◆
Hausgeräte-Vernetzung	
Miele@home/WiFi Conn@ct/Automatikfunktion Con@ctivity	◆/◆/◆
Effizienz und Nachhaltigkeit	
Klasse für Fettabscheidegrad	A
Jährlicher Energieverbrauch in kWh/Jahr/ECO-Motor	31,5/◆
Pflegekomfort	
Reinigungsfreundlicher Haubeninnenraum CleanCover/Wischschutz	◆/◆
Fettfilter/Aktivkohlefilter von oben entnehmbar	◆/◆
Filtersystem	
Anzahl spülmaschinengeeign. EDST-Metallfettfilter (10-lagig)	◆
Luftleistung für Umluftbetrieb	
Minimum und Maxmium (m^3/h) nach EN 61591	145-465
Schallleistung Minimum (dB(A) re1pW)/ Schalldruck Minimum (db(A) re20µPa)	47/34
Schallleistung Stufe max. (dB(A) re1pW)/ Schalldruck Maximum (dB(A) re20µPa)	68/55
Boosterstufe (m^3/h) nach EN 61591 510 Schallleistung (dB(A) re1pW)/Schalldruck (db(A) re20µPa)	70/57
Sicherheit	
Sicherheitsausschaltung/Verriegelungsfunktion/Inbetriebnahmesperre	◆/◆/◆
Fehlerüberwachung/Integriertes Kühlgebläse/Überhitzungsschutz	◆/◆/◆
Restwärmeanzeige	◆
Technische Daten	
Abmessungen in mm (B x T)	800 x 520
Einbauhöhe mit Anschlusskasten in mm	200
Ausschnittmaß in mm flächenbündiger Einbau (B x T)	780/804 x 500/524
Ausschnittmaß in mm aufliegender Einbau (B x T)	780 x 500
Gesamtanschlusswert in kW/Spannung in V/Absicherung in A	7,5/230/3 x 16
Mitgeliefertes Zubehör	
Aktivkohlefilter und Anschlusskabel	◆
Adapter für Rückwandanschluss bei ungeführtem Umluftbetrieb	◆
Nachkaufbares Zubehör	
Sockelbox bei geführter Umluft ohne Aktivkohlefilter	DUU 1500
Plug&Play Verlängerungsset bei Schranktiefe > 60 cm	DVS 150
Sensitive AirClean Filter mit zusätzlichem Flies zur Feinstaubreduzierung	DKF 35-S
Flachkanalset/Abdeckgitter mit schwarzen Streben	DKFS-UR/DAAG 100
Unverbindliche Servicepreis-Empfehlung in EUR inkl. MwSt.	M.-Nr. 12183200 **3.199,–**

DUU 1500

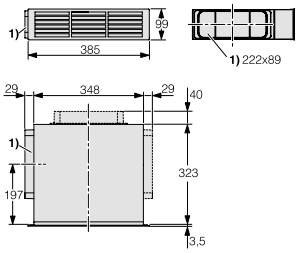

flächenbündiger Einbau

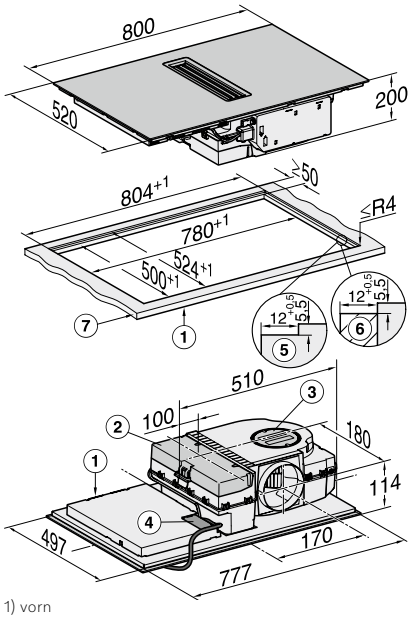

1) vorn
2) abnehmbare Auffangwanne
3) Reinigungsklappe
4) Netzanschlusskasten mit Netzanschlussleitung, L = 1600 mm
5) Stufenfräsung Naturstein-Arbeitsplatte
6) Holzleiste 12 mm (kein mitgeliefertes Zubehör)
7) Dicke der Arbeitsplatte, geführter Umluftbetrieb: ≥10 mm, Plug&Play-Betrieb: ≥10 mm - ≤40 mm

Stand: Oktober 2023

Kochfelder mit integriertem Dunstabzug

Produktübersicht KMDA 7473 FR-U Silence

Ausschnittmaß
780 x 500 mm





Wichtiger Hinweis bei Bestellung eines Unterschranks für die KMDA in Umluft

Bitte geben Sie bei der Bestellung beim Küchenmöbelhersteller an, ob es sich um eine geführte oder ungeführte Umluft handelt.



Typ-/Verkaufsbezeichnung	KMDA 7473 FR-U Silence
Beheizungsart und Bauform	
Induktionskochfeld mit integriertem Dunstabzug	◆
Design	
Umlaufender Edelstahlrahmen/Flächenbündig/Rahmenlos aufliegend	◆/–/–
flächenbündige Ansaugöffnung	◆
Betriebsarten	
Abluftbetrieb/Umluftbetrieb	–/◆
Kochzonenausstattung	
Anzahl der Kochzonen	4
Flex-Kochzone	
Anzahl/Art/Durchmesser in mm	4/Flexzone einzeln/110-210
Leistung in W/Booster in W	2.100/3.000
1. Kochzone/Kochbereich	
Anzahl/Art/Größe in mm	links/Flex-Bereich (Brücke) 210 x 420
Leistung/Booster	3.000/3.700
2. Kochzone/Kochbereich	
Anzahl/Art/Größe in mm	rechts/Flex-Bereich (Brücke) 210 x 420
Leistung/Booster	3.000/3.700
Bedienkomfort	
Bedienung über Sensortasten/Anzeigenfarbe	ComfortSelect Plus/gelb
Topf- und Topfgrößenerkennung/Warmhalten	◆/◆
Stop&Go-Funktion/Recall-Funktion	◆/◆
Kurzzeitwecker/Abschaltautomatik/Ankochautomatik	◆/◆/◆
Individuelle Einstellmöglichkeiten (z.B. Signaltöne)	◆
Sättigungsanzeige/Nachlaufsteuerung 5 oder 15 Min.	◆/◆
Hausgeräte-Vernetzung	
Miele@home/WiFi Conn@ct/Automatikfunktion Con@ctivity	◆/◆/◆
Effizienz und Nachhaltigkeit	
Klasse für Fettabscheidegrad	A
Jährlicher Energieverbrauch in kWh/Jahr/ECO-Motor	31,5/◆
Pflegekomfort	
Reinigungsfreundlicher Haubeninnenraum CleanCover/ Wischschutz	◆/◆
Fettfilter/Aktivkohlefilter von oben entnehmbar	◆/◆
Filtersystem	
Anzahl spülmaschinengeeign. EDST-Metallfettfilter (10-lagig)	◆
Luftleistung für Umluftbetrieb	
Minimum und Maxmium (m^3/h) nach EN 61591	145-465
Schallleistung Minimum (dB(A) re1pW)/ Schalldruck Minimum (db(A) re20µPa)	47/34
Schallleistung Stufe max. (dB(A) re1pW)/ Schalldruck Maximum (dB(A) re20µPa)	68/55
Boosterstufe (m^3/h) nach EN 61591 510 Schallleistung (dB(A) re1pW)/Schalldruck (db(A) re20µPa)	70/57
Sicherheit	
Sicherheitsausschaltung/Verriegelungsfunktion/ Inbetriebnahmesperre	◆/◆/◆
Fehlerüberwachung/Integriertes Kühlgebläse/Überhitzungsschutz	◆/◆/◆
Restwärmeanzeige	◆
Technische Daten	
Abmessungen in mm (B x T)	806 x 526
Einbauhöhe mit Anschlusskasten in mm	194
Ausschnittmaß in mm (B x T)	780 x 500
Gesamtanschlusswert in kW/Spannung in V/Absicherung in A	7,5/230/3 x 16
Mitgeliefertes Zubehör	
Aktivkohlefilter und Anschlusskabel	◆
Adapter für Rückwandanschluss bei ungeführtem Umluftbetrieb	◆
Nachkaufbares Zubehör	
Sockelbox bei geführter Umluft ohne Aktivkohlefilter	DUU 1500
Plug&Play Verlängerungsset bei Schranktiefe > 60 cm	DVS 150
Sensitive AirClean Filter mit zusätzlichem Flies zur Feinstaubreduzierung	DKF 35-S
Flachkanalset/Abdeckgitter mit schwarzen Streben	DKFS-UR/DAAG 100
Unverbindliche Servicepreis-Empfehlung in EUR inkl. MwSt.	M.-Nr. 12183180 **3.199,–**

DUU 1500

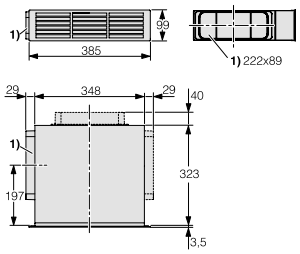

aufliegender Einbau

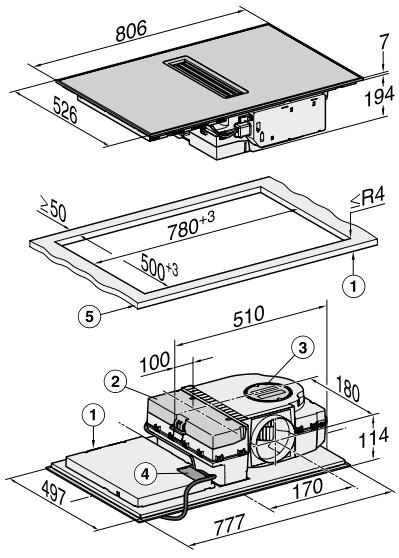

1) vorn
2) abnehmbare Auffangwanne
3) Reinigungsklappe
4) Netzanschlusskasten mit Netzanschlussleitung, L = 1600 mm
5) Dicke der Arbeitsplatte, geführter Umluftbetrieb: ≥10 mm, Plug&Play-Betrieb: ≥10 mm - ≤40 mm

Kochfelder mit integriertem Dunstabzug

Produktübersicht KMDA 7473 FR-A Silence

Ausschnittmaß
780 x 500 mm





ComfortSelect Plus | Con@ctivity 3.0 | Silence Motor | FlexZone | Warmhalten | Stop & Go | 10 Filter | Eco Motor

Typ-/Verkaufsbezeichnung	KMDA 7473 FR-A Silence
Beheizungsart und Bauform	
Induktionskochfeld mit integriertem Dunstabzug	◆
Design	
Umlaufender Edelstahlrahmen/Flächenbündig/Rahmenlos aufliegend	◆/–/–
flächenbündige Ansaugöffnung	◆
Betriebsarten	
Abluftbetrieb/Umluftbetrieb	◆/-
Kochzonenausstattung	
Anzahl der Kochzonen	4
Flex-Kochzone	
Anzahl/Art/Durchmesser in mm	4/Flexzone einzeln/110-210
Leistung in W/Booster in W	2.100/3.000
1. Kochzone/Kochbereich	
Anzahl/Art/Größe in mm	links/Flex-Bereich (Brücke) 210 x 420
Leistung/Booster	3.000/3.700
2. Kochzone/Kochbereich	
Anzahl/Art/Größe in mm	rechts/Flex-Bereich (Brücke) 210 x 420
Leistung/Booster	3.000/3.700
Bedienkomfort	
Bedienung über Sensortasten/Anzeigenfarbe	ComfortSelect Plus/gelb
Topf- und Topfgrößenerkennung/Warmhalten	◆/◆
Stop&Go-Funktion/Recall-Funktion	◆/◆
Kurzzeitwecker/Abschaltautomatik/Ankochautomatik	◆/◆/◆
Individuelle Einstellmöglichkeiten (z.B. Signaltöne)	◆
Sättigungsanzeige/Nachlaufsteuerung 5 oder 15 Min.	◆/◆
Hausgeräte-Vernetzung	
Miele@home/WiFi Conn@ct/Automatikfunktion Con@ctivity	◆/◆/◆
Effizienz und Nachhaltigkeit	
Energieeffizienzklasse (A++ - E)/Klasse für Fettabscheidegrad	A+/A
Jährlicher Energieverbrauch in kWh/Jahr/ECO-Motor	31,5/◆
Pflegekomfort	
Reinigungsfreundlicher Haubeninnenraum CleanCover/ Wischschutz	◆/◆
Fettfilter/Aktivkohlefilter von oben entnehmbar	◆/◆
Filtersystem	
Anzahl spülmaschinengeeign. EDST-Metallfettfilter (10-lagig)	◆
Luftleistung bei max. Abluftquerschnitt für Abluftbetrieb	
Minimum und Maxmium (m^3/h) nach EN 61591	195-530
Schallleistung Minimum (dB(A) re1pW)/ Schalldruck Minimum (db(A) re20µPa)	41/27
Schallleistung Stufe max. (dB(A) re1pW)/ Schalldruck Maximum (dB(A) re20µPa)	64/50
Boosterstufe (m^3/h) nach EN 61591 510 Schallleistung (dB(A) re1pW)/Schalldruck (db(A) re20µPa)	67/53
Sicherheit	
Sicherheitsausschaltung/Verriegelungsfunktion/ Inbetriebnahmesperre	◆/◆/◆
Fehlerüberwachung/Integriertes Kühlgebläse/Überhitzungsschutz	◆/◆/◆
Restwärmeanzeige	◆
Anschluss für Fensterkontaktschalter mit DIBT-Zulassung	◆
Technische Daten	
Abmessungen in mm (B x T)	806 x 526
Einbauhöhe mit Anschlusskasten in mm	194
Ausschnittmaß in mm (B x T)	7,5/230/3 x 16
Gesamtanschlusswert in kW/Spannung in V/Absicherung in A	7,5/230/3 x 16
Mitgeliefertes Zubehör	
Anschlusskabel	◆
Nachkaufbares Zubehör	
Flachkanalset/Abdeckgitter mit schwarzen Streben	DKFS-AR/DAAG 100
Unverbindliche Servicepreis-Empfehlung in EUR inkl. MwSt.	M.-Nr. 12183170 **3.199,–**

aufliegender Einbau

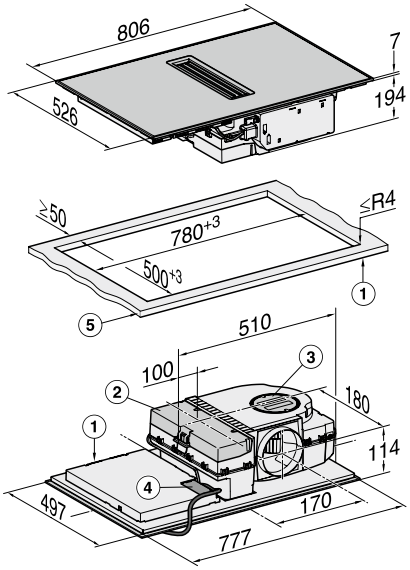

1) vorn
2) abnehmbare Auffangwanne
3) Reinigungsklappe
4) Netzanschlusskasten mit Netzanschlussleitung, L = 1600 mm
5) Dicke der Arbeitsplatte, Abluftbetrieb: ≥10 mm

Stand: Oktober 2023

Kochfelder mit integriertem Dunstabzug

Produktübersicht KMDA 7473 FL-A Silence

Ausschnittmaß
780/804 x 500/524 mm





ComfortSelect Plus | Con@ctivity 3.0 | Silence Motor | FlexZone | Warmhalten | Stop & Go | 10 Filter | Eco Motor

Typ-/Verkaufsbezeichnung	KMDA 7473 FL-A Silence
Beheizungsart und Bauform	
Induktionskochfeld mit integriertem Dunstabzug	◆
Design	
Umlaufender Edelstahlrahmen/Flächenbündig/Rahmenlos aufliegend	–/◆/◆
flächenbündige Ansaugöffnung	◆
Betriebsarten	
Abluftbetrieb/Umluftbetrieb	◆/–
Kochzonenausstattung	
Anzahl der Kochzonen	4
Flex-Kochzone	
Anzahl/Art/Durchmesser in mm	4/Flexzone einzeln/110-210
Leistung in W/Booster in W	2.100/3.000
1. Kochzone/Kochbereich	
Anzahl/Art/Größe in mm	links/Flex-Bereich (Brücke) 210 x 420
Leistung/Booster	3.000/3.700
2. Kochzone/Kochbereich	
Anzahl/Art/Größe in mm	rechts/Flex-Bereich (Brücke) 210 x 420
Leistung/Booster	3.000/3.700
Bedienkomfort	
Bedienung über Sensortasten/Anzeigenfarbe	ComfortSelect Plus/gelb
Topf- und Topfgrößenerkennung/Warmhalten	◆/◆
Stop&Go-Funktion/Recall-Funktion	◆/◆
Kurzzeitwecker/Abschaltautomatik/Ankochautomatik	◆/◆/◆
Individuelle Einstellmöglichkeiten (z.B. Signaltöne)	◆
Sättigungsanzeige/Nachlaufsteuerung 5 oder 15 Min.	◆/◆
Hausgeräte-Vernetzung	
Miele@home/WiFi Conn@ct/Automatikfunktion Con@ctivity	◆/◆/◆
Effizienz und Nachhaltigkeit	
Energieeffizienzklasse (A++ - E)/Klasse für Fettabscheidegrad	A+/A
Jährlicher Energieverbrauch in kWh/Jahr/ECO-Motor	31,5/◆
Pflegekomfort	
Reinigungsfreundlicher Haubeninnenraum CleanCover/ Wischschutz	◆/◆
Fettfilter/Aktivkohlefilter von oben entnehmbar	◆/◆
Filtersystem	
Anzahl spülmaschinengeeign. EDST-Metallfettfilter (10-lagig)	◆
Luftleistung bei max. Abluftquerschnitt für Abluftbetrieb	
Minimum und Maxmium (m^3/h) nach EN 61591	195-530
Schallleistung Minimum (dB(A) re1pW)/ Schalldruck Minimum (db(A) re20µPa)	41/27
Schallleistung Stufe max. (dB(A) re1pW)/ Schalldruck Maximum (dB(A) re20µPa)	64/50
Boosterstufe (m^3/h) nach EN 61591 510 Schallleistung (dB(A) re1pW)/Schalldruck (db(A) re20µPa)	67/53
Sicherheit	
Sicherheitsausschaltung/Verriegelungsfunktion/ Inbetriebnahmesperre	◆/◆/◆
Fehlerüberwachung/Integriertes Kühlgebläse/Überhitzungsschutz	◆/◆/◆
Restwärmeanzeige	◆
Anschluss für Fensterkontaktschalter mit DIBT-Zulassung	◆
Technische Daten	
Abmessungen in mm (B x T)	800 x 520
Einbauhöhe mit Anschlusskasten in mm	200
Ausschnittmaß in mm flächenbündiger Einbau (B x T)	780/804 x 500/524
Ausschnittmaß in mm aufliegender Einbau (B x T)	780 x 500
Gesamtanschlusswert in kW/Spannung in V/Absicherung in A	7,5/230/3 x 16
Mitgeliefertes Zubehör	
Anschlusskabel	◆
Nachkaufbares Zubehör	
Flachkanalset/Abdeckgitter mit schwarzen Streben	DKFS-AR/DAAG 100
Unverbindliche Servicepreis-Empfehlung in EUR inkl. MwSt.	M.-Nr. 12183190 **3.199,–**

flächenbündiger Einbau

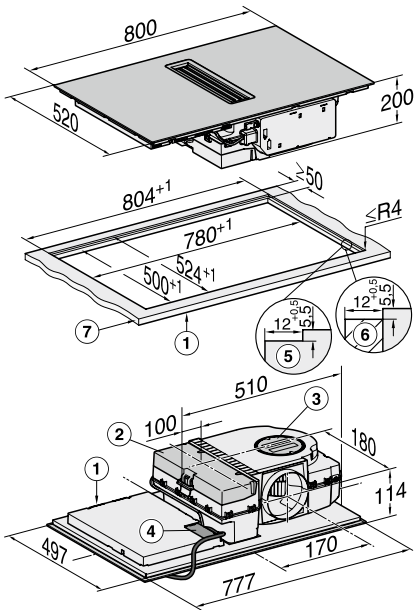

1) vorn
2) abnehmbare Auffangwanne
3) Reinigungsklappe
4) Netzanschlusskasten mit Netzanschlussleitung, L = 1600 mm
5) Stufenfräsung Naturstein-Arbeitsplatte
6) Holzleiste 12 mm (kein mitgeliefertes Zubehör)
7) Dicke der Arbeitsplatte, Abluftbetrieb: ≥10 mm

Kochfelder mit integriertem Dunstabzug

Produktübersicht KMDA 7476 FL

Ausschnittmaß
780/804 x 500/524 mm



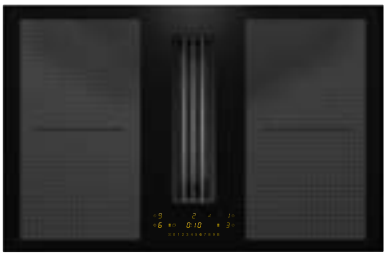

ComfortSelect Plus | Con@ctivity 3.0 | PowerFlex XL | TwinBooster | Warmhalten | Stop & Go | 10 Filter | Eco Motor

Typ-/Verkaufsbezeichnung	KMDA 7476 FL*
Beheizungsart und Bauform	
Induktionskochfeld mit integriertem Dunstabzug	◆
Design	
Umlaufender Edelstahlrahmen/Flächenbündig/Rahmenlos aufliegend	–/◆/◆
Flächenbündige Ansaugöffnung	◆
Betriebsarten	
Abluftbetrieb/Umluftbetrieb	◆/◆
Kochzonenausstattung	
Anzahl der Kochzonen	4
PowerFlex-Kochzonen	
Anzahl/Durchmesser in mm	4/150 – 230
Leistung in W/Booster in W/TwinBooster in W	2.100/3.000/3.650
Kochzone	
Position/Art/Durchmesser in mm	links/PowerFlex XL-Brücke/ 230 x 460
Leistung in W/Booster in W/TwinBooster in W	3.400/4.800/7.300
Kochzone	
Position/Art/Durchmesser in mm	rechts/Power-Flex XL-Brücke/230 x 460
Leistung in W/Booster in W/TwinBooster in W	3.400/4.800/7.300
Bedienkomfort	
Vernetzung mit Miele@Home	◆
Bedienung über Sensortasten	ComfortSelect Plus
Sättigungsanzeige/Nachlaufsteuerung 5 oder 15 Min.	◆/◆
Digitale Anzeige der Leistungsstufen/Displayfarbe	◆/gelb
Topf- und Topfgrößenerkennung/Stop&Go-Funktion/Kurzzeitwecker	◆/◆/◆
Abschaltautomatik/Ankochautomatik/Warmhalten	◆/◆/◆
Individuelle Einstellmöglichkeiten (z.B. Signaltöne)	◆
Effizienz und Nachhaltigkeit	
Energieeffizienzklasse (A++ - E)/Klasse für Fettabscheidegrad	A++/A
Jährlicher Energieverbrauch in kWh/Jahr/ECO-Motor	27,6/◆
Pflegekomfort	
Reinigungsfreundlicher Haubeninnenraum CleanCover	◆
Filtersystem	
Anzahl spülmaschinengeeign. EDST-Metallfettfilter (10-lagig)	◆
Luftleistung bei max. Abluftquerschnitt für Abluftbetrieb	
In Betriebsstufe 3: Luftleistung (m³/h)	490
Schallleistung (dB(A) re1pW)/Schalldruck (dB(A) re20µPa)	69/56
In Boosterstufe: Luftleistung (m³/h)	580
Schallleistung (dB(A) re1pW)/Schalldruck (dB(A) re20µPa)	73/60
Luftleistung für Umluftbetrieb	
In Betriebsstufe 3: Luftleistung (m³/h)	410
Schallleistung (dB(A) re1pW)/Schalldruck (dB(A) re20µPa)	70/56
In Boosterstufe: Luftleistung (m³/h)	510
Schallleistung (dB(A) re1pW)/Schalldruck (dB(A) re20µPa)	76/62
Sicherheit	
Sicherheitsausschaltung/Verriegelungsfunktion/Inbetriebnahmesperre	◆/◆/◆
Fehlerüberwachung/Integriertes Kühlgebläse/Überhitzungsschutz	◆/◆/◆
Restwärmeanzeige	◆
Technische Daten	
Abmessungen in mm (B x T)	800 x 520
Einbauhöhe mit Anschlusskasten in mm (siehe Skizze)	200
Ausschnittmaß in mm flächenbündiger Einbau (B x T)	780/804 x 500/524
Ausschnittmaß in mm aufliegender Einbau (B x T)	780 x 500
Gesamtanschlusswert in kW/Spannung in V/Absicherung in A	7,5/230/3 x 16
Mitgeliefertes Zubehör	
Anschlusskabel	◆
Nachkaufbares Zubehör	
Umbausatz Umluft incl. Aktivkohlefilter DKF 1000-R/ Aktivkohlefilter	DUU 1000-2/DKF 1000-R
Unverbindliche Servicepreis-Empfehlung in EUR inkl. MwSt.	M.-Nr. 11712780 **3.459,–**

*** Lieferbar bis voraussichtlich Februar 2024**

DUU 1000-2 (Mat.Nr. 11207310)

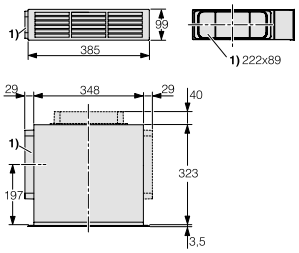

flächenbündiger Einbau

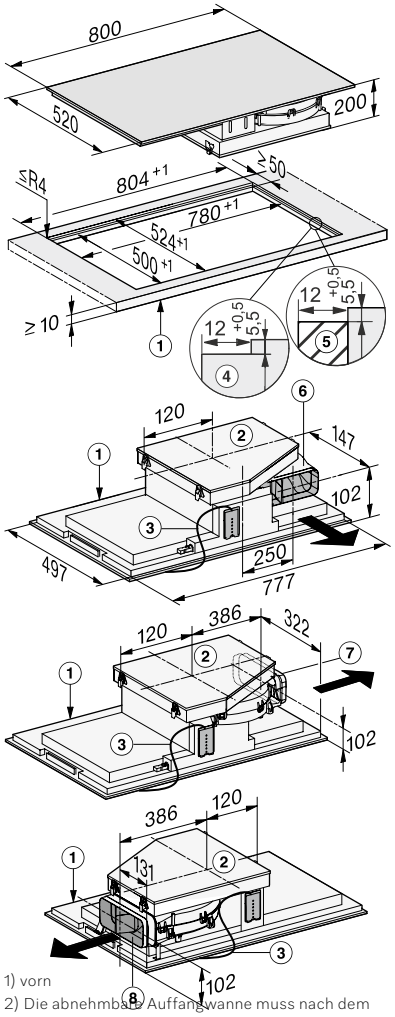

1) vorn
2) Die abnehmbare Auffangwanne muss nach dem Einbau zugänglich sein.
3) Netzanschlusskasten mit Netzanschlussleitung, L = 1440 mm
4) Stufenfräsung
5) Holzleisten (nicht im Lieferumfang einhalten)
6) Abluftanschluss hinten >220-222 x 89-90 mm/ R1-R19 (Auslieferungszustand)
7) Abluftanschluss rechts >220-222 x 89-90 mm/ R1-R19 (Umbau erforderlich)
8) Abluftanschluss links >220-222 x 89-90 mm/R1-R19 (Umbau erforderlich)

Stand: Oktober 2023

Kochfelder mit integriertem Dunstabzug

Produktübersicht KMDA 7476 FR

Ausschnittmaß
780 x 500 mm





ComfortSelect Plus | Con@ctivity 3.0 | PowerFlex XL | TwinBooster | Warmhalten | Stop & Go | 10 Filter | Eco Motor

Typ-/Verkaufsbezeichnung	KMDA 7476 FR*
Beheizungsart und Bauform	
Induktionskochfeld mit integriertem Dunstabzug	◆
Design	
Umlaufender Edelstahlrahmen/Flächenbündig/Rahmenlos aufliegend	◆/–/–
Flächenbündige Ansaugöffnung	◆
Betriebsarten	
Abluftbetrieb/Umluftbetrieb	◆/◆
Kochzonenausstattung	
Anzahl der Kochzonen	4
PowerFlex-Kochzonen	
Anzahl/Durchmesser in mm	4/150 – 230
Leistung in W/Booster in W/TwinBooster in W	2.100/3.000/3.650
Kochzone	
Position/Art/Durchmesser in mm	links/PowerFlex XL-Brücke/ 230 x 460
Leistung in W/Booster in W/TwinBooster in W	3.400/4.800/7.300
Kochzone	
Position/Art/Durchmesser in mm	rechts/PowerFlex-XL-Brücke/230 x 460
Leistung in W/Booster in W/TwinBooster in W	3.400/4.800/7.300
Bedienkomfort	
Vernetzung mit Miele@Home	◆
Bedienung über Sensortasten	ComfortSelect Plus
Sättigungsanzeige/Nachlaufsteuerung 5 oder 15 Min.	◆/◆
Digitale Anzeige der Leistungsstufen/Displayfarbe	◆/gelb
Topf- und Topfgrößenerkennung/Stop&Go-Funktion/Kurzzeitwecker	◆/◆/◆
Abschaltautomatik/Ankochautomatik/Warmhalten	◆/◆/◆
Individuelle Einstellmöglichkeiten (z.B. Signaltöne)	◆
Effizienz und Nachhaltigkeit	
Energieeffizienzklasse (A++ - E)/Klasse für Fettabscheidegrad	A++/A
Jährlicher Energieverbrauch in kWh/Jahr/ECO-Motor	27,6/◆
Pflegekomfort	
Reinigungsfreundlicher Haubeninnenraum CleanCover	◆
Filtersystem	
Anzahl spülmaschinengeeign. EDST-Metallfettfilter (10-lagig)	◆
Luftleistung bei max. Abluftquerschnitt für Abluftbetrieb	
In Betriebsstufe 3: Luftleistung (m^3/h)	490
Schallleistung (dB(A) re1pW)/Schalldruck (dB(A) re20µPa)	69/56
In Boosterstufe: Luftleistung (m^3/h)	580
Schallleistung (dB(A) re1pW)/Schalldruck (dB(A) re20µPa)	73/60
Luftleistung für Umluftbetrieb	
In Betriebsstufe 3: Luftleistung (m^3/h)	410
Schallleistung (dB(A) re1pW)/Schalldruck (dB(A) re20µPa)	70/56
In Boosterstufe: Luftleistung (m^3/h)	510
Schallleistung (dB(A) re1pW)/Schalldruck (dB(A) re20µPa)	76/62
Sicherheit	
Sicherheitsausschaltung/Verriegelungsfunktion/Inbetriebnahmesperre	◆/◆/◆
Fehlerüberwachung/Integriertes Kühlgebläse/Überhitzungsschutz	◆/◆/◆
Restwärmeanzeige	◆
Technische Daten	
Abmessungen in mm (B x T)	806 x 526
Einbauhöhe mit Anschlusskasten in mm (siehe Skizze)	194
Ausschnittmaß in mm flächenbündiger Einbau (B x T)	–
Ausschnittmaß in mm aufliegender Einbau (B x T)	780 x 500
Gesamtanschlusswert in kW/Spannung in V/Absicherung in A	7,5/230/3 x 16
Mitgeliefertes Zubehör	
Anschlusskabel	◆
Nachkaufbares Zubehör	
Umbausatz Umluft incl. Aktivkohlefilter DKF 1000-R/ Aktivkohlefilter	DUU 1000-2/DKF 1000-R
Unverbindliche Servicepreis-Empfehlung in EUR inkl. MwSt.	M.-Nr. 11712790 **3.459,–**

*** Lieferbar bis voraussichtlich Februar 2024**

DUU 1000-2 (Mat.Nr. 11207310)

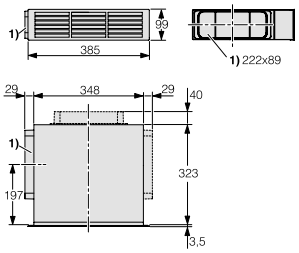

aufliegender Einbau

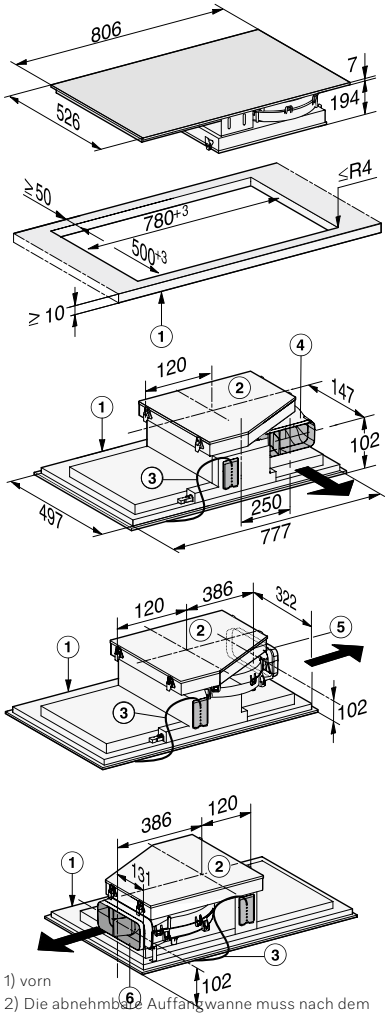

1) vorn
2) Die abnehmbare Auffangwanne muss nach dem Einbau zugänglich sein.
3) Netzanschlusskasten mit Netzanschlussleitung, L = 1440 mm
4) Stufenfräsung
5) Holzleisten (nicht im Lieferumfang einhalten)
6) Abluftanschluss hinten >220-222 x 89-90 mm/ R1-R19 (Auslieferungszustand)
7) Abluftanschluss rechts >220-222 x 89-90 mm/ R1-R19 (Umbau erforderlich)
8) Abluftanschluss links >220-222 x 89-90 mm/R1-R19 (Umbau erforderlich)

Kochfelder mit integriertem Dunstabzug

Produktübersicht KMDA 7634 FL

Ausschnittmaß
780/804 x 500/524 mm



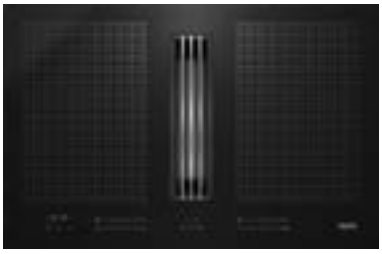

SmartSelect | Con@ctivity 3.0 | PowerFlex | TwinBooster | Warmhalten | Stop & Go | 10 Filter | Eco Motor

Typ-/Verkaufsbezeichnung	KMDA 7634 FL*
Beheizungsart	
Induktionskochfeld mit integriertem Dunstabzug	◆
Design	
Umlaufender Edelstahlrahmen/Flächenbündig/Rahmenlos aufliegend	–/◆/◆
Flächenbündige Ansaugöffnung	◆
Betriebsarten	
Abluftbetrieb/Umluftbetrieb	◆/◆
Kochzonenausstattung	
Anzahl der Kochzonen	4
PowerFlex-Kochzonen	
Anzahl/Durchmesser in mm	4/150 – 230
Leistung in W/Booster in W/TwinBooster in W	2.100/3.000/3.650
Kochzone	
Position/Art/Durchmesser in mm	links/PowerFlex-Brücke/ 230 x 390
Leistung in W/Booster in W/TwinBooster in W	3.400/4.800/7.300
Kochzone	
Position/Art/Durchmesser in mm	rechts/PowerFlex-Brücke/230 x 390
Leistung in W/Booster in W/TwinBooster in W	3.400/4.800/7.300
Bedienkomfort	
Vernetzung mit Miele@Home	◆
Bedienung über Sensortasten	Smart Select
Sättigungsanzeige/Nachlaufsteuerung 5 oder 15 Min.	◆/◆
Digitale Anzeige der Leistungsstufen/Displayfarbe	◆/gelb
Topf- und Topfgrößenerkennung/Stop&Go-Funktion/Kurzzeitwecker	◆/◆/◆
Abschaltautomatik/Ankochautomatik/Warmhalten	◆/◆/◆
Individuelle Einstellmöglichkeiten (z.B. Signaltöne)	◆
Effizienz und Nachhaltigkeit	
Energieeffizienzklasse (A++ - E)/Klasse für Fettabscheidegrad	A++/A
Jährlicher Energieverbrauch in kWh/Jahr/ECO-Motor	23,8/◆
Pflegekomfort	
Reinigungsfreundlicher Haubeninnenraum CleanCover	◆
Filtersystem	
Anzahl spülmaschinengeeign. EDST-Metallfettfilter (10-lagig)	1
Luftleistung bei max. Abluftquerschnitt für Abluftbetrieb	
In Betriebsstufe 3: Luftleistung (m³/h)	490
Schallleistung (dB(A) re1pW)/Schalldruck (dB(A) re20µPa)	69/54
In Boosterstufe: Luftleistung (m³/h)	570
Schallleistung (dB(A) re1pW)/Schalldruck (dB(A) re20µPa)	73/59
Luftleistung für Umluftbetrieb	
In Betriebsstufe 3: Luftleistung (m³/h)	420
Schallleistung (dB(A) re1pW)/Schalldruck (dB(A) re20µPa)	70/56
In Boosterstufe: Luftleistung (m³/h)	510
Schallleistung (dB(A) re1pW)/Schalldruck (dB(A) re20µPa)	75/61
Sicherheit	
Sicherheitsausschaltung/Verriegelungsfunktion/Inbetriebnahmesperre	◆/◆/◆
Fehlerüberwachung/Integriertes Kühlgebläse/Überhitzungsschutz	◆/◆/◆
Restwärmeanzeige	◆
Technische Daten	
Abmessungen in mm (B x T)	800 x 520
Einbauhöhe mit Anschlusskasten in mm (siehe Skizze)	200
Ausschnittmaß in mm flächenbündiger Einbau (B x T)	780/804 x 500/524
Ausschnittmaß in mm aufliegender Einbau (B x T)	780 x 500
Gesamtanschlusswert in kW/Spannung in V/Absicherung in A	7,5/230/3x16
Mitgeliefertes Zubehör	
Anschlusskabel	◆
Nachkaufbares Zubehör	
Umbausatz Umluft incl. Aktivkohlefilter DKF 1000-R/ Aktivkohlefilter	DUU 1000-2/DKF 1000R
Unverbindliche Servicepreis-Empfehlung in EUR inkl. MwSt.	M.-Nr. 11390370 **3.459,–**

*** Lieferbar bis voraussichtlich Februar 2024**

DUU 1000-2 (Mat.Nr. 11207310)

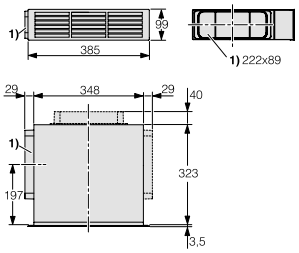

flächenbündiger Einbau

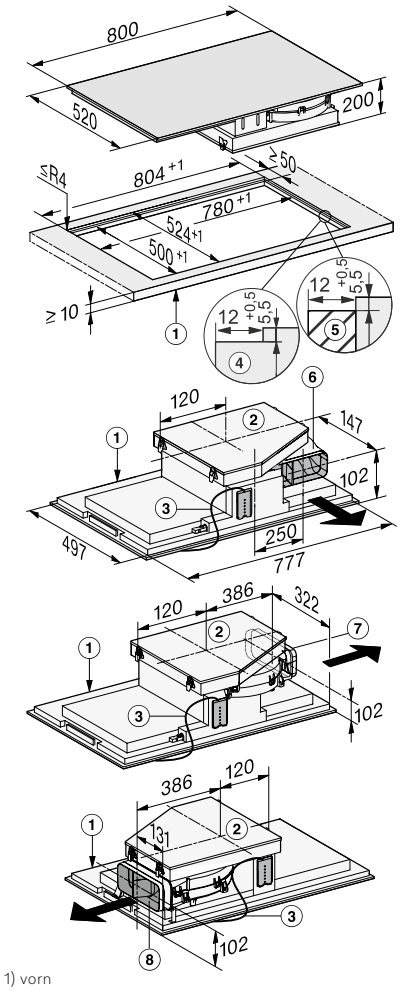

1) vorn
2) Die abnehmbare Auffangwanne muss nach dem Einbau zugänglich sein
3) Netzanschlusskasten mit Netzanschlussleitung, L = 1440 mm
4) Stufenfräsung
5) Holzleisten (nicht im Lieferumfang einhalten)
6) Abluftanschluss hinten >220-222 x 89-90 mm/ R1-R19 (Auslieferungszustand)
7) Abluftanschluss rechts >220-222 x 89-90 mm/ R1-R19 (Umbau erforderlich)
8) Abluftanschluss links >220-222 x 89-90 mm/R1-R19 (Umbau erforderlich)

Stand: Oktober 2023

Kochfelder mit integriertem Dunstabzug

Produktübersicht KMDA 7634 FR

Ausschnittmaß
780 x 500 mm





SmartSelect | Con@ctivity 3.0 | PowerFlex | TwinBooster | Warmhalten | Stop & Go | 10 Filter | Eco Motor

Typ-/Verkaufsbezeichnung	KMDA 7634 FR*
Beheizungsart und Bauform	
Induktionskochfeld mit integriertem Dunstabzug	◆
Design	
Umlaufender Edelstahlrahmen/Flächenbündig/Rahmenlos aufliegend	◆/–/–
Flächenbündige Ansaugöffnung	◆
Betriebsarten	
Abluftbetrieb/Umluftbetrieb	◆/◆
Kochzonenausstattung	
Anzahl der Kochzonen	4
PowerFlex-Kochzonen	
Anzahl/Durchmesser in mm	4/150 – 230
Leistung in W/Booster in W/TwinBooster in W	2.100/3.000/3.650
Kochzone	
Position/Art/Durchmesser in mm	links/PowerFlex-Brücke/230 x 390
Leistung in W/Booster in W/TwinBooster in W	3.400/4.800/7.300
Kochzone	
Position/Art/Durchmesser in mm	rechts/PowerFlex-Brücke/230 x 390
Leistung in W/Booster in W/TwinBooster in W	3.400/4.800/7.300
Bedienkomfort	
Vernetzung mit Miele@Home	◆
Bedienung über Sensortasten	Smart Select
Sättigungsanzeige/Nachlaufsteuerung 5 oder 15 Min.	◆/◆
Digitale Anzeige der Leistungsstufen/Displayfarbe	◆/gelb
Topf- und Topfgrößenerkennung/Stop&Go-Funktion/Kurzzeitwecker	◆/◆/◆
Abschaltautomatik/Ankochautomatik/Warmhalten	◆/◆/◆
Individuelle Einstellmöglichkeiten (z.B. Signaltöne)	◆
Effizienz und Nachhaltigkeit	
Energieeffizienzklasse (A++ - E)/Klasse für Fettabscheidegrad	A++/A
Jährlicher Energieverbrauch in kWh/Jahr/ECO-Motor	23,8/◆
Pflegekomfort	
Reinigungsfreundlicher Haubeninnenraum CleanCover	◆
Filtersystem	
Anzahl spülmaschinengeeign. EDST-Metallfettfilter (10-lagig)	1
Luftleistung bei max. Abluftquerschnitt für Abluftbetrieb	
In Betriebsstufe 3: Luftleistung (m³/h)	490
Schallleistung (dB(A) re1pW)/Schalldruck (dB(A) re20µPa)	69/54
In Boosterstufe: Luftleistung (m³/h)	570
Schallleistung (dB(A) re1pW)/Schalldruck (dB(A) re20µPa)	73/59
Luftleistung für Umluftbetrieb	
In Betriebsstufe 3: Luftleistung (m³/h)	420
Schallleistung (dB(A) re1pW)/Schalldruck (dB(A) re20µPa)	70/56
In Boosterstufe: Luftleistung (m³/h)	510
Schallleistung (dB(A) re1pW)/Schalldruck (dB(A) re20µPa)	75/61
Sicherheit	
Sicherheitsausschaltung/Verriegelungsfunktion/Inbetriebnahmesperre	◆/◆/◆
Fehlerüberwachung/Integriertes Kühlgebläse/Überhitzungsschutz	◆/◆/◆
Restwärmeanzeige	◆
Technische Daten	
Abmessungen in mm (B x T)	806 x 526
Einbauhöhe mit Anschlusskasten in mm (siehe Skizze)	194
Ausschnittmaß in mm flächenbündiger Einbau (B x T)	–
Ausschnittmaß in mm aufliegender Einbau (B x T)	780 x 500
Gesamtanschlusswert in kW/Spannung in V/Absicherung in A	7,5/230/3x16
Mitgeliefertes Zubehör	
Anschlusskabel	◆
Nachkaufbares Zubehör	
Umbausatz Umluft incl. Aktivkohlefilter DKF 1000-R/ Aktivkohlefilter	DUU 1000-2/DKF 1000R
Unverbindliche Servicepreis-Empfehlung in EUR inkl. MwSt.	M.-Nr. 11390360 **3.459,–**

*** Lieferbar bis voraussichtlich Februar 2024**

DUU 1000-2 (Mat.Nr. 11207310)

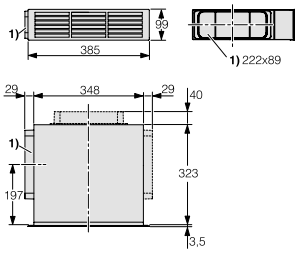

aufliegender Einbau

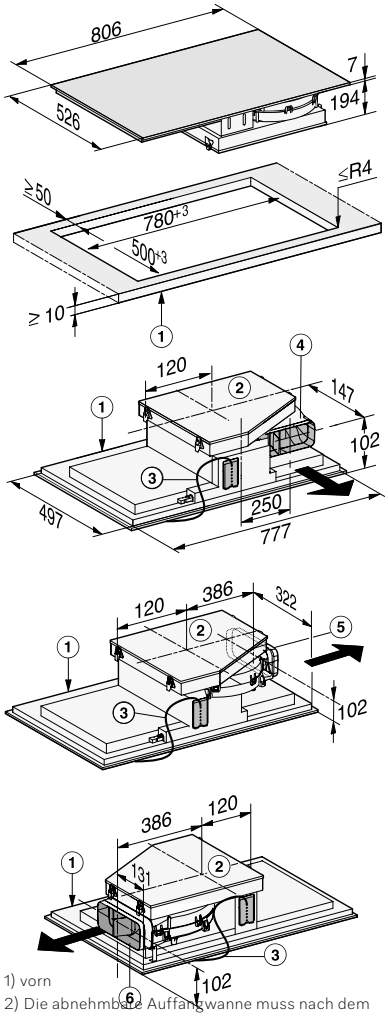

1) vorn
2) Die abnehmbare Auffangwanne muss nach dem Einbau zugänglich sein.
3) Netzanschlusskasten mit Netzanschlussleitung, L = 1440 mm
4) Stufenfräsung
5) Holzleisten (nicht im Lieferumfang einhalten)
6) Abluftanschluss hinten >220-222 x 89-90 mm/ R1-R19 (Auslieferungszustand)
7) Abluftanschluss rechts >220-222 x 89-90 mm/ R1-R19 (Umbau erforderlich)
8) Abluftanschluss links >220-222 x 89-90 mm/R1-R19 (Umbau erforderlich)

Kochfelder mit integriertem Dunstabzug

Produktübersicht KMDA 7676 FL-A Black Perfection

Ausschnittmaß
780/804 x 500/524 mm





*** Lieferbar ab voraussichtlich Januar 2024**

ComfortSelect White | Con@ctivity | Silence Motor | PowerFlex XL | Warmhalten | Stop & Go | 10 Filter | Eco Motor

Typ-/Verkaufsbezeichnung	KMDA 7676 FL-A BlackPerfection*
Beheizungsart und Bauform	
Induktionskochfeld mit integriertem Wrasenabzug	◆
Design	
Umlaufender Edelstahlrahmen/Flächenbündig/Rahmenlos aufliegend	–/◆/◆
Flächenbündige Ansaugöffnung	◆
Farbe Abdeckgitter und Fettfilter	schwarz
Betriebsarten	
Abluftbetrieb/Umluftbetrieb	◆/–
Kochzonenausstattung	
Anzahl der Kochzonen	4
Flex-Kochzone	
Anzahl/Art/Durchmesser in mm	4/PowerFlex XL/150-230
Max.Leistung/Booster/TwinBooster in W	2.100/3.000/3.650
1. Kochzone/Kochbereich	
Position/Art/Größe in mm	links/PowerFlex-Bereich 230 x 460
Max.Leistung/Booster/TwinBooster in W	3.400/4.800/7.300
2. Kochzone/Kochbereich	
Position/Art/Größe in mm	rechts/PowerFlex-Bereich 230 x 460
Max.Leistung/Booster/TwinBooster in W	3.400/4.800/7.300
Bedienkomfort	
Bedienung über Sensortasten/Anzeigenfarbe	ComfortSelect White/weiß
Permanente Topferkennung/Warmhalten	◆/◆
Stop&Go-Funktion/Recall-Funktion	◆/◆
Kurzzeitwecker/Abschaltautomatik/Ankochautomatik	◆/◆/◆
Individuelle Einstellmöglichkeiten (z.B. Signaltöne)	◆
Sättigungsanzeige/Nachlaufsteuerung 5 o. 15 Min.	◆/◆
Hausgeräte-Vernetzung	
Miele@home/WiFi Conn@ct/Automatikfunktion Con@ctivity	◆/◆/◆
Effizienz und Nachhaltigkeit	
Energieeffizienzklasse (A++ - E)/Klasse für Fettabscheidegrad	A+/A
Jährlicher Energieverbrauch in kWh/Jahr/Eco-Motor	32/◆
Silence Motor	◆
Pflegekomfort	
Reinigungsfreundlicher Haubeninnenraum - CleanCover/Wischschutz	◆/◆
Filtersystem	
Anzahl spülmaschinengeeignete EDST-Metallfettfilter (10-lagig)	1
Luftleistung für Abluftbetrieb	
Minimum und Maxmium (m^3/h) nach EN 61591	195-530
Schallleistung Minimum (dB(A) re1pW)/Schalldruck Minimum (db(A) re20µPa)	41/27
Schallleistung Stufe max. (dB(A) re1pW)/Schalldruck Maximum (dB(A) re20µPa)	64/50
Boosterstufe (m^3/h) nach EN 61591	610
Schallleistung (dB(A) re1pW)/Schalldruck (db(A) re20µPa)	67/53
Sicherheit	
Sicherheitsausschaltung/Verriegelungsfunktion/Inbetriebnahmesperre	◆/◆/◆
Fehlerüberwachung/Kühlgebläse/Überhitzungsschutz	◆/◆/◆
Restwärmeanzeige	◆
Anschluss für Fensterkontaktschalter	◆
Technische Daten	
Abmessungen in mm (B x T)	800 x 520
Einbauhöhe mit Anschlusskasten in mm	238
Ausschnittmaß in mm flächenbündiger Einbau (B x T)	780/804 x 500/524
Ausschnittnaß in mm aufliegender Einbau (B x T)	780 x 500
Gesamtanschlusswert in kW/Spannung/Absicherung in A	7,5/230/3x16
Mitgeliefertes Zubehör	
Anschlusskabel	◆
Nachkaufbares Zubehör	
Flachkanalset	DKFS-AR
Unverbindliche Servicepreis-Empfehlung in EUR inkl. MwSt.	M.-Nr. 12438920 **3.399,–**

flächenbündiger Einbau

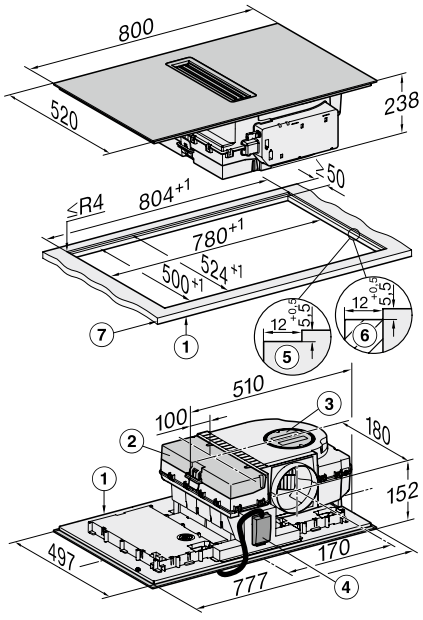

1) vorn
2) abnehmbare Auffangwanne
3) Reinigungsklappe
4) Netzanschlusskasten mit Netzanschlussleitung, L = 1600 mm
5) Stufenfräsung Naturstein-Arbeitsplatte
6) Holzleiste 12 mm (kein mitgeliefertes Zubehör)
7) Dicke der Arbeitsplatte , Abluft- und geführter Umluftbetrieb: ≥10 mm , Plug&Play-Betrieb: ≥10 mm - ≤40 mm

Stand: Oktober 2023

Kochfelder mit integriertem Dunstabzug

Produktübersicht KMDA 7676 FL-U Black Perfection

Ausschnittmaß
780/804 x 500/524 mm





ComfortSelect White | Con@ctivity | Silence Motor | PowerFlex XL | Warmhalten | Stop & Go | 10 Filter | Eco Motor

Wichtiger Hinweis bei Bestellung eines Unterschranks für die KMDA in Umluft Bitte geben Sie bei der Bestellung beim Küchenmöbelhersteller an, ob es sich um eine geführte oder ungeführte Umluft handelt.

*** Lieferbar ab voraussichtlich Januar 2024**

Typ-/Verkaufsbezeichnung	KMDA 7676 FL-U BlackPerfection*
Beheizungsart und Bauform	
Induktionskochfeld mit integriertem Wrasenabzug	◆
Design	
Umlaufender Edelstahlrahmen/Flächenbündig/Rahmenlos aufliegend	–/◆/◆
Flächenbündige Ansaugöffnung	◆
Farbe Abdeckgitter und Fettfilter	schwarz
Betriebsarten	
Abluftbetrieb/Umluftbetrieb	–/◆
Kochzonenausstattung	
Anzahl der Kochzonen	4
Flex-Kochzone	
Anzahl/Art/Durchmesser in mm	4/PowerFlex XL/150-230
Max.Leistung/Booster/TwinBooster in W	2.100/3.000/3.650
1. Kochzone/Kochbereich	
Position/Art/Größe in mm	links/PowerFlex-Bereich 230 x 460
Max.Leistung/Booster/TwinBooster in W	3.400/4.800/7.300
2. Kochzone/Kochbereich	
Position/Art/Größe in mm	rechts/PowerFlex-Bereich 230 x 460
Max.Leistung/Booster/TwinBooster in W	3.400/4.800/7.300
Bedienkomfort	
Bedienung über Sensortasten/Anzeigenfarbe	ComfortSelect White/weiß
Permanente Topferkennung/Warmhalten	◆/◆
Stop&Go-Funktion/Recall-Funktion	◆/◆
Kurzzeitwecker/Abschaltautomatik/Ankochautomatik	◆/◆/◆
Individuelle Einstellmöglichkeiten (z.B. Signaltöne)	◆
Sättigungsanzeige/Nachlaufsteuerung 5 o. 15 Min.	◆/◆
Hausgeräte-Vernetzung	
Miele@home/WiFi Conn@ct/Automatikfunktion Con@ctivity	◆/◆/◆
Effizienz und Nachhaltigkeit	
Klasse für Fettabscheidegrad	A
Jährlicher Energieverbrauch in kWh/Jahr/Eco-Motor	32/◆
Silence Motor	◆
Pflegekomfort	
Reinigungsfreundlicher Haubeninnenraum - CleanCover/Wischschutz	◆/◆
Filtersystem	
Anzahl spülmaschinengeeignete EDST-Metallfettfilter (10-lagig)	1
Luftleistung für Umluftbetrieb	
Minimum und Maxmium (m^3/h) nach EN 61591	145-465
Schallleistung Minimum (dB(A) re1pW)/Schalldruck Minimum (db(A) re20µPa)	47/34
Schallleistung Stufe max. (dB(A) re1pW)/Schalldruck Maximum (dB(A) re20µPa)	68/55
Boosterstufe (m^3/h) nach EN 61591	510
Schallleistung (dB(A) re1pW)/Schalldruck (db(A) re20µPa)	70/57
Sicherheit	
Sicherheitsausschaltung/Verriegelungsfunktion/Inbetriebnahmesperre	◆/◆/◆
Fehlerüberwachung/Kühlgebläse/Überhitzungsschutz	◆/◆/◆
Restwärmeanzeige	◆
Anschluss für Fensterkontaktschalter	◆
Technische Daten	
Abmessungen in mm (B x T)	800 x 520
Einbauhöhe mit Anschlusskasten in mm	238
Ausschnittmaß in mm flächenbündiger Einbau (B x T)	780/804 x 500/524
Ausschnittnaß in mm aufliegender Einbau (B x T)	780 x 500
Gesamtanschlusswert in kW/Spannung/Absicherung in A	7,5/230/3x16
Mitgeliefertes Zubehör	
Aktivkohlefilter und Anschlusskabel	◆
Adapter für Rückwandanschluss bei ungeführtem Umluftbetrieb	◆
Nachkaufbares Zubehör	
Sockelbox bei geführter Umluft ohne Aktivkohlefilter	DUU 1500
Plug&Play Verlängerungsset bei Schranktiefe >60 cm	DVS 150
Sensitive AirClean Filter mit zusätzlichem Fließ zur Feinstaubreduzierung	DKF 35-S
Flachkanalset	DKFS-UR
Unverbindliche Servicepreis-Empfehlung in EUR inkl. MwSt.	M.-Nr. 12438930 **3.399,–**

DUU 1500

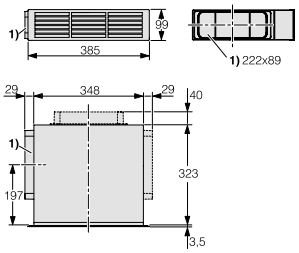

flächenbündiger Einbau

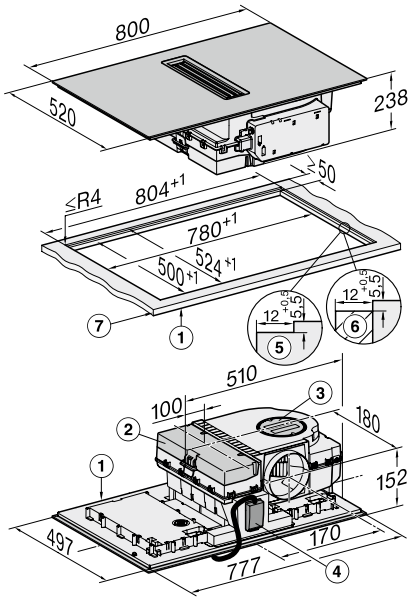

1) vorn
2) abnehmbare Auffangwanne
3) Reinigungsklappe
4) Netzanschlusskasten mit Netzanschlussleitung, L = 1600 mm
5) Stufenfräsung Naturstein-Arbeitsplatte
6) Holzleiste 12 mm (kein mitgeliefertes Zubehör)
7) Dicke der Arbeitsplatte, Abluft- und geführter Umluftbetrieb: ≥10 mm, Plug&Play-Betrieb: ≥10 mm - ≤40 mm

Zubehör Kochfelder

Fiskars „All Steel“ Kochgeschirr



Starter-Set (4-teilig)
KMTS 5704-2
M.-Nr. 11945190
EAN 4002516544524
389,– €*



Bratpfanne (28 cm)
KMBP 2800-2
M.-Nr. 11945200
EAN 4002516527862
105,– €*



Kochtopf (20 cm/4 l)
KMKT 2040-2
M.-Nr. 11945210
EAN 4002516527886
125,– €*



Kochtopf (18 cm/2,5 l)
KMKT 1825-2
M.-Nr. 11945220
EAN 4002516527893
105,– €*



Kochtopf (24 cm/6 l)
KMKT 2460-2
M.-Nr. 11945230
EAN 4002516527909
165,– €*

Spezielles Kochgeschirr für Induktionskochfelder



Gourmet-Grillplatte
GGRP 1
M.-Nr. 10009310
EAN 4002515546307
244,– €*

Nur für Induktion geeignet

reddot winner 2021



Teppan Yaki
KMTY
M.-Nr. 11555900
EAN 4002516349846
299,– €*

Nur für Induktion geeignet

Zubehör für SmartLine und ProLine

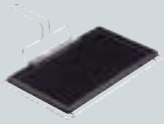

Grillplatte
CSGP 1300
M.-Nr. 7094100
EAN 4002514382777
279,– €*

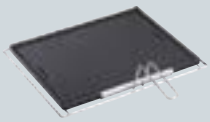

Grillplatte
CSGP 1400
M.-Nr. 7094120
EAN 4002514382852
299,– €*



FlameGuard
CSFG 7000
M.-Nr. 10790580
EAN 4002515960905
187,– €*

Zubehör für TwoInOne Kochfelder



Umbausatz Umluft
DUU 1000-2
M.-Nr. 11207310
EAN 4002516197652
379,– €*

inkl. regenerierbarer Longlife AirClean Filter



Abdedckung UBS Umluft
DUU-AD
M.-Nr. 10921880
EAN 4002516048398
69,– €*



DUU 1500
M.-Nr. 12226730
EAN 4002516649847
212,– €*



Wokpfanne
CSWP 1450
M.-Nr. 7189720
EAN 4002514426273
399,– €*



Zwischenleiste
CSZL 1500
M.-Nr. 9102880
EAN 4002515043561
116,– €*



Zwischenleiste
CSZL 7000
M.-Nr. 10690630
EAN 4002515839720
52,– €*

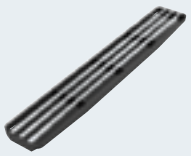

Abdeckung
CSAD 700x FL
M.-Nr. 11518970
EAN 4002516361909
179,– €*

Stand: Oktober 2023

Zubehör Kochfelder

Zubehör für TwoInOne Kochfelder

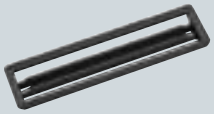

DAAG 100
Schwarz
M.-Nr. 12228470
EAN 4002516684459
91,– €*

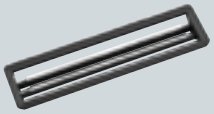

DAAG 200
Edelstahl
M.-Nr. 12228500
EAN
91,– €*

Flachkanalsystem für Tischlüfter

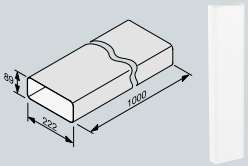

Flachkanal
DFK-R 1000
M.-Nr. 10811340
EAN 4002515957486
45,– €*

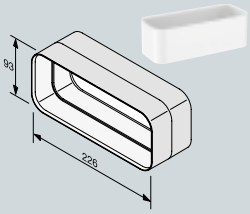

Verbindung Flachkanal
DFK-V
M.-Nr. 10811360
EAN 4002515963685
23,– €*

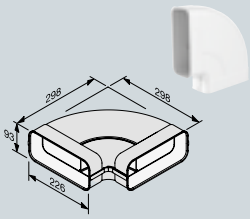

Flachkanalbogen
DFK-BH 90
M.-Nr. 10811390
EAN 4002515963814
45,– €*

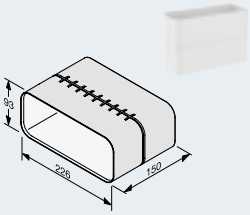

Längenausgleich
DFK-L
M.-Nr. 11051270
EAN 4002516084228
45,– €*

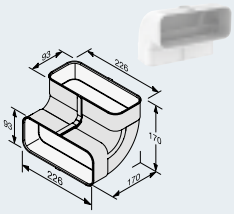

Flachkanalbogen
DFK-BV 90
M.-Nr. 10811410
EAN 4002515963821
45,– €*

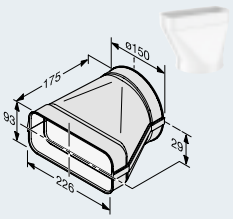

Flachkanaladapter
DFK-A
M.-Nr. 10811430
EAN 4002515963838
45,– €*

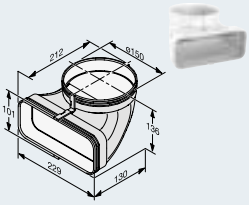

Flachkanaladapter
DFK-AK 90
M.-Nr. 11590720
EAN 4002516362128
45,– €*

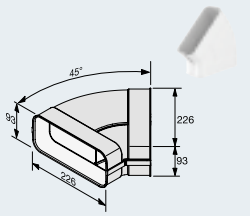

Flachkanalbogen
DFK-BH 45
M.-Nr. 10811450
EAN 4002515963852
45,– €*

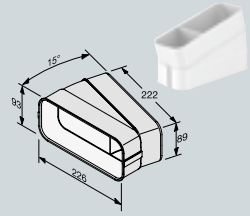

Flachlanalbogen
DFK-BH 15
M.-Nr. 10811460
EAN 4002515963869
37,– €*

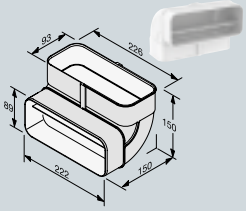

Flachkanalbogen
DFK-BVK 90
M.-Nr. 10811470
EAN 4002515963876
45,– €*



Dichtband
DFK-DB
M.-Nr. 10820390
EAN 4002515964378
11,90 €*

Flachkanal-Sets
in Verbindung mit KMDA 7476 FR/FL + KMDA 7634 FR/FL



Set für Umluft
DFKS-U
M.-Nr. 11250350
EAN 4002516219392
587,– €*

2x DFK-BV 90
1x DFK-BH 90
1x DFK-V
1x DFK-L
2x DFK-R1000
1x DFK-DB
1x DUU 1000-2



Set für Abluft
DFKS-A-1
M.-Nr. 11737480
EAN 4002516420927
426,– €*

1x DFK-BV 90
1x DFK-AK 90
1x DFK-BH 90
1x DFK-A
1x DFK-R1000
1x DFK-DB
1x DMK 150-1



Set Basis
DFKS
M.-Nr. 11306320
EAN 4002516240938
155,– €*

2x DFK-BV 90
1x DFK-BH 90
1x DFK-DB
1x DFK-R1000

* unverbindliche Preisempfehlung in EUR inkl. MwSt.

Flachkanal-Sets

nur in Verbindung mit KMDA 7272/7473
FR-A/FL-A/FR-U/FL-U



Set DFKS-R
M.-Nr. 12226740
EAN 4002516664796
180,– €*

1x DFK-R 1000
1x DFK-AK 90
1x DFK-BV 90
1x DFK-BH 90
1x DFK-DB

nur in Verbindung mit KMDA 7272/7473
FR-U/FL-U bei geführter Umluft



Set DFKS-UR
M.-Nr. 12226890
EAN 4002516664574
448,– €*

2x DFK-R 1000
1x DFK-AK 90
1x DFK-BH 90
1x DFK-BV 90
1x DFK-L
1x DFK-V
1x DFK-DB
1x DUU 1500

nur in Verbindung mit KMDA 7272/7473
FR-A/FL-A

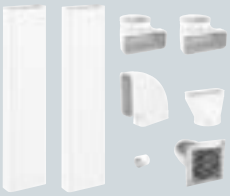

Set DFKS-AR
M.-Nr. 12226910
EAN 4002516664758
486,– €*

2x DFK-R 1000
2x DFK-AK 90
1x DFK-BH 90
1x DFK-A
1x DFK-DB
1x DMK 150-1

Reinigungs- und Pflegeprodukte



Reinigungsschaber

M.-Nr. 1065471
EAN 4002511771482
15,95 €*



Ersatzklingen
10 Stück
M.-Nr. 4380630
EAN 4002511982352
15,95 €*



Glaskeramik- und Edelstahlreiniger
250 ml
M.-Nr. 10173120
EAN 4002515606049
14,95 €* (1 L = 59,80 €)

Nicht für Edelstahl/CleanSteel geeignet



Allzweck-Microfasertuch
1 Stück
M.-Nr. 7006550
EAN 4002514299204
8,45 €*



MicroCloth Kit
Set aus 3 Microfasertüchern
M.-Nr. 10159570
EAN 4002515601419
17,95 €*



MicroCloth HyClean
1 Stück

M.-Nr. 11325970
EAN 4002516236214
9,95 €*

Antibakterielle Eigenschaften

Stand: Oktober 2023

Kochfelder

Geräteinformationen

Die aktuellen EU/PI Datenblätter unserer Geräte finden Sie beim jeweiligen Produkt im Internet unter www.miele.de.

Autarke Kochfelder/ ProLine/SmartLine

Planungsunterlagen
Classic-Partner-Programm

Stand: 1. Oktober 2023

Miele. Immer Besser.



Autarke Kochfelder/ProLine/SmartLine

Inhaltsverzeichnis

Kochfeldarten	**3/KM**
Kochfeld-Rahmenvarianten	**4/KM**
Planungshinweise	**5/KM**
Produktübersicht Autarke Kochfelder	
Alle Symbole auf einen Blick	14/KM
Autarke Induktionskochfelder	15/KM
Autarke Kochfelder mit Vollflächeninduktion	28/KM
Autarke Induktionskochfelder mit TempControl	37/KM
Autarke Induktionskochfelder mit TempControl und Touch-Display	43/KM
Autarke Induktionskochfelder für den Ersatzbedarf	45/KM
Autarke Elektrokochfelder	50/KM
Autarke Gaskochmulden	64/KM
Produktübersicht ProLine/SmartLine	
ProLine	70/KM
SmartLine	83/KM
SmartLine Kombinationsvielfalt	90/KM
Zubehör-, Reinigungs- und Pflegeprodukte	**94/KM**

Autarke Kochfelder/ProLine/SmartLine

Kochfeldarten



Autarkes Induktionskochfeld



Autarkes Elektrokochfeld



Autarke Gas-Kochmulde



SmartLine

Autarke Kochfelder

Kochfeld-Rahmenvarianten



FR: Rahmen breit aufliegend, aufliegender Einbau (betrifft KM 52x, KM 652x, KM 654x, KM 72xx)

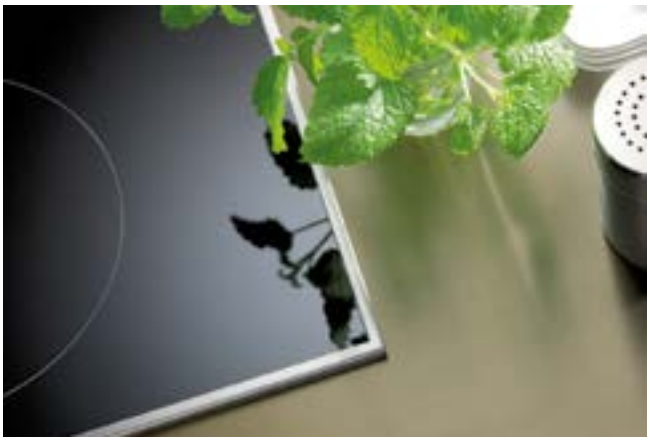

FR: Rahmen schmal hochstehend, aufliegender Einbau (betrifft KM 71xx, KM 73xx, KM 74xx, KM 75xx, KM 76xx, KM 79xx, KM656x)



FL: rahmenlos, flächenbündiger oder aufliegender Einbau
Bei Elektro-Kochfeldern (KM 65xx) nur flächenbündiger Einbau
FX: rahmenlos, flächenbündiger Einbau
Flächenbündiger Einbau nur in Massivholz, Vollholz, Naturstein und geflieste Arbeitsfläche geeignet

Kochfelder/ProLine/SmartLine

Planungshinweise

Allgemeine Hinweise

Der Einbau aller Kochfelder/ProLine-/SmartLine-Elemente über Kältegeräte, Geschirrspüler sowie Wasch- und Trockengeräte ist nicht zulässig.

Einbau von flächenbündigen Kochfeldern
Ein flächenbündiges Kochfeld ist für den Einbau in Granit, Marmor, Massivholz und geflieste Arbeitsplatten geeignet. Bei Arbeitsplatten aus anderen Materialien erfragen Sie bitte bei dem jeweiligen Hersteller, ob sie für den Einbau eines flächenbündigen Kochfeldes geeignet sind.

Das Kochfeld muss nach dem Einbau für mögliche Wartungszwecke von unten frei zugänglich sein, damit das Fugendichtungsmittel nicht entfernt werden muss. Folgende Unterschrankmaße sollten daher eingehalten werden:
- 600 mm beim KM 6520 FL, KM 7404 FX, KM 7564 FL, KM 7667 FL und KM 7867-1 FL Diamond
- 700 mm beim KM 7361 FL, KM 7464 FL
- 800 mm beim KM 6523 FL, KM 6542 FL, KM 7679 FL und, KM 7879 FL, KM 7414 FX und KM 7414 FX GLAS
- 900 mm beim KM 6367-1, KM 6564 FL, KM 7373 FL, KM 7474 FL, KM 7575 FL, KM 7678 FL und KM 7878-1 FL Diamond
- 1000 mm beim KM 7629 FX, KM 7899 FL, KM 7689 FL, KM 7697 FL, KM 7897-1 FL Diamond und KM 7999 FL

Sicherheitsabstand oben
Zwischen dem Gerät und einer oberhalb angebrachten Dunstabzugshaube muss der vom Haubenhersteller angegebene Sicherheitsabstand eingehalten werden. Fehlen die Angaben des Haubenherstellers oder sind leicht entflammbare Materialien (z.B. ein Hängebord) über dem Gerät installiert, muss der Sicherheitsabstand mindestens 600 mm bei Elektro-Kochfeldern und 500 mm bei Induktions-Kochfeldern und Kochfeldern mit integriertem Wrasenabzug betragen.

Nutzung von Con@ctivity
Zur Nutzung von Con@ctivity müssen das Kochfeld sowie die Dunstabzugshaube Con@ctivity-fähig sein sowie den gleichen Kommunikationsstandard verwenden. Con@ctivity 3.0 (WLAN) kann nur mit einem weiteren Gerät kommunizieren, welches ebenfalls Con@ctivity 3.0 hat. Eine Rückwärtskompatibilität zu Con@ctivity 2.0 (ZigBee) ist nicht gegeben.

Zur Planungsunterstützung im Rahmen der Lüftungstechnik und bei Fragen zum Einbau der Tischlüfter kontaktieren Sie gerne unsere Auftragssachbearbeitung Vertrieb unter der bekannten Telefonnummer oder per E-Mail an vertrieb-kuechenmoebelfachhandel@miele.de.

Kochfelder/ProLine/SmartLine

Planungshinweise

Induktion

Einbau von Induktionskochfeldern (KM 7XXX)
Um die Belüftung des Gerätes zu gewährleisten, ist unterhalb des Gerätes ein Mindestabstand zu einem Backofen, Zwischenboden oder zu einer Schublade erforderlich.
Der Mindestabstand bei autarken Induktionskochfeldern **ohne** Vollflächeninduktion KM 7xxx ab Unterkante Kochfeld bis
– Oberkante Backofen muss 15 mm betragen.
– Oberkante Zwischenboden muss 15 mm betragen.
– Oberkante Schublade muss 5 mm betragen.
– Boden Schublade muss 75 mm betragen.

Der Mindestabstand bei Kochfeldern **mit** Vollflächeninduktion (KM 76x7, KM 78x7) ab Unterkante Kochfeld bis
– Oberkante Backofen muss 5 mm betragen.
– Oberkante Zwischenboden muss 5 mm betragen.
– Oberkante Schublade muss 5 mm betragen.
– Boden Schublade muss 75 mm betragen.
Der Einbau eines Zwischenbodens unterhalb des Kochfeldes ist nicht erforderlich aber erlaubt. Für die Verlegung der Netzanschlussleitung ist hinten ein Luftspalt von 10 mm erforderlich. Zur besseren Belüftung des Kochfeldes empfehlen wir den Zwischenboden vorn um 20 mm zu kürzen für einen Luftspalt.

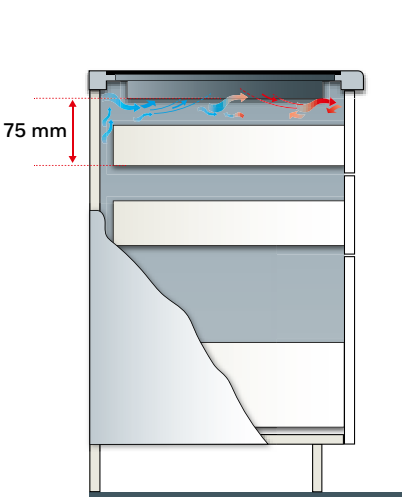

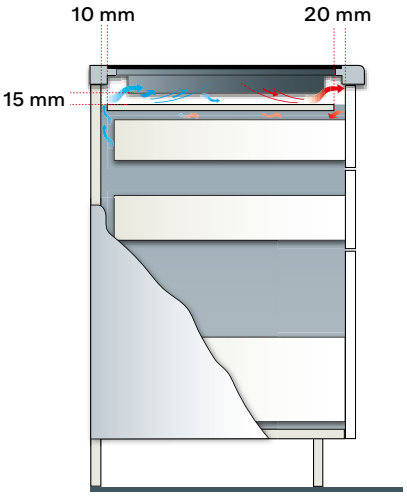

Elektro

Einbau von Elektro-Kochfeldern (KM 65XX)
Der Einbau eines Zwischenbodens unter den Kochfeldern ist nicht erforderlich (Ausnahme: KM 520/523 siehe unten).

Sicherheitsabstand zum Zwischenboden
Wird unter dem Kochfeld ein Zwischenboden eingebaut, muss der Abstand zwischen Oberkante Arbeitsplatte und Oberkante Zwischenboden mindestens 110 mm betragen. Zwischen der Hinterkante des Zwischenbodens und Schrankrückwand muss für die Durchführung der Netzanschlussleitung ein Luftspalt von mindestens 10 mm vorgesehen werden. Hat das Kochfeld einen externen Netzanschlusskasten, muss der Spalt mindestens 30 mm betragen.
Aufgrund der Abstrahlungswärme unterhalb der Kochfelder **KM 520** und **KM 523** wird der Einbau über Schubladen nicht empfohlen. Die o. g. Geräte sollten nur über Möbel-Unterschränken mit fester Frontblende und einem zusätzlichen Zwischenboden eingebaut werden. Bei Einbau eines Zwischenbodens muss der Mindestabstand ab Oberkante Arbeitsplatte zum Zwischenboden 75 mm betragen.

Gas

Einbau von Gas-Kochmulden/ -feldern sowie Gas-ProLine oder Gas-SmartLine bis 11 kW Leistung
Für Gas-Haushalts-Kochgeräte mit einer Nennbelastung bis 11 kW genügt es, wenn der Aufstellraum einen Rauminhalt von mehr als 15 m^3 aufweist und mindestens eine Tür ins Freie oder ein Fenster hat, die geöffnet werden können.

Mindestabstände ab Unterkante Kochfeld bei autarken Induktions-Kochfelder

	Kochfelder ohne Vollfläche KM 7xxx	Kochfelder mit Vollfläche KM 76x7 und KM 78x7	Kochfelder FlexControl KM 7999
Oberkante Backofen	15 mm	5 mm	25 mm
Oberkante Zwischenboden	15 mm	5 mm	25 mm
Oberkante Schublade	5 mm	5 mm	5 mm
Boden Schublade	75 mm	75 mm	75 mm

ProLine-/SmartLine-Elemente

Einbau von ProLine-Elementen und Kochfeldern

Beachten Sie bei der Einplanung eines ProLine-Elementes/Kochfeldes über einem Herd oder Backofen die Einbauhöhe des jeweiligen ProLine-Elementes/Kochfeldes und die Abmessungen des Herdes oder Backofens.

Es dürfen sich an einer Seite und an der Rückseite beliebig hohe Schrank- oder Raumwände befinden, an der anderen Seite darf kein Gerät oder Möbelstück höher als das eingebaute Gerät sein.

Einbau eines CS 1000 in einen vorhandenen Arbeitsplattenausschnitt

Ein Austausch der 288 mm breiten KM 400er Geräte durch die 288 mm breiten CS 1000er Geräte kann ohne Nachbearbeitung des vorhandenen Arbeitsplattenausschnittes erfolgen

Einbau von SmartLine-Elementen und Kochfeldern

Beachten Sie bei der Einplanung eines SmartLine-Elementes/Kochfeldes über einem Herd oder Backofen die Einbauhöhe des jeweiligen SmartLine-Elementes/Kochfeldes und die Abmessungen des Herdes oder Backofens.

Vorzugsweise sollte das SmartLine-Element mit viel Platz rechts und links eingebaut werden. An der Rückseite und einer Seite (rechts oder links) darf sich eine beliebig hohe Schrank- oder Raumwand befinden, wenn die unten angegebenen Mindestabstände eingehalten werden.

Ein flächenbündiges Kochfeld und SmartLine-Element ist für den Einbau in Granit, Marmor, Massivholz und geflieste Arbeitsplatten geeignet. Bei Arbeitsplatten aus anderen Materialien erfragen Sie bitte bei dem jeweiligen Hersteller, ob sie für den Einbau eines flächenbündigen Kochfeldes geeignet sind. Das Kochfeld bzw. SmartLine-Element muss nach dem Einbau für mögliche Wartungszwecke von unten frei zugänglich sein, damit das Fugendichtungsmittel nicht entfernt werden muss.

Checkliste für den Einbau der SmartLine-Elemente:

- Induktionswok ist nur an der Seite des Tischlüfters einbaubar, zu der nicht ausgeblasen wird
- Bei 2 Gas-Elementen und mittig platziertem Tischlüfter kann die Ausblasrichtung nur nach rechts erfolgen
- Bei Ausblasrichtung rechts (werkseitig vorbereitet) beträgt die Mindesttiefe der Arbeitsplatte 600 mm
- Bei Ausblasrichtung links beträgt die Mindesttiefe der Arbeitsplatte 665 mm
- Ausblasstutzen des Sockelgebläses ausgelegt auf Flachkanal (222 x 89 mm)
- Kanalsystem vom Tischlüfter bis zum Sockelgebläse ist im Lieferumfang enthalten
- Für die weitere Kanalführung empfehlen wir das Miele Flachkanalsystem
- Von hochflexiblen Abluftkanälen wird abgeraten
- Die elektrischen Leitungen des Tischlüfters dürfen nicht verlängert oder verändert werden. Sie sind fester Bestandteil des Gerätes und nur so approbiert. Ansonsten erlischt die Gewährleistung
- Abnehmbare Auffangwanne des Tischlüfters muss zugänglich sein.
- Kabelschutzboden muss reversibel gestaltet sein
- Unterschiedliche Einbauhöhen der SmartLine-Elemente beachten
- Bei dem Einbau von mehreren SmartLine-Elementen muss zwischen den einzelnen Elementen jeweils eine Zwischenleiste CSZL 7000 angebracht werden
- Feststehende Blende beachten
- Die hintere Korpuswand muss für den Servicefall abnehmbar sein
- Die Mindestsockelhöhe für das Sockelgebläse beträgt 100 mm
- Miele empfiehlt bei Umluft den Einsatz der Umluftbox DUU 1000-2
- Pro Umluftbox kann nur 1 Tischlüfter angeschlossen werden
- Die Ausblasrichtung der Umluftbox sollte möglichst in den freien Raum zeigen; für ausreichend Abstand zu Wänden, Möbeln etc. ist zu sorgen
- Die Abluft von mehreren Tischlüftern sollte über getrennte Abluftwege nach draußen geführt werden
- Bei einigen Einbausituationen kann es notwendig sein, Sockelfüße zu versetzen

Generelle Sicherheitsabstände

Wegen der Abstrahlungstemperaturen müssen folgende Sicherheitsabstände eingehalten werden:
Zwischen Arbeitsplattenausschnitt und den umgebenden Möbeln , z. B. einem Hochschrank rechts oder links:

- 40 mm bei allen Induktions-ProLine-/SmartLine-Elementen
- 50 mm bei allen Elektro-ProLine-Elementen sowie KM 520, KM 523, 66xx/68xx/KM7xxx und alle Kombinations-Kochfelder
- 100 mm bei CS 1012 -1 und KM 2010, KM 2034, KM 2052
- 150 mm bei CS 1312, CS 1322, KM 2354/2356/3054
- 200 mm bei CS 1034-1
- 250 mm bei CS 1011, CS 1021 sowie CS 7101-1 FL, CS 7102-1 FL

einzuhalten.
Zwischen Arbeitsplattenausschnitt und der Rückwand :
Der Sicherheitsabstand von 50 mm ist einzuhalten.

Stand: Oktober 2023

SmartLine

Planungshinweise/Skizzen

Einbauvariante Umluft

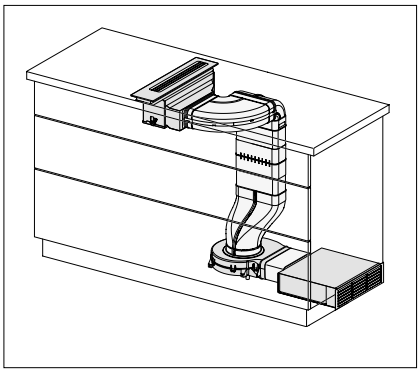

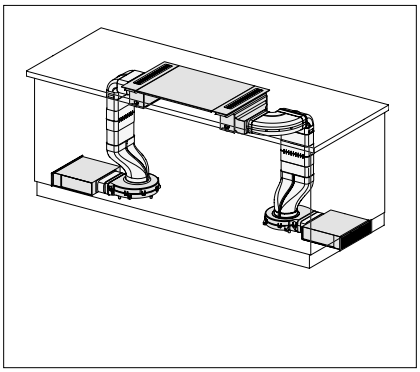

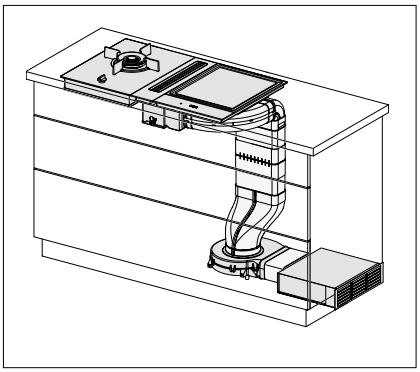

Einbauvariante Abluft

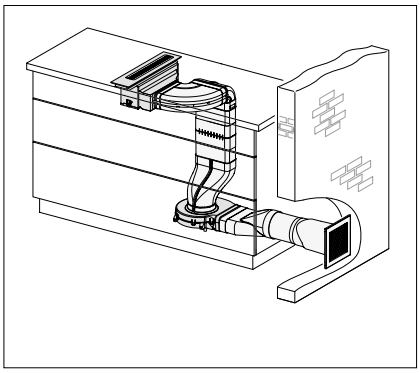

Sockelgebläse

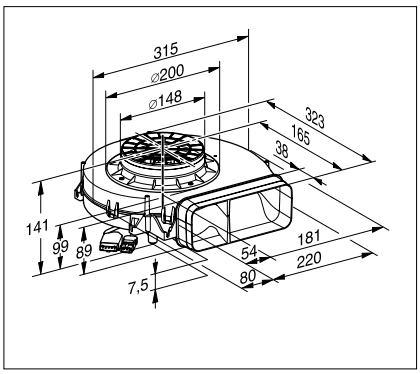

CSDA 7001 FL – Rahmenlos aufliegeder Einbau bei 600mm Arbeitsplattentiefe

Anschluss Luftkanal - rechts
Seitenansicht

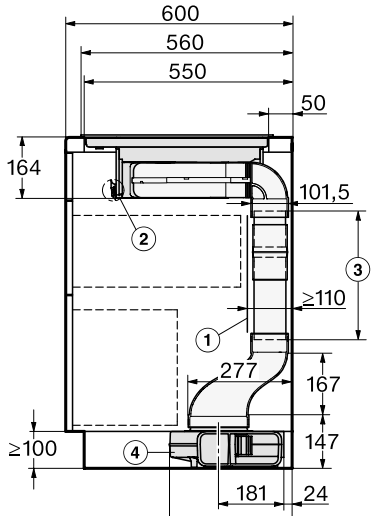

Anschluss Luftkanal - rechts
Ansicht von vorne

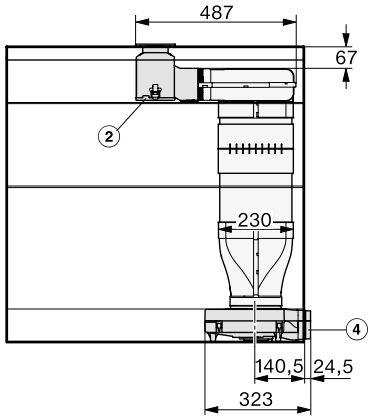

Anschluss Luftkanal - rechts
Ansicht von oben

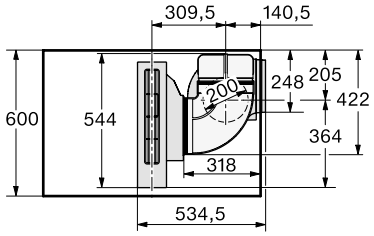

CSDA 7001 FL - Rahmenlos flächenbündiger Einbau bei 600mm Arbeitsplattentiefe

Anschluss Luftkanal - rechts
Seitenansicht

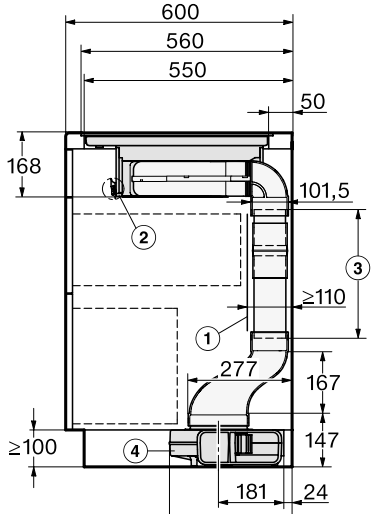

Anschluss Luftkanal - rechts
Ansicht von vorne

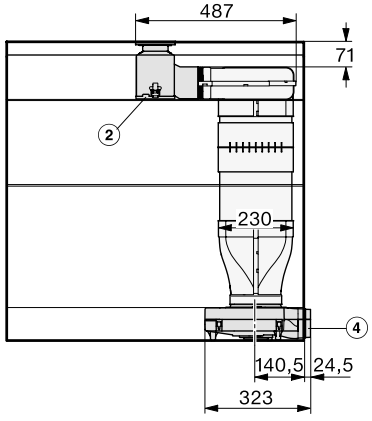

Anschluss Luftkanal - rechts
Ansicht von oben

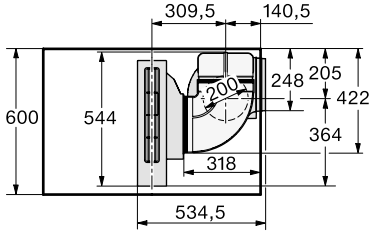

[1] Die hintere Korpuswand muss für den Servicefall abnehmbar sein. Für die Führung des Abluftkanals zwischen Korpuswand und einer angrenzenden Raumwand oder einem angrenzenden Möbel muss ein Mindestabstand von 110 mm eingehalten werden.
[2] Die abnehmbare Auffangwanne muss nach dem Einbau zugänglich sein. Zum Entnehmen müssen auf beiden Seiten 2 Schnellverschlüsse gelöst werden.
[3] Die Länge des Kanals muss nach Höhe des Unterschrankes angepasst werden.
[4] Sockelgebläse

Stand: Oktober 2023

Planungshinweise/Skizzen

CSDA 7001 FL - Rahmenlos aufliegeder Einbau bei >600mm Arbeitsplattentiefe

Anschluss Luftkanal - rechts
Seitenansicht

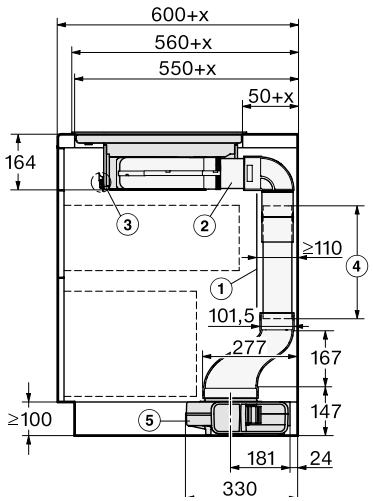

Anschluss Luftkanal - rechts
Ansicht von vorne

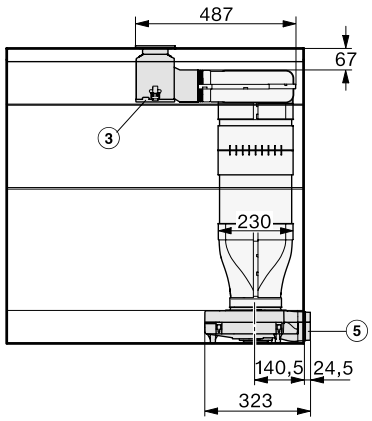

Anschluss Luftkanal - links
Ansicht von vorne

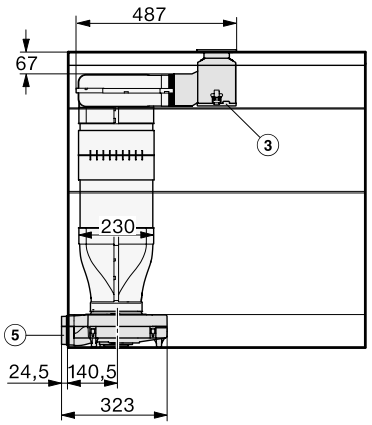

Anschluss Luftkanal - rechts
Ansicht von oben

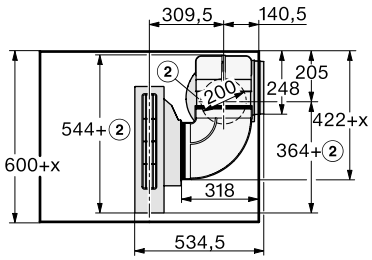

Anschluss Luftkanal - links
Ansicht von oben

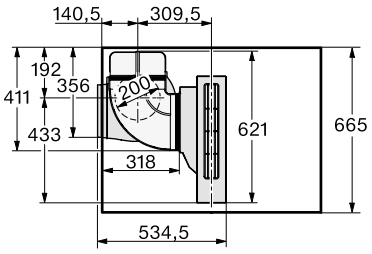

Die Arbeitsplattentiefe muss mindestens 665 mm betragen.

[1] Die hintere Korpuswand muss für den Servicefall abnehmbar sein. Für die Führung des Abluftkanals zwischen Korpuswand und einer angrenzenden Raumwand oder einem angrenzenden Möbel muss ein Mindestabstand von 110 mm eingehalten werden.
[2] Variable Länge des Zwischenstückes, nicht im Lieferumfang enthalten.
[3] Die abnehmbare Auffangwanne muss nach dem Einbau zugänglich sein. Zum Entnehmen müssen auf beiden Seiten 2 Schnellverschlüsse gelöst werden.
[4] Die Länge des Kanals muss nach Höhe des Unterschrankes angepasst werden.
[5] Sockelgebläse, x = Maß, um das die Arbeitsplattentiefe größer ist als 600 mm

CSDA 7001 FL - Rahmenlos flächenbündiger Einbau bei >600mm Arbeitsplattentiefe

Anschluss Luftkanal - rechts
Seitenansicht

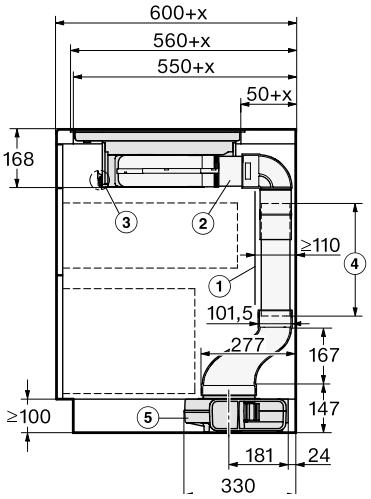

Anschluss Luftkanal - rechts
Ansicht von vorne

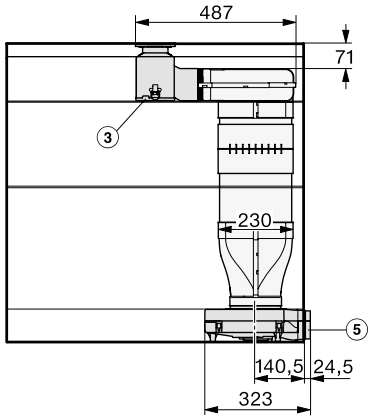

Anschluss Luftkanal - links
Ansicht von vorne

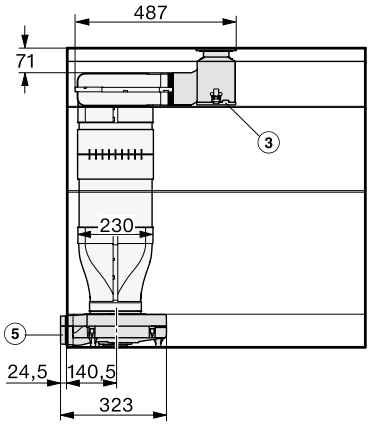

Anschluss Luftkanal - rechts
Ansicht von oben

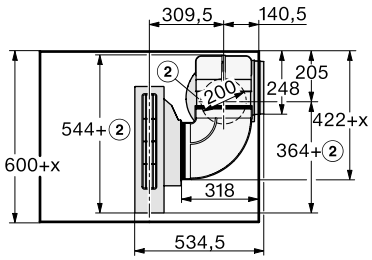

Anschluss Luftkanal - links
Ansicht von oben

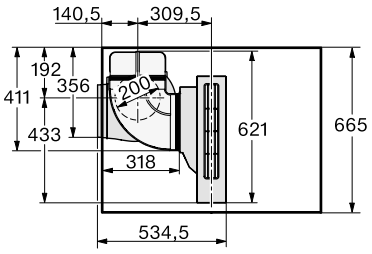

Die Arbeitsplattentiefe muss mindestens 665 mm betragen.

[1] Die hintere Korpuswand muss für den Servicefall abnehmbar sein. Für die Führung des Abluftkanals zwischen Korpuswand und einer angrenzenden Raumwand oder einem angrenzenden Möbel muss ein Mindestabstand von 110 mm eingehalten werden.
[2] Variable Länge des Zwischenstückes, nicht im Lieferumfang enthalten.
[3] Die abnehmbare Auffangwanne muss nach dem Einbau zugänglich sein. Zum Entnehmen müssen auf beiden Seiten 2 Schnellverschlüsse gelöst werden.
[4] Die Länge des Kanals muss nach Höhe des Unterschrankes angepasst werden.
[5] Sockelgebläse, x = Maß, um das die Arbeitsplattentiefe größer ist als 600 mm

ProLine/SmartLine

Planungshinweise/Skizzen

Ausschnittmaße bei Kombination von **ProLine-Elementen**

ProLine-Elemente	Tiefe mm	Breite mm
288 mm breite Elemente		
1 Element	500	272
2 Elemente	500	560
3 Elemente	500	848
4 Elemente	500	1.136
5 Elemente	500	1.424
380 mm breite Elemente		
1 Element	500	364
2 Elemente	500	744
3 Elemente	500	1.124
4 Elemente	500	1.504
576 mm breite Elemente		
1 Element	500	560
2 Elemente	500	1.136
288/380/576 mm breite Elemente		
1 Element 288 plus 1 Element 380	500	652
2 Elemente 288 plus 1 Element 380	500	940
3 Elemente 288 plus 1 Element 380	500	1.228
1 Element 288 plus 2 Elemente 380	500	1.032
1 Element 288 plus 3 Elemente 380	500	1.412
1 Element 288 plus 1 Element 576	500	848
2 Elemente 288 plus 1 Element 576	500	1.136
3 Elemente 288 plus 1 Element 576	500	1.424
1 Element 380 plus 1 Element 576	500	940
2 Elemente 380 plus 1 Element 576	500	1.320
3 Elemente 380 plus 1 Element 576	500	1.700
CSDA 10x0	500	869

Ausschnittmaße bei Kombination von **SmartLine-Elementen** aufliegend

	SmartLine CS 7XXX FL	SmartLine CSDA 7001 FL	B
	1 x 378	1 x 120	481
	1 x 620	2 x 120	845
	2 x 378	1 x 120	862
	1 x 378 1 x 620	2 x 120	1226
	3 x 378	2 x 120	1365
	2 x 378 1 x 620	2 x 120	1607
	4 x 378	2 x 120	1746
	1 x 378	--	359
	2 x 378	--	740
	1 x 378 1 x 620	--	982
	3 x 378	--	1121
	2 x 378 1 x 620	--	1363
	4 x 378	--	1502

Bitte Zwischenleiste CSZL 7000 beachten

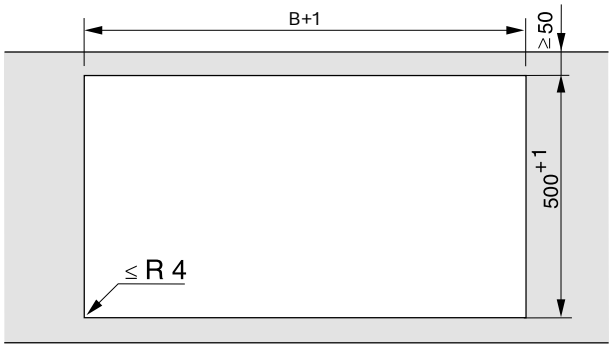

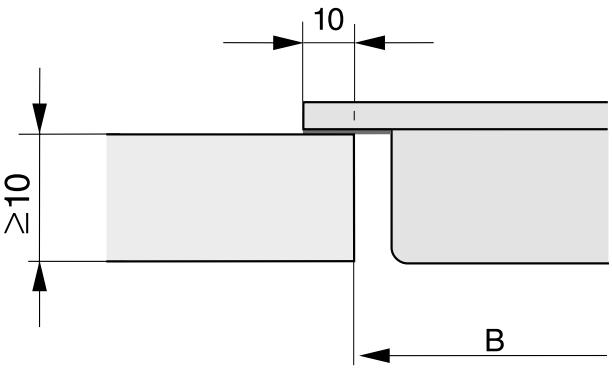

Ausschnittmaße bei Kombination von **SmartLine-Elementen** flächenbündig

	SmartLine CS 7XXX FL	SmartLine CSDA 7001 FL	A	B
	1 x 378	1 x 120	505	481
	1 x 620	2 x 120	869	845
	2 x 378	1 x 120	886	862
	1 x 378 1 x 620	2 x 120	1250	1226
	3 x 378	2 x 120	1389	1365
	2 x 378 1 x 620	2 x 120	1631	1607
	4 x 378	2 x 120	1770	1746
	1 x 378	--	383	359
	2 x 378	--	764	740
	1 x 378 1 x 620	--	1006	982
	3 x 378	--	1145	1121
	2 x 378 1 x 620	--	1387	1363
	4 x 378	--	1526	1502

Bitte Zwischenleiste CSZL 7000 beachten

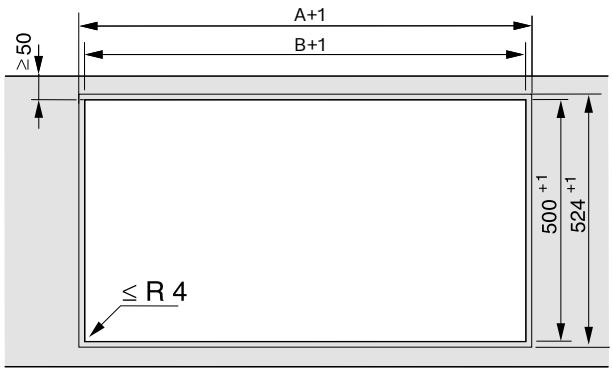

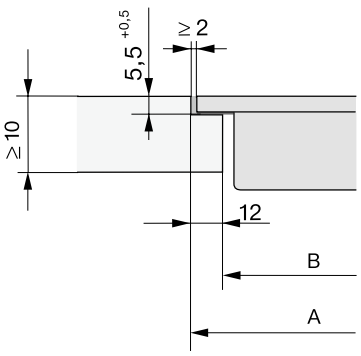

Welches Icon bedeutet was?

Alle Symbole für Autarke Kochfelder/ProLine/SmartLine auf einen Blick



Steuerung
Mehrfarbiges 7-Zoll-Touch-Display für intuitive Bedienung



Leistungsstufen lassen sich besonders schnell und intuitiv anwählen. Weiße kontrastreiche Anzeigen.



Leistungsstufen lassen sich besonders schnell und intuitiv anwählen. Gelb hinterleuchtete Zahlenreihen.



Besonders einfache Steuerung aller Kochzonen und Leistungsstufen.



Mit einer zentralen Zahlenreihe steuern Sie alle Kochzonen und Leistungsstufen.



Schnelle und einfache Anwahl jeder Kochzone durch einen separaten Knebel.

Con@ctivity 3.0



Zeigt an, ob das Kochfeld mit Con@ctivity 3.0 ausgestattet ist.

Flexibilität



Flexible Nutzung der gesamten Kochfläche ohne vordefinierte Kochzonen



Extra große Fläche für zwei Töpfe oder Pfannen, einen großen Bräter oder einen großen Pasta-Topf



Optimale Ergebnisse durch Induktionsbeheizung und Boostertechnologie.



Speisen werden direkt auf der heißen Edelstahlfläche zubereitet. Zwei getrennt regelbare Heizkreise.



TwinBooster
Zwei Leistungsstufen für extrem kurze Ankochzeiten



Warmhalten
Mengenunabhängiges Warmhalten auf Serviertemperatur



Schonendes Erwärmen von kalten Speisen ist neben dem Warmhalten auf Serviertemperatur möglich.



Stop & Go
Einfach Reduktion der Leistung mit einem Fingertipp



Spezialbeschichtung
Reduzierung von Kratzern auf der Vollfläche durch eine besonders harte Oberflächenbeschichtung



TempControl
Garantiert gleichbleibend optimale Ergebnisse bei unterschiedlichen Bratvorgängen



Kombinierbar mit SmartLine
SmartLine-Elemente bieten unterschiedliche Kochmethoden und lassen sich untereinander perfekt kombinieren.



GasStop & ReStart
Mehr Komfort durch automatisches Wiederzünden bei Flammenausfall



QuickStart
Mehr Komfort durch eine beschleunigte Zündung der Gasflamme

Flexibilität



Elektrobeheizte Fritteuse zum Frittieren knuspriger Speisen.



Induktionsbeheizte Wokmulde mit gewölbter Wokpfanne für asiatisch inspirierte Kocherlebnisse.



Elektrobeheizter TeppanYaki zum vielseitigen Zubereiten von Lebensmitteln



Elektrobeheizter BarbecueGrill für professionelle Grillergebnisse in der Küche

SmartLine



Freie Kombinationsmöglichkeiten aller SmartLine-Element möglich.



GasStop
Hohe Sicherheit durch sofortige Unterbrechung der Gaszufuhr bei Flammenausfall.



10 x Filter
10-lagiger Metallfettfilter, geeignet zur Reinigung im Geschirrspüler



ECO-Motor
Besonders effizienter Tischlüfter

Autarke Induktionskochfelder

Produktübersicht KM 7174 FR

Ausschnittmaß
780 x 500 mm

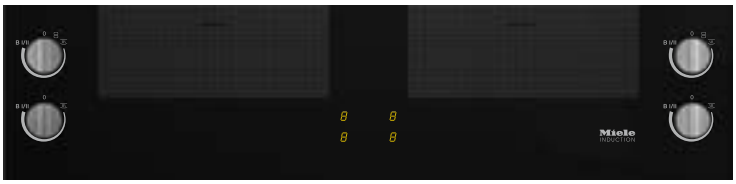

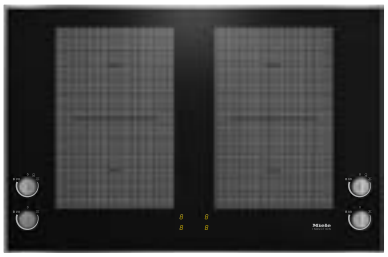



Typ-/Verkaufsbezeichnung	KM 7174 FR
Beheizungsart	
Beheizungsart	Induktion
Bauform	
Kombiniert/Unabhängig vom Herd	–/◆
Design	
Farbe der Glaskeramik/Bedruckungsdesign	schwarz/–
Edelstahlrahmen/Facettenschliff	◆/–
Flächenbündiger/Aufliegender Einbau	–/◆
Kombinierbar mit SmartLine/Tischlüfter	–/–
Kochzonenausstattung	
Anzahl der Kochzonen/Kochbereiche	4/1
Maximale Anzahl Kochgeschirre	4
PowerFlex-Kochzone	
Anzahl/Art/Größe in mm	4/PowerFlex-Kochzone/ Ø 150 – 230
Max. Leistung/Booster/TwinBooster in W	2.100/3.000/3.650
1. Kochzone/Kochbereich	
Position/Art/Größe in mm	links/PowerFlex-Kochbereich/ 230 x 390
Max. Leistung/Booster/TwinBooster in W	3.400/4.800/7.300
2. Kochzone/Kochbereich	
Position/Art/Größe in mm	rechts/PowerFlex-Kochbereich/230 x 390
Max. Leistung/Booster/TwinBooster in W	3.400/4.800/7.300
3. Kochzone/Kochbereich	
Position/Art/Größe in mm	–/–/–
Max. Leistung/Booster/TwinBooster in W	–/–/–
4. Kochzone/Kochbereich	
Position/Art/Größe in mm	–/–/–
Max. Leistung/Booster/TwinBooster in W	–/–/–
Bedienkomfort	
Bedienung über Sensortasten/Knebel	–/◆
Anzeigefarbe	gelb
TempControl	–
Permanente/Intelligente Topferkennung	–/–
Recall-Funktion/Positionierhilfe	–/–
Stop&Go-Funktion/Kurzzeitwecker	–/–
Abschaltautomatik/Ankochautomatik	–/◆
Warmhalten/Warmhalten Plus	◆/–
Individuelle Einstellmöglichkeiten (z.B. Signaltöne)	-
Pflegekomfort	
Leicht zu reinigende Glaskeramik/Wischschutz	◆/–
Sicherheit	
Sicherheitsausschaltung/Überhitzungsschutz/Kühlgebläse	◆/◆/◆
Verriegelungsfunktion/Inbetriebnahmesperre	–/◆
Restwärmeanzeige	◆
Technische Daten	
Abmessungen in mm (B x H x T)	806 x 71 x 526
Maximale Einbauhöhe in mm	45
Ausschnittmaße aufliegend in mm (B x T)	780 x 500
Ausschnittmaße flächenbündig innen in mm (B x T)	– x –
Ausschnittmaße flächenbündig außen in mm (B x T)	– x –
Gesamtanschlusswert in kW/Spannung in V/Absicherung A	7,3/230/3 x 16
Mitgeliefertes Zubehör	
Anschlusskabel	◆
Unverbindliche Servicepreis-Empfehlung in EUR inkl. MwSt.	M.-Nr. 11128620 **1.929,–**

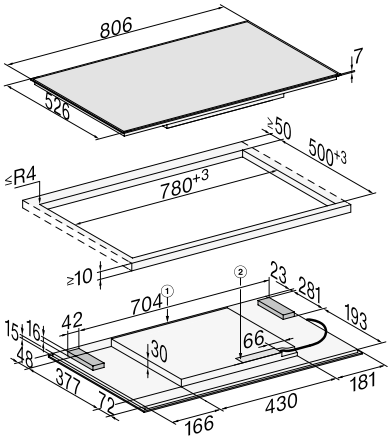

1) vorn
2) Netzanschlusskasten mit Netzanschlussleitung, L = 1440 mm, wird dem Gerät lose beigelegt

Stand: Oktober 2023

Autarke Induktionskochfelder

Produktübersicht KM 7361 FR

Ausschnittmaß
560-600 x 490-500 mm

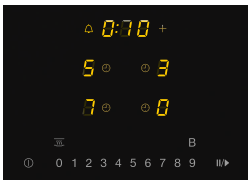



ComfortSelect | Con@ctivity 3.0 | Warmhalten | Stop & Go

Typ-/Verkaufsbezeichnung	KM 7361 FR
Beheizungsart	
Beheizungsart	Induktion
Bauform	
Kombiniert/unabhängig vom Herd	–/◆
Design	
Farbe der Glaskeramik/Bedruckungsdesign	schwarz/–
Edelstahlrahmen/Facettenschliff	◆/–
Flächenbündiger Einbau/Aufliegender Einbau	–/◆
Kombinierbar mit SmartLine/Tischlüfter	–/–
Kochzonenausstattung	
Anzahl der Kochzonen/Kochbereiche	4/–
Maximale Anzahl Kochgeschirre	4
Flex-Kochzone	
Anzahl/Größe in mm	–/–
Max. Leistung/Booster/TwinBooster in W	–/–/–
1. Kochzone/Kochberecih	
Anzahl/Art/Größe in mm	vorne links/ Vario-Kochzone/Ø 110-220
Max. Leistung/Booster/TwinBooster in W	2.300/3.000/–
2. Kochzone/Kochbereich	
Anzahl/Art/Größe in mm	hinten links/ Vario-Kochzone/Ø 90-160
Max. Leistung/Booster/TwinBooster in W	1.400/1.850/–
3. Kochzone/Kochbereich	
Anzahl/Art/Größe in mm	hinten rechts/ Vario-Kochzone/Ø 100-190
Max. Leistung/Booster/TwinBooster in W	1.400/2.100/–
4. Kochzone/Kochbereich	
Anzahl/Art/Größe in mm	vorne rechts/ Vario-Kochzone/Ø 100-190
Max. Leistung/Booster/TwinBooster in W	1.400/2.100/–
Bedienkomfort	
Vernetzung mit Miele@home	◆
Bedienung über Sensortasten/Knebel	ComfortSelect/–
Anzeigenfarbe	gelb
TempControl	–
Permanente/Intelligente Topferkennung	◆/–
Recall-Funktion/Positionierhilfe	◆/–
Stop&Go-Funktion/Kurzzeitwecker	◆/◆
Abschaltautomatik/Ankochautomatik	◆/◆
Warmhalten/Warmhalten Plus	◆/–
Individuelle Einstellmöglichkeiten (z.B. Signaltöne)	◆
Pflegekomfort	
Leicht zu reinigende Glaskeramik/Wischschutz	◆/–
Sicherheit	
Sicherheitsausschaltung/Überheitzungsschutz/Wischschutz	◆/◆/◆
Verriegelungsfunktion/Inbetriebnahmesperre	◆/◆
Restwärmeanzeige	◆
Technische Daten	
Abmessungen in mm (B x H x T)	626 x 55 x 526
Maximale Einbauhöhe in mm	55
Ausschnittmaße aufliegend in mm (B x T)	560 - 600 x 490 - 500
Ausschnittmaße flächenbündig innen in mm (B x T)	–
Ausschnittmaße flächenbündig außen in mm (B x T)	–
Gesamtanschlusswert in kW/Spannung in V/Absicherung A	7,3/230/3x16
Mitgeliefertes Zubehör	
Anschlusskabel	x
Unverbindliche Servicepreis-Empfehlung in EUR inkl. MwSt.	M.-Nr. 12315500 **979,–**

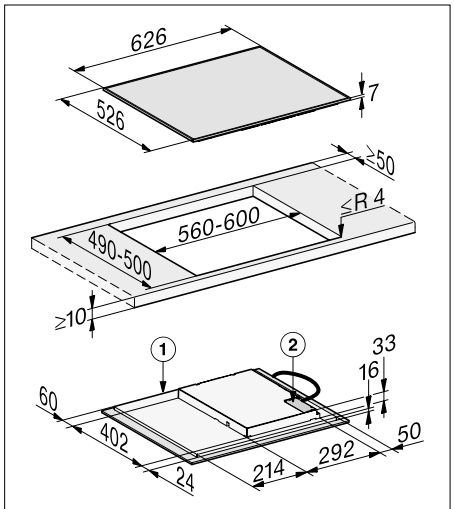

1) Vorn
2) Netzanschlusskasten
Die Netzanschlussleitung (L = 1440 mm) ist lose beigelegt

Autarke Induktionskochfelder

Produktübersicht KM 7361 FL

Ausschnittmaß
600/624 x 500/524 mm

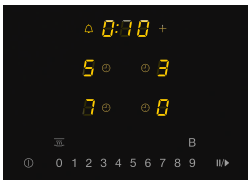

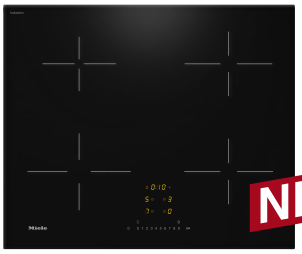

ComfortSelect | Con@ctivity 3.0 | Warmhalten | Stop & Go

Typ-/Verkaufsbezeichnung	KM 7361 FL
Beheizungsart	
Beheizungsart	Induktion
Bauform	
Kombiniert/unabhängig vom Herd	–/◆
Design	
Farbe der Glaskeramik/Bedruckungsdesign	schwarz/–
Edelstahlrahmen/Facettenschliff	–/–
Flächenbündiger Einbau/Aufliegender Einbau	◆/◆
Kombinierbar mit SmartLine/Tischlüfter	–/–
Kochzonenausstattung	
Anzahl der Kochzonen/Kochbereiche	4/–
Maximale Anzahl Kochgeschirre	4
Flex-Kochzone	
Anzahl/Größe in mm	–/–
Max. Leistung/Booster/TwinBooster in W	–/–/–
1. Kochzone/Kochberecih	
Anzahl/Art/Größe in mm	vorne links/ Vario-Kochzone/Ø 110-220
Max. Leistung/Booster/TwinBooster in W	2.300/3.000/–
2. Kochzone/Kochbereich	
Anzahl/Art/Größe in mm	hinten links/ Vario-Kochzone/Ø 90-160
Max. Leistung/Booster/TwinBooster in W	1.400/1.850/–
3. Kochzone/Kochbereich	
Anzahl/Art/Größe in mm	hinten rechts/ Vario-Kochzone/Ø 100-190
Max. Leistung/Booster/TwinBooster in W	1.400/2.100/–
4. Kochzone/Kochbereich	
Anzahl/Art/Größe in mm	vorne rechts/ Vario-Kochzone/Ø 100-190
Max. Leistung/Booster/TwinBooster in W	1.400/2.100/–
Bedienkomfort	
Vernetzung mit Miele@home	◆
Bedienung über Sensortasten/Knebel	ComfortSelect/–
Anzeigenfarbe	gelb
TempControl	–
Permanente/Intelligente Topferkennung	◆/–
Recall-Funktion/Positionierhilfe	◆/–
Stop&Go-Funktion/Kurzzeitwecker	◆/◆
Abschaltautomatik/Ankochautomatik	◆/◆
Warmhalten/Warmhalten Plus	◆/–
Individuelle Einstellmöglichkeiten (z.B. Signaltöne)	◆
Pflegekomfort	
Leicht zu reinigende Glaskeramik/Wischschutz	◆/–
Sicherheit	
Sicherheitsausschaltung/Überheitzungsschutz/Wischschutz	◆/◆/◆
Verriegelungsfunktion/Inbetriebnahmesperre	◆/◆
Restwärmeanzeige	◆
Technische Daten	
Abmessungen in mm (B x H x T)	620 x 53 x 520
Maximale Einbauhöhe in mm	53
Ausschnittmaße aufliegend in mm (B x T)	560 - 600
Ausschnittmaße flächenbündig innen in mm (B x T)	600 x 500
Ausschnittmaße flächenbündig außen in mm (B x T)	624 x 524
Gesamtanschlusswert in kW/Spannung in V/Absicherung A	7,3/230/3x16
Mitgeliefertes Zubehör	
Anschlusskabel	◆
Unverbindliche Servicepreis-Empfehlung in EUR inkl. MwSt.	M.-Nr. 12315510 **979,–**

flächenbündiger Einbau

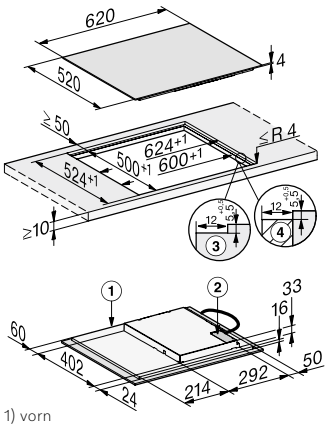

1) vorn
2) Netzanschlusskasten
Die Netzanschlussleitung (L = 1440 mm) ist lose beigelegt
3) Stufenfräsung Naturstein-Arbeitsplatte
4) Holzleiste 12 mm (kein mitgeliefertes Zubehör)

aufliegender Einbau

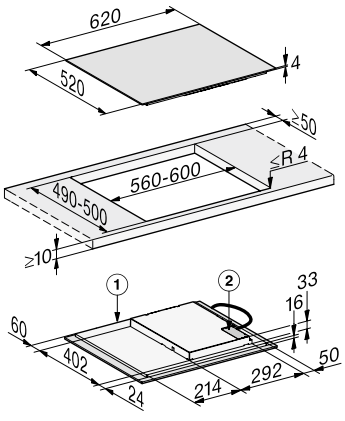

1) vorn
2) Netzanschlusskasten
Die Netzanschlussleitung (L = 1440 mm) ist lose beigelegt

Autarke Induktionskochfelder

Produktübersicht KM 7373 FR

Ausschnittmaß
750-780 x 490-500 mm

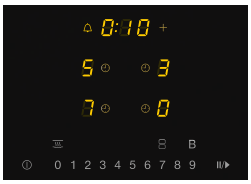

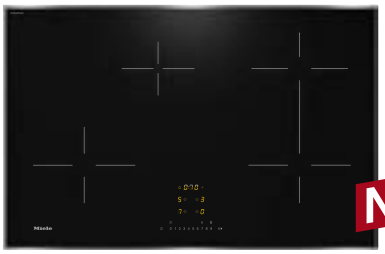

ComfortSelect | Con@ctivity 3.0 | Warmhalten | Stop & Go | FlexZone

Typ-/Verkaufsbezeichnung	KM 7373 FR
Beheizungsart	
Beheizungsart	Induktion
Bauform	
Kombiniert/unabhängig vom Herd	–/◆
Design	
Farbe der Glaskeramik/Bedruckungsdesign	schwarz/–
Edelstahlrahmen/Facettenschliff	◆/–
Flächenbündiger Einbau/Aufliegender Einbau	–/◆
Kombinierbar mit SmartLine/Tischlüfter	–/–
Kochzonenausstattung	
Anzahl der Kochzonen/Kochbereiche	4/1
Maximale Anzahl Kochgeschirre	4
Flex-Kochzone	
Anzahl/Größe in mm	2/110-210
Max. Leistung/Booster/TwinBooster in W	2.100/3.000/–
1. Kochzone/Kochbereich	
Anzahl/Art/Größe in mm	vorne links/ Vario-Kochzone/Ø 110-220
Max. Leistung/Booster/TwinBooster in W	2.300/3.000/–
2. Kochzone/Kochbereich	
Anzahl/Art/Größe in mm	hinten links/ Vario-Kochzone/Ø 90-160
Max. Leistung/Booster/TwinBooster in W	1.400/1.850/–
3. Kochzone/Kochbereich	
Anzahl/Art/Größe in mm	rechts/Flex-Kochbereich/ Ø 210 x 420
Max. Leistung/Booster/TwinBooster in W	3.000/3.700/–
4. Kochzone/Kochbereich	
Anzahl/Art/Größe in mm	–
Max. Leistung/Booster/TwinBooster in W	–
Bedienkomfort	
Vernetzung mit Miele@home	◆
Bedienung über Sensortasten/Knebel	ComfortSelect/–
Anzeigenfarbe	gelb
TempControl	–
Permanente/Intelligente Topferkennung	◆/–
Recall-Funktion/Positionierhilfe	◆/–
Stop&Go-Funktion/Kurzzeitwecker	◆/◆
Abschaltautomatik/Ankochautomatik	◆/◆
Warmhalten/Warmhalten Plus	◆/–
Individuelle Einstellmöglichkeiten (z.B. Signaltöne)	◆
Pflegekomfort	
Leicht zu reinigende Glaskeramik/Wischschutz	◆/–
Sicherheit	
Sicherheitsausschaltung/Überheitzungsschutz/Wischschutz	◆/◆/◆
Verriegelungsfunktion/Inbetriebnahmesperre	◆/◆
Restwärmeanzeige	◆
Technische Daten	
Abmessungen in mm (B x H x T)	806 x 55 x 526
Maximale Einbauhöhe in mm	55
Ausschnittmaße aufliegend in mm (B x T)	750 - 780 x 490 - 500
Ausschnittmaße flächenbündig innen in mm (B x T)	–
Ausschnittmaße flächenbündig außen in mm (B x T)	–
Gesamtanschlusswert in kW/Spannung in V/Absicherung A	7,3/230/3x16
Mitgeliefertes Zubehör	
Anschlusskabel	◆
Unverbindliche Servicepreis-Empfehlung in EUR inkl. MwSt.	M.-Nr. 12315520 **1.199,–**

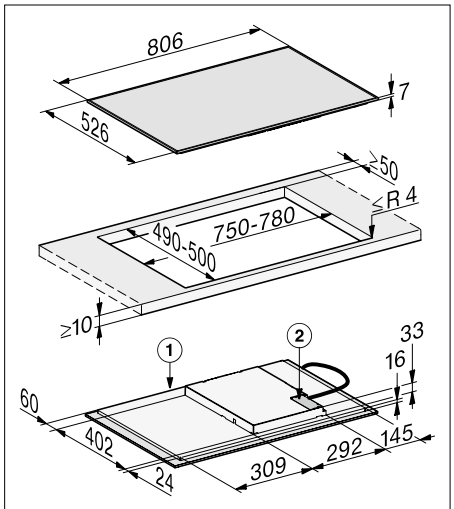

1) Vorn
2) Netzanschlusskasten
Die Netzanschlussleitung (L = 1440 mm) ist lose beigelegt

Autarke Induktionskochfelder

Produktübersicht KM 7373 FL

Ausschnittmaß
780/804 x 500/524 mm

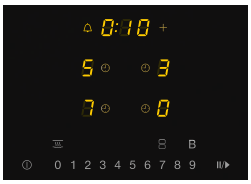

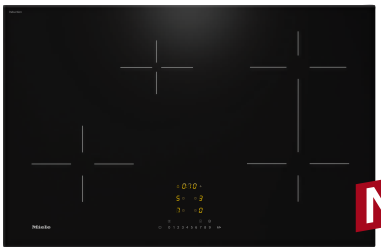

ComfortSelect | Con@ctivity 3.0 | Warmhalten | Stop & Go | FlexZone

Typ-/Verkaufsbezeichnung	KM 7373 FL
Beheizungsart	
Beheizungsart	Induktion
Bauform	
Kombiniert/unabhängig vom Herd	–/◆
Design	
Farbe der Glaskeramik/Bedruckungsdesign	schwarz/–
Edelstahlrahmen/Facettenschliff	–/–
Flächenbündiger Einbau/Aufliegender Einbau	◆/◆
Kombinierbar mit SmartLine/Tischlüfter	–/–
Kochzonenausstattung	
Anzahl der Kochzonen/Kochbereiche	4/1
Maximale Anzahl Kochgeschirre	4
Flex-Kochzone	
Anzahl/Größe in mm	2/110-210
Max. Leistung/Booster/TwinBooster in W	2.100/3.000/–
1. Kochzone/Kochbereich	
Anzahl/Art/Größe in mm	vorne links/ Vario-Kochzone/Ø 110-220
Max. Leistung/Booster/TwinBooster in W	2.300/3.000/–
2. Kochzone/Kochbereich	
Anzahl/Art/Größe in mm	hinten links/ Vario-Kochzone/Ø 90-160
Max. Leistung/Booster/TwinBooster in W	1.400/1.850/–
3. Kochzone/Kochbereich	
Anzahl/Art/Größe in mm	rechts/Flex-Kochbereich/ Ø 210 x 420
Max. Leistung/Booster/TwinBooster in W	3.000/3.700/–
4. Kochzone/Kochbereich	
Anzahl/Art/Größe in mm	–
Max. Leistung/Booster/TwinBooster in W	–
Bedienkomfort	
Vernetzung mit Miele@home	◆
Bedienung über Sensortasten/Knebel	ComfortSelect/–
Anzeigenfarbe	gelb
TempControl	–
Permanente/Intelligente Topferkennung	◆/–
Recall-Funktion/Positionierhilfe	◆/–
Stop&Go-Funktion/Kurzzeitwecker	◆/◆
Abschaltautomatik/Ankochautomatik	◆/◆
Warmhalten/Warmhalten Plus	◆/–
Individuelle Einstellmöglichkeiten (z.B. Signaltöne)	◆
Pflegekomfort	
Leicht zu reinigende Glaskeramik/Wischschutz	◆/–
Sicherheit	
Sicherheitsausschaltung/Überheitzungsschutz/Wischschutz	◆/◆/◆
Verriegelungsfunktion/Inbetriebnahmesperre	◆/◆
Restwärmeanzeige	◆
Technische Daten	
Abmessungen in mm (B x H x T)	800 x 53 x 520
Maximale Einbauhöhe in mm	53
Ausschnittmaße aufliegend in mm (B x T)	750 - 780 x 490 - 500
Ausschnittmaße flächenbündig innen in mm (B x T)	780 x 500
Ausschnittmaße flächenbündig außen in mm (B x T)	804 x 524
Gesamtanschlusswert in kW/Spannung in V/Absicherung A	7,3/230/3x16
Mitgeliefertes Zubehör	
Anschlusskabel	◆
Unverbindliche Servicepreis-Empfehlung in EUR inkl. MwSt.	M.-Nr. 12315530 **1.199,–**

flächenbündiger Einbau

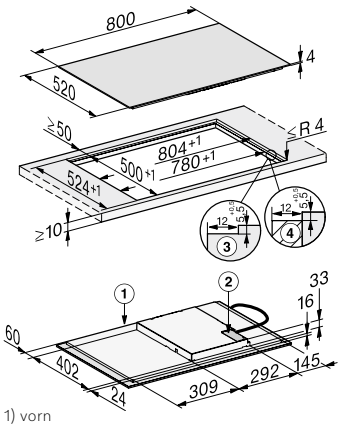

1) vorn
2) Netzanschlusskasten
Die Netzanschlussleitung (L = 1440 mm) ist lose beigelegt
3) Stufenfräsung Naturstein-Arbeitsplatte
4) Holzleiste 12 mm (kein mitgeliefertes Zubehör)

aufliegender Einbau

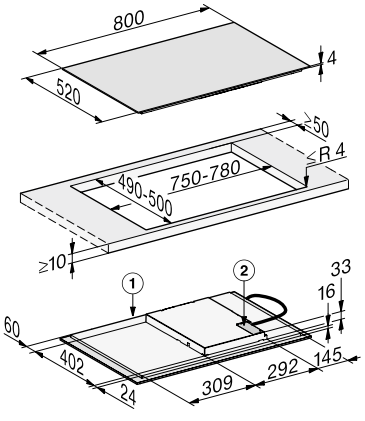

1) vorn
2) Netzanschlusskasten
Die Netzanschlussleitung (L = 1440 mm) ist lose beigelegt

Autarke Induktionskochfelder

Produktübersicht KM 7464 FR

Ausschnittmaß
560-600 x 490-500 mm





ComfortSelect | Con@ctivity 3.0 | PowerFlex | TwinBooster | Warmhalten | Stop & Go

Typ-/Verkaufsbezeichnung	KM 7464 FR
Beheizungsart	
Beheizungsart	Induktion
Bauform	
Kombiniert/Unabhängig vom Herd	–/◆
Design	
Farbe der Glaskeramik/Bedruckungsdesign	schwarz/–
Edelstahlrahmen/Facettenschliff	◆/–
Flächenbündiger/Aufliegender Einbau	–/◆
Kombinierbar mit SmartLine/Tischlüfter	–/–
Kochzonenausstattung	
Anzahl der Kochzonen/Kochbereiche	4/1
Maximale Anzahl Kochgeschirre	4
PowerFlex-Kochzone	
Anzahl/Art/Größe in mm	2/PowerFlex-Kochzone/ Ø 150 – 230
Max. Leistung/Booster/TwinBooster in W	2.100/3.000/3.650
1. Kochzone/Kochbereich	
Position/Art/Größe in mm	vorne links/Vario-Kochzone/ Ø 140 – 190
Max. Leistung/Booster/TwinBooster in W	1.850/2.500/3.000
2. Kochzone/Kochbereich	
Position/Art/Größe in mm	hinten links/Vario-Kochzone/ Ø 100 – 160
Max. Leistung/Booster/TwinBooster in W	1.400/1.700/2.200
3. Kochzone/Kochbereich	
Position/Art/Größe in mm	rechts/PowerFlex-Kochbereich/ 230 x 390
Max. Leistung/Booster/TwinBooster in W	3.400/4.800/7.300
4. Kochzone/Kochbereich	
Position/Art/Größe in mm	–/–/–
Max. Leistung/Booster/TwinBooster in W	–/–/–
Bedienkomfort	
Vernetzung mit Miele@Home	◆
Bedienung über Sensortasten/Knebel	ComfortSelect/–
Anzeigefarbe	gelb
TempControl	–
Permanente/Intelligente Topferkennung	◆/–
Recall-Funktion/Positionierhilfe	◆/–
Stop&Go-Funktion/Kurzzeitwecker	◆/◆
Abschaltautomatik/Ankochautomatik	◆/◆
Warmhalten/Warmhalten Plus	◆/–
Individuelle Einstellmöglichkeiten (z.B. Signaltöne)	◆
Hausgeräte-Vernetzung	
Miele@home/WiFiConn@ct	◆/◆
Erforderliches nachkaufbares Zubehör	–
Automatikfunktion Con@ctivity 2.0/3.0	–/◆
Pflegekomfort	
Leicht zu reinigende Glaskeramik/Wischschutz	◆/–
Sicherheit	
Sicherheitsausschaltung/Überhitzungsschutz/Kühlgebläse	◆/◆/◆
Verriegelungsfunktion/Inbetriebnahmesperre	◆/◆
Restwärmeanzeige	◆
Technische Daten	
Abmessungen in mm (B x H x T)	626 x 52 x 526
Maximale Einbauhöhe in mm	45
Ausschnittmaße aufliegend in mm (B x T)	560 – 600 x 490 – 500
Ausschnittmaße flächenbündig innen in mm (B x T)	– x –
Ausschnittmaße flächenbündig außen in mm (B x T)	– x –
Gesamtanschlusswert in kW/Spannung in V/Absicherung A	7,3/230/3 x 16
Mitgeliefertes Zubehör	
Anschlusskabel	◆
Unverbindliche Servicepreis-Empfehlung in EUR inkl. MwSt.	M.-Nr. 11022890 **1.219,–**

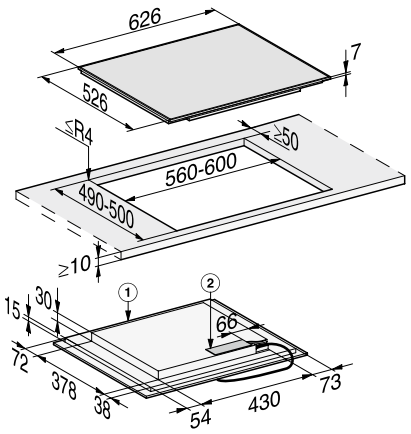

1) vorn
2) Netzanschlusskasten mit Netzanschlussleitung, L = 1440 mm

Autarke Induktionskochfelder

Produktübersicht KM 7464 FL

Ausschnittmaß
600/624 x 500/524 mm



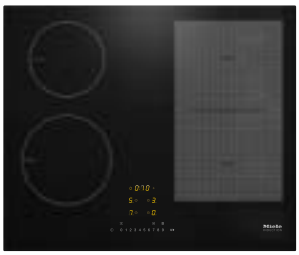

ComfortSelect | Con@ctivity 3.0 | PowerFlex | TwinBooster | Warmhalten | Stop & Go | SmartLine

Typ-/Verkaufsbezeichnung	KM 7464 FL
Beheizungsart	
Beheizungsart	Induktion
Bauform	
Kombiniert/Unabhängig vom Herd	–/◆
Design	
Farbe der Glaskeramik/Bedruckungsdesign	schwarz/–
Edelstahlrahmen/Facettenschliff	–/–
Flächenbündiger/Aufliegender Einbau	◆/◆
Kombinierbar mit SmartLine/Tischlüfter	◆/◆
Kochzonenausstattung	
Anzahl der Kochzonen/Kochbereiche	4/1
Maximale Anzahl Kochgeschirre	4
PowerFlex-Kochzone	
Anzahl/Art/Größe in mm	2/PowerFlex-Kochzone/ Ø 150 – 230
Max. Leistung/Booster/TwinBooster in W	2.100/3.000/3.650
1. Kochzone/Kochbereich	
Position/Art/Größe in mm	vorne links/Vario-Kochzone/ Ø 140 – 190
Max. Leistung/Booster/TwinBooster in W	1.850/2.500/3.000
2. Kochzone/Kochbereich	
Position/Art/Größe in mm	hinten links/Vario-Kochzone/ Ø 100 – 160
Max. Leistung/Booster/TwinBooster in W	1.400/1.700/2.200
3. Kochzone/Kochbereich	
Position/Art/Größe in mm	rechts/PowerFlex-Kochbereich/ 230 x 390
Max. Leistung/Booster/TwinBooster in W	3.400/4.800/7.300
4. Kochzone/Kochbereich	
Position/Art/Größe in mm	–/–/–
Max. Leistung/Booster/TwinBooster in W	–/–/–
Bedienkomfort	
Vernetzung mit Miele@Home	◆
Bedienung über Sensortasten/Knebel	ComfortSelect/–
Anzeigefarbe	gelb
TempControl	–
Permanente/Intelligente Topferkennung	◆/–
Recall-Funktion/Positionierhilfe	◆/–
Stop&Go-Funktion/Kurzzeitwecker	◆/◆
Abschaltautomatik/Ankochautomatik	◆/◆
Warmhalten/Warmhalten Plus	◆/–
Individuelle Einstellmöglichkeiten (z.B. Signaltöne)	◆
Pflegekomfort	
Leicht zu reinigende Glaskeramik/Wischschutz	◆/–
Sicherheit	
Sicherheitsausschaltung/Überhitzungsschutz/Kühlgebläse	◆/◆/◆
Verriegelungsfunktion/Inbetriebnahmesperre	◆/◆
Restwärmeanzeige	◆
Technische Daten	
Abmessungen in mm (B x H x T)	620 x 51 x 520
Maximale Einbauhöhe in mm	51
Ausschnittmaße aufliegend in mm (B x T)	600 x 500
Ausschnittmaße flächenbündig innen in mm (B x T)	600 x 500
Ausschnittmaße flächenbündig außen in mm (B x T)	624 x 524
Gesamtanschlusswert in kW/Spannung in V/Absicherung A	7,3/230/3 x 16
Mitgeliefertes Zubehör	
Anschlusskabel	◆
Unverbindliche Servicepreis-Empfehlung in EUR inkl. MwSt.	M.-Nr. 11022920 **1.219,–**

flächenbündiger Einbau

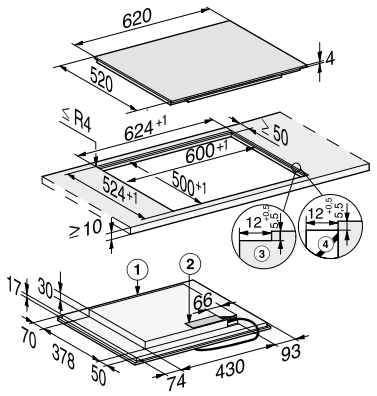

1) vorn
2) Netzanschlusskasten mit Netzanschlussleitung L = 1440 mm, 3) Stufenfräsung Natursteinarbeitsplatte
4) Holzleiste 12 mm (kein mitgeliefertes Zubehör)

aufliegender Einbau

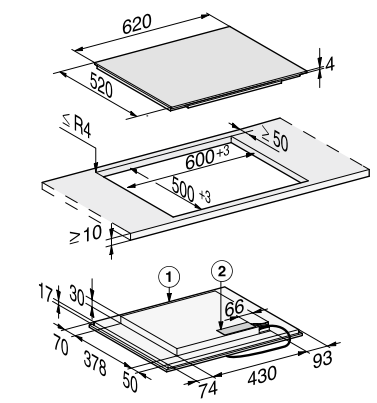

1) vorn
2) Netzanschlusskasten mit Netzanschlussleitung L = 1440 mm, 3) Stufenfräsung Natursteinarbeitsplatte
4) Holzleiste 12 mm (kein mitgeliefertes Zubehör)

Stand: Oktober 2023

Autarke Induktionskochfelder

Produktübersicht KM 7474 FR

Ausschnittmaß
780 x 500 mm





ComfortSelect | Con@ctivity 3.0 | PowerFlex | TwinBooster | Warmhalten | Stop & Go

Typ-/Verkaufsbezeichnung	KM 7474 FR
Beheizungsart	
Beheizungsart	Induktion
Bauform	
Kombiniert/Unabhängig vom Herd	–/◆
Design	
Farbe der Glaskeramik/Bedruckungsdesign	schwarz/–
Edelstahlrahmen/Facettenschliff	◆/–
Flächenbündiger/Aufliegender Einbau	–/◆
Kombinierbar mit SmartLine/Tischlüfter	–/–
Kochzonenausstattung	
Anzahl der Kochzonen/Kochbereiche	4/1
Maximale Anzahl Kochgeschirre	4
PowerFlex-Kochzone	
Anzahl/Art/Größe in mm	2/PowerFlex-Kochzone/ Ø 150 – 230
Max. Leistung/Booster/TwinBooster in W	2.100/3.000/3.650
1. Kochzone/Kochbereich	
Position/Art/Größe in mm	vorne links/Vario-Kochzone/ Ø 160 – 220
Max. Leistung/Booster/TwinBooster in W	2.300/3.000/3.650
2. Kochzone/Kochbereich	
Position/Art/Größe in mm	hinten mittig/Vario-Kochzone/ Ø 100 – 160
Max. Leistung/Booster/TwinBooster in W	1.400/1.700/2.200
3. Kochzone/Kochbereich	
Position/Art/Größe in mm	rechts/PowerFlex-Kochbereich/ 230 x 390
Max. Leistung/Booster/TwinBooster in W	3.400/4.800/7.300
4. Kochzone/Kochbereich	
Position/Art/Größe in mm	–/–/–
Max. Leistung/Booster/TwinBooster in W	–/–/–
Bedienkomfort	
Vernetzung mit Miele@Home	◆
Bedienung über Sensortasten/Knebel	ComfortSelect/–
Anzeigefarbe	gelb
TempControl	–
Permanente/Intelligente Topferkennung	◆/–
Recall-Funktion/Positionierhilfe	◆/–
Stop&Go-Funktion/Kurzzeitwecker	◆/◆
Abschaltautomatik/Ankochautomatik	◆/◆
Warmhalten/Warmhalten Plus	◆/–
Individuelle Einstellmöglichkeiten (z.B. Signaltöne)	◆
Pflegekomfort	
Leicht zu reinigende Glaskeramik/Wischschutz	◆/–
Sicherheit	
Sicherheitsausschaltung/Überhitzungsschutz/Kühlgebläse	◆/◆/◆
Verriegelungsfunktion/Inbetriebnahmesperre	◆/◆
Restwärmeanzeige	◆
Technische Daten	
Abmessungen in mm (B x H x T)	806 x 52 x 526
Maximale Einbauhöhe in mm	45
Ausschnittmaße aufliegend in mm (B x T)	780 x 500
Ausschnittmaße flächenbündig innen in mm (B x T)	– x –
Ausschnittmaße flächenbündig außen in mm (B x T)	– x –
Gesamtanschlusswert in kW/Spannung in V/Absicherung A	7,3/230/3 x 16
Mitgeliefertes Zubehör	
Anschlusskabel	◆
Unverbindliche Servicepreis-Empfehlung in EUR inkl. MwSt.	M.-Nr. 11022930 **1.559,–**

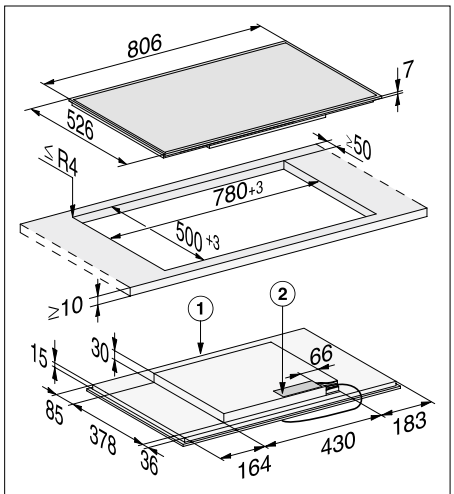

1) vorn
2) Netzanschlusskasten mit Netzanschlussleitung, L = 1440 mm

Autarke Induktionskochfelder

Produktübersicht KM 7474 FL



Ausschnittmaß
780/804 x 500/524 mm

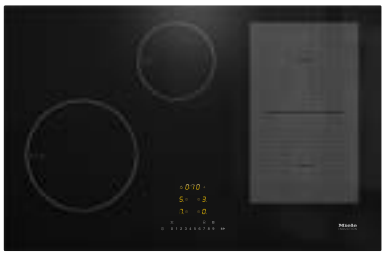

ComfortSelect | Con@ctivity 3.0 | PowerFlex | TwinBooster | Warmhalten | Stop & Go | SmartLine

Typ-/Verkaufsbezeichnung	KM 7474 FL
Beheizungsart	
Beheizungsart	Induktion
Bauform	
Kombiniert/Unabhängig vom Herd	–/◆
Design	
Farbe der Glaskeramik/Bedruckungsdesign	schwarz/–
Edelstahlrahmen/Facettenschliff	–/–
Flächenbündiger/Aufliegender Einbau	◆/◆
Kombinierbar mit SmartLine/Tischlüfter	◆/–
Kochzonenausstattung	
Anzahl der Kochzonen/Kochbereiche	4/1
Maximale Anzahl Kochgeschirre	4
PowerFlex-Kochzone	
Anzahl/Art/Größe in mm	2/PowerFlex-Kochzone/ Ø 150 – 230
Max. Leistung/Booster/TwinBooster in W	2.100/3.000/3.650
1. Kochzone/Kochbereich	
Position/Art/Größe in mm	vorne links/Vario-Kochzone/ Ø 160 – 220
Max. Leistung/Booster/TwinBooster in W	2.300/3.000/3.650
2. Kochzone/Kochbereich	
Position/Art/Größe in mm	hinten mittig/Vario-Kochzone/ Ø 100 – 160
Max. Leistung/Booster/TwinBooster in W	1.400/1.700/2.200
3. Kochzone/Kochbereich	
Position/Art/Größe in mm	rechts/PowerFlex-Kochbereich/ 230 x 390
Max. Leistung/Booster/TwinBooster in W	3.400/4.800/7.300
4. Kochzone/Kochbereich	
Position/Art/Größe in mm	–/–/–
Max. Leistung/Booster/TwinBooster in W	–/–/–
Bedienkomfort	
Vernetzung mit Miele@Home	◆
Bedienung über Sensortasten/Knebel	ComfortSelect/–
Anzeigefarbe	gelb
TempControl	–
Permanente/Intelligente Topferkennung	◆/–
Recall-Funktion/Positionierhilfe	◆/–
Stop&Go-Funktion/Kurzzeitwecker	◆/◆
Abschaltautomatik/Ankochautomatik	◆/◆
Warmhalten/Warmhalten Plus	◆/–
Individuelle Einstellmöglichkeiten (z.B. Signaltöne)	◆
Pflegekomfort	
Leicht zu reinigende Glaskeramik/Wischschutz	◆/–
Sicherheit	
Sicherheitsausschaltung/Überhitzungsschutz/Kühlgebläse	◆/◆/◆
Verriegelungsfunktion/Inbetriebnahmesperre	◆/◆
Restwärmeanzeige	◆
Technische Daten	
Abmessungen in mm (B x H x T)	800 x 51 x 520
Maximale Einbauhöhe in mm	51
Ausschnittmaße aufliegend in mm (B x T)	780 x 500
Ausschnittmaße flächenbündig innen in mm (B x T)	780 x 500
Ausschnittmaße flächenbündig außen in mm (B x T)	804 x 524
Gesamtanschlusswert in kW/Spannung in V/Absicherung A	7,3/230/3 x 16
Mitgeliefertes Zubehör	
Anschlusskabel	◆
Unverbindliche Servicepreis-Empfehlung in EUR inkl. MwSt.	M.-Nr. 11022940 **1.559,–**

flächenbündiger Einbau

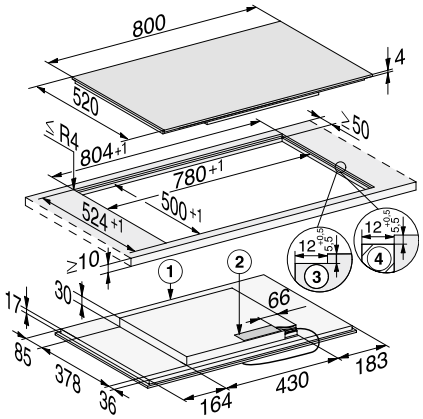

1) vorn
2) Netzanschlusskasten mit Netzanschlussleitung, L = 1440 mm
3) Stufenfräsung Natursteinarbeitsplatte
4) Holzleiste 12 mm (nicht im Lieferumfang enthalten)

aufliegender Einbau

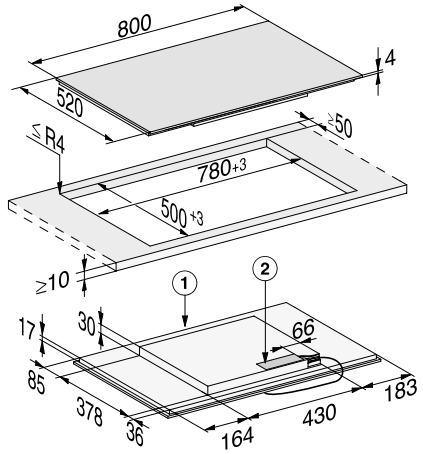

1) vorn
2) Netzanschlusskasten mit Netzanschlussleitung, L = 1440 mm

Autarke Induktionskochfelder

Produktübersicht KM 7564 FR

Ausschnittmaß
600 x 500 mm





SmartSelect · Con@ctivity 3.0 · PowerFlex · TwinBooster · Warmhalten · Stop & Go

Typ-/Verkaufsbezeichnung	KM 7564 FR
Beheizungsart	
Beheizungsart	Induktion
Bauform	
Kombiniert/Unabhängig vom Herd	–/◆
Design	
Farbe der Glaskeramik/Bedruckungsdesign	schwarz/–
Edelstahlrahmen/Facettenschliff	◆/–
Flächenbündiger/Aufliegender Einbau	–/◆
Kombinierbar mit SmartLine/Tischlüfter	–/–
Kochzonenausstattung	
Anzahl der Kochzonen/Kochbereiche	4/2
Maximale Anzahl Kochgeschirre	4
PowerFlex-Kochzone	
Anzahl/Art/Größe in mm	4/PowerFlex-Kochzone/ Ø 150 – 230
Max. Leistung/Booster/TwinBooster in W	2.100/3.000/3.650
1. Kochzone/Kochbereich	
Position/Art/Größe in mm	links/PowerFlex-Kochbereich/ 230 x 390
Max. Leistung/Booster/TwinBooster in W	3.400/4.800/7.300
2. Kochzone/Kochbereich	
Position/Art/Größe in mm	rechts/PowerFlex-Kochbereich/ 230 x 390
Max. Leistung/Booster/TwinBooster in W	3.400/4.800/7.300
3. Kochzone/Kochbereich	
Position/Art/Größe in mm	–/–/–
Max. Leistung/Booster/TwinBooster in W	–/–/–
4. Kochzone/Kochbereich	
Position/Art/Größe in mm	–/–/–
Max. Leistung/Booster/TwinBooster in W	–/–/–
Bedienkomfort	
Vernetzung mit Miele@Home	◆
Bedienung über Sensortasten/Knebel	SmartSelect/–
Anzeigefarbe	gelb
TempControl	–
Permanente/Intelligente Topferkennung	◆/–
Recall-Funktion/Positionierhilfe	◆/–
Stop&Go-Funktion/Kurzzeitwecker	◆/◆
Abschaltautomatik/Ankochautomatik	◆/◆
Warmhalten/Warmhalten Plus	◆/–
Individuelle Einstellmöglichkeiten (z.B. Signaltöne)	◆
Pflegekomfort	
Leicht zu reinigende Glaskeramik/Wischschutz	◆/◆
Sicherheit	
Sicherheitsausschaltung/Überhitzungsschutz/Kühlgebläse	◆/◆/◆
Verriegelungsfunktion/Inbetriebnahmesperre	◆/◆
Restwärmeanzeige	◆
Technische Daten	
Abmessungen in mm (B x H x T)	626 x 52 x 526
Maximale Einbauhöhe in mm	45
Ausschnittmaße aufliegend in mm (B x T)	600 x 500
Ausschnittmaße flächenbündig innen in mm (B x T)	– x –
Ausschnittmaße flächenbündig außen in mm (B x T)	– x –
Gesamtanschlusswert in kW/Spannung in V/Absicherung A	7,3/230/3 x 16
Mitgeliefertes Zubehör	
Anschlusskabel	◆
Unverbindliche Servicepreis-Empfehlung in EUR inkl. MwSt.	M.-Nr. 11022950 **1.679,–**

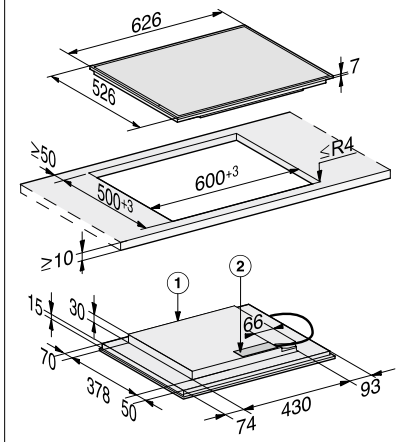

1) vorn
2) Netzanschlusskasten mit Netzanschlussleitung, L = 1440 mm, wird dem Gerät lose beigelegt

Autarke Induktionskochfelder

Produktübersicht KM 7564 FL

Ausschnittmaß
600/624 x 500/524 mm





SmartSelect | Con@ctivity 3.0 | PowerFlex | TwinBooster | Warmhalten | Stop & Go | SmartLine

Typ-/Verkaufsbezeichnung	KM 7564 FL
Beheizungsart	
Beheizungsart	Induktion
Bauform	
Kombiniert/Unabhängig vom Herd	–/◆
Design	
Farbe der Glaskeramik/Bedruckungsdesign	schwarz/–
Edelstahlrahmen/Facettenschliff	–/–
Flächenbündiger/Aufliegender Einbau	◆/◆
Kombinierbar mit SmartLine/Tischlüfter	◆/◆
Kochzonenausstattung	
Anzahl der Kochzonen/Kochbereiche	4/2
Maximale Anzahl Kochgeschirre	4
PowerFlex-Kochzone	
Anzahl/Art/Größe in mm	4/PowerFlex-Kochzone/ Ø 150 – 230
Max. Leistung/Booster/TwinBooster in W	2.100/3.000/3.650
1. Kochzone/Kochbereich	
Position/Art/Größe in mm	links/PowerFlex-Kochbereich/ 230 x 390
Max. Leistung/Booster/TwinBooster in W	3.400/4.800/7.300
2. Kochzone/Kochbereich	
Position/Art/Größe in mm	rechts/PowerFlex-Kochbereich/ 230 x 390
Max. Leistung/Booster/TwinBooster in W	3.400/4.800/7.300
3. Kochzone/Kochbereich	
Position/Art/Größe in mm	–/–/–
Max. Leistung/Booster/TwinBooster in W	–/–/–
4. Kochzone/Kochbereich	
Position/Art/Größe in mm	–/–/–
Max. Leistung/Booster/TwinBooster in W	–/–/–
Bedienkomfort	
Vernetzung mit Miele@Home	◆
Bedienung über Sensortasten/Knebel	SmartSelect/–
Anzeigefarbe	gelb
TempControl	–
Permanente/Intelligente Topferkennung	◆/–
Recall-Funktion/Positionierhilfe	◆/–
Stop&Go-Funktion/Kurzzeitwecker	◆/◆
Abschaltautomatik/Ankochautomatik	◆/◆
Warmhalten/Warmhalten Plus	◆/–
Individuelle Einstellmöglichkeiten (z.B. Signaltöne)	◆
Pflegekomfort	
Leicht zu reinigende Glaskeramik/Wischschutz	◆/◆
Sicherheit	
Sicherheitsausschaltung/Überhitzungsschutz/Kühlgebläse	◆/◆/◆
Verriegelungsfunktion/Inbetriebnahmesperre	◆/◆
Restwärmeanzeige	◆
Technische Daten	
Abmessungen in mm (B x H x T)	620 x 51 x 520
Maximale Einbauhöhe in mm	51
Ausschnittmaße aufliegend in mm (B x T)	600 x 500
Ausschnittmaße flächenbündig innen in mm (B x T)	600 x 500
Ausschnittmaße flächenbündig außen in mm (B x T)	624 x 524
Gesamtanschlusswert in kW/Spannung in V/Absicherung A	7,3/230/3 x 16
Mitgeliefertes Zubehör	
Anschlusskabel	◆
Unverbindliche Servicepreis-Empfehlung in EUR inkl. MwSt.	M.-Nr. 11022960 **1.679,–**

flächenbündiger Einbau

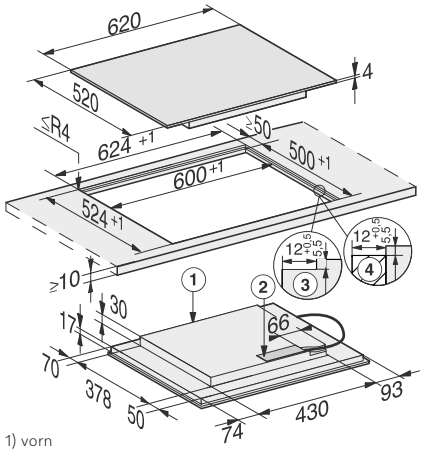

1) vorn
2) Netzanschlusskasten mit Netzanschlussleitung, L = 1440 mm
3) Stufenfräsung Natursteinarbeitsplatte
4) Holzleiste 12 mm (nicht im Lieferumfang enthalten)

aufliegender Einbau

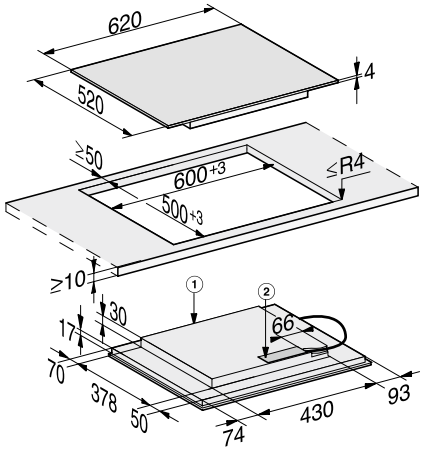

1) vorn
2) Netzanschlusskasten mit Netzanschlussleitung, L = 1440 mm

Stand: Oktober 2023

Autarke Induktionskochfelder

Produktübersicht KM 7575 FR

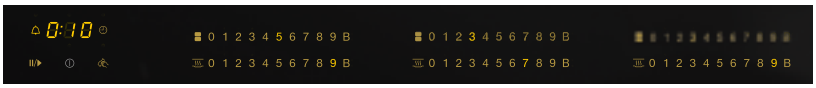

Ausschnittmaß
780 x 500 mm





Typ-/Verkaufsbezeichnung	KM 7575 FR
Beheizungsart	
Beheizungsart	Induktion
Bauform	
Kombiniert/Unabhängig vom Herd	–/◆
Design	
Farbe der Glaskeramik/Bedruckungsdesign	schwarz/–
Edelstahlrahmen/Facettenschliff	◆/–
Flächenbündiger/Aufliegender Einbau	–/◆
Kombinierbar mit SmartLine/Tischlüfter	–/–
Kochzonenausstattung	
Anzahl der Kochzonen/Kochbereiche	6/3
Maximale Anzahl Kochgeschirre	6
PowerFlex-Kochzone	
Anzahl/Art/Größe in mm	6/PowerFlex-Kochzone/ Ø 150 – 230
Max. Leistung/Booster/TwinBooster in W	2.100/3.000/3.650
1. Kochzone/Kochbereich	
Position/Art/Größe in mm	links/PowerFlex-Kochbereich/ 230 x 390
Max. Leistung/Booster/TwinBooster in W	3.150/3.400/3.650
2. Kochzone/Kochbereich	
Position/Art/Größe in mm	mittig/PowerFlex-Kochbereich/ 230 x 390
Max. Leistung/Booster/TwinBooster in W	3.400/4.800/7.300
3. Kochzone/Kochbereich	
Position/Art/Größe in mm	rechts/PowerFlex-Kochbereich/ 230 x 390
Max. Leistung/Booster/TwinBooster in W	3.400/4.800/7.300
4. Kochzone/Kochbereich	
Position/Art/Größe in mm	–/–/–
Max. Leistung/Booster/TwinBooster in W	–/–/–
Bedienkomfort	
Vernetzung mit Miele@Home	◆
Bedienung über Sensortasten/Knebel	SmartSelect/–
Anzeigefarbe	gelb
TempControl	–
Permanente/Intelligente Topferkennung	◆/–
Recall-Funktion/Positionierhilfe	◆/–
Stop&Go-Funktion/Kurzzeitwecker	◆/◆
Abschaltautomatik/Ankochautomatik	◆/◆
Warmhalten/Warmhalten Plus	◆/–
Individuelle Einstellmöglichkeiten (z.B. Signaltöne)	◆
Pflegekomfort	
Leicht zu reinigende Glaskeramik/Wischschutz	◆/◆
Sicherheit	
Sicherheitsausschaltung/Überhitzungsschutz/Kühlgebläse	◆/◆/◆
Verriegelungsfunktion/Inbetriebnahmesperre	◆/◆
Restwärmeanzeige	◆
Technische Daten	
Abmessungen in mm (B x H x T)	806 x 52 x 526
Maximale Einbauhöhe in mm	45
Ausschnittmaße aufliegend in mm (B x T)	780 x 500
Ausschnittmaße flächenbündig innen in mm (B x T)	– x –
Ausschnittmaße flächenbündig außen in mm (B x T)	– x –
Gesamtanschlusswert in kW/Spannung in V/Absicherung A	11,0/230/3 x 16
Mitgeliefertes Zubehör	
Anschlusskabel	◆
Unverbindliche Servicepreis-Empfehlung in EUR inkl. MwSt.	M.-Nr. 11022970 **2.169,–**

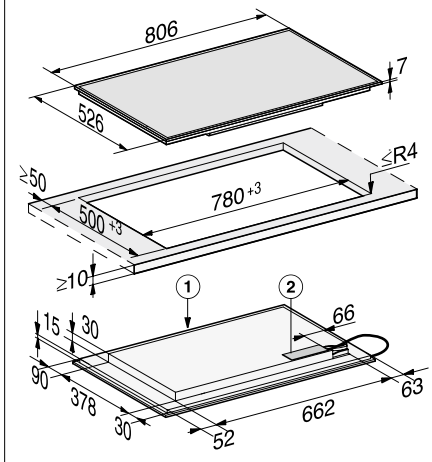

1) vorn
2) Netzanschlusskasten mit Netzanschlussleitung, L = 1440 mm, wird dem Gerät lose beigelegt

Autarke Induktionskochfelder

Produktübersicht KM 7575 FL

Ausschnittmaß
780/804 x 500/524 mm

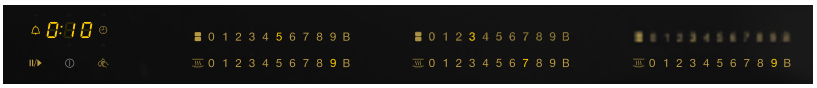

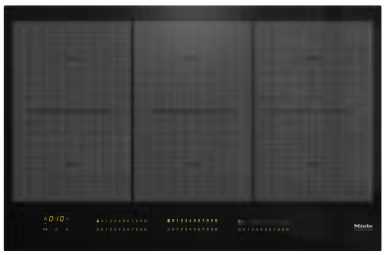

SmartSelect | Con@ctivity 3.0 | PowerFlex | TwinBooster | Warmhalten | Stop & Go | SmartLine

Typ-/Verkaufsbezeichnung	KM 7575 FL
Beheizungsart	
Beheizungsart	Induktion
Bauform	
Kombiniert/Unabhängig vom Herd	–/◆
Design	
Farbe der Glaskeramik/Bedruckungsdesign	schwarz/–
Edelstahlrahmen/Facettenschliff	–/–
Flächenbündiger/Aufliegender Einbau	◆/◆
Kombinierbar mit SmartLine/Tischlüfter	◆/–
Kochzonenausstattung	
Anzahl der Kochzonen/Kochbereiche	6/3
Maximale Anzahl Kochgeschirre	6
PowerFlex-Kochzone	
Anzahl/Art/Größe in mm	6/PowerFlex-Kochzone/ Ø 150 – 230
Max. Leistung/Booster/TwinBooster in W	2.100/3.000/3.650
1. Kochzone/Kochbereich	
Position/Art/Größe in mm	links/PowerFlex-Kochbereich/ 230 x 390
Max. Leistung/Booster/TwinBooster in W	3.150/3.400/3.650
2. Kochzone/Kochbereich	
Position/Art/Größe in mm	mittig/PowerFlex-Kochbereich/ 230 x 390
Max. Leistung/Booster/TwinBooster in W	3.400/4.800/7.300
3. Kochzone/Kochbereich	
Position/Art/Größe in mm	rechts/PowerFlex-Kochbereich/ 230 x 390
Max. Leistung/Booster/TwinBooster in W	3.400/4.800/7.300
4. Kochzone/Kochbereich	
Position/Art/Größe in mm	–/–/–
Max. Leistung/Booster/TwinBooster in W	–/–/–
Bedienkomfort	
Vernetzung mit Miele@Home	◆
Bedienung über Sensortasten/Knebel	SmartSelect/–
Anzeigefarbe	gelb
TempControl	–
Permanente/Intelligente Topferkennung	◆/–
Recall-Funktion/Positionierhilfe	◆/–
Stop&Go-Funktion/Kurzzeitwecker	◆/◆
Abschaltautomatik/Ankochautomatik	◆/◆
Warmhalten/Warmhalten Plus	◆/–
Individuelle Einstellmöglichkeiten (z.B. Signaltöne)	◆
Pflegekomfort	
Leicht zu reinigende Glaskeramik/Wischschutz	◆/◆
Sicherheit	
Sicherheitsausschaltung/Überhitzungsschutz/Kühlgebläse	◆/◆/◆
Verriegelungsfunktion/Inbetriebnahmesperre	◆/◆
Restwärmeanzeige	◆
Technische Daten	
Abmessungen in mm (B x H x T)	800 x 51 x 520
Maximale Einbauhöhe in mm	51
Ausschnittmaße aufliegend in mm (B x T)	780 x 500
Ausschnittmaße flächenbündig innen in mm (B x T)	780 x 500
Ausschnittmaße flächenbündig außen in mm (B x T)	804 x 524
Gesamtanschlusswert in kW/Spannung in V/Absicherung A	11,0/230/3 x 16
Mitgeliefertes Zubehör	
Anschlusskabel	◆
Unverbindliche Servicepreis-Empfehlung in EUR inkl. MwSt.	M.-Nr. 11022980 **2.169,–**

flächenbündiger Einbau

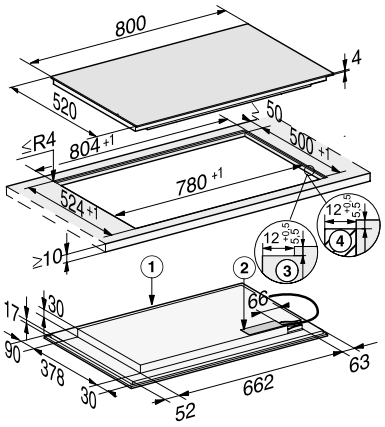

1) vorn
2) Netzanschlusskasten mit Netzanschlussleitung, L = 1440 mm
3) Stufenfräsung Natursteinarbeitsplatte,
4) Holzleiste 12 mm (nicht im Lieferumfang enthalten)

aufliegender Einbau

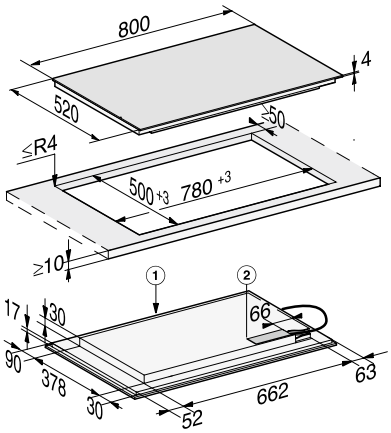

1) vorn,
2) Netzanschlusskasten mit Netzanschlussleitung, L = 1440 mm
3) Stufenfräsung Natursteinarbeitsplatte
4) Holzleiste 12 mm (nicht im Lieferumfang enthalten)

Stand: Oktober 2023

Autarke Kochfelder mit Vollflächeninduktion

Produktübersicht KM 7667 FR

Ausschnittmaß
600 x 500 mm





SmartSelect | Con@ctivity 3.0 | Vollfläche | TwinBooster | Warmhalten | Stop & Go

Typ-/Verkaufsbezeichnung	KM 7667 FR
Beheizungsart	
Beheizungsart	Induktion
Bauform	
Kombiniert/Unabhängig vom Herd	–/◆
Design	
Farbe der Glaskeramik/Bedruckungsdesign	schwarz/–
Edelstahlrahmen/Facettenschliff	◆/–
Flächenbündiger/Aufliegender Einbau	–/◆
Kombinierbar mit SmartLine/Tischlüfter	–/–
Kochzonenausstattung	
Maximaler Topfbodendurchmesser	350 mm
Maximaler Topfbodendurchmesser bei ovalen und rechteckigen Brätern	380 x 300 mm
Anzahl der Kochzonen/Kochbereiche	–/1
Maximale Anzahl Kochgeschirre	4
Kochzone/Kochbereich	
Position/Art/Größe in mm	frei wählbar/Vollfläche/ 573 x 386
Max. Leistung/Booster–/TwinBooster in W pro Kochgeschirr	2.600/3.300/3.650
Bedienkomfort	
Vernetzung mit Miele@Home	◆
Bedienung über Sensortasten/Knebel	SmartSelect/–
Anzeigefarbe	gelb
TempControl	–
Permanente/Intelligente Topferkennung	–/◆
Recall-Funktion/Positionierhilfe	◆/◆
Stop&Go-Funktion/Kurzzeitwecker	◆/◆
Abschaltautomatik/Ankochautomatik	◆/◆
Warmhalten/Warmhalten Plus	◆/–
Individuelle Einstellmöglichkeiten (z.B. Signaltöne)	◆
Pflegekomfort	
Leicht zu reinigende Glaskeramik/Wischschutz	◆/◆
Sicherheit	
Sicherheitsausschaltung/Überhitzungsschutz/Kühlgebläse	◆/◆/◆
Verriegelungsfunktion/Inbetriebnahmesperre	◆/◆
Restwärmeanzeige	◆
Technische Daten	
Abmessungen in mm (B x H x T)	626 x 52 x 526
Maximale Einbauhöhe in mm	45
Ausschnittmaße aufliegend in mm (B x T)	600 x 500
Ausschnittmaße flächenbündig innen in mm (B x T)	– x –
Ausschnittmaße flächenbündig außen in mm (B x T)	– x –
Gesamtanschlusswert in kW/Spannung in V/Absicherung A	7,3/230/3 x 16
Mitgeliefertes Zubehör	
Anschlusskabel	◆
Unverbindliche Servicepreis-Empfehlung in EUR inkl. MwSt.	M.-Nr. 11128710 **2.149,–**

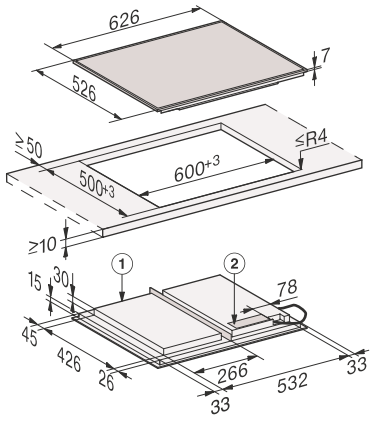

1) vorn
2) Netzanschlusskasten mit Netzanschlussleitung, L = 1440 mm, wird dem Gerät lose beigelegt

Autarke Kochfelder mit Vollflächeninduktion

Produktübersicht KM 7667 FL

Ausschnittmaß
600/624 x 500/524 mm



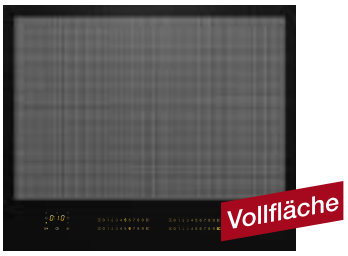

SmartSelect | Con@ctivity 3.0 | Vollfläche | TwinBooster | Warmhalten | Stop & Go | SmartLine

Typ-/Verkaufsbezeichnung	KM 7667 FL
Beheizungsart	
Beheizungsart	Induktion
Bauform	
Kombiniert/Unabhängig vom Herd	–/◆
Design	
Farbe der Glaskeramik/Bedruckungsdesign	schwarz/–
Edelstahlrahmen/Facettenschliff	–/–
Flächenbündiger/Aufliegender Einbau	◆/◆
Kombinierbar mit SmartLine/Tischlüfter	◆/◆
Kochzonenausstattung	
Maximaler Topfbodendurchmesser	350 mm
Maximaler Topfbodendurchmesser bei ovalen und rechteckigen Brätern	380 x 300 mm
Anzahl der Kochzonen/Kochbereiche	–/1
Maximale Anzahl Kochgeschirre	4
Kochzone/Kochbereich	
Position/Art/Größe in mm	frei wählbar/Vollfläche/ 573 x 386
Max. Leistung/Booster–/TwinBooster in W pro Kochgeschirr	2.600/3.300/3.650
Bedienkomfort	
Vernetzung mit Miele@Home	◆
Bedienung über Sensortasten/Knebel	SmartSelect/–
Anzeigefarbe	gelb
TempControl	–
Permanente/Intelligente Topferkennung	–/◆
Recall-Funktion/Positionierhilfe	◆/◆
Stop&Go-Funktion/Kurzzeitwecker	◆/◆
Abschaltautomatik/Ankochautomatik	◆/◆
Warmhalten/Warmhalten Plus	◆/–
Individuelle Einstellmöglichkeiten (z.B. Signaltöne)	◆
Pflegekomfort	
Leicht zu reinigende Glaskeramik/Wischschutz	◆/◆
Sicherheit	
Sicherheitsausschaltung/Überhitzungsschutz/Kühlgebläse	◆/◆/◆
Verriegelungsfunktion/Inbetriebnahmesperre	◆/◆
Restwärmeanzeige	◆
Technische Daten	
Abmessungen in mm (B x H x T)	620 x 51 x 520
Maximale Einbauhöhe in mm	51
Ausschnittmaße aufliegend in mm (B x T)	600 x 500
Ausschnittmaße flächenbündig innen in mm (B x T)	600 x 500
Ausschnittmaße flächenbündig außen in mm (B x T)	624 x 524
Gesamtanschlusswert in kW/Spannung in V/Absicherung A	7,3/230/3 x 16
Mitgeliefertes Zubehör	
Anschlusskabel	◆
Unverbindliche Servicepreis-Empfehlung in EUR inkl. MwSt.	M.-Nr. 11128720 **2.149,–**

flächenbündiger Einbau

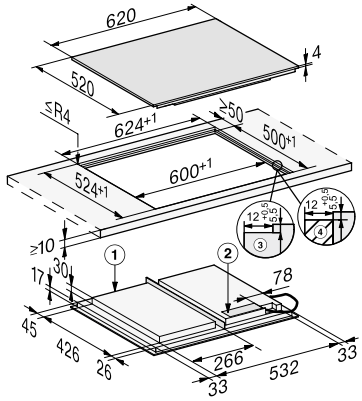

1) vorn
2) Netzanschlusskasten mit Netzanschlussleitung, L = 1440 mm, wird dem Gerät lose beigelegt
3) Stufenfräsung Natursteinarbeitsplatte
4) Holzleiste 12 mm (kein mitgeliefertes Zubehör)

aufliegender Einbau

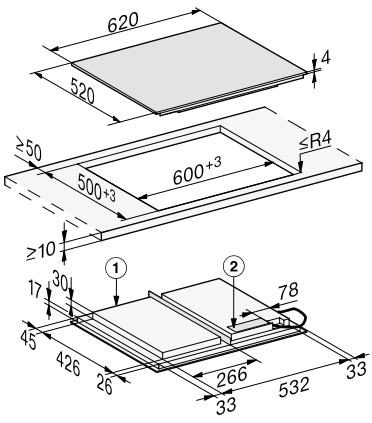

1) vorn
2) Netzanschlusskasten mit Netzanschlussleitung, L = 1440 mm, wird dem Gerät lose beigelegt

Stand: Oktober 2023

Autarke Kochfelder mit Vollflächeninduktion

Produktübersicht KM 7678 FR

Ausschnittmaß
780 x 500 mm



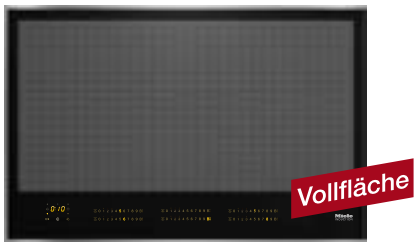

SmartSelect | Con@ctivity 3.0 | Vollfläche | TwinBooster | Warmhalten | Stop & Go

Typ-/Verkaufsbezeichnung	KM 7678 FR
Beheizungsart	
Beheizungsart	Induktion
Bauform	
Kombiniert/Unabhängig vom Herd	–/◆
Design	
Farbe der Glaskeramik/Bedruckungsdesign	schwarz/–
Edelstahlrahmen/Facettenschliff	◆/–
Flächenbündiger/Aufliegender Einbau	–/◆
Kombinierbar mit SmartLine/Tischlüfter	–/–
Kochzonenausstattung	
Maximaler Topfbodendurchmesser	350 mm
Maximaler Topfbodendurchmesser bei ovalen und rechteckigen Brätern	380 x 300 mm
Anzahl der Kochzonen/Kochbereiche	–/1
Maximale Anzahl Kochgeschirre	6
Kochzone/Kochbereich	
Position/Art/Größe in mm	frei wählbar/Vollfläche/ 744 x 381,5
Max. Leistung/Booster–/TwinBooster in W pro Kochgeschirr	2.600/3.300/3.650
Bedienkomfort	
Vernetzung mit Miele@Home	◆
Bedienung über Sensortasten/Knebel	SmartSelect/–
Anzeigefarbe	gelb
TempControl	–
Permanente/Intelligente Topferkennung	–/◆
Recall-Funktion/Positionierhilfe	◆/◆
Stop&Go-Funktion/Kurzzeitwecker	◆/◆
Abschaltautomatik/Ankochautomatik	◆/◆
Warmhalten/Warmhalten Plus	◆/–
Individuelle Einstellmöglichkeiten (z.B. Signaltöne)	◆
Pflegekomfort	
Leicht zu reinigende Glaskeramik/Wischschutz	◆/◆
Sicherheit	
Sicherheitsausschaltung/Überhitzungsschutz/Kühlgebläse	◆/◆/◆
Verriegelungsfunktion/Inbetriebnahmesperre	◆/◆
Restwärmeanzeige	◆
Technische Daten	
Abmessungen in mm (B x H x T)	806 x 52 x 526
Maximale Einbauhöhe in mm	45
Ausschnittmaße aufliegend in mm (B x T)	780 x 500
Ausschnittmaße flächenbündig innen in mm (B x T)	– x –
Ausschnittmaße flächenbündig außen in mm (B x T)	– x –
Gesamtanschlusswert in kW/Spannung in V/Absicherung A	11,0/230/3 x 16
Mitgeliefertes Zubehör	
Anschlusskabel	◆
Unverbindliche Servicepreis-Empfehlung in EUR inkl. MwSt.	M.-Nr. 11128740 **2.789,–**

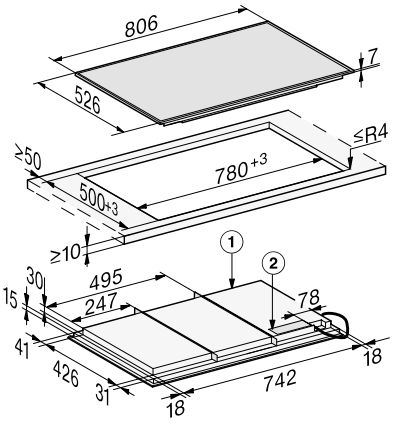

1) vorn
2) Netzanschlusskasten mit Netzanschlussleitung, L = 1440 mm, wird dem Gerät lose beigelegt

Autarke Kochfelder mit Vollflächeninduktion

Produktübersicht KM 7678 FL

Ausschnittmaß
780/804 x 500/524 mm





SmartSelect | Con@ctivity 3.0 | Vollfläche | TwinBooster | Warmhalten | Stop & Go | SmartLine

Typ-/Verkaufsbezeichnung	KM 7678 FL
Beheizungsart	
Beheizungsart	Induktion
Bauform	
Kombiniert/Unabhängig vom Herd	–/◆
Design	
Farbe der Glaskeramik/Bedruckungsdesign	schwarz/–
Edelstahlrahmen/Facettenschliff	–/–
Flächenbündiger/Aufliegender Einbau	◆/◆
Kombinierbar mit SmartLine/Tischlüfter	◆/–
Kochzonenausstattung	
Maximaler Topfbodendurchmesser	350 mm
Maximaler Topfbodendurchmesser bei ovalen und rechteckigen Brätern	380 x 300 mm
Anzahl der Kochzonen/Kochbereiche	–/1
Maximale Anzahl Kochgeschirre	6
Kochzone/Kochbereich	
Position/Art/Größe in mm	frei wählbar/Vollfläche/ 744 x 381,5
Max. Leistung/Booster–/TwinBooster in W pro Kochgeschirr	2.600/3.300/3.650
Bedienkomfort	
Vernetzung mit Miele@Home	◆
Bedienung über Sensortasten/Knebel	SmartSelect/–
Anzeigefarbe	gelb
TempControl	–
Permanente/Intelligente Topferkennung	–/◆
Recall-Funktion/Positionierhilfe	◆/◆
Stop&Go-Funktion/Kurzzeitwecker	◆/◆
Abschaltautomatik/Ankochautomatik	◆/◆
Warmhalten/Warmhalten Plus	◆/–
Individuelle Einstellmöglichkeiten (z.B. Signaltöne)	◆
Pflegekomfort	
Leicht zu reinigende Glaskeramik/Wischschutz	◆/◆
Sicherheit	
Sicherheitsausschaltung/Überhitzungsschutz/Kühlgebläse	◆/◆/◆
Verriegelungsfunktion/Inbetriebnahmesperre	◆/◆
Restwärmeanzeige	◆
Technische Daten	
Abmessungen in mm (B x H x T)	800 x 51 x 520
Maximale Einbauhöhe in mm	51
Ausschnittmaße aufliegend in mm (B x T)	780 x 500
Ausschnittmaße flächenbündig innen in mm (B x T)	780 x 500
Ausschnittmaße flächenbündig außen in mm (B x T)	804 x 524
Gesamtanschlusswert in kW/Spannung in V/Absicherung A	11,0/230/3 x 16
Mitgeliefertes Zubehör	
Anschlusskabel	◆
Unverbindliche Servicepreis-Empfehlung in EUR inkl. MwSt.	M.-Nr. 11128730 **2.789,–**

flächenbündiger Einbau

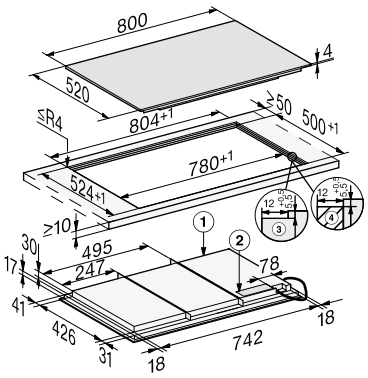

1) vorn
2) Netzanschlusskasten mit Netzanschlussleitung, L = 1440 mm, wird dem Gerät lose beigelegt
3) Stufenfräsung Natursteinarbeitsplatte
4) Holzleiste 12 mm (kein mitgeliefertes Zubehör)

aufliegender Einbau

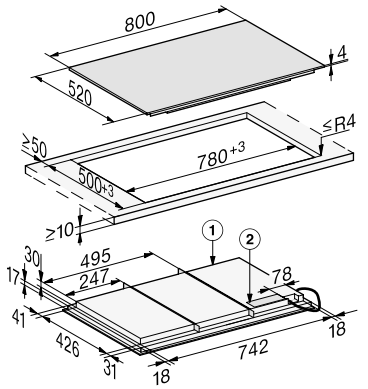

1) vorn
2) Netzanschlusskasten mit Netzanschlussleitung, L = 1440 mm, wird dem Gerät lose beigelegt

Autarke Kochfelder mit Vollflächeninduktion

Produktübersicht KM 7697 FR

Ausschnittmaß
916 x 500 mm





SmartSelect | Con@ctivity 3.0 | Vollfläche | TwinBooster | Warmhalten | Stop & Go

Typ-/Verkaufsbezeichnung	KM 7697 FR
Beheizungsart	
Beheizungsart	Induktion
Bauform	
Kombiniert/Unabhängig vom Herd	–/◆
Design	
Farbe der Glaskeramik/Bedruckungsdesign	schwarz/–
Edelstahlrahmen/Facettenschliff	◆/–
Flächenbündiger/Aufliegender Einbau	–/◆
Kombinierbar mit SmartLine/Tischlüfter	–/–
Kochzonenausstattung	
Maximaler Topfbodendurchmesser	350 mm
Maximaler Topfbodendurchmesser bei ovalen und rechteckigen Brätern	380 x 300 mm
Anzahl der Kochzonen/Kochbereiche	–/1
Maximale Anzahl Kochgeschirre	6
Kochzone/Kochbereich	
Position/Art/Größe in mm	frei wählbar/Vollfläche/ 865 x 381,5
Max. Leistung/Booster–/TwinBooster in W pro Kochgeschirr	2.600/3.300/3.650
Bedienkomfort	
Vernetzung mit Miele@Home	◆
Bedienung über Sensortasten/Knebel	SmartSelect/–
Anzeigefarbe	gelb
TempControl	–
Permanente/Intelligente Topferkennung	–/◆
Recall-Funktion/Positionierhilfe	◆/◆
Stop&Go-Funktion/Kurzzeitwecker	◆/◆
Abschaltautomatik/Ankochautomatik	◆/◆
Warmhalten/Warmhalten Plus	◆/–
Individuelle Einstellmöglichkeiten (z.B. Signaltöne)	◆
Pflegekomfort	
Leicht zu reinigende Glaskeramik/Wischschutz	◆/◆
Sicherheit	
Sicherheitsausschaltung/Überhitzungsschutz/Kühlgebläse	◆/◆/◆
Verriegelungsfunktion/Inbetriebnahmesperre	◆/◆
Restwärmeanzeige	◆
Technische Daten	
Abmessungen in mm (B x H x T)	942 x 52 x 526
Maximale Einbauhöhe in mm	45
Ausschnittmaße aufliegend in mm (B x T)	916 x 500
Ausschnittmaße flächenbündig innen in mm (B x T)	– x –
Ausschnittmaße flächenbündig außen in mm (B x T)	– x –
Gesamtanschlusswert in kW/Spannung in V/Absicherung A	11,0/230/3 x 16
Mitgeliefertes Zubehör	
Anschlusskabel	◆
Unverbindliche Servicepreis-Empfehlung in EUR inkl. MwSt.	M.-Nr. 11128760 **3.149,–**

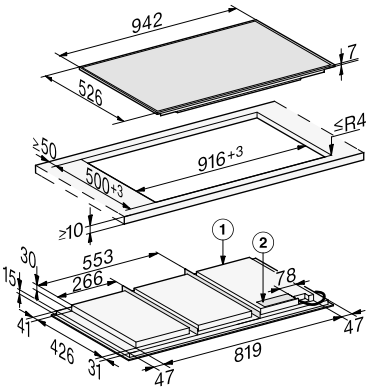

1) vorn
2) Netzanschlusskasten mit Netzanschlussleitung, L = 1440 mm, wird dem Gerät lose beigelegt

Autarke Kochfelder mit Vollflächeninduktion

Produktübersicht KM 7697 FL

Ausschnittmaß
916/940 x 500/524 mm



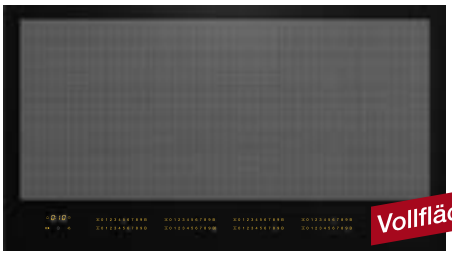

SmartSelect | Con@ctivity 3.0 | Vollfläche | TwinBooster | Warmhalten | Stop & Go | SmartLine

Typ-/Verkaufsbezeichnung	KM 7697 FL
Beheizungsart	
Beheizungsart	Induktion
Bauform	
Kombiniert/Unabhängig vom Herd	–/◆
Design	
Farbe der Glaskeramik/Bedruckungsdesign	schwarz/–
Edelstahlrahmen/Facettenschliff	–/–
Flächenbündiger/Aufliegender Einbau	◆/◆
Kombinierbar mit SmartLine/Tischlüfter	◆/–
Kochzonenausstattung	
Maximaler Topfbodendurchmesser	350 mm
Maximaler Topfbodendurchmesser bei ovalen und rechteckigen Brätern	380 x 300 mm
Anzahl der Kochzonen/Kochbereiche	–/1
Maximale Anzahl Kochgeschirre	6
Kochzone/Kochbereich	
Position/Art/Größe in mm	frei wählbar/Vollfläche/ 865 x 381,5
Max. Leistung/Booster–/TwinBooster in W pro Kochgeschirr	2.600/3.300/3.650
Bedienkomfort	
Vernetzung mit Miele@Home	◆
Bedienung über Sensortasten/Knebel	SmartSelect/–
Anzeigefarbe	gelb
TempControl	–
Permanente/Intelligente Topferkennung	–/◆
Recall-Funktion/Positionierhilfe	◆/◆
Stop&Go-Funktion/Kurzzeitwecker	◆/◆
Abschaltautomatik/Ankochautomatik	◆/◆
Warmhalten/Warmhalten Plus	◆/–
Individuelle Einstellmöglichkeiten (z.B. Signaltöne)	◆
Pflegekomfort	
Leicht zu reinigende Glaskeramik/Wischschutz	◆/◆
Sicherheit	
Sicherheitsausschaltung/Überhitzungsschutz/Kühlgebläse	◆/◆/◆
Verriegelungsfunktion/Inbetriebnahmesperre	◆/◆
Restwärmeanzeige	◆
Technische Daten	
Abmessungen in mm (B x H x T)	936 x 51 x 520
Maximale Einbauhöhe in mm	51
Ausschnittmaße aufliegend in mm (B x T)	916 x 500
Ausschnittmaße flächenbündig innen in mm (B x T)	916 x 500
Ausschnittmaße flächenbündig außen in mm (B x T)	940 x 524
Gesamtanschlusswert in kW/Spannung in V/Absicherung A	11,0/230/3 x 16
Mitgeliefertes Zubehör	
Anschlusskabel	◆
Unverbindliche Servicepreis-Empfehlung in EUR inkl. MwSt.	M.-Nr. 11128750 **3.149,–**

flächenbündiger Einbau

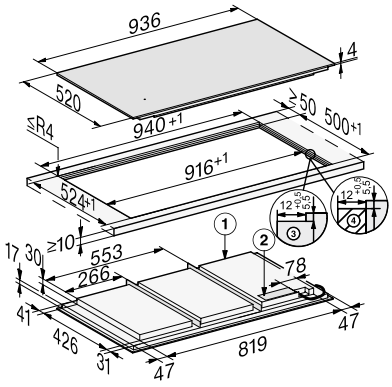

1) vorn
2) Netzanschlusskasten mit Netzanschlussleitung, L = 1440 mm
3) Stufenfräsung Natursteinarbeitsplatte,
4) Holzleiste 12 mm (kein mitgeliefertes Zubehör)

aufliegender Einbau

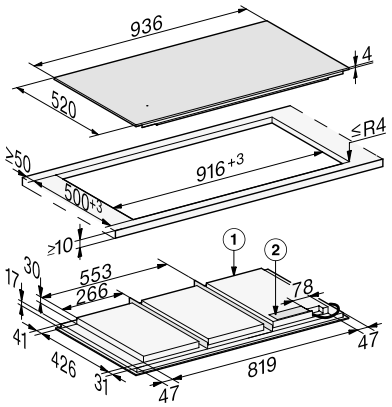

1) vorn
2) Netzanschlusskasten mit Netzanschlussleitung, L = 1440 mm, wird dem Gerät lose beigelegt

Stand: Oktober 2023

Autarke Kochfelder mit Vollflächeninduktion und DiamondFinish

Produktübersicht KM 7867-1 FL Diamond

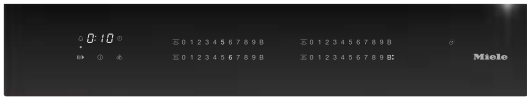

Ausschnittmaß
600/624 x 500/524 mm



SmartSelect White | Con@ctivity 3.0 | Vollfläche | TwinBooster | Warmhalten | Stop & Go | DiamondFinish

Typ-/Verkaufsbezeichnung	KM 7867-1 FL Diamond
Beheizungsart	
Beheizungsart	Induktion
Bauform	
Kombiniert/Unabhängig vom Herd	–/◆
Design	
Farbe der Glaskeramik/Bedruckungsdesign	graphitschwarz/–
DiamondFinish	◆
Edelstahlrahmen/Facettenschliff	–/–
Flächenbündiger/Aufliegender Einbau	◆/◆
Kombinierbar mit SmartLine/Tischlüfter	–/–
Kochzonenausstattung	
Maximaler Topfbodendurchmesser	350 mm
Maximaler Topfbodendurchmesser bei ovalen und rechteckigen Brätern	380 x 300 mm
Anzahl der Kochzonen/Kochbereiche	–/1
Maximale Anzahl Kochgeschirre	4
Kochzone/Kochbereich	
Position/Art/Größe in mm	frei wählbar/Vollfläche/573 x 386
Max. Leistung/Booster–/TwinBooster in W pro Kochgeschirr	2.600/3.300/3.650
Bedienkomfort	
Vernetzung mit Miele@Home	◆
Bedienung über Sensortasten/Knebel	SmartSelect White/–
Anzeigefarbe	weiß
TempControl	–
Permanente/Intelligente Topferkennung	–/◆
Recall-Funktion/Positionierhilfe	◆/◆
Stop&Go-Funktion/Kurzzeitwecker	◆/◆
Abschaltautomatik/Ankochautomatik	◆/◆
Warmhalten/Warmhalten Plus	◆/–
Individuelle Einstellmöglichkeiten (z.B. Signaltöne)	◆
Pflegekomfort	
Leicht zu reinigende Glaskeramik /Wischschutz	◆/◆
Sicherheit	
Sicherheitsausschaltung/Überhitzungsschutz/Kühlgebläse	◆/◆/◆
Verriegelungsfunktion/Inbetriebnahmesperre	◆/◆
Restwärmeanzeige	◆
Technische Daten	
Abmessungen in mm (B x H x T)	626 x 52 x 526
Maximale Einbauhöhe in mm	51
Ausschnittmaße aufliegend in mm (B x T)	600 x 500
Ausschnittmaße flächenbündig innen in mm (B x T)	600 x 500
Ausschnittmaße flächenbündig außen in mm (B x T)	624 x 524
Gesamtanschlusswert in kW/Spannung in V/Absicherung A	7,3/230/3 x 16
Mitgeliefertes Zubehör	
Anschlusskabel	◆
Unverbindliche Servicepreis-Empfehlung in EUR inkl. MwSt.	M.-Nr. 12158530 **2.349,–**

flächenbündiger Einbau

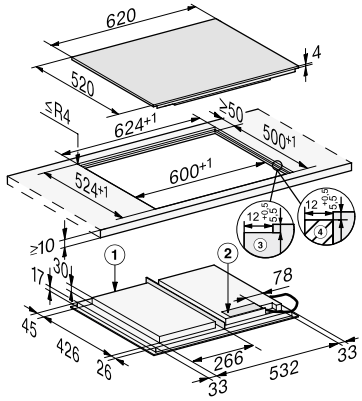

1) vorn
2) Netzanschlusskasten mit Netzanschlussleitung, L = 1440 mm, wird dem Gerät lose beigelegt
3) Stufenfräsung Natursteinarbeitsplatte
4) Holzleiste 12 mm (kein mitgeliefertes Zubehör)

aufliegender Einbau

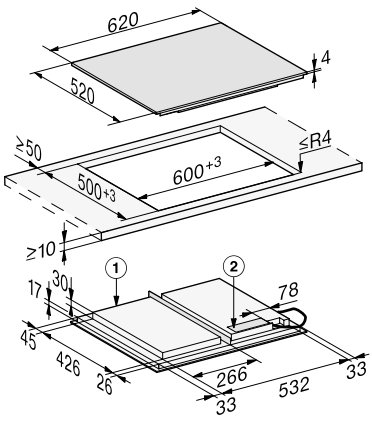

1) vorn
2) Netzanschlusskasten mit Netzanschlussleitung, L = 1440 mm, wird dem Gerät lose beigelegt

Autarke Kochfelder mit Vollflächeninduktion und DiamondFinish

Produktübersicht KM 7878-1 FL Diamond



Ausschnittmaß
780/804 x 500/524 mm



SmartSelect White | Con@ctivity 3.0 | Vollfläche | TwinBooster | Warmhalten | Stop & Go | DiamondFinish

Typ-/Verkaufsbezeichnung	KM 7878-FL Diamond
Beheizungsart	
Beheizungsart	Induktion
Bauform	
Kombiniert/Unabhängig vom Herd	–/◆
Design	
Farbe der Glaskeramik/Bedruckungsdesign	graphitschwarz/–
DiamondFinish	◆
Edelstahlrahmen/Facettenschliff	–/–
Flächenbündiger/Aufliegender Einbau	◆/◆
Kombinierbar mit SmartLine/Tischlüfter	–/–
Kochzonenausstattung	
Maximaler Topfbodendurchmesser	350 mm
Maximaler Topfbodendurchmesser bei ovalen und rechteckigen Brätern	380 x 300 mm
Anzahl der Kochzonen/Kochbereiche	–/1
Maximale Anzahl Kochgeschirre	6
Kochzone/Kochbereich	
Position/Art/Größe in mm	frei wählbar/Vollfläche 744 x 381,5
Max. Leistung/Booster–/TwinBooster in W pro Kochgeschirr	2.600/3.300/3.650
Bedienkomfort	
Vernetzung mit Miele@Home	◆
Bedienung über Sensortasten/Knebel	SmartSelect White/–
Anzeigefarbe	weiß
TempControl	–
Permanente/Intelligente Topferkennung	–/◆
Recall-Funktion/Positionierhilfe	◆/◆
Stop&Go-Funktion/Kurzzeitwecker	◆/◆
Abschaltautomatik/Ankochautomatik	◆/◆
Warmhalten/Warmhalten Plus	◆/–
Individuelle Einstellmöglichkeiten (z.B. Signaltöne)	◆
Pflegekomfort	
Leicht zu reinigende Glaskeramik /Wischschutz	◆/◆
Sicherheit	
Sicherheitsausschaltung/Überhitzungsschutz/Kühlgebläse	◆/◆/◆
Verriegelungsfunktion/Inbetriebnahmesperre	◆/◆
Restwärmeanzeige	◆
Technische Daten	
Abmessungen in mm (B x H x T)	800 x 51 x 520
Maximale Einbauhöhe in mm	51
Ausschnittmaße aufliegend in mm (B x T)	780 x 500
Ausschnittmaße flächenbündig innen in mm (B x T)	780 x 500
Ausschnittmaße flächenbündig außen in mm (B x T)	804 x 524
Gesamtanschlusswert in kW/Spannung in V/Absicherung A	11,0/230/3 x 16
Mitgeliefertes Zubehör	
Anschlusskabel	◆
Unverbindliche Servicepreis-Empfehlung in EUR inkl. MwSt.	M.-Nr. 12158540 **3.159,–**

flächenbündiger Einbau

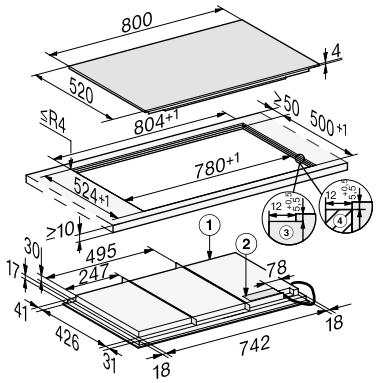

1) vorn
2) Netzanschlusskasten mit Netzanschlussleitung, L = 1440 mm, wird dem Gerät lose beigelegt
3) Stufenfräsung Natursteinarbeitsplatte
4) Holzleiste 12 mm (kein mitgeliefertes Zubehör)

aufliegender Einbau

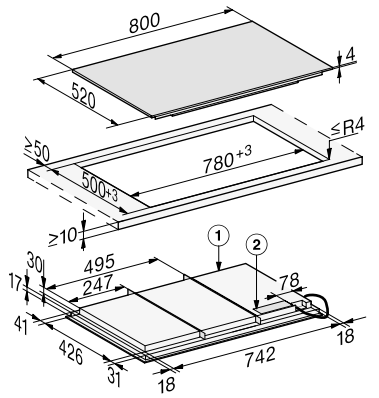

1) vorn
2) Netzanschlusskasten mit Netzanschlussleitung, L = 1440 mm, wird dem Gerät lose beigelegt

Stand: Oktober 2023

Autarke Kochfelder mit Vollflächeninduktion und DiamondFinish

Produktübersicht KM 7897-1 FL Diamond

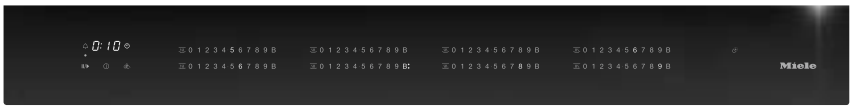

Ausschnittmaß
916/940 x 500/524 mm



SmartSelect White | Con@ctivity 3.0 | Vollfläche | TwinBooster | Warmhalten | Stop & Go | DiamondFinish

Typ-/Verkaufsbezeichnung	KM 7897-1 FL Diamond
Beheizungsart	
Beheizungsart	Induktion
Bauform	
Kombiniert/Unabhängig vom Herd	–/◆
Design	
Farbe der Glaskeramik/Bedruckungsdesign	graphitschwarz/–
DiamondFinish	◆
Edelstahlrahmen/Facettenschliff	–/–
Flächenbündiger/Aufliegender Einbau	◆/◆
Kombinierbar mit SmartLine/Tischlüfter	–/–
Kochzonenausstattung	
Maximaler Topfbodendurchmesser	350 mm
Maximaler Topfbodendurchmesser bei ovalen und rechteckigen Brätern	380 x 300 mm
Anzahl der Kochzonen/Kochbereiche	–/1
Maximale Anzahl Kochgeschirre	6
Kochzone/Kochbereich	
Position/Art/Größe in mm	frei wählbar/Vollfläche 870 x 380
Max. Leistung/Booster–/TwinBooster in W pro Kochgeschirr	2.600/3.300/3.650
Bedienkomfort	
Vernetzung mit Miele@Home	◆
Bedienung über Sensortasten/Knebel	SmartSelect White/–
Anzeigefarbe	weiß
TempControl	–
Permanente/Intelligente Topferkennung	–/◆
Recall-Funktion/Positionierhilfe	◆/◆
Stop&Go-Funktion/Kurzzeitwecker	◆/◆
Abschaltautomatik/Ankochautomatik	◆/◆
Warmhalten/Warmhalten Plus	◆/–
Individuelle Einstellmöglichkeiten (z.B. Signaltöne)	◆
Pflegekomfort	
Leicht zu reinigende Glaskeramik/Wischschutz	◆/◆
Sicherheit	
Sicherheitsausschaltung/Überhitzungsschutz/Kühlgebläse	◆/◆/◆
Verriegelungsfunktion/Inbetriebnahmesperre	◆/◆
Restwärmeanzeige	◆
Technische Daten	
Abmessungen in mm (B x H x T)	936 x 51 x 520
Maximale Einbauhöhe in mm	51
Ausschnittmaße aufliegend in mm (B x T)	916 x 500
Ausschnittmaße flächenbündig innen in mm (B x T)	916 x 500
Ausschnittmaße flächenbündig außen in mm (B x T)	940 x 524
Gesamtanschlusswert in kW/Spannung in V/Absicherung A	11,0/230/3 x 16
Mitgeliefertes Zubehör	
Anschlusskabel	◆
Unverbindliche Servicepreis-Empfehlung in EUR inkl. MwSt.	M.-Nr. 12158550 **3.459,–**

flächenbündiger Einbau

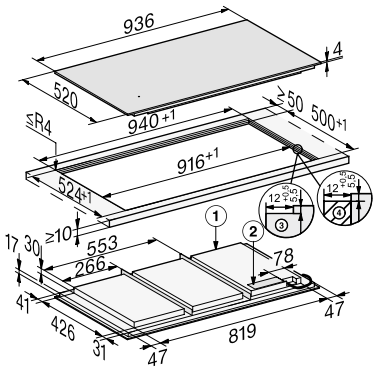

1) vorn
2) Netzanschlusskasten mit Netzanschlussleitung, L = 1440 mm, wird dem Gerät lose beigelegt
3) Stufenfräsung Natursteinarbeitsplatte
4) Holzleiste 12 mm (kein mitgeliefertes Zubehör)

aufliegender Einbau

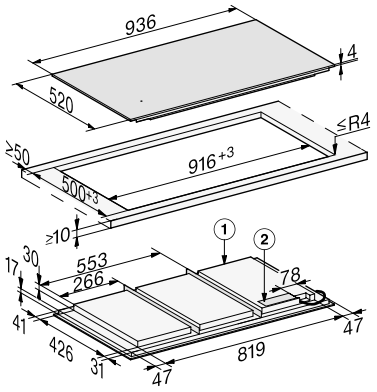

1) vorn
2) Netzanschlusskasten mit Netzanschlussleitung, L = 1440 mm, wird dem Gerät lose beigelegt

Autarke Induktionskochfelder mit TempControl

Produktübersicht KM 7679 FR

Ausschnittmaß
750-780 x 490-500 mm

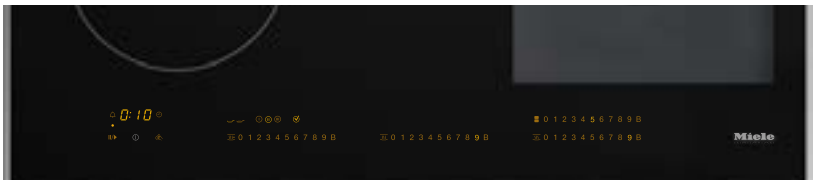





Typ-/Verkaufsbezeichnung	KM 7679 FR
Beheizungsart	
Beheizungsart	Induktion
Bauform	
Kombiniert/Unabhängig vom Herd	–/◆
Design	
Farbe der Glaskeramik/Bedruckungsdesign	schwarz/–
Edelstahlrahmen/Facettenschliff	◆/–
Flächenbündiger/Aufliegender Einbau	–/◆
Kombinierbar mit SmartLine/SmartLine Tischlüfter	–/–
Kochbereichsausstattung	
Anzahl der Kochzonen/Kochbereiche	4/1
Maximale Anzahl Kochgeschirre	4
PowerFlex-Kochzone	
Anzahl/Art/Größe in mm	2/PowerFlex-Kochzone/ Ø 150 – 220
Max. Leistung/Booster/TwinBooster pro Kochgeschirr in W	2.100/3.000/3.650
1. Kochzone/Kochbereich	
Position/Art/Größe in mm	vorne links/TempControl-Kochzone/Ø 160 – 230
Max. Leistung/Booster/TwinBooster pro Kochgeschirr in W	2.300
2. Kochzone/Kochbereich	
Position/Art/Größe in mm	hinten mittig/Vario-Kochzone/ Ø 100 – 160
Max. Leistung/Booster/TwinBooster pro Kochgeschirr in W	1.400/1.750/2.200
3. Kochzone/Kochbereich	
Position/Art/Größe in mm	rechts/PowerFlex-Kochbereich/ 230 x 390
Max. Leistung pro Kochgeschirr in W	3.400/4.800/7.300
4. Kochzone/Kochbereich	
Position/Art/Größe in mm	–
Max. Leistung pro Kochgeschirr in W	–
Bedienkomfort	
Vernetzung mit Miele@Home	◆
Bedienung über Sensortasten/Knebel/Anzeigefarbe	SmartSelect/–/gelb
TempControl	◆
Permanente Topferkennung/Intelligente Topferkennung	◆/–
Recall-Funktion/Positionierhilfe	◆/–
Stop&Go-Funktion/Kurzzeitwecker	◆/◆
Abschaltautomatik/Ankochautomatik	◆/◆
Warmhalten/Warmhalten Plus	◆/◆
Individuelle Einstellmöglichkeiten (z.B. Signaltöne)	◆
Pflegekomfort	
Leicht zu reinigende Glaskeramik/Wischschutz	◆/◆
Sicherheit	
Sicherheitsausschaltung/Überhitzungsschutz/Kühlgebläse	◆/◆/◆
Verriegelungsfunktion/Inbetriebnahmesperre	◆/◆
Restwärmeanzeige	◆
Technische Daten	
Abmessungen in mm (B x H x T)	806 x 52 x 526
Maximale Einbauhöhe in mm	45
Ausschnittmaße aufliegend in mm (B x T)	750 – 780 x 490 – 500
Ausschnittmaße flächenbündig innen/außen in mm (B x T)	–
Gesamtanschlusswert in kW/Spannung in V/Absicherung A	7,3/230/3 x 16
Mitgeliefertes Zubehör	
Anschlusskabel	◆
Unverbindliche Servicepreis-Empfehlung in EUR inkl. MwSt.	M.-Nr. 11506150 **2.699,–**

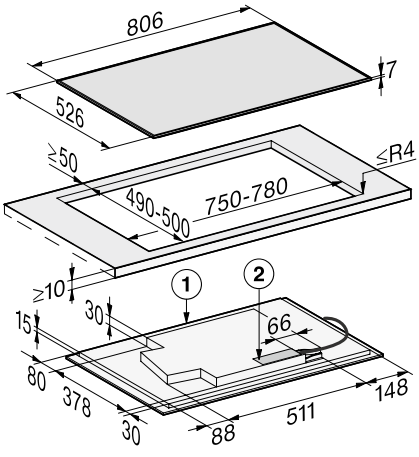

1) vorn
2) Netzanschlusskasten mit Netzanschlussleitung, L = 1440 mm, wird dem Gerät lose beigelegt

Stand: Oktober 2023

Autarke Induktionskochfelder mit TempControl

Produktübersicht KM 7679 FL

Ausschnittmaß
750-780/804 x 490-500/524 mm

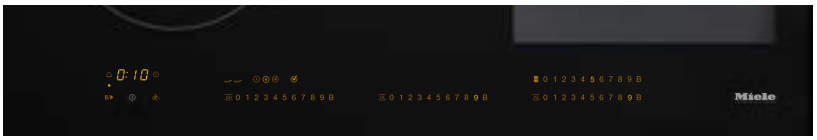



SmartSelect | Con@ctivity 3.0 | PowerFlex | TwinBooster | Warmhalten | Stop & Go | TempControl | Warmhalten Plus

Typ-/Verkaufsbezeichnung	KM 7679 FL
Beheizungsart	
Beheizungsart	Induktion
Bauform	
Kombiniert/Unabhängig vom Herd	–/◆
Design	
Farbe der Glaskeramik/Bedruckungsdesign	schwarz/–
Edelstahlrahmen/Facettenschliff	–/–
Flächenbündiger/Aufliegender Einbau	◆/◆
Kombinierbar mit SmartLine/SmartLine Tischlüfter	◆/–
Kochbereichsausstattung	
Anzahl der Kochzonen/Kochbereiche	4/1
Maximale Anzahl Kochgeschirre	4
PowerFlex-Kochzone	
Anzahl/Art/Größe in mm	2/PowerFlex-Kochzone/ Ø 150 – 220
Max. Leistung/Booster/TwinBooster pro Kochgeschirr in W	2.100/3.000/3.650
1. Kochzone/Kochbereich	
Position/Art/Größe in mm	vorne links/TempControl-Kochzone/Ø 160 – 230
Max. Leistung/Booster/TwinBooster pro Kochgeschirr in W	2.300/3.000/3.650
2. Kochzone/Kochbereich	
Position/Art/Größe in mm	hinten mittig/Vario-Kochzone/ Ø 100 – 160
Max. Leistung/Booster/TwinBooster pro Kochgeschirr in W	1400/1750/2200
3. Kochzone/Kochbereich	
Position/Art/Größe in mm	rechts/PowerFlex-Kochbereich/ 230 x 390
Max. Leistung pro Kochgeschirr in W	3.400/4.800/7.300
4. Kochzone/Kochbereich	
Position/Art/Größe in mm	–
Max. Leistung pro Kochgeschirr in W	–
Bedienkomfort	
Vernetzung mit Miele@Home	◆
Bedienung über Sensortasten/Knebel/Anzeigefarbe	SmartSelect/–/gelb
TempControl	◆
Permanente Topferkennung/Intelligente Topferkennung	◆/–
Recall-Funktion/Positionierhilfe	◆/–
Stop&Go-Funktion/Kurzzeitwecker	◆/◆
Abschaltautomatik/Ankochautomatik	◆/◆
Warmhalten/Warmhalten Plus	◆/◆
Individuelle Einstellmöglichkeiten (z.B. Signaltöne)	◆
Pflegekomfort	
Leicht zu reinigende Glaskeramik/Wischschutz	◆/◆
Sicherheit	
Sicherheitsausschaltung/Überhitzungsschutz/Kühlgebläse	◆/◆/◆
Verriegelungsfunktion/Inbetriebnahmesperre	◆/◆
Restwärmeanzeige	◆
Technische Daten	
Abmessungen in mm (B x H x T)	800 x 51 x 520
Maximale Einbauhöhe in mm	51
Ausschnittmaße aufliegend in mm (B x T)	750 – 780 x 490 – 500
Ausschnittmaße flächenbündig innen/außen in mm (B x T)	780 x 500 – 804 x 524
Gesamtanschlusswert in kW/Spannung in V/Absicherung A	7,3/230/3 x 16
Mitgeliefertes Zubehör	
Anschlusskabel	◆
Unverbindliche Servicepreis-Empfehlung in EUR inkl. MwSt.	M.-Nr. 11506160 **2.699,–**

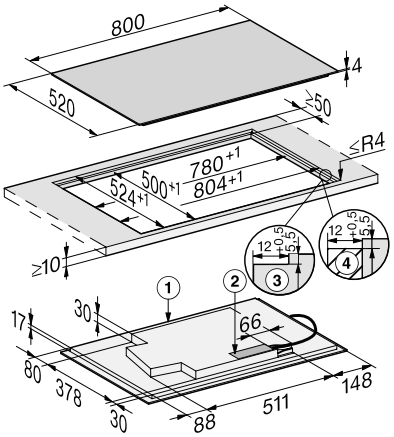

1) vorn
2) Netzanschlusskasten mit Netzanschlussleitung L = 1440 mm
3) Stufenfräsung Natursteinarbeitsplatte
4) Holzleiste 12 mm (nicht im Lieferumfang enthalten)

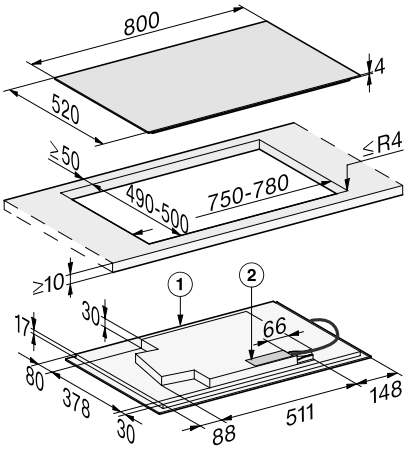

1) vorn
2) Netzanschlusskasten mit Netzanschlussleitung, L = 1440 mm, wird dem Gerät lose beigelegt

Autarke Induktionskochfelder mit TempControl

Produktübersicht KM 7699 FR

Ausschnittmaß
916 x 500 mm





SmartSelect | Con@ctivity 3.0 | PowerFlex | TwinBooster | Warmhalten | Stop & Go | TempControl | Warmhalten Plus

Typ-/Verkaufsbezeichnung	KM 7699 FR
Beheizungsart	
Beheizungsart	Induktion
Bauform	
Kombiniert/Unabhängig vom Herd	–/◆
Design	
Farbe der Glaskeramik/Bedruckungsdesign	schwarz/–
Edelstahlrahmen/Facettenschliff	◆/–
Flächenbündiger/Aufliegender Einbau	–/◆
Kombinierbar mit SmartLine/SmartLine Tischlüfter	–/–
Kochbereichsausstattung	
Anzahl der Kochzonen/Kochbereiche	5/1
Maximale Anzahl Kochgeschirre	5
PowerFlex-Kochzone	
Anzahl/Art/Größe in mm	2/PowerFlex-Kochzone/ Ø 150 – 220
Max. Leistung/Booster/TwinBooster pro Kochgeschirr in W	2.100/3.000/3.650
1. Kochzone/Kochbereich	
Position/Art/Größe in mm	vorne links/Vario-Kochzone/ Ø 100 – 160
Max. Leistung/Booster/TwinBooster pro Kochgeschirr in W	1.400/1.750/2.200
2. Kochzone/Kochbereich	
Position/Art/Größe in mm	hinten links/TempControl-Kochzone/Ø 160 – 230
Max. Leistung/Booster/TwinBooster pro Kochgeschirr in W	2.300/.3000/3.650
3. Kochzone/Kochbereich	
Position/Art/Größe in mm	mittig/Vario-Kochzone/ Ø 180 – 280
Max. Leistung pro Kochgeschirr in W	2.600/3.000/3.650
4. Kochzone/Kochbereich	
Position/Art/Größe in mm	rechts/PowerFlex-Kochbereich/ 230 x 390
Max. Leistung pro Kochgeschirr in W	3.400/4.800/7.300
Bedienkomfort	
Vernetzung mit Miele@Home	◆
Bedienung über Sensortasten/Knebel/Anzeigefarbe	SmartSelect/–/gelb
TempControl	◆
Permanente Topferkennung/Intelligente Topferkennung	◆/–
Recall-Funktion/Positionierhilfe	◆/–
Stop&Go-Funktion/Kurzzeitwecker	◆/◆
Abschaltautomatik/Ankochautomatik	◆/◆
Warmhalten/Warmhalten Plus	◆/◆
Individuelle Einstellmöglichkeiten (z.B. Signaltöne)	◆
Pflegekomfort	
Leicht zu reinigende Glaskeramik/Wischschutz	◆/◆
Sicherheit	
Sicherheitsausschaltung/Überhitzungsschutz/Kühlgebläse	◆/◆/◆
Verriegelungsfunktion/Inbetriebnahmesperre	◆/◆
Restwärmeanzeige	◆
Technische Daten	
Abmessungen in mm (B x H x T)	942 x 52 x 526
Maximale Einbauhöhe in mm	45
Ausschnittmaße aufliegend in mm (B x T)	916 x 500
Ausschnittmaße flächenbündig innen/außen in mm (B x T)	–
Gesamtanschlusswert in kW/Spannung in V/Absicherung A	11/230/3 x 16
Mitgeliefertes Zubehör	
Anschlusskabel	◆
Unverbindliche Servicepreis-Empfehlung in EUR inkl. MwSt.	M.-Nr. 11506340 **3.169,–**

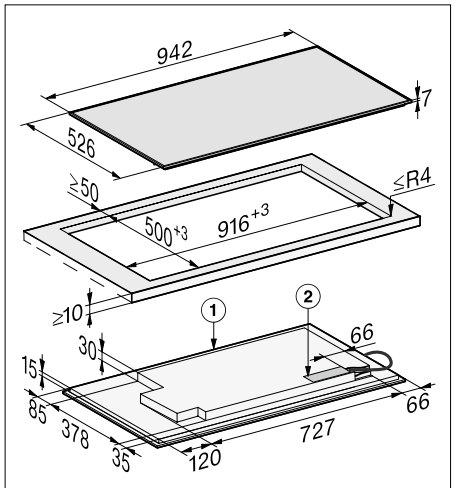

1) vorn
2) Netzanschlusskasten mit Netzanschlussleitung, L = 1440 mm, wird dem Gerät lose beigelegt

Stand: Oktober 2023

Autarke Induktionskochfelder mit TempControl

Produktübersicht KM 7689 FL

Ausschnittmaß
886-896/920 x 386-388/412 mm

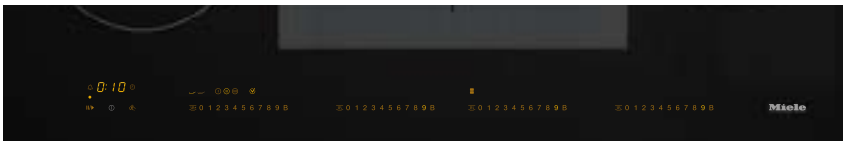



SmartSelect | Con@ctivity 3.0 | PowerFlex | TwinBooster | Warmhalten | Stop & Go | TempControl | Warmhalten Plus

Typ-/Verkaufsbezeichnung	KM 7689 FL
Beheizungsart	
Beheizungsart	Induktion
Bauform	
Kombiniert/Unabhängig vom Herd	–/◆
Design	
Farbe der Glaskeramik/Bedruckungsdesign	schwarz/–
Edelstahlrahmen/Facettenschliff	–/–
Flächenbündiger/Aufliegender Einbau	◆/◆
Kombinierbar mit SmartLine/SmartLine Tischlüfter	–/–
Kochbereichsausstattung	
Anzahl der Kochzonen/Kochbereiche	4/1
Maximale Anzahl Kochgeschirre	4
PowerFlex-Kochzone	
Anzahl/Art/Größe in mm	2/PowerFlex-Kochzone/ Ø 150 – 220
Max. Leistung/Booster/TwinBooster pro Kochgeschirr in W	2.100/3.000/3.650
1. Kochzone/Kochbereich	
Position/Art/Größe in mm	vorne links/TempControl-Kochzone/Ø 160 – 230
Max. Leistung/Booster/TwinBooster pro Kochgeschirr in W	2.300/3.000/3.650
2. Kochzone/Kochbereich	
Position/Art/Größe in mm	mittig/PowerFlex-Kochbereich/ 230 x 390
Max. Leistung/Booster/TwinBooster pro Kochgeschirr in W	3.400/4.800/7.300
3. Kochzone/Kochbereich	
Position/Art/Größe in mm	vorne rechts/Vario-Kochzone/ Ø 100 – 160
Max. Leistung pro Kochgeschirr in W	1400/2200/–
4. Kochzone/Kochbereich	
Position/Art/Größe in mm	–
Max. Leistung pro Kochgeschirr in W	–
Bedienkomfort	
Vernetzung mit Miele@Home	◆
Bedienung über Sensortasten/Knebel/Anzeigefarbe	SmartSelect/–/gelb
TempControl	◆
Permanente Topferkennung/Intelligente Topferkennung	◆/–
Recall-Funktion/Positionierhilfe	◆/–
Stop&Go-Funktion/Kurzzeitwecker	◆/◆
Abschaltautomatik/Ankochautomatik	◆/◆
Warmhalten/Warmhalten Plus	◆/◆
Individuelle Einstellmöglichkeiten (z.B. Signaltöne)	◆
Pflegekomfort	
Leicht zu reinigende Glaskeramik/Wischschutz	◆/◆
Sicherheit	
Sicherheitsausschaltung/Überhitzungsschutz/Kühlgebläse	◆/◆/◆
Verriegelungsfunktion/Inbetriebnahmesperre	◆/◆
Restwärmeanzeige	◆
Technische Daten	
Abmessungen in mm (B x H x T)	916 x 51 x 408
Maximale Einbauhöhe in mm	51
Ausschnittmaße aufliegend in mm (B x T)	886 – 896 x 386 – 388
Ausschnittmaße flächenbündig innen/außen in mm (B x T)	896 x 388 – 920 x 412
Gesamtanschlusswert in kW/Spannung in V/Absicherung A	7,3/230/3 x 16
Mitgeliefertes Zubehör	
Anschlusskabel	◆
Unverbindliche Servicepreis-Empfehlung in EUR inkl. MwSt.	M.-Nr. 11506330 **3.049,–**

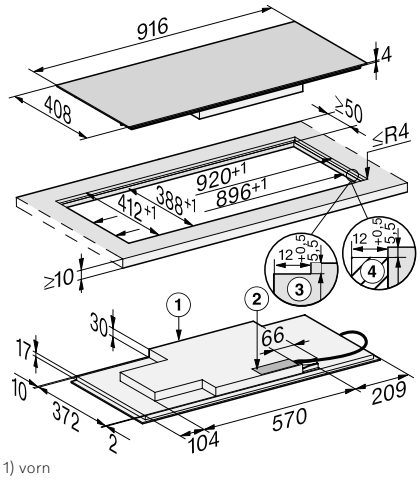

1) vorn
2) Netzanschlusskasten mit Netzanschlussleitung L = 1440 mm
3) Stufenfräsung Natursteinarbeitsplatte
4) Holzleiste 12 mm (nicht im Lieferumfang enthalten)

Autarke Induktionskochfelder mit TempControl

Produktübersicht KM 7879 FL

Ausschnittmaß
750-780/804 x 490-500/524 mm





SmartSelect White | Con@ctivity 3.0 | PowerFlex | TwinBooster | Warmhalten | Stop & Go | TempControl | Warmhalten Plus

Typ-/Verkaufsbezeichnung	KM 7879 FL
Beheizungsart	
Beheizungsart	Induktion
Bauform	
Kombiniert/Unabhängig vom Herd	–/◆
Design	
Farbe der Glaskeramik/Bedruckungsdesign	graphitschwarz/–
Edelstahlrahmen/Facettenschliff	–/–
Flächenbündiger/Aufliegender Einbau	◆/◆
Kombinierbar mit SmartLine/SmartLine Tischlüfter	–/–
Kochbereichsausstattung	
Anzahl der Kochzonen/Kochbereiche	4/1
Maximale Anzahl Kochgeschirre	4
PowerFlex-Kochzone	
Anzahl/Art/Größe in mm	2/PowerFlex-Kochzone/ Ø 150 – 220
Max. Leistung/Booster/TwinBooster pro Kochgeschirr in W	2.100/3.000/3.650
1. Kochzone/Kochbereich	
Position/Art/Größe in mm	vorne links/TempControl-Kochzone/Ø 160 – 230
Max. Leistung/Booster/TwinBooster pro Kochgeschirr in W	2.300/3.000/3.650
2. Kochzone/Kochbereich	
Position/Art/Größe in mm	hinten mittig/Vario-Kochzone/ Ø 100 – 160
Max. Leistung/Booster/TwinBooster pro Kochgeschirr in W	1.400/1.750/.2200
3. Kochzone/Kochbereich	
Position/Art/Größe in mm	rechts/PowerFlex-Kochbereich/ 230 x 390
Max. Leistung pro Kochgeschirr in W	3.400/4.800/7.300
4. Kochzone/Kochbereich	
Position/Art/Größe in mm	–
Max. Leistung pro Kochgeschirr in W	–
Bedienkomfort	
Vernetzung mit Miele@Home	◆
Bedienung über Sensortasten/Knebel/Anzeigefarbe	SmartSelect White/–/weiß
TempControl	◆
Permanente Topferkennung/Intelligente Topferkennung	◆/–
Recall-Funktion/Positionierhilfe	◆/–
Stop&Go-Funktion/Kurzzeitwecker	◆/◆
Abschaltautomatik/Ankochautomatik	◆/◆
Warmhalten/Warmhalten Plus	◆/◆
Individuelle Einstellmöglichkeiten (z.B. Signaltöne)	◆
Pflegekomfort	
Leicht zu reinigende Glaskeramik/Wischschutz	◆/◆
Sicherheit	
Sicherheitsausschaltung/Überhitzungsschutz/Kühlgebläse	◆/◆/◆
Verriegelungsfunktion/Inbetriebnahmesperre	◆/◆
Restwärmeanzeige	◆
Technische Daten	
Abmessungen in mm (B x H x T)	800 x 51 x 500
Maximale Einbauhöhe in mm	51
Ausschnittmaße aufliegend in mm (B x T)	750 – 780 x 490 – 500
Ausschnittmaße flächenbündig innen/außen in mm (B x T)	780 x 500 – 804 x 524
Gesamtanschlusswert in kW/Spannung in V/Absicherung A	7,3/230/3 x 16
Mitgeliefertes Zubehör	
Anschlusskabel	◆
Unverbindliche Servicepreis-Empfehlung in EUR inkl. MwSt.	M.-Nr. 11506350 **3.049,–**

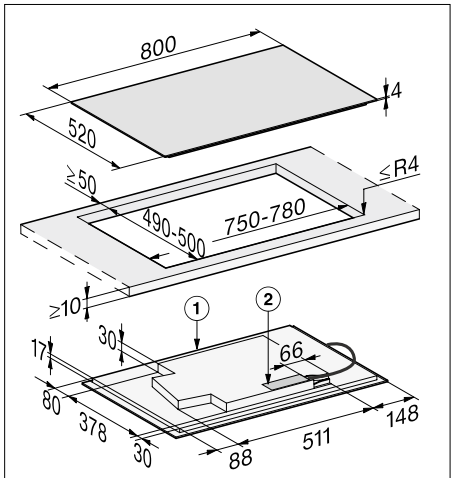

1) vorn
2) Netzanschlusskasten mit Netzanschlussleitung, L = 1440 mm, wird dem Gerät lose beigelegt

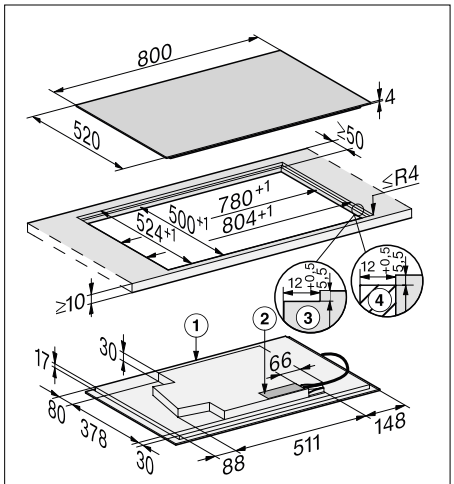

1) vorn
2) Netzanschlusskasten mit Netzanschlussleitung L = 1440 mm
3) Stufenfräsung Natursteinarbeitsplatte
4) Holzleiste 12 mm (nicht im Lieferumfang enthalten)

Stand: Oktober 2023

Autarke Induktionskochfelder mit TempControl

Produktübersicht KM 7899 FL

Ausschnittmaß
916/940 x 500/524 mm





SmartSelect White | Con@ctivity 3.0 | PowerFlex | TwinBooster | Warmhalten | Stop & Go | TempControl | Warmhalten Plus

Typ-/Verkaufsbezeichnung	KM 7899 FL
Beheizungsart	
Beheizungsart	Induktion
Bauform	
Kombiniert/Unabhängig vom Herd	–/◆
Design	
Farbe der Glaskeramik/Bedruckungsdesign	graphitschwarz/–
Edelstahlrahmen/Facettenschliff	–/–
Flächenbündiger/Aufliegender Einbau	◆/◆
Kombinierbar mit SmartLine/SmartLine Tischlüfter	–/–
Kochbereichsausstattung	
Anzahl der Kochzonen/Kochbereiche	5/1
Maximale Anzahl Kochgeschirre	5
PowerFlex-Kochzone	
Anzahl/Art/Größe in mm	2/PowerFlex-Kochzone/ Ø 150 – 230
Max. Leistung/Booster/TwinBooster pro Kochgeschirr in W	2.100/3.000/3.650
1. Kochzone/Kochbereich	
Position/Art/Größe in mm	vorne links/Vario-Kochzone/ Ø 100 – 160
Max. Leistung/Booster/TwinBooster pro Kochgeschirr in W	1.400/1.750/2.200
2. Kochzone/Kochbereich	
Position/Art/Größe in mm	hinten links/TempControl-Kochzone/Ø 160 – 230
Max. Leistung/Booster/TwinBooster pro Kochgeschirr in W	2.300/3.000/3.650
3. Kochzone/Kochbereich	
Position/Art/Größe in mm	mittig/Vario-Kochzone/ Ø 180 – 280
Max. Leistung pro Kochgeschirr in W	2.600/3.000/3.650
4. Kochzone/Kochbereich	
Position/Art/Größe in mm	rechts/PowerFlex-Kochbereich/ 230 x 390
Max. Leistung pro Kochgeschirr in W	3.400/4.800/7.300
Bedienkomfort	
Vernetzung mit Miele@Home	◆
Bedienung über Sensortasten/Knebel/Anzeigefarbe	SmartSelect White/–/weiß
TempControl	◆
Permanente Topferkennung/Intelligente Topferkennung	◆/–
Recall-Funktion/Positionierhilfe	◆/–
Stop&Go-Funktion/Kurzzeitwecker	◆/◆
Abschaltautomatik/Ankochautomatik	◆/◆
Warmhalten/Warmhalten Plus	◆/◆
Individuelle Einstellmöglichkeiten (z.B. Signaltöne)	◆
Pflegekomfort	
Leicht zu reinigende Glaskeramik/Wischschutz	◆/◆
Sicherheit	
Sicherheitsausschaltung/Überhitzungsschutz/Kühlgebläse	◆/◆/◆
Verriegelungsfunktion/Inbetriebnahmesperre	◆/◆
Restwärmeanzeige	◆
Technische Daten	
Abmessungen in mm (B x H x T)	936 x 51 x 520
Maximale Einbauhöhe in mm	51
Ausschnittmaße aufliegend in mm (B x T)	916 x 500
Ausschnittmaße flächenbündig innen/außen in mm (B x T)	916 x 500 – 940 x 524
Gesamtanschlusswert in kW/Spannung in V/Absicherung A	11/230/3 x 16
Mitgeliefertes Zubehör	
Anschlusskabel	◆
Unverbindliche Servicepreis-Empfehlung in EUR inkl. MwSt.	M.-Nr. 11506360 **3.459,–**

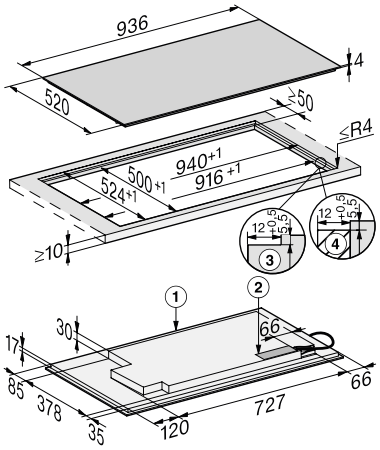

1) vorn
2) Netzanschlusskasten mit Netzanschlussleitung L = 1440 mm
3) Stufenfräsung Natursteinarbeitsplatte
4) Holzleiste 12 mm (nicht im Lieferumfang enthalten)

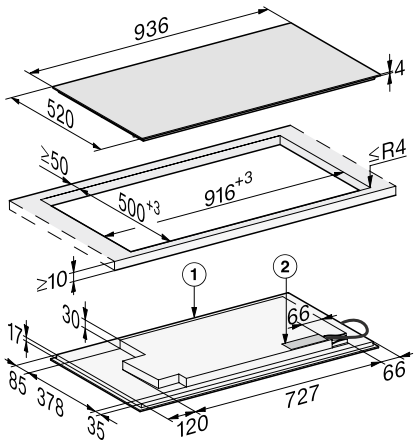

1) vorn
2) Netzanschlusskasten mit Netzanschlussleitung, L = 1440 mm, wird dem Gerät lose beigelegt,

Autarke Induktionskochfelder mit Touch-Display und TempControl

Produktübersicht KM 7999 FR



Ausschnittmaß
916 x 500 mm





Typbezeichnung	KM 7999 FR
Beheizungsart	
Beheizungsart	Induktion
Bauform	
Kombiniert/Unabhängig vom Herd	–/◆
Design	
Farbe der Glaskeramik/Bedruckungsdesign	Graphitschwarz/SilentMove
Edelstahlrahmen/Facettenschliff	◆/–
Flächenbündiger Einbau/Aufliegender Einbau	–/◆
Kombinierbar mit SmartLine/SmartLine Tischlüfter	–/–
Kochbereichsausstattung	
Anzahl der Kochzonen / Kochbereiche	–/3
Maximale Anzahl Töpfe und Pfannen	5
Kochzone/Kochbereich	
Position	links
Art	TempControl-Kochbereich
Größe in mm [BxH]	226 x 382
Max. Leistung pro Kochgeschirr in W	2.800
Max. Booster-Leistung pro Kochgeschirr in W	3.600
Kochzone/Kochbereich	
Position	mittig
Art	TempControl-Kochbereich
Größe in mm [BxH]	365 x 286
Max. Leistung pro Kochgeschirr in W	2.800
Max. Booster-Leistung pro Kochgeschirr in W	3.600
Kochzone/Kochbereich	
Position	rechts
Art	TempControl-Kochbereich
Größe in mm [BxH]	226 x 382
Max. Leistung pro Kochgeschirr in W	2.800
Max. Booster-Leistung pro Kochgeschirr in W	3.600
Bedienkomfort	
Vernetzung mit Miele@Home	◆
Bedienung über Touch-Display/Größe des Displays	◆/7 Zoll
Anzeigefarbe	mehrfarbig
TempControl	◆
PowerFlex	◆
Topf- und Topfgrößenerkennung	◆
Permanente Topferkennung / Intelligente Topferkennung	◆/-
Recall-Funktion/Positionierhilfe	◆/-
Stop&Go-Funktion/Kurzzeitwecker	◆/◆
Abschaltautomatik/Ankochautomatik	◆/–
Individuelle Einstellmöglichkeiten (z.B. Signaltöne)	◆
Assistenzprogramme	◆
Pflegekomfort	
Leicht zu reinigende Glaskeramik/Wischschutz	◆/◆
Sicherheit	
Sicherheitsausschaltung/Überhitzungsschutz/Kühlgebläse	◆/◆/◆
Verriegelungsfunktion/Inbetriebnahmesperre	–/◆
Fehlerüberwachung	◆
Restwärmeanzeige	◆
Technische Daten	
Abmessungen in mm (BxHxT)	942 x 68 x 526
Ausschnittmaße aufliegendem in mm (B x T)	916 x 500
Ausschnittmaße flächenbündig innen in mm (B x T)	–
Ausschnittmaße flächenbündig außen in mm (B x T)	–
Gesamtanschlusswert in kW/Spannung in V/Absicherung A	10,8/230/3x 16
Mitgeliefertes Zubehör	
Anschlusskabel	◆
WLAN-Stick XKS 3170 W	◆
Unverbindliche Servicepreis-Empfehlung in EUR inkl. MwSt.	M.-Nr. 11128810 **5.549,–**

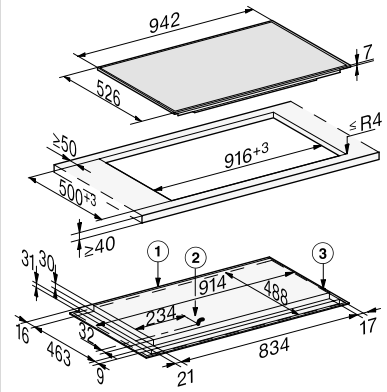

1) vorn
2) Netzanschlusskasten mit Netzanschlussleitung, L = 1280 mm, wird dem Gerät lose beigelegt
3) Anschluss WLAN Stick

Stand: Oktober 2023

Autarke Induktionskochfelder mit Touch-Display und TempControl

Produktübersicht KM 7999 FL

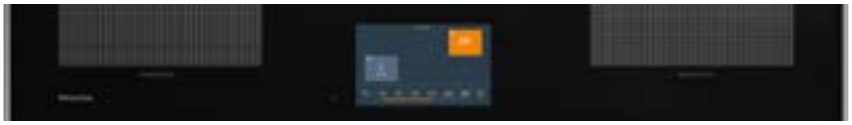

Ausschnittmaß
916/940 x 500/524 mm



Touch Display | Con@ctivity 3.0 | PowerFlex | Stop & Go | TempControl | SilentMove

Typbezeichnung	KM 7999 FL
Beheizungsart	
Beheizungsart	Induktion
Bauform	
Kombiniert/Unabhängig vom Herd	–/◆
Design	
Farbe der Glaskeramik/Bedruckungsdesign	Graphitschwarz/SilentMove
Edelstahlrahmen/Facettenschliff	–/–
Flächenbündiger Einbau/Aufliegender Einbau	◆/◆
Kombinierbar mit SmartLine/SmartLine Tischlüfter	–/–
Kochbereichsausstattung	
Anzahl der Kochzonen / Kochbereiche	–/3
Maximale Anzahl Töpfe und Pfannen	5
Kochzone/Kochbereich	
Position	links
Art	TempControl-Kochbereich
Größe in mm [BxH]	226 x 382
Max. Leistung pro Kochgeschirr in W	2.800
Max. Booster-Leistung pro Kochgeschirr in W	3.600
Kochzone/Kochbereich	
Position	mittig
Art	TempControl-Kochbereich
Größe in mm [BxH]	365 x 286
Max. Leistung pro Kochgeschirr in W	2.800
Max. Booster-Leistung pro Kochgeschirr in W	3.600
Kochzone/Kochbereich	
Position	rechts
Art	TempControl-Kochbereich
Größe in mm [BxH]	226 x 382
Max. Leistung pro Kochgeschirr in W	2.800
Max. Booster-Leistung pro Kochgeschirr in W	3.600
Bedienkomfort	
Vernetzung mit Miele@Home	◆
Bedienung über Touch-Display/Größe des Displays	◆/7 Zoll
Anzeigefarbe	mehrfarbig
TempControl	◆
PowerFlex	◆
Topf- und Topfgrößenerkennung	◆
Permanente Topferkennung / Intelligente Topferkennung	◆/–
Recall-Funktion/Positionierhilfe	◆/–
Stop&Go-Funktion/Kurzzeitwecker	◆/◆
Abschaltautomatik/Ankochautomatik	◆/–
Individuelle Einstellmöglichkeiten (z.B. Signaltöne)	◆
Assistenzprogramme	◆
Pflegekomfort	
Leicht zu reinigende Glaskeramik/Wischschutz	◆/◆
Sicherheit	
Sicherheitsausschaltung/Überhitzungsschutz/Kühlgebläse	◆/◆/◆
Verriegelungsfunktion/Inbetriebnahmesperre	–/◆
Fehlerüberwachung	◆
Restwärmeanzeige	◆
Technische Daten	
Abmessungen in mm (BxHxT)	936 x 67 x 520
Ausschnittmaße aufliegendem in mm (B x T)	916 x 500
Ausschnittmaße flächenbündig innen in mm (B x T)	916 x 500
Ausschnittmaße flächenbündig außen in mm (B x T)	940 x 524
Gesamtanschlusswert in kW/Spannung in V/Absicherung A	10,8/230/3 x 16
Mitgeliefertes Zubehör	
Anschlusskabel	◆
WLAN-Stick XKS 3170 W	◆
Unverbindliche Servicepreis-Empfehlung in EUR inkl. MwSt.	M.-Nr. 11128800 **5.549,–**

flächenbündiger Einbau

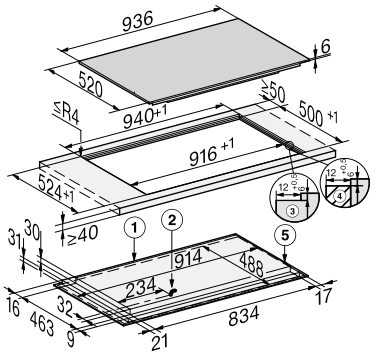

1) vorn
2) Netzanschlusskasten mit Netzanschlussleitung, L = 1280 mm, wird dem Gerät lose beigelegt
3) Stufenfräsung Natursteinarbeitsplatte
4) Holzleiste 12 mm (kein mitgeliefertes Zubehör)
5) Anschluss WLAN Stick

aufliegender Einbau

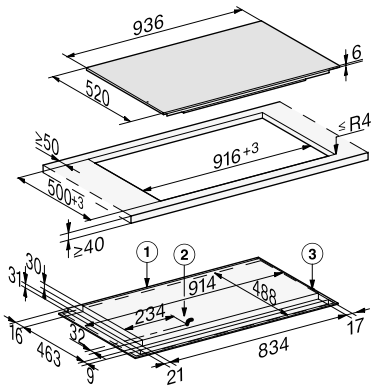

1) vorn
2) Netzanschlusskasten mit Netzanschlussleitung, L = 1280 mm, wird dem Gerät lose beigelegt
3) Anschluss WLAN Stick

Autarke Induktionskochfelder für den Ersatzbedarf

Produktübersicht KM 7404 FX flächenbündig

Ausschnittmaß
570/596 x 470/496 mm





ComfortSelect | Con@ctivity 3.0 | PowerFlex | TwinBooster | Warmhalten | Stop & Go

Typ-/Verkaufsbezeichnung	KM 7404 FX
Beheizungsart	
Beheizungsart	Induktion
Bauform	
Kombiniert/Unabhängig vom Herd	–/◆
Design	
Farbe der Glaskeramik/Bedruckungsdesign	schwarz/–
Edelstahlrahmen/Facettenschliff	–/–
Flächenbündiger/Aufliegender Einbau	◆/–
Kombinierbar mit SmartLine/Tischlüfter	–/–
Kochzonenausstattung	
Anzahl der Kochzonen/Kochbereiche	4/1
Maximale Anzahl Kochgeschirre	4
PowerFlex-Kochzone	
Anzahl/Art/Größe in mm	2/PowerFlex-Kochzone/ Ø 150 – 230
Max. Leistung/Booster/TwinBooster in W	2.100/3.000/3.650
1. Kochzone/Kochbereich	
Position/Art/Größe in mm	vorne links/Vario-Kochzone/ Ø 140 – 190
Max. Leistung/Booster/TwinBooster in W	1.850/2.500/3.000
2. Kochzone/Kochbereich	
Position/Art/Größe in mm	hinten links/Vario-Kochzone/ Ø 100 – 160
Max. Leistung/Booster/TwinBooster in W	1.400/1.700/2.200
3. Kochzone/Kochbereich	
Position/Art/Größe in mm	rechts/PowerFlex-Kochbereich/ 230 x 390
Max. Leistung/Booster/TwinBooster in W	3.400/4.800/7.300
4. Kochzone/Kochbereich	
Position/Art/Größe in mm	–/–/–
Max. Leistung/Booster/TwinBooster in W	–/–/–
Bedienkomfort	
Vernetzung mit Miele@Home	◆
Bedienung über Sensortasten/Knebel/Touch-Display	ComfortSelect/–/–
Anzeigefarbe/Größe des Touch-Displays in Zoll	gelb/–
TempControl/TempControl Plus	–/–
Permanente/Intelligente Topferkennung	◆/–
Recall-Funktion/Positionierhilfe/Assistenzprogramme	◆/–/–
Stop&Go-Funktion/Kurzzeitwecker	◆/◆
Abschaltautomatik/Ankochautomatik	◆/◆
Warmhalten/Warmhalten Plus	◆/–
Individuelle Einstellmöglichkeiten (z.B. Signaltöne)	◆
Pflegekomfort	
Leicht zu reinigende Glaskeramik/Wischschutz	◆/–
Sicherheit	
Sicherheitsausschaltung/Überhitzungsschutz/Kühlgebläse	◆/◆/◆
Verriegelungsfunktion/Inbetriebnahmesperre	◆/◆
Restwärmeanzeige	◆
Technische Daten	
Abmessungen in mm (B x H x T)	592 x 51 x 492
Maximale Einbauhöhe in mm	51
Ausschnittmaße aufliegend in mm (B x T)	– x –
Ausschnittmaße flächenbündig innen in mm (B x T)	570 x 470
Ausschnittmaße flächenbündig außen in mm (B x T)	596 x 496
Gesamtanschlusswert in kW/Spannung in V/Absicherung A	7,3/230/3 x 16
Mitgeliefertes Zubehör	
Anschlusskabel	◆
Unverbindliche Servicepreis-Empfehlung in EUR inkl. MwSt.	M.-Nr. 11128630 **1.499,–**

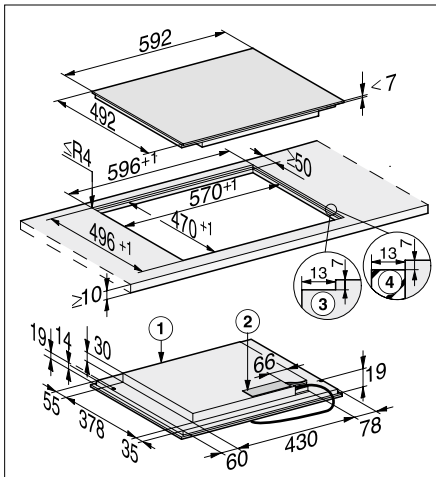

1) Vorn
2) Netzanschlusskasten mit Netzanschlussleitung, L = 1440 mm
3) Stufenfräsung Natursteinarbeitsplatte
4) Holzleiste 13 mm (kein mitgeliefertes Zubehör)

Stand: Oktober 2023

Autarke Induktionskochfelder für den Ersatzbedarf

Produktübersicht KM 7414 FX flächenbündig

Ausschnittmaß
730/756 x 470/496 mm



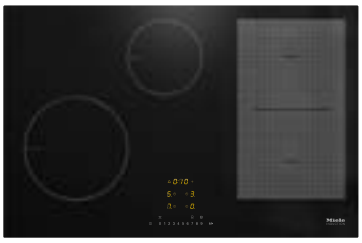



Typ-/Verkaufsbezeichnung	KM 7414 FX
Beheizungsart	
Beheizungsart	Induktion
Bauform	
Kombiniert/Unabhängig vom Herd	–/◆
Design	
Farbe der Glaskeramik/Bedruckungsdesign	schwarz/–
Edelstahlrahmen/Facettenschliff	–/–
Flächenbündiger/Aufliegender Einbau	◆/–
Kombinierbar mit SmartLine/Tischlüfter	–/–
Kochzonenausstattung	
Anzahl der Kochzonen/Kochbereiche	4/1
Maximale Anzahl Kochgeschirre	4
PowerFlex-Kochzone	
Anzahl/Art/Größe in mm	2/PowerFlex-Kochzone/ Ø 150 – 230
Max. Leistung/Booster/TwinBooster in W	2.100/3.000/3.650
1. Kochzone/Kochbereich	
Position/Art/Größe in mm	vorne links/Vario-Kochzone/ Ø 160 – 220
Max. Leistung/Booster/TwinBooster in W	2.300/3.000/3.650
2. Kochzone/Kochbereich	
Position/Art/Größe in mm	hinten mittig/Vario-Kochzone/ Ø 100 – 160
Max. Leistung/Booster/TwinBooster in W	1.400/1.700/2.200
3. Kochzone/Kochbereich	
Position/Art/Größe in mm	rechts/PowerFlex-Kochbereich/ 230 x 390
Max. Leistung/Booster/TwinBooster in W	3.400/4.800/7.300
4. Kochzone/Kochbereich	
Position/Art/Größe in mm	–/–/–
Max. Leistung/Booster/TwinBooster in W	–/–/–
Bedienkomfort	
Vernetzung mit Miele@Home	◆
Bedienung über Sensortasten/Knebel/Touch-Display	ComfortSelect/–/–
Anzeigefarbe/Größe des Touch-Displays in Zoll	gelb/–
TempControl/TempControl Plus	–/–
Permanente/Intelligente Topferkennung	◆/–
Recall-Funktion/Positionierhilfe/Assistenzprogramme	◆/–/–
Stop&Go-Funktion/Kurzzeitwecker	◆/◆
Abschaltautomatik/Ankochautomatik	◆/◆
Warmhalten/Warmhalten Plus	◆/–
Individuelle Einstellmöglichkeiten (z.B. Signaltöne)	◆
Pflegekomfort	
Leicht zu reinigende Glaskeramik/Wischschutz	◆/–
Sicherheit	
Sicherheitsausschaltung/Überhitzungsschutz/Kühlgebläse	◆/◆/◆
Verriegelungsfunktion/Inbetriebnahmesperre	◆/◆
Restwärmeanzeige	◆
Technische Daten	
Abmessungen in mm (B x H x T)	752 x 51 x 492
Maximale Einbauhöhe in mm	51
Ausschnittmaße aufliegend in mm (B x T)	– x –
Ausschnittmaße flächenbündig innen in mm (B x T)	730 x 470
Ausschnittmaße flächenbündig außen in mm (B x T)	756 x 496
Gesamtanschlusswert in kW/Spannung in V/Absicherung A	7,3/230/3 x 16
Mitgeliefertes Zubehör	
Anschlusskabel	◆
Unverbindliche Servicepreis-Empfehlung in EUR inkl. MwSt.	M.-Nr. 11128640 **1.849,–**

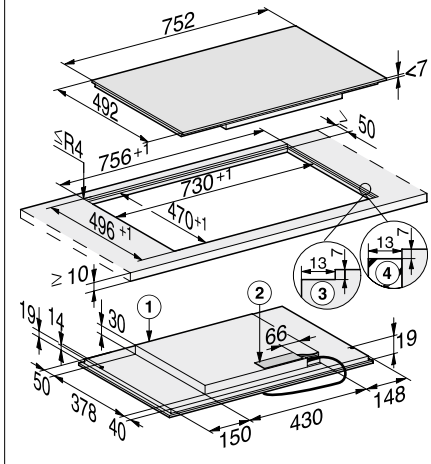

1) vorn
2) Netzanschlusskasten mit Netzanschlussleitung, L = 1440 mm, 3 Stufenfräsung Natursteinarbeitsplatte,
4) Holzleisten 13 mm (kein mitgeliefertes Zubehör

Autarke Induktionskochfelder für den Ersatzbedarf

Produktübersicht KM 7414 FX GLAS flächenbündig

Ausschnittmaß
730/756 x 470/496 mm



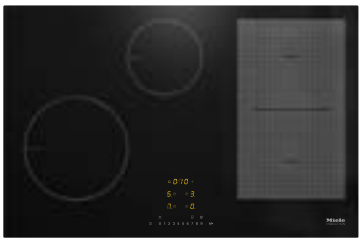

ComfortSelect | Con@ctivity 3.0 | PowerFlex | TwinBooster | Warmhalten | Stop & Go

Typ-/Verkaufsbezeichnung	KM 7414 FX GLAS
Beheizungsart	
Beheizungsart	Induktion
Bauform	
Kombiniert/Unabhängig vom Herd	–/◆
Design	
Farbe der Glaskeramik/Bedruckungsdesign	schwarz/–
Edelstahlrahmen/Facettenschliff	–/–
Flächenbündiger/Aufliegender Einbau	◆/–
Kombinierbar mit SmartLine/Tischlüfter	–/–
Kochzonenausstattung	
Anzahl der Kochzonen/Kochbereiche	4/1
Maximale Anzahl Kochgeschirre	4
PowerFlex-Kochzone	
Anzahl/Art/Größe in mm	2/PowerFlex-Kochzone/ Ø 150 – 230
Max. Leistung/Booster/TwinBooster in W	2.100/3.000/3.650
1. Kochzone/Kochbereich	
Position/Art/Größe in mm	vorne links/Vario-Kochzone/ Ø 160 – 220
Max. Leistung/Booster/TwinBooster in W	2.300/3.000/3.650
2. Kochzone/Kochbereich	
Position/Art/Größe in mm	hinten mittig/Vario-Kochzone/ Ø 100 – 160
Max. Leistung/Booster/TwinBooster in W	1.400/1.700/2.200
3. Kochzone/Kochbereich	
Position/Art/Größe in mm	rechts/PowerFlex-Kochbereich/ 230 x 390
Max. Leistung/Booster/TwinBooster in W	3.400/4.800/7.300
4. Kochzone/Kochbereich	
Position/Art/Größe in mm	–/–/–
Max. Leistung/Booster/TwinBooster in W	–/–/–
Bedienkomfort	
Vernetzung mit Miele@Home	◆
Bedienung über Sensortasten/Knebel/Touch-Display	ComfortSelect/–/–
Anzeigefarbe/Größe des Touch-Displays in Zoll	gelb/–
TempControl/TempControl Plus	–/–
Permanente/Intelligente Topferkennung	◆/–
Recall-Funktion/Positionierhilfe/Assistenzprogramme	◆/–/–
Stop&Go-Funktion/Kurzzeitwecker	◆/◆
Abschaltautomatik/Ankochautomatik	◆/◆
Warmhalten/Warmhalten Plus	◆/–
Individuelle Einstellmöglichkeiten (z.B. Signaltöne)	◆
Pflegekomfort	
Leicht zu reinigende Glaskeramik/Wischschutz	◆/–
Sicherheit	
Sicherheitsausschaltung/Überhitzungsschutz/Kühlgebläse	◆/◆/◆
Verriegelungsfunktion/Inbetriebnahmesperre	◆/◆
Restwärmeanzeige	◆
Technische Daten	
Abmessungen in mm (B x H x T)	752 x 51 x 492
Maximale Einbauhöhe in mm	51
Ausschnittmaße aufliegend in mm (B x T)	– x –
Ausschnittmaße flächenbündig innen in mm (B x T)	730 x 470
Ausschnittmaße flächenbündig außen in mm (B x T)	756 x 496
Gesamtanschlusswert in kW/Spannung in V/Absicherung A	7,3/230/3 x 16
Mitgeliefertes Zubehör	
Anschlusskabel	◆
Unverbindliche Servicepreis-Empfehlung in EUR inkl. MwSt.	M.-Nr. 11128650 **1.899,–**

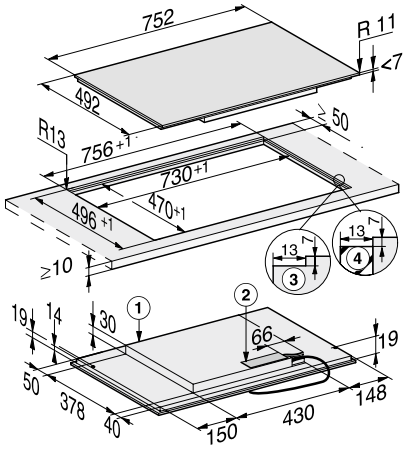

1) vorn
2) Netzanschlusskasten mit Netzanschlussleitung, L = 1440 mm,
3) Stufenfräsung Natursteinarbeitsplatte
4) Holzleisten 13 mm (kein mitgeliefertes Zubehör

Stand: Oktober 2023

Autarke Induktionskochfelder für den Ersatzbedarf

Produktübersicht KM 6367-1 flächenbündig

Ausschnittmaß
770/796 x 490/516 mm



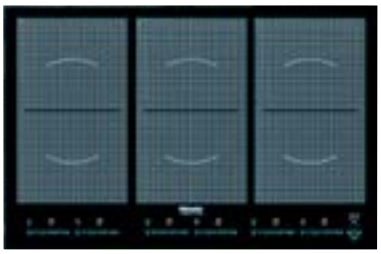

Touch Display | PowerFlex | TwinBooster | Warmhalten | Stop & Go

Typ-/Verkaufsbezeichnung	KM 6367-1
Maße	
Ausschnittmaß Breite x Tiefe in mm	770/796 x 490/516
Gerätemaß Breite x Tiefe in mm	792 x 512
Design	
Aufliegender Rahmen/Breiter hochstehender Rahmen	–
Umlaufender Facettenschliff	–
Flächenbündig für den Einbau in Arbeitsplatten aus Granit, Vollholz und geflieste Arbeitsflächen	◆
Flächenbündig für den Einbau in Arbeitsplatten aus Glas	–
Bedienkomfort	
Komfort Direktanwahl/Direktanwahl	–/◆
Anzahl Leistungsstufen/Anzahl TwinBooster	9/6
Ankochautomatik und Warmhaltefunktion	◆
Top-/Topfgrößenerkennung und Booster-Funktion	◆
Stop & Go-Funktion	◆
Zeitfunktionen	
Kochzeiteinstellung für jede Kochzone	99 Min.
Abschaltautomatik und Kurzzeitwecker	◆
Anzeigen	
Digitale Anzeigen für die Leistungsstufen, Verriegelungsfunktion, Inbetriebnahmesperre, Restwärme und Ankochautomatik	◆
Kochzonenausstattung	
Anzahl Induktions-Kochzonen	6
Anzahl Koch-/Bräterzonen/Anzahl PowerFlex-Kochzone	3/6
Maße der Koch-/Bräterzone mm	230 x 390
Hinten links PowerFlex-Zone 150 – 230 mm Ø, 2.100 Watt, TwinBooster 3.000/3.650 Watt	◆
Vorne links PowerFlex-Zone 150 – 230 mm Ø, 2.100 Watt, TwinBooster 3.000/3.650 Watt	◆
Mitte hinten PowerFlex-Zone 150 – 230 mm Ø, 2.100 Watt, TwinBooster 3.000/3.650 Watt	◆
Mitte vorne PowerFlex-Zone 150 – 230 mm Ø, 2.100 Watt, TwinBooster 3.000/3.650 Watt	◆
Vorne rechts PowerFlex-Zone 150 – 230 mm Ø, 2.100 Watt, TwinBooster 3.000/3.650 Watt	◆
Hinten rechts PowerFlex-Zone 150 – 230 mm Ø, 2.100 Watt, TwinBooster 3.000/3.650 Watt	◆
Sicherheit	
Restwärmeanzeige für jede Kochzone	◆
Sicherheitsausschaltung, Verriegelungsfunktion, Inbetriebnahmesperre und Ankoch-Automatik	◆
Integriertes Kühlgebläse mit Nachlaufautomatik	◆
Mitgeliefertes Zubehör	
Anschlusskabel	◆
Elektrischer Anschluss	
Gesamtanschlusswert in kW/Spannung in V/Absicherung in A	11,0/230/3 x 16
Unverbindliche Servicepreis-Empfehlung in EUR inkl. MwSt.	M.-Nr. 9910840 **2.589,–**

Einbau in Massivholz und geflieste Arbeitsplatten

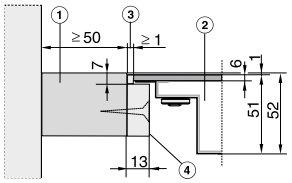

[1]) Arbeitsplatte
[2]) Kochfeld
[3]) Fugenbreite
[4]) Holzleiste 13 mm (nicht im Lieferumfang enthalten)

Ausschnittmaße für Naturstein-Arbeitsplatte

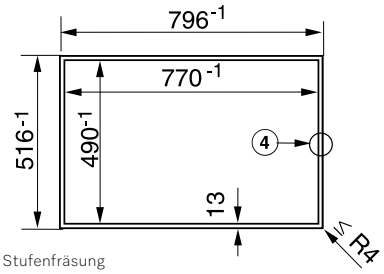

[4]) Stufenfräsung

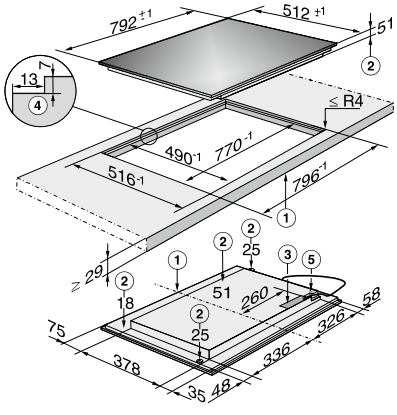

[1]) vorn
[2]) Einbauhöhe
[3]) Netzanschlusskasten, Netzanschlussleitung, L = 1440 mm, wird dem Gerät lose beigelegt
[4]) Stufenfräsung
[5]) Anschluss für Con@ctivity

Autarke Induktionskochfelder mit TempControl für den Ersatzbedarf

Produktübersicht KM 7629 FX flächenbündig



Ausschnittmaß
906/932 x 490/516 mm





SmartSelect


Con@ctivity 3.0


PowerFlex


TwinBooster


Warmhalten


Stop & Go


TempControl


Warmhalten Plus

Typ-/Verkaufsbezeichnung	KM 7629 FX
Beheizungsart	
Beheizungsart	Induktion
Bauform	
Kombiniert/Unabhängig vom Herd	–/◆
Design	
Farbe der Glaskeramik/Bedruckungsdesign	schwarz/–
Edelstahlrahmen/Facettenschliff	–/–
Flächenbündiger/Aufliegender Einbau	◆/–
Kombinierbar mit SmartLine/SmartLine Tischlüfter	–/–
Kochbereichsausstattung	
Anzahl der Kochzonen/Kochbereiche	5/1
Maximale Anzahl Kochgeschirre	5
PowerFlex-Kochzone	
Anzahl/Art/Größe in mm	2/PowerFlex-Kochzone/ Ø 150 – 220
Max. Leistung/Booster/TwinBooster pro Kochgeschirr in W	2.100/3.000/3.650
1. Kochzone/Kochbereich	
Position/Art/Größe in mm	vorne links/Vario-Kochzone/ Ø 100 – 160
Max. Leistung/Booster/TwinBooster pro Kochgeschirr in W	1400/1750/2200
2. Kochzone/Kochbereich	
Position/Art/Größe in mm	hinten links/TempControl-Kochzone/Ø 160 – 230
Max. Leistung/Booster/TwinBooster pro Kochgeschirr in W	2.300/3.000/3.650
3. Kochzone/Kochbereich	
Position/Art/Größe in mm	mittig/Vario-Kochzone/ Ø 180 – 280
Max. Leistung pro Kochgeschirr in W	2.600/3.000/3.650
4. Kochzone/Kochbereich	
Position/Art/Größe in mm	rechts/PowerFlex-Kochbereich/ 230 x 390
Max. Leistung pro Kochgeschirr in W	3.400/4.800/7.300
Bedienkomfort	
Vernetzung mit Miele@Home	◆
Bedienung über Sensortasten/Knebel/Anzeigefarbe	SmartSelect/–/gelb
TempControl	◆
Permanente Topferkennung/Intelligente Topferkennung	◆/–
Recall-Funktion/Positionierhilfe	◆/–
Stop&Go-Funktion/Kurzzeitwecker	◆/◆
Abschaltautomatik/Ankochautomatik	◆/◆
Warmhalten/Warmhalten Plus	◆/◆
Individuelle Einstellmöglichkeiten (z.B. Signaltöne)	◆
Pflegekomfort	
Leicht zu reinigende Glaskeramik/Wischschutz	◆/◆
Sicherheit	
Sicherheitsausschaltung/Überhitzungsschutz/Kühlgebläse	◆/◆/◆
Verriegelungsfunktion/Inbetriebnahmesperre	◆/◆
Restwärmeanzeige	◆
Technische Daten	
Abmessungen in mm (B x H x T)	928 x 51 x 512
Maximale Einbauhöhe in mm	51
Ausschnittmaße aufliegend in mm (B x T)	–
Ausschnittmaße flächenbündig innen/außen in mm (B x T)	906 x 490 – 932 x 516
Gesamtanschlusswert in kW/Spannung in V/Absicherung A	11/230/3 x 16
Mitgeliefertes Zubehör	
Anschlusskabel	◆
Unverbindliche Servicepreis-Empfehlung in EUR inkl. MwSt.	M.-Nr. 11506140 **3.349,–**

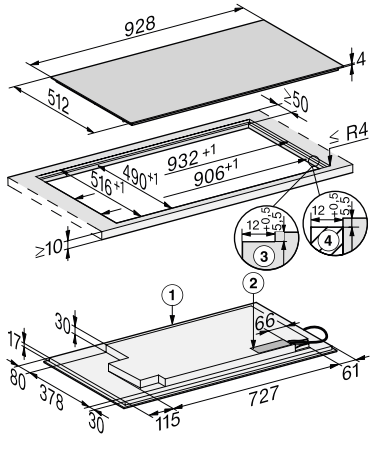

1) vorn
2) Netzanschlusskasten mit Netzanschlussleitung L = 1440 mm
3) Stufenfräsung Natursteinarbeitsplatte
4) Holzleiste 12 mm (nicht im Lieferumfang enthalten)

Stand: Oktober 2023

Autarke Elektrokochfelder

Produktübersicht KM 520

Ausschnittmaß
560 x 490 mm



Knebel

Typ-/Verkaufsbezeichnung	KM 520
Maße	
Ausschnittmaß Breite x Tiefe in mm	560 x 490
Gerätemaß Breite x Tiefe in mm	574 x 504
Design	
Aufliegender Edelstahl-Rahmen	◆
Bedienkomfort	
Seitliche Bedienung über Schalterknebel	◆
Anzahl Leistungsstufen	12
Kochzonenausstattung	
Anzahl Elektro-Kochzonen	4
Hinten links 210 mm Ø, 2.300 Watt	◆
Hinten links 145 mm Ø, 1.200 Watt	–
Vorne rechts 180 mm Ø, 1.800 Watt	◆
Vorne links Vario-Zone 145/210 mm Ø, 750/2.200 Watt	–
Vorne links 145 mm Ø, 1.200 Watt	◆
Hinten rechts 145 mm Ø, 1.200 Watt	◆
Hinten rechts Koch-/Bräterzone 170/265 mm Ø, 1.500/2.400 Watt	–
Sicherheit	
Restwärmeanzeige für jede Kochzone	◆
Mitgeliefertes Zubehör	
Glasschaber und Anschlusskabel	◆
Elektrischer Anschluss	
Gesamtanschlusswert in kW/Spannung in V/Absicherung in A	6,5/230/3 x 16
Unverbindliche Servicepreis-Empfehlung in EUR inkl. MwSt.	
Rahmen Edelstahl	M.-Nr. 6442860 **1.029,–**



Wichtiger Einbauhinweis:
Aufgrund der Abstrahlungswärme wird der Einbau über Schubladen nicht empfohlen.

Sollte ein Zwischenboden eingebaut werden, muss der Mindestabstand ab Oberkante Arbeitsplatte zum Zwischenboden 75 mm betragen.

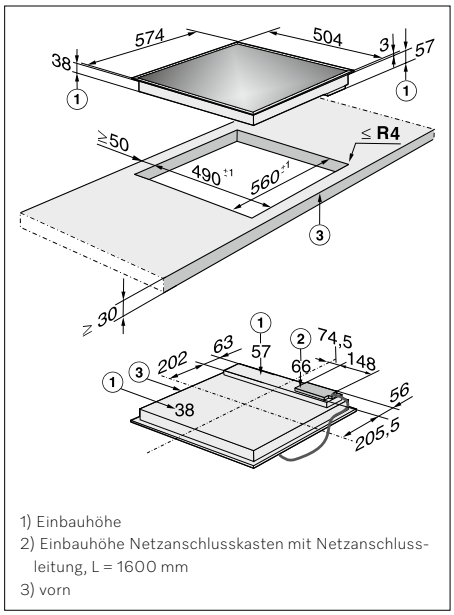

1) Einbauhöhe
2) Einbauhöhe Netzanschlusskasten mit Netzanschlussleitung, L = 1600 mm
3) vorn

Autarke Elektrokochfelder

Produktübersicht KM 523

Ausschnittmaß
750 x 490 mm



Knebel

Typ-/Verkaufsbezeichnung	KM 523
Maße	
Ausschnittmaß Breite x Tiefe in mm	750 x 490
Gerätemaß Breite x Tiefe in mm	764 x 504
Design	
Aufliegender Edelstahl-Rahmen	◆
Bedienkomfort	
Seitliche Bedienung über Schalterknebel	◆
Anzahl Leistungsstufen	12
Kochzonenausstattung	
Anzahl Elektro-Kochzonen	4
Hinten links 210 mm Ø, 2.300 Watt	–
Hinten links 145 mm Ø, 1.200 Watt	◆
Vorne rechts 180 mm Ø, 1.800 Watt	◆
Vorne links Vario-Zone 145/210 mm Ø, 750/2.200 Watt	◆
Vorne links 145 mm Ø, 1.200 Watt	–
Hinten rechts 145 mm Ø, 1.200 Watt	–
Hinten rechts Koch-/Bräterzone 170/265 mm Ø, 1.500/2.400 Watt	◆
Sicherheit	
Restwärmeanzeige für jede Kochzone	◆
Mitgeliefertes Zubehör	
Glasschaber und Anschlusskabel	◆
Elektrischer Anschluss	
Gesamtanschlusswert in kW/Spannung in V/Absicherung in A	7,6/230/3 x 16
Unverbindliche Servicepreis-Empfehlung in EUR inkl. MwSt.	
Rahmen Edelstahl	M.-Nr. 6442870 **1.269,–**



Wichtiger Einbauhinweis:
Aufgrund der Abstrahlungswärme wird der Einbau über Schubladen nicht empfohlen.

Sollte ein Zwischenboden eingebaut werden, muss der Mindestabstand ab Oberkante Arbeitsplatte zum Zwischenboden 75 mm betragen.

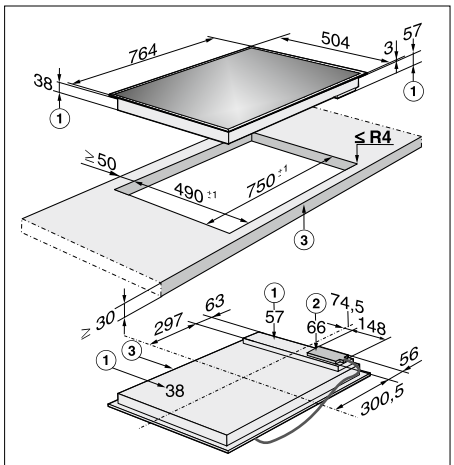

1) Einbauhöhe
2) Einbauhöhe Netzanschlusskasten mit Netzanschlussleitung L = 1600 mm
3) vorn

Autarke Elektrokochfelder

Produktübersicht KM 6520 FR

Ausschnittmaß
560 x 490 mm





2345 EasySelect

II/▶ Stop & Go

Typ-/Verkaufsbezeichnung	KM 6520 FR
Beheizungsart	
Beheizungsart	Elektro
Bauform	
Kombiniert mit Herd/Unabhängig vom Herd	–/◆
Design	
Kombinierbar mit SmartLine	–
Umlaufender Edelstahlrahmen	◆
Aufliegender Einbau/Flächenbündiger Einbau	◆/–
Kochzonenausstattung	
Anzahl der Kochzonen	4
Kochzone	
Position/Art/Durchmesser in mm	vorne links/Einkreis-Kochzone/180
Leistung in W	1.800
Kochzone	
Position/Art/Durchmesser in mm	hinten links/Einkreis-Kochzone/160
Leistung in W	1.500
Kochzone	
Position/Art/Durchmesser in mm	hinten rechts/Vario-Kochzone/120/210
Leistung in W	750/2.200
Kochzone	
Position/Art/Durchmesser in mm	vorne rechts/Einkreis-Kochzone/145
Leistung in W	1.200
Bedienkomfort	
Bedienung über Touch-Display/Sensortasten/Knebel	–/EasySelect/–
Infodisplay/Displayfarbe	–/gelb
Kochzonenerweiterung	–
Recall-Funktion/Stop&Go-Funktion/Kurzzeitwecker	◆/◆/◆
Abschaltautomatik/Ankochautomatik/Warmhalten	◆/◆/–
Individuelle Einstellmöglichkeiten/Wischschutz	◆/–
Anzeigen	
Digitale Anzeige der Leistungsstufen	◆
Effizienz und Nachhaltigkeit	
Restwärmenutzung/geringer Standby-Verbrauch	◆/◆
Sicherheit	
Sicherheitsausschaltung	◆
Verriegelungsfunktion/Inbetriebnahmesperre	◆/◆
Fehlerüberwachung/Integriertes Kühlgebläse	◆/–
Überhitzungsschutz/Topfschutz/Restwärmeanzeige	◆/◆/◆
Technische Daten	
Abmessungen in mm (B x T)	574 x 504
Einbauhöhe mit Anschlusskasten in mm	43
Ausschnittsmaß in mm	560 x 490
Gesamtanschlusswert in kW/Spannung in V/Absicherung in A	6,7/230/3 x 16
Mitgeliefertes Zubehör	
Glasschaber	◆
Anschlusskabel Länge in m	1,44
Unverbindliche Service-Preisempfehlung in EUR inkl. MwSt.	
Rahmen Edelstahl	M.-Nr. 10881980 **749,–**

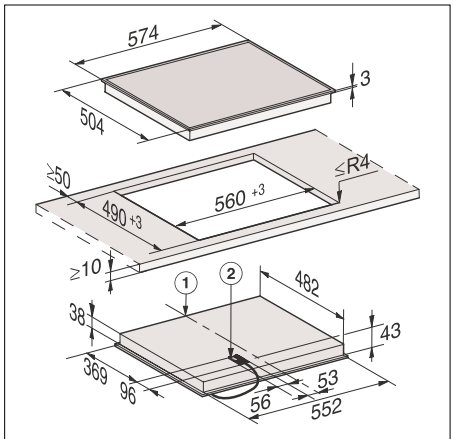

1) vorn
2) Netzanschlusskasten mit Netzanschlussleitung, Einbauhöhe = 43 mm, Netzanschlussleitung L = 1440 mm

Autarke Elektrokochfelder

Produktübersicht KM 6520 FL

Ausschnittmaß
570/596 x 470/496 mm





EasySelect

Stop & Go

Typ-/Verkaufsbezeichnung	KM 6520 FL
Beheizungsart	
Beheizungsart	Elektro
Bauform	
Kombiniert mit Herd/Unabhängig vom Herd	–/◆
Design	
Kombinierbar mit SmartLine	–
Umlaufender Edelstahlrahmen	–
Aufliegender Einbau/Flächenbündiger Einbau	–/◆
Kochzonenausstattung	
Anzahl der Kochzonen	4
Kochzone	
Position/Art/Durchmesser in mm	vorne links/Einkreis-Kochzone/180
Leistung in W	1.800
Kochzone	
Position/Art/Durchmesser in mm	hinten links/Einkreis-Kochzone/160
Leistung in W	1.500
Kochzone	
Position/Art/Durchmesser in mm	hinten rechts/Vario-Kochzone/120/210
Leistung in W	750/2.200
Kochzone	
Position/Art/Durchmesser in mm	vorne rechts/Einkreis-Kochzone/145
Leistung in W	1.200
Bedienkomfort	
Bedienung über Touch-Display/Sensortasten/Knebel	–/EasySelect/–
Infodisplay/Displayfarbe	–/gelb
Kochzonenerweiterung	–
Recall-Funktion/Stop&Go-Funktion/Kurzzeitwecker	◆/◆/◆
Abschaltautomatik/Ankochautomatik/Warmhalten	◆/◆/–
Individuelle Einstellmöglichkeiten/Wischschutz	◆/–
Anzeigen	
Digitale Anzeige der Leistungsstufen	◆
Effizienz und Nachhaltigkeit	
Restwärmenutzung/geringer Standby-Verbrauch	◆/◆
Sicherheit	
Sicherheitsausschaltung	◆
Verriegelungsfunktion/Inbetriebnahmesperre	◆/◆
Fehlerüberwachung/Integriertes Kühlgebläse	◆/–
Überhitzungsschutz/Topfschutz/Restwärmeanzeige	◆/◆/◆
Technische Daten	
Abmessungen in mm (B x T)	592 x 492
Einbauhöhe mit Anschlusskasten in mm	46
Ausschnittsmaß in mm	570/596 x 470/496
Gesamtanschlusswert in kW/Spannung in V/Absicherung in A	6,7/230/3 x 16
Mitgeliefertes Zubehör	
Glasschaber	◆
Anschlusskabel Länge in m	1,44
Unverbindliche Service-Preisempfehlung in EUR inkl. MwSt.	
Flächenbündig	M.-Nr. 10882030 **749,–**

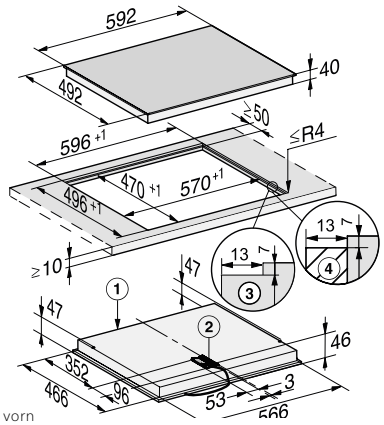

1) vorn
2) Einbauhöhe
3) Einbauhöhe Kabelausgang
4) Stufenfräsung
5) Netzanschlusskasten
mit Netzanschlussleitung, L = 1440 mm lang
6) Kabelbaum, L = 1550 mm
7) Anschluss Miele@home

Stand: Oktober 2023

Autarke Elektrokochfelder

Produktübersicht KM 6521 FR

Ausschnittmaß
600 x 500 mm





EasySelect | Stop & Go

Typ-/Verkaufsbezeichnung	KM 6521 FR
Beheizungsart	
Beheizungsart	Elektro
Bauform	
Kombiniert mit Herd/Unabhängig vom Herd	–/◆
Design	
Kombinierbar mit SmartLine	–
Umlaufender Edelstahlrahmen	◆
Aufliegender Einbau/Flächenbündiger Einbau	◆/–
Kochzonenausstattung	
Anzahl der Kochzonen	4
Kochzone	
Position/Art/Durchmesser in mm	vorne links/Vario-Kochzone/120/210
Leistung in W	1.200/2.200
Kochzone	
Position/Art/Durchmesser in mm	hinten links/Einkreis-Kochzone/145
Leistung in W	1.200
Kochzone	
Position/Art/Durchmesser in mm	hinten rechts/Koch-/Bräterzone/170 Ø/265 breit
Leistung in W	1.500/2.400
Kochzone	
Position/Art/Durchmesser in mm	vorne rechts/Einkreis-Kochzone/160
Leistung in W	1.500
Bedienkomfort	
Bedienung über Touch-Display/Sensortasten/Knebel	–/EasySelect/–
Hausgerätevernetzung mit Miele@Home	–
Infodisplay/Displayfarbe	–/gelb
Kochzonenerweiterung	◆
Recall-Funktion/Stop&Go-Funktion/Kurzzeitwecker	◆/◆/◆
Abschaltautomatik/Ankochautomatik/Warmhalten	◆/◆/–
Individuelle Einstellmöglichkeiten/Wischschutz	◆/–
Anzeigen	
Digitale Anzeige der Leistungsstufen	◆
Effizienz und Nachhaltigkeit	
Restwärmenutzung/geringer Standby-Verbrauch	◆/◆
Sicherheit	
Sicherheitsausschaltung	◆
Verriegelungsfunktion/Inbetriebnahmesperre	◆/◆
Fehlerüberwachung/Integriertes Kühlgebläse	◆/–
Überhitzungsschutz/Topfschutz/Restwärmeanzeige	◆/◆/◆
Technische Daten	
Abmessungen in mm (B x T)	614 x 514
Einbauhöhe mit Anschlusskasten in mm	43
Ausschnittsmaß in mm	600 x 500
Gesamtanschlusswert in kW/Spannung in V/Absicherung in A	7,3/230/3 x 16
Mitgeliefertes Zubehör	
Glasschaber	◆
Anschlusskabel Länge in m	1,44
Unverbindliche Service-Preisempfehlung in EUR inkl. MwSt.	
Rahmen Edelstahl	M.-Nr. 12048010 **879,–**

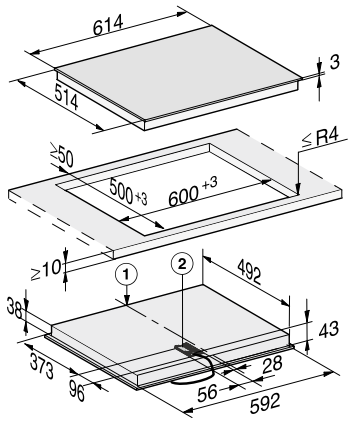

1) Vorn
2) Netzanschlusskasten mit Netzanschlussleitung, Einbauhöhe = 43 mm Netzanschlussleitung L = 1440 mm

Autarke Elektrokochfelder

Produktübersicht KM 6522 FR

Ausschnittmaß
750 x 490 mm







Typ-/Verkaufsbezeichnung	KM 6522 FR
Beheizungsart	
Beheizungsart	Elektro
Bauform	
Kombiniert mit Herd/Unabhängig vom Herd	–/◆
Design	
Kombinierbar mit SmartLine	–
Umlaufender Edelstahlrahmen	◆
Aufliegender Einbau/Flächenbündiger Einbau	◆/–
Kochzonenausstattung	
Anzahl der Kochzonen	4
Kochzone	
Position/Art/Durchmesser in mm	vorne links/Vario-Kochzone/120/210
Leistung in W	750/2.200
Kochzone	
Position/Art/Durchmesser in mm	hinten links/Einkreis-Kochzone/145
Leistung in W	1.200
Kochzone	
Position/Art/Durchmesser in mm	hinten rechts/Koch-/Bräterzone/170 Ø/265 breit
Leistung in W	1.500/2.400
Kochzone	
Position/Art/Durchmesser in mm	vorne rechts/Einkreis-Kochzone/180
Leistung in W	1.800
Bedienkomfort	
Bedienung über Touch-Display/Sensortasten/Knebel	–/EasySelect/–
Infodisplay/Displayfarbe	–/gelb
Kochzonenerweiterung	◆
Recall-Funktion/Stop&Go-Funktion/Kurzzeitwecker	◆/◆/◆
Abschaltautomatik/Ankochautomatik/Warmhalten	◆/◆/–
Individuelle Einstellmöglichkeiten/Wischschutz	◆/–
Anzeigen	
Digitale Anzeige der Leistungsstufen	◆
Effizienz und Nachhaltigkeit	
Restwärmenutzung/geringer Standby-Verbrauch	◆/◆
Sicherheit	
Sicherheitsausschaltung	◆
Verriegelungsfunktion/Inbetriebnahmesperre	◆/◆
Fehlerüberwachung/Integriertes Kühlgebläse	◆/–
Überhitzungsschutz/Topfschutz/Restwärmeanzeige	◆/◆/◆
Technische Daten	
Abmessungen in mm (B x T)	764 x 504
Einbauhöhe mit Anschlusskasten in mm	43
Ausschnittsmaß in mm	750 x 490
Gesamtanschlusswert in kW/Spannung in V/Absicherung in A	7,6/230/3 x 16
Mitgeliefertes Zubehör	
Glasschaber	◆
Anschlusskabel Länge in m	1,44
Unverbindliche Service-Preisempfehlung in EUR inkl. MwSt.	
Rahmen Edelstahl	M.-Nr. 10881990 **1.099,–**

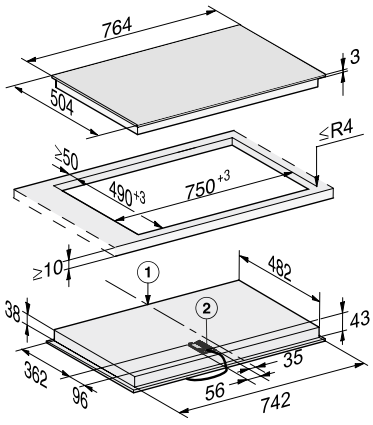

1) Vorn
2) Netzanschlusskasten mit Netzanschlussleitung, L = 1440 mm, Einbauhöhe = 43 mm

Stand: Oktober 2023

Autarke Elektrokochfelder

Produktübersicht KM 6523 FL

Ausschnittmaß
730/756 x 470/496 mm





2345 EasySelect

II/▶ Stop & Go

Typ-/Verkaufsbezeichnung	KM 6523 FL
Beheizungsart	
Beheizungsart	Elektro
Bauform	
Kombiniert mit Herd/Unabhängig vom Herd	–/◆
Design	
Kombinierbar mit SmartLine	–
Umlaufender Edelstahlrahmen	–
Aufliegender Einbau/Flächenbündiger Einbau	–/◆
Kochzonenausstattung	
Anzahl der Kochzonen	4
Kochzone	
Position/Art/Durchmesser in mm	vorne links/Vario-Kochzone/120/210
Leistung in W	1.200/2.200
Kochzone	
Position/Art/Durchmesser in mm	hinten links/Einkreis-Kochzone/145
Leistung in W	1.200
Kochzone	
Position/Art/Durchmesser in mm	hinten rechts/Koch-/Bräterzone/170 Ø/290 breit
Leistung in W	1.500/2.600
Kochzone	
Position/Art/Durchmesser in mm	vorne rechts/Einkreis-Kochzone/180
Leistung in W	1.800
Bedienkomfort	
Vernetzung mit Miele@Home	–
Bedienung über Touch-Display/Sensortasten/Knebel	–/EasySelect/–
Infodisplay/Displayfarbe	–/gelb
Kochzonenerweiterung	◆
Recall-Funktion/Stop&Go-Funktion/Kurzzeitwecker	◆/◆/◆
Abschaltautomatik/Ankochautomatik/Warmhalten	◆/◆/–
Individuelle Einstellmöglichkeiten/Wischschutz	◆/–
Anzeigen	
Digitale Anzeige der Leistungsstufen	◆
Effizienz und Nachhaltigkeit	
Restwärmenutzung/geringer Standby-Verbrauch	◆/◆
Sicherheit	
Sicherheitsausschaltung	◆
Verriegelungsfunktion/Inbetriebnahmesperre	◆/◆
Fehlerüberwachung/Integriertes Kühlgebläse	◆/–
Überhitzungsschutz/Topfschutz/Restwärmeanzeige	◆/◆/◆
Technische Daten	
Abmessungen in mm (B x T)	752 x 492
Einbauhöhe mit Anschlusskasten in mm	45
Ausschnittsmaß in mm	730/756 x 470/496
Gesamtanschlusswert in kW/Spannung in V/Absicherung in A	7,8/230/3 x 16
Mitgeliefertes Zubehör	
Glasschaber	◆
Anschlusskabel Länge in m	1,44
Unverbindliche Service-Preisempfehlung in EUR inkl. MwSt.	
Flächenbündig	M.-Nr. 12048070 **1.099,–**

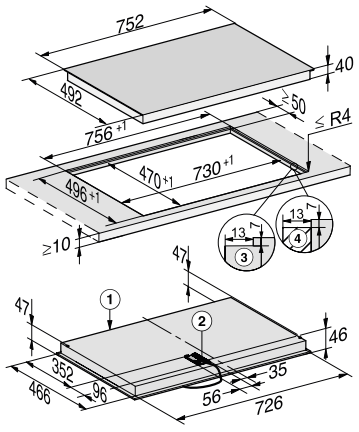

1) Vorn
2) Netzanschlusskasten mit Netzanschlussleitung, Einbauhöhe = 45 mm, Netzanschlussleitung L = 1440 mm
3) Stufenfräsung
4) Holzleisten (kein mitgeliefertes Zubehör)

Autarke Elektrokochfelder

Produktübersicht KM 6540 FR

Ausschnittmaß
600 x 500 mm

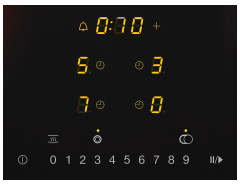



ComfortSelect | Con@ctivity 3.0 | ExtraSpeed | Stop & Go | Warmhalten

Typ-/Verkaufsbezeichnung	KM 6540 FR
Beheizungsart	
Beheizungsart	Elektro
Bauform	
Kombiniert mit Herd/Unabhängig vom Herd	–/◆
Design	
Kombinierbar mit SmartLine	–
Umlaufender Edelstahlrahmen	◆
Aufliegender Einbau/Flächenbündiger Einbau	◆/–
Kochzonenausstattung	
Anzahl der Kochzonen	4
Kochzone	
Position/Art/Durchmesser in mm	vorne links/ExtraSpeed-Kochzone/120/210
Leistung in W	1.200/2.900
Kochzone	
Position/Art/Durchmesser in mm	hinten links/Einkreis-Kochzone/145
Leistung in W	1.200
Kochzone	
Position/Art/Durchmesser in mm	hinten rechts/Koch-/Bräterzone/170 Ø/265 breit
Leistung in W	1.500/2.400
Kochzone	
Position/Art/Durchmesser in mm	vorne rechts/Einkreis-Kochzone/160
Leistung in W	1.500
Bedienkomfort	
Vernetzung mit Miele@Home	◆
Bedienung über Touch-Display/Sensortasten/Knebel	–/ComfortSelect/–
Infodisplay/Displayfarbe	–/gelb
Kochzonenerweiterung	◆
Recall-Funktion/Stop&Go-Funktion/Kurzzeitwecker	◆/◆/◆
Abschaltautomatik/Ankochautomatik/Warmhalten	◆/◆/◆
Individuelle Einstellmöglichkeiten/Wischschutz	◆/–
Anzeigen	
Digitale Anzeige der Leistungsstufen	◆
Effizienz und Nachhaltigkeit	
Restwärmenutzung/geringer Standby-Verbrauch	◆/◆
Sicherheit	
Sicherheitsausschaltung	◆
Verriegelungsfunktion/Inbetriebnahmesperre	◆/◆
Fehlerüberwachung/Integriertes Kühlgebläse	◆/–
Überhitzungsschutz/Topfschutz/Restwärmeanzeige	◆/◆/◆
Technische Daten	
Abmessungen in mm (B x T)	614 x 514
Einbauhöhe mit Anschlusskasten in mm	43
Ausschnittmaß in mm	600 x 500
Gesamtanschlusswert in kW/Spannung in V/Absicherung in A	8,0/230/3 x 16
Mitgeliefertes Zubehör	
Glasschaber	◆
Anschlusskabel Länge in m	1,44
Unverbindliche Preisempfehlung in EUR inkl. MwSt.	
Rahmen Edelstahl	M.-Nr. 10882000 **959,–**

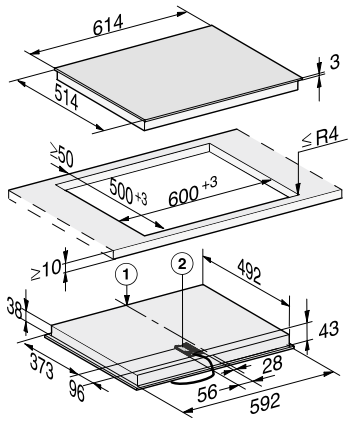

1) Vorn
2) Netzanschlusskasten mit Netzanschlussleitung, Einbauhöhe = 43 mm Netzanschlussleitung L = 1440 mm

Stand: Oktober 2023

Autarke Elektrokochfelder

Produktübersicht KM 6542 FR

Ausschnittmaß
750 x 490 mm





ComfortSelect | Con@ctivity 3.0 | ExtraSpeed | Stop & Go | Warmhalten

Typ-/Verkaufsbezeichnung	KM 6542 FR
Beheizungsart	
Beheizungsart	Elektro
Bauform	
Kombiniert mit Herd/Unabhängig vom Herd	–/◆
Design	
Kombinierbar mit SmartLine	–
Umlaufender Edelstahlrahmen	◆
Aufliegender Einbau/Flächenbündiger Einbau	◆/–
Kochzonenausstattung	
Anzahl der Kochzonen	4
Kochzone	
Position/Art/Durchmesser in mm	vorne links/ExtraSpeed-Kochzone/120/210
Leistung in W	1.200/2.900
Kochzone	
Position/Art/Durchmesser in mm	hinten links/Einkreis-Kochzone/145
Leistung in W	1.200
Kochzone	
Position/Art/Durchmesser in mm	hinten rechts/Koch-/Bräterzone/170 Ø/290 breit
Leistung in W	1.500/2.600
Kochzone	
Position/Art/Durchmesser in mm	vorne rechts/Einkreis-Kochzone/180
Leistung in W	1.800
Bedienkomfort	
Vernetzung mit Miele@Home	◆
Bedienung über Touch-Display/Sensortasten/Knebel	–/ComfortSelect/–
Infodisplay/Displayfarbe	–/gelb
Kochzonenerweiterung	◆
Recall-Funktion/Stop&Go-Funktion/Kurzzeitwecker	◆/◆/◆
Abschaltautomatik/Ankochautomatik/Warmhalten	◆/◆/◆
Individuelle Einstellmöglichkeiten/Wischschutz	◆/–
Anzeigen	
Digitale Anzeige der Leistungsstufen	◆
Effizienz und Nachhaltigkeit	
Restwärmenutzung/geringer Standby-Verbrauch	◆/◆
Sicherheit	
Sicherheitsausschaltung	◆
Verriegelungsfunktion/Inbetriebnahmesperre	◆/◆
Fehlerüberwachung/Integriertes Kühlgebläse	◆/–
Überhitzungsschutz/Topfschutz/Restwärmeanzeige	◆/◆/◆
Technische Daten	
Abmessungen in mm (B x T)	764 x 504
Einbauhöhe mit Anschlusskasten in mm	43
Ausschnittsmaß in mm	750 x 490
Gesamtanschlusswert in kW/Spannung in V/Absicherung in A	8,5/230/3 x 16
Mitgeliefertes Zubehör	
Glasschaber	◆
Anschlusskabel Länge in m	1,44
Unverbindliche Preisempfehlung in EUR inkl. MwSt.	
Rahmen Edelstahl	M.-Nr. 10882010 **1.159,–**

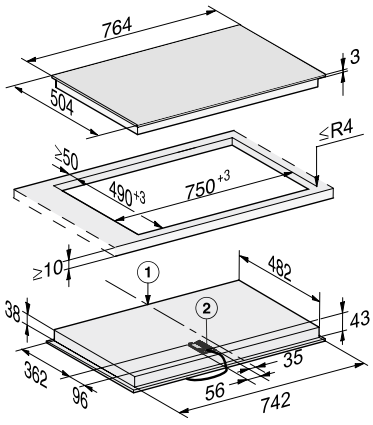

1) Vorn
2) Netzanschlusskasten mit Netzanschlussleitung, L = 1440 mm, Einbauhöhe = 43 mm

Autarke Elektrokochfelder

Produktübersicht KM 6542 FL

Ausschnittmaß
730/756 x 470/496 mm



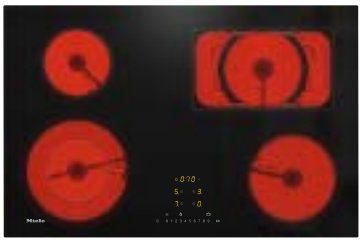

ComfortSelect | Con@ctivity 3.0 | ExtraSpeed | Stop & Go | Warmhalten

Typ-/Verkaufsbezeichnung	KM 6542 FL
Beheizungsart	
Beheizungsart	Elektro
Bauform	
Kombiniert mit Herd/Unabhängig vom Herd	–/◆
Design	
Kombinierbar mit SmartLine	–
Umlaufender Edelstahlrahmen	–
Aufliegender Einbau/Flächenbündiger Einbau	–/◆
Kochzonenausstattung	
Anzahl der Kochzonen	4
Kochzone	
Position/Art/Durchmesser in mm	vorne links/ExtraSpeed-Kochzone/120/210
Leistung in W	1.200/2.900
Kochzone	
Position/Art/Durchmesser in mm	hinten links/Einkreis-Kochzone/145
Leistung in W	1.200
Kochzone	
Position/Art/Durchmesser in mm	hinten rechts/Koch-/Bräterzone/170 Ø/290 breit
Leistung in W	1.500/2.600
Kochzone	
Position/Art/Durchmesser in mm	vorne rechts/Einkreis-Kochzone/180
Leistung in W	1.800
Bedienkomfort	
Vernetzung mit Miele@Home	◆
Bedienung über Touch-Display/Sensortasten/Knebel	–/ComfortSelect/–
Infodisplay/Displayfarbe	–/gelb
Kochzonenerweiterung	◆
Recall-Funktion/Stop&Go-Funktion/Kurzzeitwecker	◆/◆/◆
Abschaltautomatik/Ankochautomatik/Warmhalten	◆/◆/◆
Individuelle Einstellmöglichkeiten/Wischschutz	◆/–
Anzeigen	
Digitale Anzeige der Leistungsstufen	◆
Effizienz und Nachhaltigkeit	
Restwärmenutzung/geringer Standby-Verbrauch	◆/◆
Sicherheit	
Sicherheitsausschaltung	◆
Verriegelungsfunktion/Inbetriebnahmesperre	◆/◆
Fehlerüberwachung/Integriertes Kühlgebläse	◆/–
Überhitzungsschutz/Topfschutz/Restwärmeanzeige	◆/◆/◆
Technische Daten	
Abmessungen in mm (B x T)	752 x 492
Einbauhöhe mit Anschlusskasten in mm	40
Ausschnittsmaß in mm	730/756 x 470/496
Gesamtanschlusswert in kW/Spannung in V/Absicherung in A	8,5/230/3 x 16
Mitgeliefertes Zubehör	
Glasschaber	◆
Anschlusskabel Länge in m	1,44
Unverbindliche Preisempfehlung in EUR inkl. MwSt.	
Flächenbündig	M.-Nr. 10882040 **1.159,–**

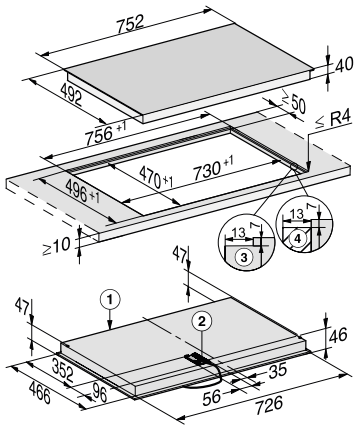

1) Vorn
2) Netzanschlusskasten mit Netzanschlussleitung, Einbauhöhe = 36 mm, Netzanschlussleitung L = 1440 mm
3) Stufenfräsung
4) Holzleisten (kein mitgeliefertes Zubehör)

Stand: Oktober 2023

Autarke Elektrokochfelder

Produktübersicht KM 6564 FR

Ausschnittmaß
780 x 500 mm





SmartSelect | Con@ctivity 3.0 | ExtraSpeed | Stop & Go | Warmhalten

Typ-/Verkaufsbezeichnung	KM 6564 FR
Beheizungsart	
Beheizungsart	Elektro
Bauform	
Kombiniert mit Herd/Unabhängig vom Herd	–/◆
Design	
Kombinierbar mit SmartLine	–
Umlaufender Edelstahlrahmen	◆
Aufliegender Einbau/Flächenbündiger Einbau	◆/–
Kochzonenausstattung	
Anzahl der Kochzonen	4
Kochzone	
Position/Art/Durchmesser in mm	vorne links/ExtraSpeed-Kochzone/145/230
Leistung in W	1.500/3.200
Kochzone	
Position/Art/Durchmesser in mm	hinten links/Einkreis-Kochzone/145
Leistung in W	1.200
Kochzone	
Position/Art/Durchmesser in mm	hinten mittig/Vario-Kochzone/120/210
Leistung in W	750/2.200
Kochzone	
Position/Art/Durchmesser in mm	rechts/Koch-/Bräterzone/170 Ø/290 breit
Leistung in W	1.500/2.600
Bedienkomfort	
Vernetzung mit Miele@Home	◆
Bedienung über Touch-Display/Sensortasten/Knebel	–/SmartSelect/–
Infodisplay/Displayfarbe	–/gelb
Kochzonenerweiterung	◆
Recall-Funktion/Stop&Go-Funktion/Kurzzeitwecker	◆/◆/◆
Abschaltautomatik/Ankochautomatik/Warmhalten	◆/◆/◆
Individuelle Einstellmöglichkeiten/Wischschutz	◆/◆
Anzeigen	
Digitale Anzeige der Leistungsstufen	◆
Effizienz und Nachhaltigkeit	
Restwärmenutzung/geringer Standby-Verbrauch	◆/◆
Sicherheit	
Sicherheitsausschaltung	◆
Verriegelungsfunktion/Inbetriebnahmesperre	◆/◆
Fehlerüberwachung/Integriertes Kühlgebläse	◆/-
Überhitzungsschutz/Topfschutz/Restwärmeanzeige	◆/◆/◆
Technische Daten	
Abmessungen in mm (B x T)	806 x 526
Einbauhöhe mit Anschlusskasten in mm	40
Ausschnittsmaß in mm	780 x 500
Gesamtanschlusswert in kW/Spannung in V/Absicherung in A	9,2/230/3 x 16
Mitgeliefertes Zubehör	
Glasschaber	◆
Anschlusskabel Länge in m	1,44
Unverbindliche Service-Preisempfehlung in EUR inkl. MwSt.	
Rahmen Edelstahl	M.-Nr. 10882050 **1.689,–**

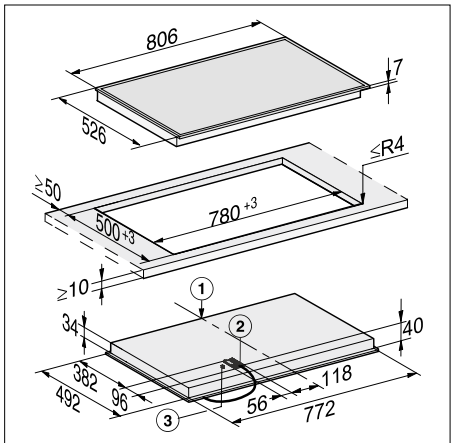

1) Vorn
2) Netzanschlusskasten mit Netzanschlussleitung, Einbauhöhe = 40 mm, Netzanschlussleitung L = 1440 mm
3) Anschluss WLAN Stick

Autarke Elektrokochfelder

Produktübersicht KM 6564 FL

Ausschnittmaß
770/796 x 490/516 mm





SmartSelect | Con@ctivity 3.0 | ExtraSpeed | Stop & Go | Warmhalten

Typ-/Verkaufsbezeichnung	KM 6564 FL
Beheizungsart	
Beheizungsart	Elektro
Bauform	
Kombiniert mit Herd/Unabhängig vom Herd	–/◆
Design	
Kombinierbar mit SmartLine	–
Umlaufender Edelstahlrahmen	–
Aufliegender Einbau/Flächenbündiger Einbau	–/◆
Kochzonenausstattung	
Anzahl der Kochzonen	4
Kochzone	
Position/Art/Durchmesser in mm	vorne links/ExtraSpeed-Kochzone/145/230
Leistung in W	1.500/3.200
Kochzone	
Position/Art/Durchmesser in mm	hinten links/Einkreis-Kochzone/145
Leistung in W	1.200
Kochzone	
Position/Art/Durchmesser in mm	hinten mittig/Vario-Kochzone/120/210
Leistung in W	750/2.200
Kochzone	
Position/Art/Durchmesser in mm	rechts/Koch-/Bräterzone/170 Ø/290 breit
Leistung in W	1.500/2.600
Bedienkomfort	
Vernetzung mit Miele@Home	◆
Bedienung über Touch-Display/Sensortasten/Knebel	–/SmartSelect/–
Infodisplay/Displayfarbe	–/gelb
Kochzonenerweiterung	◆
Recall-Funktion/Stop&Go-Funktion/Kurzzeitwecker	◆/◆/◆
Abschaltautomatik/Ankochautomatik/Warmhalten	◆/◆/◆
Individuelle Einstellmöglichkeiten/Wischschutz	◆/◆
Anzeigen	
Digitale Anzeige der Leistungsstufen	◆
Effizienz und Nachhaltigkeit	
Restwärmenutzung/geringer Standby-Verbrauch	◆/◆
Sicherheit	
Sicherheitsausschaltung	◆
Verriegelungsfunktion/Inbetriebnahmesperre	◆/◆
Fehlerüberwachung/Integriertes Kühlgebläse	◆/–
Überhitzungsschutz/Topfschutz/Restwärmeanzeige	◆/◆/◆
Technische Daten	
Abmessungen in mm (B x T)	792 x 512
Einbauhöhe mit Anschlusskasten in mm	46
Ausschnittsmaß in mm	770/796 x 490/516
Gesamtanschlusswert in kW/Spannung in V/Absicherung in A	9,2/230/3 x 16
Mitgeliefertes Zubehör	
Glasschaber	◆
Anschlusskabel Länge in m	1,44
Unverbindliche Service-Preisempfehlung in EUR inkl. MwSt.	
Flächenbündig	M.-Nr. 10882060 **1.689,–**

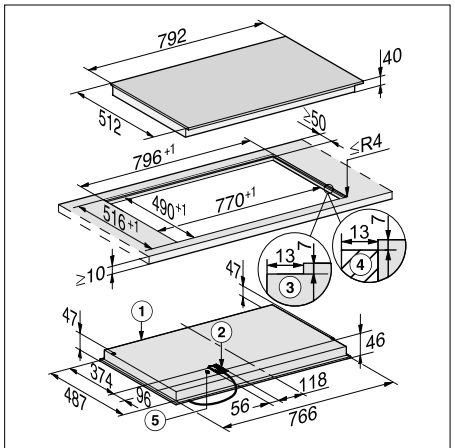

1) Vorn
2) Netzanschlusskasten mit Netzanschlussleitung, L = 1440 mm, Einbauhöhe = 46 mm
3) Stufenfräsung
4) Holzleisten (kein mitgeliefertes Zubehör)
5) Anschluss WLAN Stick

Stand: Oktober 2023

Autarke Elektrokochfelder

Produktübersicht KM 6565 FR

Ausschnittmaß
916 x 500 mm





SmartSelect | Con@ctivity 3.0 | ExtraSpeed | Stop & Go | Warmhalten

Typ-/Verkaufsbezeichnung	KM 6565 FR
Beheizungsart	
Beheizungsart	Elektro
Bauform	
Kombiniert mit Herd/Unabhängig vom Herd	–/◆
Design	
Kombinierbar mit SmartLine	–
Umlaufender Edelstahlrahmen	◆
Aufliegender Einbau/Flächenbündiger Einbau	◆/–
Kochzonenausstattung	
Anzahl der Kochzonen	4
Kochzone	
Position/Art/Durchmesser in mm	vorne links/Einkreis-Kochzone/145
Leistung in W	1.200
Kochzone	
Position/Art/Durchmesser in mm	hinten links/Vario-Kochzone/120/210
Leistung in W	750/2.200
Kochzone	
Position/Art/Durchmesser in mm	hinten mittig/ExtraSpeed-Kochzone/ 145/210/270
Leistung in W	1.050/2.050/3.200
Kochzone	
Position/Art/Durchmesser in mm	rechts/Koch-/Bräterzone/170 Ø/290 breit
Leistung in W	1.500/2.600
Bedienkomfort	
Vernetzung mit Miele@Home	◆
Bedienung über Touch-Display/Sensortasten/Knebel	–/SmartSelect/–
Infodisplay/Displayfarbe	–/gelb
Kochzonenerweiterung	◆
Recall-Funktion/Stop&Go-Funktion/Kurzzeitwecker	◆/◆/◆
Abschaltautomatik/Ankochautomatik/Warmhalten	◆/◆/◆
Individuelle Einstellmöglichkeiten/Wischschutz	◆/◆
Anzeigen	
Digitale Anzeige der Leistungsstufen	◆
Effizienz und Nachhaltigkeit	
Restwärmenutzung/geringer Standby-Verbrauch	◆/◆
Sicherheit	
Sicherheitsausschaltung	◆
Verriegelungsfunktion/Inbetriebnahmesperre	◆/◆
Fehlerüberwachung/Integriertes Kühlgebläse	◆/–
Überhitzungsschutz/Topfschutz/Restwärmeanzeige	◆/◆/◆
Technische Daten	
Abmessungen in mm (B x T)	942 x 526
Einbauhöhe mit Anschlusskasten in mm	40
Ausschnittsmaß in mm	916 x 500
Gesamtanschlusswert in kW/Spannung in V/Absicherung in A	9,2/230/3 x 16
Mitgeliefertes Zubehör	
Glasschaber	◆
Anschlusskabel Länge in m	1,44
Unverbindliche Service-Preisempfehlung in EUR inkl. MwSt.	
Rahmen Edelstahl	M.-Nr. 10882070 **1.959,–**

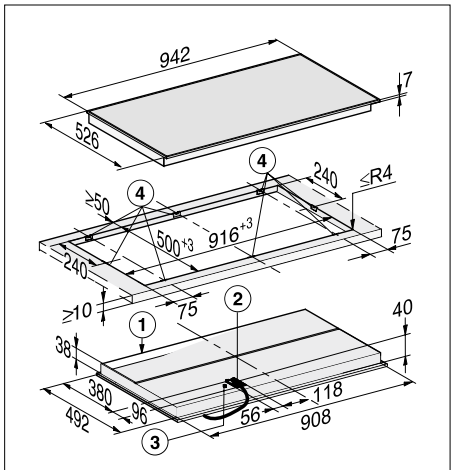

1) Vorn
2) Netzanschlusskasten mit Netzanschlussleitung, Einbauhöhe = 40 mm, Netzanschlussleitung L = 1440 mm
3) Anschluss WLAN Stick



Autarke Gaskochmulden

Produktübersicht KM 2010

Ausschnittmaß
560 x 480-490 mm





Knebel | GasStop | Topfträger

Typ-/Verkaufsbezeichnung	KM 2010
Maße	
Ausschnittmaß Breite x Tiefe in mm	560 x 480 – 490
Gerätemaß Breite x Tiefe in mm	650 x 520
Design	
Fläche aus Edelstahl mit integriertem Bedienpult	◆
Topfträger aus Gusseisen, matt schwarz emailliert	◆
Bedienkomfort	
Frontbedienung über Schalterknebel	◆
Edelstahlfarbige Metallknebel/Kunststoffknebel	–/◆
Quickstart	–
Kochstellenausstattung	
Anzahl Gas-Kochstellen mit Erdgas "E" Düsen	4
Hinten links Starkbrenner	–
Hinten links Sparbrenner	0,27 – 1,0 kW
Vorne links Starkbrenner	0,45 – 2,6 kW
Vorne links Sparbrenner	–
Links Dual-Wok	–
Vorne rechts Normalbrenner	0,38 – 1,75 kW
Hinten rechts Normalbrenner	0,38 – 1,75 kW
Mitte Dual-Wok	–
Gesamtanschlusswert Gas	7,1 kW
Minimaler bis maximaler Topfbodendurchmesser bei	
Sparbrenner	100 – 220 mm Ø
Normalbrenner	120 – 220 mm Ø
Starkbrenner	120 – 240 mm Ø
Dual-Wok	–
Pflegekomfort	
Geschirrspülertaugliche Topfträger „ComfortClean“	◆
Sicherheit	
GasStop	◆
Mitgeliefertes Zubehör	
Düsensatz für Flüssiggas und Erdgas "LL" Düsen	◆
Anschlusskabel	◆
Kleintassenring und WOK-Ring	–
Elektrischer Anschluss	
Gesamtanschlusswert in kW/Spannung in V/Absicherung in A	< 0,025/230/1x10
Unverbindliche Servicepreis-Empfehlung in EUR inkl. MwSt.	M.-Nr. 7111080 **879,–**

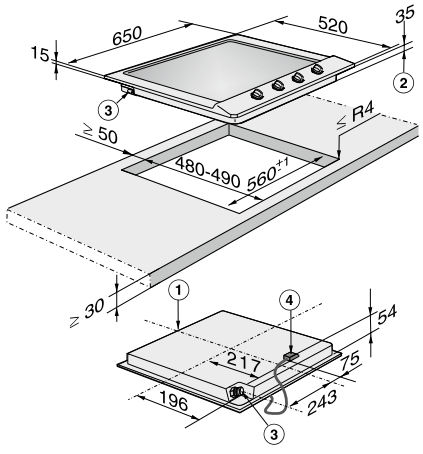

[1]) vorn
[2]) Einbauhöhe
[3]) Gasanschluss R 1/2 – ISO 7-1 (DIN EN 10226)
[4]) Netzanschlusskasten mit Netzanschlusskabel, L = 2000 mm

Autarke Gaskochmulden

Produktübersicht KM 2034

Ausschnittmaß
560 x 480-490 mm





Knebel | GasStop | Topfträger

Typ-/Verkaufsbezeichnung	KM 2034
Maße	
Ausschnittmaß Breite x Tiefe in mm	560 x 480 – 490
Gerätemaß Breite x Tiefe in mm	750 x 520
Design	
Fläche aus Edelstahl mit integrierem Bedienpult	◆
Topfträger aus Gusseisen matt schwarz emailliert	◆
Bedienkomfort	
Frontbedienung über Schalterknebel	◆
Edelstahlfarbige Metallknebel/Kunststoffknebel	◆/–
Quickstart	–
Kochstellenausstattung	
Anzahl Gas-Kochstellen mit Erdgas "E" Düsen	5
Hinten links Starkbrenner	–
Hinten links Sparbrenner	0,27 – 1,0 kW
Vorne links Starkbrenner	0,45 – 2,6 kW
Vorne links Sparbrenner	–
Links Dual-Wok	–
Vorne rechts Normalbrenner	0,38 – 1,75 kW
Hinten rechts Normalbrenner	0,38 – 1,75 kW
Mitte Dual-Wok	0,25 – 4,2 kW
Gesamtanschlusswert Gas	11,9 kW
Minimaler bis maximaler Topfbodendurchmesse bei	
Sparbrenner	100 – 220 mm Ø
Normalbrenner	120 – 220 mm Ø
Starkbrenner	120 – 240 mm Ø
Dual-Wok	140 – 240 mm Ø
Pflegekomfort	
Geschirrspülertaugliche Topfträger "ComfortClean"	◆
Sicherheit	
GasStop	◆
Mitgeliefertes Zubehör	
Düsensatz für Flüssiggas und Erdgas "LL" Düsen	◆
Anschlusskabel	◆
Kleintassenring und WOK-Ring	–
Elektrischer Anschluss	
Gesamtanschlusswert in kW/Spannung in V/Absicherung in A	< 0,025/230/1x10
Unverbindliche Servicepreis-Empfehlung in EUR inkl. MwSt.	M.-Nr. 7111090 **1.299,–**

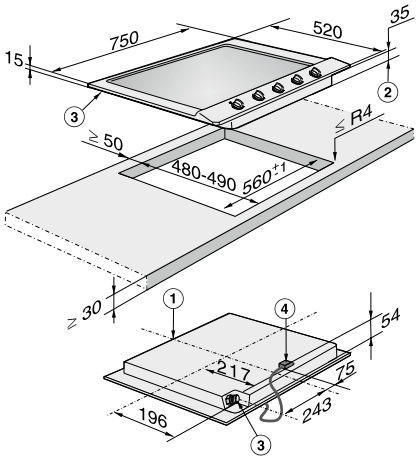

[1]) vorn
[2]) Einbauhöhe
[3]) Gasanschluss R 1/2 – ISO 7-1 (DIN EN 10226)
[4]) Netzanschlusskasten mit Netzanschlusskabel, L = 2000 mm

Stand: Oktober 2023

Autarke Gaskochmulden

Produktübersicht KM 2052

Ausschnittmaß
860 x 480-490 mm





Knebel | GasStop | Topfträger

Typ-/Verkaufsbezeichnung	KM 2052
Maße	
Ausschnittmaß Breite x Tiefe in mm	860 x 480 – 490
Gerätemaß Breite x Tiefe in mm	900 x 520
Design	
Fläche aus Edelstahl mit integriertem Bedienpult	◆
Topfträger aus Gusseisen, matt schwarz emailliert	◆
Bedienkomfort	
Frontbedienung über Schalterknebel	◆
Edelstahlfarbige Metallknebel/Kunststoffknebel	◆/–
Quickstart	–
Kochstellenausstattung	
Anzahl Gas-Kochstellen mit Erdgas "E" Düsen	5
Hinten links Starkbrenner	–
Hinten links Sparbrenner	0,27 – 1,0 kW
Vorne links Starkbrenner	0,45 – 2,6 kW
Vorne links Sparbrenner	–
Links Dual-Wok	0,25 – 4,2 kW
Vorne rechts Normalbrenner	0,38 – 1,75 kW
Hinten rechts Normalbrenner	0,38 – 1,75 kW
Mitte Dual-Wok	–
Gesamtanschlusswert Gas	11,3 kW
Minimaler bis maximaler Topfbodendurchmesser bei	
Sparbrenner	100 – 220 mm Ø
Normalbrenner	120 – 220 mm Ø
Starkbrenner	120 – 240 mm Ø
Dual-Wok	140 – 240 mm Ø
Pflegekomfort	
Geschirrspülertaugliche Topfträger "ComfortClean"	◆
Sicherheit	
GasStop	◆
Mitgeliefertes Zubehör	
Düsensatz für Flüssiggas und Erdgas "LL" Düsen	◆
Anschlusskabel	◆
Kleintassenring und WOK-Ring	–
Elektrischer Anschluss	
Gesamtanschlusswert in kW/Spannung in V/Absicherung in A	< 0,025/230/1x10
Unverbindliche Servicepreis-Empfehlung in EUR inkl. MwSt.	M.-Nr. 7111100 **1.539,–**

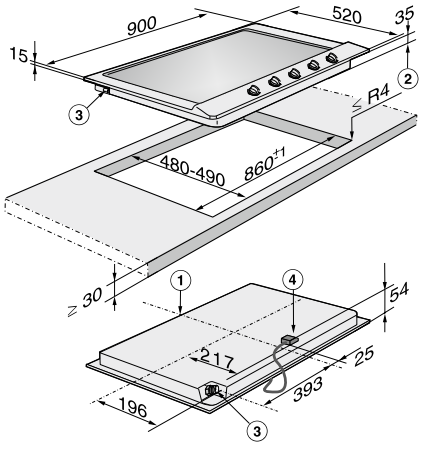

[1]) vorn
[2]) Einbauhöhe
[3]) Gasanschluss R 1/2 – ISO 7-1 (DIN EN 10226)
[4]) Netzanschlusskasten mit Netzanschlusskabel, L = 2000 mm

Autarke Gaskochmulden

Produktübersicht KM 2354-1

Ausschnittmaß
862 x 490 mm





Knebel | GasStop | Topfträger

Typ-/Verkaufsbezeichnung	KM 2354-1
Maße	
Ausschnittmaß Breite x Tiefe in mm	862 x 490
Gerätemaß Breite x Tiefe in mm	888 x 508
Design	
Fläche aus Edelstahl mit integrierem Bedienpult	◆
Topfträger aus Gusseisen matt schwarz emailliert	◆
Bedienkomfort	
Frontbedienung über Schalterknebel	◆
Edelstahlfarbige Metallknebel/Kunststoffknebel	◆/–
Quickstart	–
Kochstellenausstattung	
Anzahl Gas-Kochstellen mit Erdgas "E" Düsen	5
Hinten links Starkbrenner	0,5 – 2,7 kW
Hinten links Sparbrenner	–
Vorne links Starkbrenner	–
Vorne links Sparbrenner	0,25 – 1,0 kW
Links Dual-Wok	–
Vorne rechts Normalbrenner	0,3 – 1,7 kW
Hinten rechts Normalbrenner	0,3 – 1,7 kW
Mitte Dual-Wok	0,3 – 4,5 kW
Gesamtanschlusswert Gas	11,9 kW
Minimaler bis maximaler Topfbodendurchmesse bei	
Sparbrenner	100 – 220 mm Ø
Normalbrenner	100 – 220 mm Ø
Starkbrenner	120 – 240 mm Ø
Dual-Wok	150 – 260 mm Ø
Pflegekomfort	
Geschirrspülertaugliche Topfträger "ComfortClean"	◆
Sicherheit	
GasStop	◆
Mitgeliefertes Zubehör	
Düsensatz für Flüssiggas und Erdgas "LL" Düsen	◆
Anschlusskabel	◆
Kleintassenring und WOK-Ring	◆
Elektrischer Anschluss	
Gesamtanschlusswert in kW/Spannung in V/Absicherung in A	< 0,025/230/1x10
Unverbindliche Servicepreis-Empfehlung in EUR inkl. MwSt.	M.-Nr. 9265890 **1.729,–**

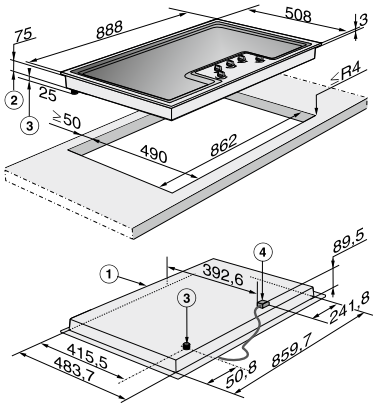

[1]) vorn
[2]) Einbauhöhe
[3]) Gasanschluss R 1/2 – ISO 7-1 (DIN EN 10226)
[4]) Netzanschlusskasten mit Netzanschlussleitung

Stand: Oktober 2023

Autarke Gaskochmulden

Produktübersicht KM 2356-1

Ausschnittmaß
862 x 490 mm





Knebel | GasStop & ReStart | QuickStart | Topfträger

Typ-/Verkaufsbezeichnung	KM 2356-1
Beheizungsart	
Beheizungsart	Gas
Bauform	
Kombiniert mit Herd/Unabhängig vom Herd	–/◆
Design	
Farbe der Glaskeramik	–
Umlaufender Edelstahlrahmen	–
Facettenschliff/Flächenbündiger Einbau	–/–
Kochzonenausstattung	
Anzahl der Kochzonen mit Erdgas "E" Düsen	5
PowerFlex-Kochzone	
Anzahl/Durchmesser in mm	–/–
Leistung in W/Booster in W/TwinBooster in W	–/–/–
Kochzone	
Position/Art/Durchmesser in mm	vorne links/Sparbrennerr/–
Leistung in W/Booster in W/TwinBooster in W	1000/–/–
Kochzone	
Position/Art/Durchmesser hinten	hinten links/Starkbrenner/–
Leistung in W/Booster in W/TwinBooster in W	2700/–/–
Kochzone	
Position/Art/Durchmesser	mittig/Dual-Wokbrenner/–
Leistung in W/Booster in W/TwinBooster in W	4500/–/–
Kochzone	
Position/Art/Durchmesser	hinten rechts/Normalbrenner/–
Leistung in W/Booster in W/TwinBooster in W	1700/–/–
Kochzone	
Position/Art/Durchmesser	vorne rechts/Normalbrenner/–
Leistung in W/Booster in W/TwinBooster in W	1700/–/–
Bedienkomfort	
Bedienung über Sensortasten/Bedienung über Knebel	–/◆
TempControl	–
Infodisplay/Displayfarbe	–/–
Recall-Funktion	–
Kochzonenerweiterung	–
Stop&Go-Funktion/Kurzzeitwecker	–/–
Abschaltautomatik/Ankochautomatik/Warmhalten	–/–/–
Warmhalten Plus	–
Individuelle Einstellmöglichkeiten (z.B. Signaltöne)	–
Kurzzeitabschaltung	–
Anzeigen	
Digitale Anzeige der Leistungsstufen	–
Effizienz und Nachhaltigkeit	
Restwärmenutzung	–
Pflegekomfort	
Geschirrspülertaugliche Topfträger "ComfortClean"	◆
Sicherheit	
Sicherheitsausschaltung/Verriegelungsfunktion/ Inbetriebnahmesperre	–/–/–
Fehlerüberwachung/Integriertes Kühlgebläse/Überhitzungsschutz	–/–/–
Topfschutz/Restwärmeanzeige	–/–
Technische Daten	
Abmessungen in mm (B x H x T)	888 x 105 x 508
Maximale Einbauhöhe in mm	101
Ausschnittmaße in mm (B x T)	862 x 490
Spannung in V	220/230/240
Mitgeliefertes Zubehör	
Glasschaber/Anschlusskabel	–/◆
Düsensatz für Flüssiggas und Erdgasdüsen „LL“	◆
Unverbindliche Servicepreis-Empfehlung in EUR inkl. MwSt.	M.-Nr. 10933880 **2.019,–**

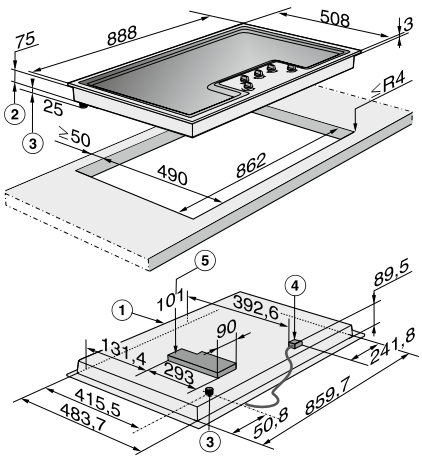

[1]) vorn
[2]) Einbauhöhe
[3]) Gasanschluss R 1/2 – ISO 7-1 (DIN EN 10226)
[4]) Netzanschlusskasten mit Netzanschlussleitung, L = 2000 mm
[5]) Elektronikgehäuse - maximale Einbauhöhe inklusive Elektronikgehäuse 101 mm

Autarke Gaskochmulden

Produktübersicht KM 3054-1 G

Ausschnittmaß
916 x 490-500 mm





Knebel | QuickStart | Topfträger

Typ-/Verkaufsbezeichnung	KM 3054-1 G
Beheizungsart	
Beheizungsart	Gas
Bauform	
Kombiniert mit Herd/Unabhängig vom Herd	–/◆
Design	
Farbe der Glaskeramik	Schwarz
Umlaufender Edelstahlrahmen	–
Facettenschliff/Flächenbündiger Einbau	–/–
Kochzonenausstattung	
Anzahl der Kochzonen mit Erdgas "E" Düsen	5
PowerFlex-Kochzone	
Anzahl/Durchmesser in mm	–/–
Leistung in W/Booster in W/TwinBooster in W	–/–/–
Kochzone	
Position/Art/Durchmesser in mm	links/Dual-Wokbrenner/–
Leistung in W/Booster in W/TwinBooster in W	4700/–/–
Kochzone	
Position/Art/Durchmesser hinten	hinten mittig/Sparbrenner/–
Leistung in W/Booster in W/TwinBooster in W	1000/–/–
Kochzone	
Position/Art/Durchmesser	hinten rechts/Normalbrenner/–
Leistung in W/Booster in W/TwinBooster in W	1700/–/–
Kochzone	
Position/Art/Durchmesser	vorne rechts/Normalbrenner/–
Leistung in W/Booster in W/TwinBooster in W	1700/–/–
Kochzone	
Position/Art/Durchmesser	vorne mittig/Starkbrenner/–
Leistung in W/Booster in W/TwinBooster in W	2700/–/–
Bedienkomfort	
Bedienung über Sensortasten/Bedienung über Knebel	–/◆
TempControl	–
Infodisplay/Displayfarbe	–/Rot
Recall-Funktion	–
Kochzonenerweiterung	–
Stop&Go-Funktion/Kurzzeitwecker	–/◆
Abschaltautomatik/Ankochautomatik/Warmhalten	–/–/–
Warmhalten Plus	–
Individuelle Einstellmöglichkeiten (z.B. Signaltöne)	–
Kurzzeitabschaltung	◆
Anzeigen	
Digitale Anzeige der Leistungsstufen	–
Effizienz und Nachhaltigkeit	
Restwärmenutzung	–
Pflegekomfort	
Geschirrspülertaugliche Topfträger "ComfortClean"	◆
Sicherheit	
Sicherheitsausschaltung/Verriegelungsfunktion/ Inbetriebnahmesperre	–/–/–
Fehlerüberwachung/Integriertes Kühlgebläse/Überhitzungsschutz	–/–/–
Topfschutz/Restwärmeanzeige	–/◆
Technische Daten	
Abmessungen in mm (B x H x T)	942 x 53 x 526
Maximale Einbauhöhe in mm	78
Ausschnittmaße in mm (B x T)	916 x 490-500
Spannung in V	220/230/240
Mitgeliefertes Zubehör	
Glasschaber/Anschlusskabel	–/◆
Düsensatz für Flüssiggas und Erdgasdüsen "LL"	◆
Unverbindliche Servicepreis-Empfehlung in EUR inkl. MwSt.	M.-Nr. 10933860 **2.129,–**

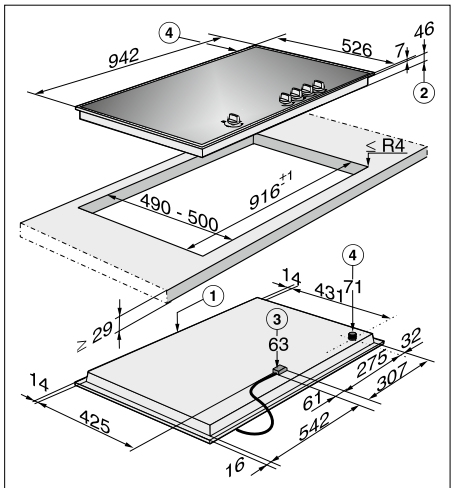

1. vorn
2. Einbau-Höhe
3. Netzanschlusskasten mit Netzanschlussleitung L = 2000 mmm
4. Gasanschluss R 1/2“ - ISO 7-1 (DIN EN 10226)

Stand: Oktober 2023

ProLine

Produktübersicht Gas-Kochmulde CS 1011-1 G

Ausschnittmaß
272 x 500 mm



Knebel | GasStop & ReStart | QuickStart | Topfträger

Typ-/Verkaufsbezeichnung	CS 1011-1 G
Beheizungsart	
Beheizungsart	Gas
Bauform	
Kombiniert mit Herd/Unabhängig vom Herd	–/–
Design	
Farbe der Glaskeramik	–
Umlaufender Edelstahlrahmen	–
Facettenschliff/Flächenbündiger Einbau	–/–
Kochzonenausstattung	
Anzahl der Kochzonen mit Erdgas "E" Düsen	1
PowerFlex-Kochzone	
Anzahl/Durchmesser in mm	–/–
Leistung in W/Booster in W/TwinBooster in W	–/–/–
Kochzone	
Position/Art/Durchmesser in mm	mittig/Dual-Wokbrenner/–
Leistung in W/Booster in W/TwinBooster in W	6000/–/–
Kochzone	
Position/Art/Durchmesser hinten	–/–/–
Leistung in W/Booster in W/TwinBooster in W	–/–/–
Kochzone	
Position/Art/Durchmesser	–/–/–
Leistung in W/Booster in W/TwinBooster in W	–/–/–
Kochzone	
Position/Art/Durchmesser	–/–/–
Leistung in W/Booster in W/TwinBooster in W	–/–/–
Kochzone	
Position/Art/Durchmesser	–/–/–
Leistung in W/Booster in W/TwinBooster in W	–/–/–
Bedienkomfort	
Bedienung über Sensortasten/Bedienung über Knebel	–/◆
TempControl	–
Infodisplay/Displayfarbe	–/–
Recall-Funktion	–
Kochzonenerweiterung	–
Stop&Go-Funktion/Kurzzeitwecker	–/–
Abschaltautomatik/Ankochautomatik/Warmhalten	–/–/–
Warmhalten Plus	–
Individuelle Einstellmöglichkeiten (z.B. Signaltöne)	–
Kurzzeitabschaltung	–
Anzeigen	
Digitale Anzeige der Leistungsstufen	–
Effizienz und Nachhaltigkeit	
Restwärmenutzung	–
Pflegekomfort	
Geschirrspülertaugliche Topfträger "ComfortClean"	◆
Sicherheit	
Sicherheitsausschaltung/Verriegelungsfunktion/ Inbetriebnahmesperre	–/–/–
Fehlerüberwachung/Integriertes Kühlgebläse/Überhitzungsschutz	–/–/–
Topfschutz/Restwärmeanzeige	–/◆
Technische Daten	
Abmessungen in mm (B x H x T)	288 x 72 x 520
Maximale Einbauhöhe in mm	106
Ausschnittmaße in mm (B x T)	272 x 500
Spannung in V	220/230/240
Mitgeliefertes Zubehör	
Glasschaber/Anschlusskabel	–/◆
Düsensatz für Flüssiggas und Erdgasdüsen "LL"	◆
Unverbindliche Servicepreis-Empfehlung in EUR inkl. MwSt.	M.-Nr. 10933890 **1.269,–**

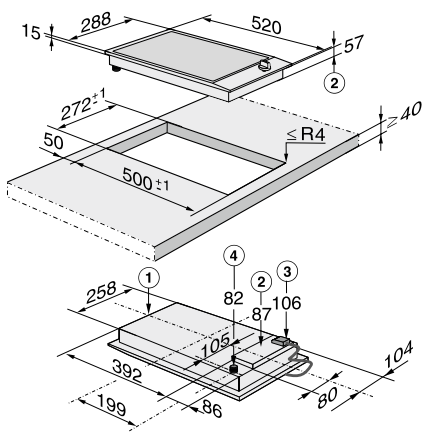

[1]) vorn
[2]) Einbauhöhe
[3]) Netzanschlusskasten mit Netzanschlussleitung, L = 2000 mm
[4]) Gasanschluss R 1/2 – ISO 7-1 (DIN EN 10226)

ProLine

Produktübersicht Gas-Kochmulde CS 1012-2 G

Ausschnittmaß
272 x 500 mm



Knebel | GasStop & ReStart | QuickStart | Topfträger

Typ-/Verkaufsbezeichnung	CS 1012-2 G
Beheizungsart	
Beheizungsart	Gas
Bauform	
Kombiniert mit Herd/Unabhängig vom Herd	–/–
Design	
Farbe der Glaskeramik	–
Umlaufender Edelstahlrahmen	–
Facettenschliff/Flächenbündiger Einbau	–/–
Kochzonenausstattung	
Anzahl der Kochzonen mit Erdgas "E" Düsen	2
PowerFlex-Kochzone	
Anzahl/Durchmesser in mm	–/–
Leistung in W/Booster in W/TwinBooster in W	–/–/–
Kochzone	
Position/Art/Durchmesser in mm	vorne/Normalbrenner/–
Leistung in W/Booster in W/TwinBooster in W	1800/–/–
Kochzone	
Position/Art/Durchmesser hinten	hinten/Starkbrenner/–
Leistung in W/Booster in W/TwinBooster in W	3000/–/–
Kochzone	
Position/Art/Durchmesser	–/–/–
Leistung in W/Booster in W/TwinBooster in W	–/–/–
Kochzone	
Position/Art/Durchmesser	–/–/–
Leistung in W/Booster in W/TwinBooster in W	–/–/–
Kochzone	
Position/Art/Durchmesser	–/–/–
Leistung in W/Booster in W/TwinBooster in W	–/–/–
Bedienkomfort	
Bedienung über Sensortasten/Bedienung über Knebel	–/◆
TempControl	–
Infodisplay/Displayfarbe	–/–
Recall-Funktion	–
Kochzonenerweiterung	–
Stop&Go-Funktion/Kurzzeitwecker	–/–
Abschaltautomatik/Ankochautomatik/Warmhalten	–/–/–
Warmhalten Plus	–
Individuelle Einstellmöglichkeiten (z.B. Signaltöne)	–
Kurzzeitabschaltung	–
Anzeigen	
Digitale Anzeige der Leistungsstufen	–
Effizienz und Nachhaltigkeit	
Restwärmenutzung	–
Pflegekomfort	
Geschirrspülertaugliche Topfträger "ComfortClean"	◆
Sicherheit	
Sicherheitsausschaltung/Verriegelungsfunktion/ Inbetriebnahmesperre	–/–/–
Fehlerüberwachung/Integriertes Kühlgebläse/Überhitzungsschutz	–/–/–
Topfschutz/Restwärmeanzeige	–/◆
Technische Daten	
Abmessungen in mm (B x H x T)	288 x 72 x 520
Maximale Einbauhöhe in mm	106
Ausschnittmaße in mm (B x T)	272 x 500
Spannung in V	220/230/240
Mitgeliefertes Zubehör	
Glasschaber/Anschlusskabel	–/◆
Düsensatz für Flüssiggas und Erdgasdüsen "LL"	◆
Unverbindliche Servicepreis-Empfehlung in EUR inkl. MwSt.	M.-Nr. 10933900 **1.149,–**

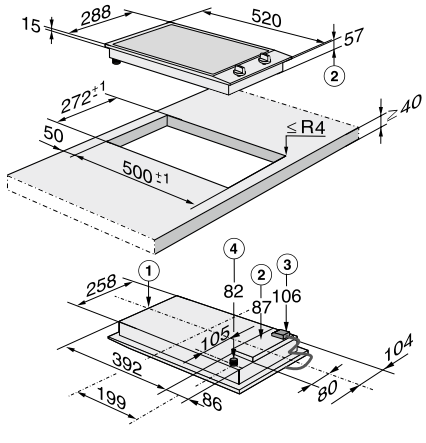

[1]) vorn
[2]) Einbauhöhe
[3]) Netzanschlusskasten mit Netzanschlussleitung, L = 2000 mm
[4]) Gasanschluss R 1/2 – ISO 7-1 (DIN EN 10226)

Stand: Oktober 2023

ProLine

Produktübersicht Elektro-Kochfeld CS 1112 E

Ausschnittmaß
272 x 500 mm



Knebel

Typ-/Verkaufsbezeichnung	CS 1112 E
Maße	
Ausschnittmaß Breite x Tiefe in mm	272 x 500
Gerätemaß Breite x Tiefe in mm	288 x 520
Design/Bauform	
ProLine	◆
Bauform	Glaskeramik-Kochfeld
Edelstahl-Muldenspiegel/Umlaufender Edelstahl-Rahmen	–/◆
Glaskeramikfläche mit LightPrint-Bedruckung im Bereich der nicht beheizten Kochzonen	◆
Guss-Topfträger/Guss-Rost	–
Bedienkomfort	
Frontbedienung über	Schaltknebel
Kunststoffknebel/Metallknebel	–/◆
Ankoch-Automatik und Warmhaltefunktion	–
Leistungsregelung stufenlos/Anzahl Leistungsstufen	–/12
Temperatur-Einstellung	–
Schnellzündung/automatische Wiederzündung	–
Beheizung	
Beheizungsart	Elektro-Elektro
Anzahl klappbare/herausschwenkbare Heizkörper	–
Ausstattung/Anzeigen	
Betriebskontrollleuchte	◆
Anzeige bei Erreichen der Solltemperatur	–
Anzeige bei Booster/Kochzonenerweiterung	–/◆
Kochstellenausstattung/Kochzonenausstattung	
Anzahl Vario-Zonen/Topf-/Topfgrößenerkennung	1/–
Anzahl Booster/TwinBooster	–
Anzahl Dual-Wok-Brenner/Normalbrenner/Sparbrenner/ Extra-Starkbrenner	–
Kochzonendurchmesser/Kochstellendurchmesser in mm	
sowie Leistung in kW bzw. Watt	
Mitte	–
Vorne	145/1.200
Hinten	100 – 180/600/1.800
Sicherheit	
Überhitzungsschutz/integriertes Kühlgebläse	–
Sicherheitsausschaltung/Inbetriebnahmesperre	–/–
Restwärmeanzeige/Topf-/Topfgrößenerkennung	◆/–
Zündsicherung	–
Mitgeliefertes Zubehör	
Glasschaber	–
Wok-Ring/Düsensatz für Flüssiggas	–
Grillzange, Lavasteine und Reinigungsbürste	–
Frittiereinsatz und Abdeckung für Frittierbecken	–
Anschlusskabel mit Stecker	◆
Nachkaufbares Zubehör	
Grillplatte	–
Elektrischer Anschluss	
Gesamtanschlusswert in kW/Spannung in V/Absicherung in A	3,0/230/1 x 16
Unverbindliche Servicepreis-Empfehlung in EUR inkl. MwSt.	M.-Nr. 7104550 **1.179,–**

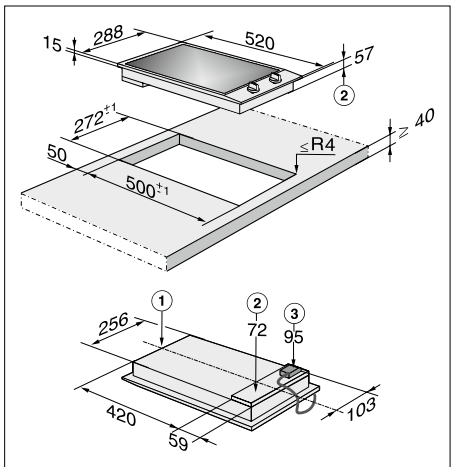

[1]) vorn
[2]) Einbauhöhe
[3]) Netzanschlusskasten mit Netzanschlussleitung, L = 2000 mm

ProLine

Produktübersicht Induktions-Kochfeld CS 1212-1 I

Ausschnittmaß
272 x 500 mm





Typ-/Verkaufsbezeichnung	CS 1212-1 I
Maße	
Ausschnittmaß Breite x Tiefe in mm	272 x 500
Gerätemaß Breite x Tiefe in mm	288 x 520
Design/Bauform	
ProLine	◆
Bauform	Glaskeramik-Kochfeld
Edelstahl-Muldenspiegel/Umlaufender Edelstahl-Rahmen	–/◆
Glaskeramikfläche mit LightPrint-Bedruckung im Bereich der nicht beheizten Kochzonen	◆
Guss-Topfträger/Guss-Rost	–
Bedienkomfort	
Frontbedienung über	Schaltknebel
Kunststoffknebel/Metallknebel	–/◆
Ankoch-Automatik und Warmhaltefunktion	◆
Leistungsregelung stufenlos/Anzahl Leistungsstufen	–/12
Temperatur-Einstellung	–
Schnellzündung/automatische Wiederzündung	–
Beheizung	
Beheizungsart	Elektro-Induktion
Anzahl klappbare/herausschwenkbare Heizkörper	–
Ausstattung/Anzeigen	
Betriebskontrollleuchte	◆
Anzeige bei Erreichen der Solltemperatur	–
Anzeige bei Booster/Kochzonenerweiterung	◆/–
Kochstellenausstattung/Kochzonenausstattung	
Anzahl Vario-Zonen/Topf-/Topfgrößenerkennung	2/2
Anzahl Booster/TwinBooster	1/1
Anzahl Dual-Wok-Brenner/Normalbrenner/Sparbrenner/ Extra-Starkbrenner	–
Kochzonendurchmesser/Kochstellendurchmesser in mm	
sowie Leistung in kW bzw. Watt	
Mitte	–
Vorne	100 – 160/1.400/2.200
Hinten	160 – 230/2.300/3.000/3.700
Sicherheit	
Überhitzungsschutz/integriertes Kühlgebläse	◆/◆
Sicherheitsausschaltung/Inbetriebnahmesperre	◆/◆
Restwärmeanzeige/Topf-/Topfgrößenerkennung	◆/◆
Zündsicherung	–
Mitgeliefertes Zubehör	
Glasschaber	–
Wok-Ring/Düsensatz für Flüssiggas	–
Grillzange, Lavasteine und Reinigungsbürste	–
Frittiereinsatz und Abdeckung für Frittierbecken	–
Anschlusskabel mit Stecker	◆
Nachkaufbares Zubehör	
Grillplatte	–
Elektrischer Anschluss	
Gesamtanschlusswert in kW/Spannung in V/Absicherung in A	3,7/230/1 x 16
Unverbindliche Servicepreis-Empfehlung in EUR inkl. MwSt.	M.-Nr. 9047620 **1.479,–**

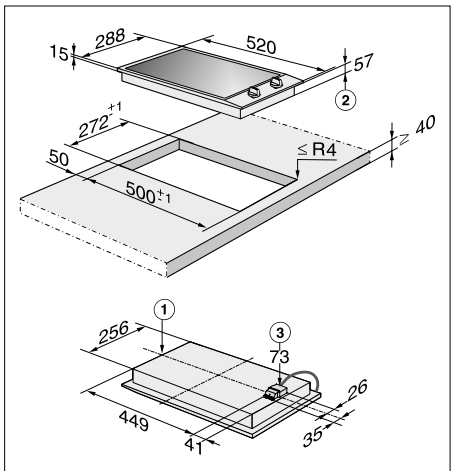

[1]) vorn
[2]) Einbauhöhe
[3]) Netzanschlusskasten mit Netzanschlussleitung, L = 2000 mm

Stand: Oktober 2023

ProLine

Produktübersicht Grill CS 1312 BG

Ausschnittmaß
272 x 500 mm



Knebel | Barbecue Grill

Typ-/Verkaufsbezeichnung	CS 1312 BG
Maße	
Ausschnittmaß Breite x Tiefe in mm	272 x 500
Gerätemaß Breite x Tiefe in mm	288 x 520
Design/Bauform	
ProLine	◆
Bauform	Grill
Edelstahl-Muldenspiegel/Umlaufender Edelstahl-Rahmen	◆/–
Glaskeramikfläche mit LightPrint-Bedruckung im Bereich der nicht beheizten Kochzonen	–
Guss-Topfträger/Guss-Rost	–/◆
Bedienkomfort	
Frontbedienung über	Schaltknebel
Kunststoffknebel/Metallknebel	–/◆
Ankoch-Automatik und Warmhaltefunktion	–
Leistungsregelung stufenlos/Anzahl Leistungsstufen	–/12
Temperatur-Einstellung	–
Schnellzündung/automatische Wiederzündung	–
Beheizung	
Beheizungsart	Elektro
Anzahl klappbare/herausschwenkbare Heizkörper	2/◆
Ausstattung/Anzeigen	
Betriebskontrollleuchte	◆
Anzeige bei Erreichen der Solltemperatur	–
Anzeige bei Booster/Kochzonenerweiterung	–
Kochstellenausstattung/Kochzonenausstattung	
Anzahl Vario-Zonen/Topf-/Topfgrößenerkennung	–
Anzahl Booster/TwinBooster	–
Anzahl Dual-Wok-Brenner/Normalbrenner/Sparbrenner/ Extra-Starkbrenner	–
Kochzonendurchmesser/Kochstellendurchmesser in mm	
sowie Leistung in kW bzw. Watt	
Mitte	–
Vorne	–/1.500
Hinten	–/1.500
Sicherheit	
Überhitzungsschutz/integriertes Kühlgebläse	◆/–
Sicherheitsausschaltung/Inbetriebnahmesperre	–
Restwärmeanzeige/Topf-/Topfgrößenerkennung	–
Zündsicherung	–
Mitgeliefertes Zubehör	
Glasschaber	–
Wok-Ring/Düsensatz für Flüssiggas	–
Grillzange, Lavasteine und Reinigungsbürste	◆
Frittiereinsatz und Abdeckung für Frittierbecken	–
Anschlusskabel mit Stecker	◆
Nachkaufbares Zubehör	
Grillplatte	CSGP 1300
Elektrischer Anschluss	
Gesamtanschlusswert in kW/Spannung in V/Absicherung in A	3,0/230/1 x 16
Unverbindliche Servicepreis-Empfehlung in EUR inkl. MwSt.	M.-Nr. 7119510 **1.359,–**

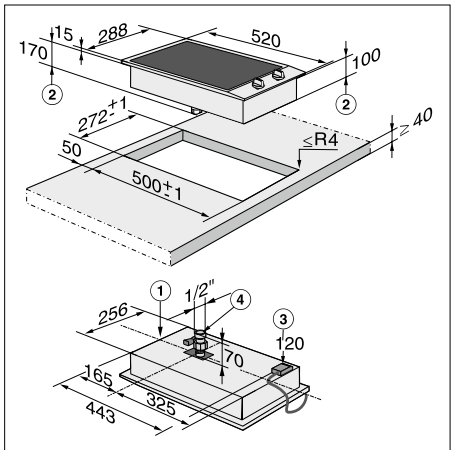

[1]) vorn
[2]) Einbauhöhe
[3]) Netzanschlusskasten mit Netzanschlussleitung, L = 2000 mm
[4]) Ablaufhahn

ProLine

Produktübersicht Fritteuse CS 1411 F

Ausschnittmaß
272 x 500 mm



Knebel | Fritteuse

Typ-/Verkaufsbezeichnung	CS 1411 F
Maße	
Ausschnittmaß Breite x Tiefe in mm	272 x 500
Gerätemaß Breite x Tiefe in mm	288 x 520
Design/Bauform	
ProLine	◆
Bauform	Fritteuse
Edelstahl-Muldenspiegel/Umlaufender Edelstahl-Rahmen	◆/–
Glaskeramikfläche mit LightPrint-Bedruckung im Bereich der nicht beheizten Kochzonen	–
Guss-Topfträger/Guss-Rost	–
Bedienkomfort	
Frontbedienung über	Schaltknebel
Kunststoffknebel/Metallknebel	–/◆
Ankoch-Automatik und Warmhaltefunktion	–
Leistungsregelung stufenlos/Anzahl Leistungsstufen	–
Temperatur-Einstellung	80 – 200°C
Schnellzündung/automatische Wiederzündung	–
Beheizung	
Beheizungsart	Elektro
Anzahl klappbare/herausschwenkbare Heizkörper	–/1
Ausstattung/Anzeigen	
Betriebskontrollleuchte	◆
Anzeige bei Erreichen der Solltemperatur	◆
Anzeige bei Booster/Kochzonenerweiterung	–
Kochstellenausstattung/Kochzonenausstattung	
Anzahl Vario-Zonen/Topf-/Topfgrößenerkennung	–
Anzahl Booster/TwinBooster	–
Anzahl Dual-Wok-Brenner/Normalbrenner/Sparbrenner/ Extra-Starkbrenner	–
Kochzonendurchmesser/Kochstellendurchmesser in mm	
sowie Leistung in kW bzw. Watt	
Mitte	–
Vorne	–
Hinten	–
Sicherheit	
Überhitzungsschutz/integriertes Kühlgebläse	–
Sicherheitsausschaltung/Inbetriebnahmesperre	–
Restwärmeanzeige/Topf-/Topfgrößenerkennung	–
Zündsicherung	–
Mitgeliefertes Zubehör	
Glasschaber	–
Wok-Ring/Düsensatz für Flüssiggas	–
Grillzange, Lavasteine und Reinigungsbürste	–
Frittiereinsatz und Abdeckung für Frittierbecken	◆
Anschlusskabel mit Stecker	◆
Elektrischer Anschluss	
Gesamtanschlusswert in kW/Spannung in V/Absicherung in A	2,4/230/1 x 16
Unverbindliche Servicepreis-Empfehlung in EUR inkl. MwSt.	M.-Nr. 7119500 **1.659,–**

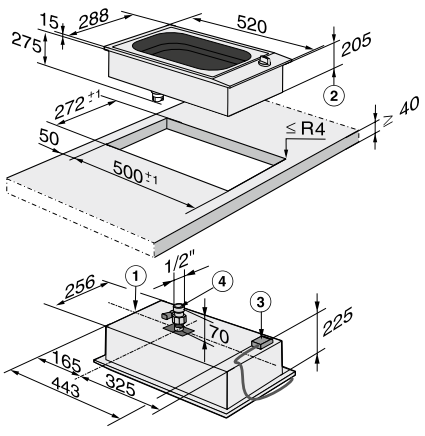

[1]) vorn
[2]) Einbauhöhe
[3]) Netzanschlusskasten mit Netzanschlussleitung, L = 2000 mm
[4]) Ablaufhahn

Stand: Oktober 2023

ProLine

Produktübersicht Gas-Kochmulde CS 1021-1 G

Ausschnittmaß
364 x 500 mm



Knebel | GasStop & ReStart | QuickStart | Topfträger

Typ-/Verkaufsbezeichnung	CS 1021-1 G
Beheizungsart	
Beheizungsart	Gas
Bauform	
Kombiniert mit Herd/Unabhängig vom Herd	–/–
Design	
Farbe der Glaskeramik	–
Umlaufender Edelstahlrahmen	–
Facettenschliff/Flächenbündiger Einbau	–/–
Kochzonenausstattung	
Anzahl der Kochzonen mit Erdgas "E" Düsen	1
PowerFlex-Kochzone	
Anzahl/Durchmesser in mm	–/–
Leistung in W/Booster in W/TwinBooster in W	–/–/–
Kochzone	
Position/Art/Durchmesser in mm	mittig/Dual-Wokbrenner/–
Leistung in W/Booster in W/TwinBooster in W	6000/–/–
Kochzone	
Position/Art/Durchmesser hinten	–/–/–
Leistung in W/Booster in W/TwinBooster in W	–/–/–
Kochzone	
Position/Art/Durchmesser	–/–/–
Leistung in W/Booster in W/TwinBooster in W	–/–/–
Kochzone	
Position/Art/Durchmesser	–/–/–
Leistung in W/Booster in W/TwinBooster in W	–/–/–
Kochzone	
Position/Art/Durchmesser	–/–/–
Leistung in W/Booster in W/TwinBooster in W	–/–/–
Bedienkomfort	
Bedienung über Sensortasten/Bedienung über Knebel	–/◆
TempControl	–
Infodisplay/Displayfarbe	–/–
Recall-Funktion	–
Kochzonenerweiterung	–
Stop&Go-Funktion/Kurzzeitwecker	–/–
Abschaltautomatik/Ankochautomatik/Warmhalten	–/–/–
Warmhalten Plus	–
Individuelle Einstellmöglichkeiten (z.B. Signaltöne)	–
Kurzzeitabschaltung	–
Anzeigen	
Digitale Anzeige der Leistungsstufen	–
Effizienz und Nachhaltigkeit	
Restwärmenutzung	–
Pflegekomfort	
Geschirrspülertaugliche Topfträger "ComfortClean"	◆
Sicherheit	
Sicherheitsausschaltung/Verriegelungsfunktion/ Inbetriebnahmesperre	–/–/–
Fehlerüberwachung/Integriertes Kühlgebläse/Überhitzungsschutz	–/–/–
Topfschutz/Restwärmeanzeige	–/◆
Technische Daten	
Abmessungen in mm (B x H x T)	380 x 72 x 520
Maximale Einbauhöhe in mm	106
Ausschnittmaße in mm (B x T)	364 x 500
Spannung in V	220/230/240
Gesamtanschlusswert Gas in kW (Erdgas E/H, 20mbar)	6,0
Mitgeliefertes Zubehör	
Glasschaber/Anschlusskabel	–/◆
Düsensatz für Flüsiggas und Erdgasdüsen „LL“	◆
Unverbindliche Servicepreis-Empfehlung in EUR inkl. MwSt.	M.-Nr. 10933920 **1.489,–**

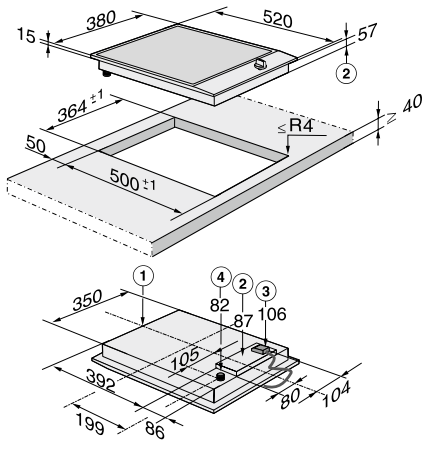

[1]) vorn
[2]) Einbauhöhe
[3]) Netzanschlusskasten mit Netzanschlussleitung, L = 2000 mm
[4]) Gasanschluss R 1/2 – ISO 7-1 (DIN EN 10226)

ProLine

Produktübersicht Elektro-Kochfeld CS 1122 E

Ausschnittmaß
364 x 500 mm



Knebel

Typ-/Verkaufsbezeichnung	CS 1122 E
Maße	
Ausschnittmaß Breite x Tiefe in mm	364 x 500
Gerätemaß Breite x Tiefe in mm	380 x 520
Design/Bauform	
ProLine	◆
Bauform	Glaskeramik-Kochfeld
Edelstahl-Muldenspiegel/Umlaufender Edelstahl-Rahmen	–/◆
Glaskeramikfläche mit LightPrint-Bedruckung im Bereich der nicht beheizten Kochzonen	◆
Guss-Topfträger/Guss-Rost	–
Bedienkomfort	
Frontbedienung über	Schaltknebel
Kunststoffknebel/Metallknebel	–/◆
Ankoch-Automatik und Warmhaltefunktion	–
Leistungsregelung stufenlos/Anzahl Leistungsstufen	–/12
Temperatur-Einstellung	–
Schnellzündung/automatische Wiederzündung	–
Beheizung	
Beheizungsart	Elektro-Elektro
Anzahl klappbare/herausschwenkbare Heizkörper	–
Beheizte Edelstahl-Fläche mit zwei getrennt regelbaren Bereichen (vorn und hinten)	–
Ausstattung/Anzeigen	
Betriebskontrollleuchte	◆
Anzeige bei Erreichen der Solltemperatur	–
Anzeige bei Booster/Kochzonenerweiterung	–/◆
Kochstellenausstattung/Kochzonenausstattung	
Anzahl Vario-Zonen/Topf-/Topfgrößenerkennung	–
Anzahl Koch-/Bräterzone	1
Anzahl Booster/TwinBooster	–
Anzahl Dual-Wok-Brenner/Normalbrenner/Sparbrenner/Extra-Starkbrenner	–
Kochzonendurchmesser/Kochstellendurchmesser in mm	
sowie Leistung in kW bzw. Watt	
Mitte	–
Vorne	145/1.200
Hinten	180/265/1.500/2.400
Sicherheit	
Überhitzungsschutz/integriertes Kühlgebläse	–
Sicherheitsausschaltung/Inbetriebnahmesperre	–/–
Restwärmeanzeige/Topf-/Topfgrößenerkennung	◆/–
Zündsicherung	–
Mitgeliefertes Zubehör	
Glasschaber	◆
Wok-Ring/Düsensatz für Flüssiggas	–
Grillzange, Lavasteine und Reinigungsbürste	–
Frittiereinsatz und Abdeckung für Frittierbecken	–
Wok-Pfanne mit Beschichtung	–
Anschlusskabel mit Stecker	◆
Nachkaufbares Zubehör	
Grillplatte	–
Elektrischer Anschluss	
Gesamtanschlusswert in kW/Spannung in V/Absicherung in A	3,6/230/1 x 16
Unverbindliche Servicepreis-Empfehlung in EUR inkl. MwSt.	M.-Nr. 7104560 **1.389,–**

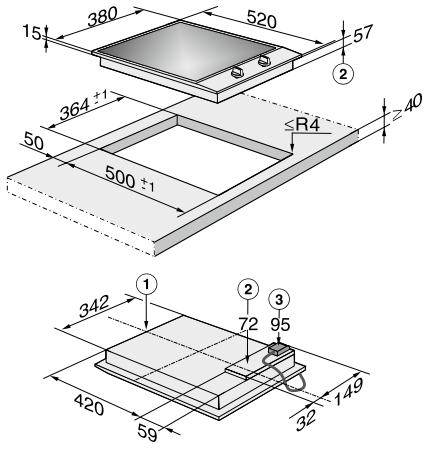

[1]) vorn
[2]) Einbauhöhe
[3]) Netzanschlusskasten mit Netzanschlussleitung, L = 2000 mm

Stand: Oktober 2023

ProLine

Produktübersicht Induktions-Kochfeld CS 1221-1 I

Ausschnittmaß
364 x 500 mm





Typ-/Verkaufsbezeichnung	CS 1221-1 I
Maße	
Ausschnittmaß Breite x Tiefe in mm	364 x 500
Gerätemaß Breite x Tiefe in mm	380 x 520
Design/Bauform	
ProLine	◆
Bauform	Glaskeramik-Kochfeld
Edelstahl-Muldenspiegel/Umlaufender Edelstahl-Rahmen	–/◆
Glaskeramikfläche mit LightPrint-Bedruckung im Bereich der nicht beheizten Kochzonen	◆
Guss-Topfträger/Guss-Rost	–
Bedienkomfort	
Frontbedienung über	Schaltknebel
Kunststoffknebel/Metallknebel	–/◆
Ankoch-Automatik und Warmhaltefunktion	◆
Leistungsregelung stufenlos/Anzahl Leistungsstufen	–/12
Temperatur-Einstellung	–
Schnellzündung/automatische Wiederzündung	–
Beheizung	
Beheizungsart	Elektro-Induktion
Anzahl klappbare/herausschwenkbare Heizkörper	–
Beheizte Edelstahl-Fläche mit zwei getrennt regelbaren Bereichen (vorn und hinten)	–
Ausstattung/Anzeigen	
Betriebskontrollleuchte	◆
Anzeige bei Erreichen der Solltemperatur	–
Anzeige bei Booster/Kochzonenerweiterung	◆/–
Kochstellenausstattung/Kochzonenausstattung	
Anzahl Vario-Zonen/Topf-/Topfgrößenerkennung	1/1
Anzahl Koch-/Bräterzone	–
Anzahl Booster/TwinBooster	–/1
Anzahl Dual-Wok-Brenner/Normalbrenner/Sparbrenner/Extra-Starkbrenner	–
Kochzonendurchmesser/Kochstellendurchmesser in mm	
sowie Leistung in kW bzw. Watt	
Mitte	180 – 300/2.600/3.000/3.700
Vorne	–
Hinten	–
Sicherheit	
Überhitzungsschutz/integriertes Kühlgebläse	◆/◆
Sicherheitsausschaltung/Inbetriebnahmesperre	◆/◆
Restwärmeanzeige/Topf-/Topfgrößenerkennung	◆/◆
Zündsicherung	–
Mitgeliefertes Zubehör	
Glasschaber	–
Wok-Ring/Düsensatz für Flüssiggas	–
Grillzange, Lavasteine und Reinigungsbürste	–
Frittiereinsatz und Abdeckung für Frittierbecken	–
Wok-Pfanne mit Beschichtung	–
Anschlusskabel mit Stecker	◆
Nachkaufbares Zubehör	
Grillplatte	–
Elektrischer Anschluss	
Gesamtanschlusswert in kW/Spannung in V/Absicherung in A	3,7/230/1 x 16
Unverbindliche Servicepreis-Empfehlung in EUR inkl. MwSt.	M.-Nr. 9047630 **1.539,–**

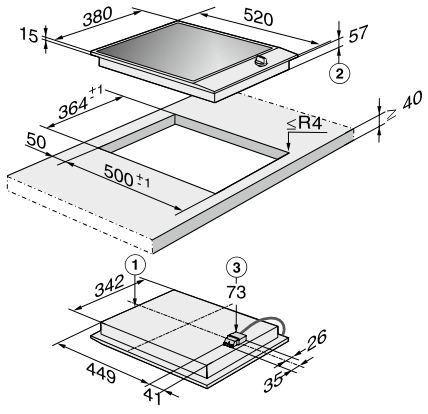

[1]) vorn
[2]) Einbauhöhe
[3]) Netzanschlusskasten mit Netzanschlussleitung, L = 2000 mm

ProLine

Produktübersicht Induktions-Kochfeld CS 1222 I

Ausschnittmaß
364 x 500 mm



Knebel | TwinBooster | Warmhalten

Typ-/Verkaufsbezeichnung	CS 1222 I
Maße	
Ausschnittmaß Breite x Tiefe in mm	364 x 500
Gerätemaß Breite x Tiefe in mm	380 x 520
Design/Bauform	
ProLine	◆
Bauform	Glaskeramik-Kochfeld
Edelstahl-Muldenspiegel/Umlaufender Edelstahl-Rahmen	–/◆
Glaskeramikfläche mit LightPrint-Bedruckung im Bereich der nicht beheizten Kochzonen	◆
Guss-Topfträger/Guss-Rost	–
Bedienkomfort	
Frontbedienung über	Schaltknebel
Kunststoffknebel/Metallknebel	–/◆
Ankoch-Automatik und Warmhaltefunktion	◆
Leistungsregelung stufenlos/Anzahl Leistungsstufen	–/12
Temperatur-Einstellung	–
Schnellzündung/automatische Wiederzündung	–
Beheizung	
Beheizungsart	Elektro-Induktion
Anzahl klappbare/herausschwenkbare Heizkörper	–
Beheizte Edelstahl-Fläche mit zwei getrennt regelbaren Bereichen (vorn und hinten)	–
Ausstattung/Anzeigen	
Betriebskontrollleuchte	◆
Anzeige bei Erreichen der Solltemperatur	–
Anzeige bei Booster/Kochzonenerweiterung	◆/–
Kochstellenausstattung/Kochzonenausstattung	
Anzahl Vario-Zonen mit Topf-/Topfgrößenerkennung	1
Anzahl Koch-/Bräterzone mit Topf-/Topfgrößenerkennung	1
Anzahl Booster/TwinBooster	1/1
Anzahl Dual-Wok-Brenner/Normalbrenner/Sparbrenner/Extra-Starkbrenner	–
Kochzonendurchmesser/Kochstellendurchmesser in mm	
sowie Leistung in kW bzw. Watt	
Mitte	–
Vorne	100 – 160/1.400/2.200
Hinten	140 – 200/1.850/3.000
Bräterzone	300 x 200/2.300/3.000/3.700
Sicherheit	
Überhitzungsschutz/integriertes Kühlgebläse	◆/◆
Sicherheitsausschaltung/Inbetriebnahmesperre	◆/◆
Restwärmeanzeige/Topf-/Topfgrößenerkennung	◆/◆
Zündsicherung	–
Mitgeliefertes Zubehör	
Glasschaber	–
Wok-Ring/Düsensatz für Flüssiggas	–
Grillzange, Lavasteine und Reinigungsbürste	–
Frittiereinsatz und Abdeckung für Frittierbecken	–
Wok-Pfanne mit Beschichtung	–
Anschlusskabel mit Stecker	◆
Nachkaufbares Zubehör	
Grillplatte	–
Elektrischer Anschluss	
Gesamtanschlusswert in kW/Spannung in V/Absicherung in A	3,7/230/1 x 16
Unverbindliche Servicepreis-Empfehlung in EUR inkl. MwSt.	M.-Nr. 9047640 **1.639,–**

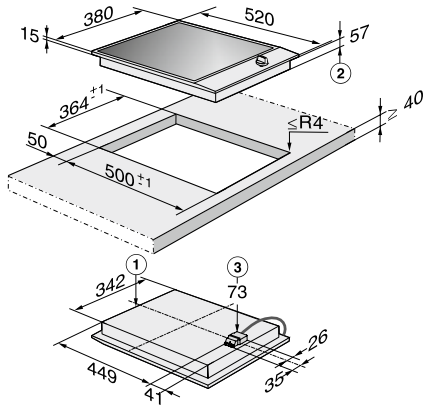

[1]) vorn
[2]) Einbauhöhe
[3]) Netzanschlusskasten mit Netzanschlussleitung, L = 2000 mm

Stand: Oktober 2023

ProLine

Produktübersicht Grill CS 1322 BG

Ausschnittmaß
364 x 500 mm



Knebel | Barbecue Grill

Typ-/Verkaufsbezeichnung	CS 1322 BG
Maße	
Ausschnittmaß Breite x Tiefe in mm	364 x 500
Gerätemaß Breite x Tiefe in mm	380 x 520
Design/Bauform	
ProLine	◆
Bauform	Grill
Edelstahl-Muldenspiegel/Umlaufender Edelstahl-Rahmen	◆/–
Glaskeramikfläche mit LightPrint-Bedruckung im Bereich der nicht beheizten Kochzonen	–
Guss-Topfträger/Guss-Rost	–/◆
Bedienkomfort	
Frontbedienung über	Schaltknebel
Kunststoffknebel/Metallknebel	–/◆
Ankoch-Automatik und Warmhaltefunktion	–
Leistungsregelung stufenlos/Anzahl Leistungsstufen	–/12
Temperatur-Einstellung	–
Schnellzündung/automatische Wiederzündung	–
Beheizung	
Beheizungsart	Elektro
Anzahl klappbare/herausschwenkbare Heizkörper	2/◆
Ausstattung/Anzeigen	
Betriebskontrollleuchte	◆
Anzeige bei Erreichen der Solltemperatur	–
Anzeige bei Booster/Kochzonenerweiterung	–
Kochstellenausstattung/Kochzonenausstattung	
Anzahl Vario-Zonen/Topf-/Topfgrößenerkennung	–
Anzahl Booster/TwinBooster	–
Anzahl Dual-Wok-Brenner/Normalbrenner/Sparbrenner/ Extra-Starkbrenner	–
Kochzonendurchmesser/Kochstellendurchmesser in mm	
sowie Leistung in kW bzw. Watt	
Mitte	–
Vorne	–/1.700
Hinten	–/1.700
Sicherheit	
Überhitzungsschutz/integriertes Kühlgebläse	◆/–
Sicherheitsausschaltung/Inbetriebnahmesperre	–
Restwärmeanzeige/Topf-/Topfgrößenerkennung	–
Zündsicherung	–
Mitgeliefertes Zubehör	
Glasschaber	–
Wok-Ring/Düsensatz für Flüssiggas	–
Grillzange, Lavasteine und Reinigungsbürste	◆
Frittiereinsatz und Abdeckung für Frittierbecken	–
Wok-Pfanne mit Beschichtung	–
Anschlusskabel mit Stecker	◆
Nachkaufbares Zubehör	
Grillplatte	CSGP 1400
Elektrischer Anschluss	
Gesamtanschlusswert in kW/Spannung in V/Absicherung in A	3,4/230/1 x 16
Unverbindliche Servicepreis-Empfehlung in EUR inkl. MwSt.	M.-Nr. 7119530 **1.679,–**

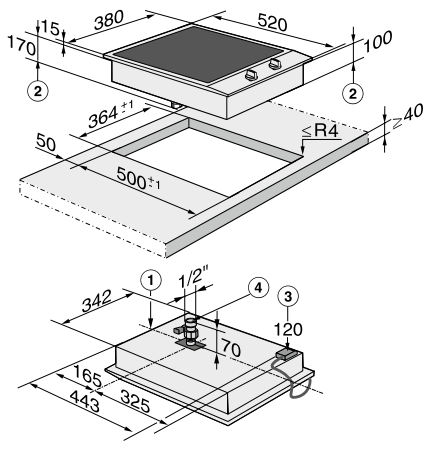

[1]) vorn
[2]) Einbauhöhe
[3]) Netzanschlusskasten mit Netzanschlussleitung, L = 2000 mm
[4]) Ablaufhahn

ProLine

Produktübersicht Teppan Yaki CS 1327 Y

Ausschnittmaß
364 x 500 mm



Knebel | Teppan Yaki

Typ-/Verkaufsbezeichnung	CS 1327 Y
Maße	
Ausschnittmaß Breite x Tiefe in mm	364 x 500
Gerätemaß Breite x Tiefe in mm	380 x 520
Design/Bauform	
ProLine	◆
Bauform	Teppan Yaki
Edelstahl-Muldenspiegel/Umlaufender Edelstahl-Rahmen	◆/–
Glaskeramikfläche	–
Bedienkomfort	
Frontbedienung über	Schaltknebel
Kunststoffknebel/Metallknebel	–/◆
Leistungsregelung stufenlos/Anzahl Leistungsstufen	–/12
Beheizung	
Beheizungsart	Elektro
Anzahl klappbare/herausschwenkbare Heizkörper	–
Ausstattung/Anzeigen	
Betriebskontrollleuchte	◆
Motorisch ausfahrbare Fläche	–
Kochstellenausstattung/Kochzonenausstattung	
Kochzone zum Gratinieren, Überbacken, Warmhalten und Karamelisieren unter Oberhitze	–
Edelstahlfläche zum Braten, Grillen, Schmoren, Dünsten, Warmhalten durch Kontaktwärme	◆
Kochzonendurchmesser/Kochstellendurchmesser in mm	
sowie Leistung in kW bzw. Watt	
Mitte	–
Vorne	–/1.200
Hinten	–/1.200
Sicherheit	
Klemmschutz	–
Restwärmeanzeige	◆
Mitgeliefertes Zubehör	
Kochbuch	◆
Anschlusskabel mit Stecker	◆
Elektrischer Anschluss	
Gesamtanschlusswert in kW/Spannung in V/Absicherung in A	2,4/230/1 x 16
Unverbindliche Servicepreis-Empfehlung in EUR inkl. MwSt.	M.-Nr. 7967210 **2.479,–**

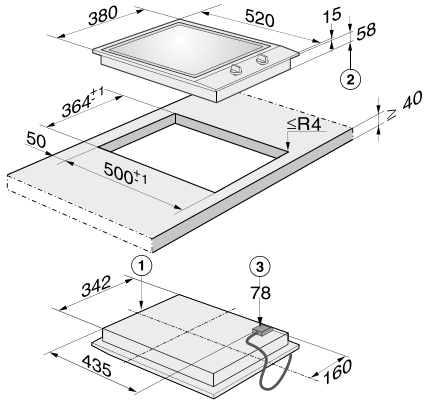

[1]) vorn
[2]) Einbauhöhe
[3]) Netzanschlusskasten mit Netzanschlussleitung, L = 2000 mm

Stand: Oktober 2023

ProLine

Produktübersicht Induktions-Kochfeld CS 1234-1 I

Ausschnittmaß
560 x 500 mm





Typ-/Verkaufsbezeichnung	CS 1234-1 I
Maße	
Ausschnittmaß Breite x Tiefe in mm	560 x 500
Gerätemaß Breite x Tiefe in mm	576 x 520
Design/Bauform	
ProLine	◆
Bauform	Glaskeramik-Kochfeld
Edelstahl-Muldenspiegel/Umlaufender Edelstahl-Rahmen	–/◆
Glaskeramikfläche mit LightPrint-Bedruckung im Bereich der nicht beheizten Kochzonen	◆
Guss-Topfträger/Guss-Rost	–
Bedienkomfort	
Frontbedienung über	Schaltknebel
Kunststoffknebel/Metallknebel	–/◆
Ankoch-Automatik und Warmhaltefunktion	◆
Leistungsregelung stufenlos/Anzahl Leistungsstufen	–/12
Schnellzündung/automatische Wiederzündung	–
Beheizung	
Beheizungsart	Elektro-Induktion
Ausstattung/Anzeigen	
Betriebskontrollleuchte	◆
Anzeige bei Booster	◆
Kochstellenausstattung/Kochzonenausstattung	
Anzahl Vario-Zonen mit Topf-/Topfgrößenerkennung	4
Anzahl Booster/TwinBooster	3/1
Anzahl Normalbrenner/Starkbrenner/Extra-Starkbrenner	–
Kochzonendurchmesser/Kochstellendurchmesser in mm	
sowie Leistung in kW bzw. Watt	
Hinten links	140 – 190/1.850/3.000
Hinten rechts	160 – 230/2.300/3.000/3.700
Vorne links	140 – 190/1.850/3.000
Vorne rechts	100 – 160/1.400/2.200
Sicherheit	
Überhitzungsschutz/integriertes Kühlgebläse	◆/◆
Sicherheitsausschaltung/Inbetriebnahmesperre	◆/◆
Restwärmeanzeige/Topf-/Topfgrößenerkennung	◆/◆
Zündsicherung	–
Mitgeliefertes Zubehör	
Glasschaber	–
Düsensatz für Flüssiggas	–
Anschlusskabel mit Stecker/Anschlusskabel	–/◆
Elektrischer Anschluss	
Gesamtanschlusswert in kW/Spannung in V/Absicherung in A	7,4/230/3 x 16
Unverbindliche Servicepreis-Empfehlung in EUR inkl. MwSt.	M.-Nr. 7863110 **2.299,–**

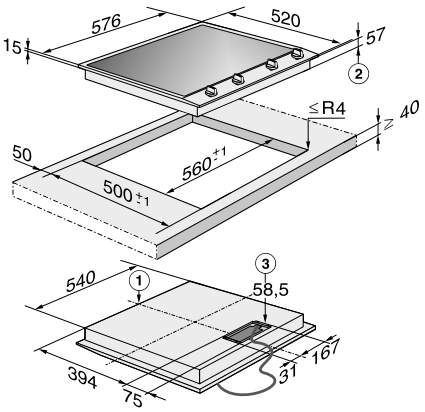

[1]) vorn
[2]) Einbauhöhe
[3]) Netzanschlusskasten mit Netzanschlussleitung, L = 2000 mm

SmartLine

Produktübersicht Gas-Kochmulde CS 7101-1 FL

Ausschnittmaß
359/383 x 500/524 mm



SmartLine | Knebel | GasStop

Typ-/Verkaufsbezeichnung	CS 7101-1 FL
Beheizungsart	
Beheizungsart	Gas
Bauform und Design	
SmartLine	◆
Elegante Glaskeramikoberfläche	◆
Farbe der Glaskeramik	schwarz
Flächenbündig	◆
Rahmenlos aufliegend	◆
Guss-Topfträger (matt schwarz emailliert)	◆
Guss-Grillrost	–
Edelstahl-Teppan-Fläche	–
Gewölbte Wok-Mulde aus Glas	–
Anzahl der Kochzonen	1
Kochzone	
Anzahl Kochzonen mit Erdgas „E“ Düsen	1
Position/Art/Durchmesser in mm	mittig/Dual-Wok/ 150 – 280
Leistung/Booster/TwinBooster in W	4.500/–/–
Kochzone	
Position/Art/Durchmesser in mm	–
Leistung/Booster/TwinBooster in W	–
Bedienkomfort	
Bedienung über Knebel	◆
Elektrozündung mit Einhandbedienung	◆
Bedienung über Sensortasten	–
Displayfarbe	–
Digitale Anzeige der Leistungsstufen	–
Permanente Topferkennung	–
Recall-Funktion	–
Stop&Go-Funktion	–
Kurzzeitwecker	–
Abschaltautomatik	–
Ankochautomatik	–
Warmhalten	–
Individuelle Einstellmöglichkeiten (z.B. Signaltöne)	–
Pflegekomfort	
Leicht zu reinigende Glaskeramik	◆
Wischschutz	–
Geschirrspülertaugliche Topfträger	◆
Geschirrspülertauglicher Grillrost	–
Sicherheit	
Sicherheitsausschaltung/Verriegelungsfunktion/ Inbetriebnahmesperre	–
Fehlerüberwachung/Integriertes Kühlgebläse/Überhitzungsschutz	–
Restwärmeanzeige	–
GasStop	◆
Technische Daten	
Abmessungen in mm (B x T)	378 x 520
Maximale Einbauhöhe in mm	92
Ausschnittmaße in mm (B x T) für aufliegenden Einbau	359 x 500
Ausschnittmaße in mm (B x T) für flächenbündigen Einbau	359/383 x 500/524
Gesamtanschlusswert in kW/Spannung in V/Absicherung in A	0,025/230/10
Mitgeliefertes Zubehör	
Anschlusskabel mit Stecker	◆
Wok-Ring/Kleintassenring/Düsensatz für Flüssiggas und Erdgas "LL" Düsen	◆/◆/◆
FlameGuard CSFG 7000	◆
Nachkaufbares Zubehör	
Zwischenleiste	CSZL 7000
Unverbindliche Service-Preisempfehlung in EUR inkl. MwSt.	M.-Nr. 11402760 **1.429,–**

aufliegender Einbau

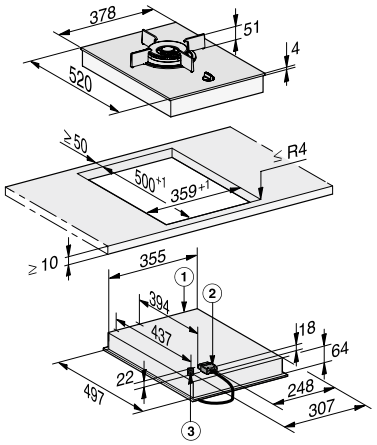

1) vorn
2) Netzanschlusskasten mit Netzanschlussleitung, L = 2000 mm
3) Gasanschluss R 1/2 - ISO 7-1 (DIN EN 10226)

flächenbündiger Einbau

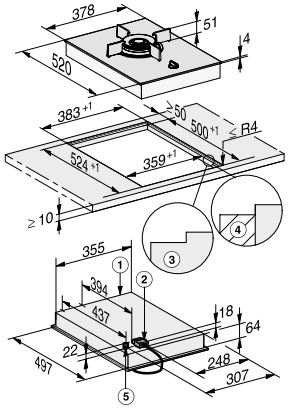

1) vorn
2) Netzanschlusskasten mit Netzanschlussleitung, L = 2000 mm
3) Stufenfräsung
4) Holzleiste 12 mm (nicht im Lieferumfang enthalten)
5) Gasanschluss R 1/2 - ISO 7-1 (DIN EN 10226)

SmartLine

Produktübersicht Gas-Kochmulde CS 7102-1 FL

Ausschnittmaß
359/383 x 500/524 mm



SmartLine | Knebel | GasStop

Typ-/Verkaufsbezeichnung	CS 7102-1 FL
Beheizungsart	
Beheizungsart	Gas
Bauform und Design	
SmartLine	◆
Elegante Glaskeramikoberfläche	◆
Farbe der Glaskeramik	schwarz
Flächenbündig	◆
Rahmenlos aufliegend	◆
Guss-Topfträger (matt schwarz emailliert)	◆
Guss-Grillrost	–
Edelstahl-Teppan-Fläche	–
Gewölbte Wok-Mulde aus Glas	–
Anzahl der Kochzonen	2
Kochzone	
Anzahl Kochzonen mit Erdgas „E“ Düsen	2
Position/Art/Durchmesser in mm	vorne/Normalbrenner/ 120 – 220
Leistung/Booster/TwinBooster in W	1.700/–/–
Kochzone	
Position/Art/Durchmesser in mm	hinten/Starkbrenner/140 – 240
Leistung/Booster/TwinBooster in W	2.700/–/–
Bedienkomfort	
Bedienung über Knebel	◆
Elektrozündung mit Einhandbedienung	◆
Bedienung über Sensortasten	–
Displayfarbe	–
Digitale Anzeige der Leistungsstufen	–
Permanente Topferkennung	–
Recall-Funktion	–
Stop&Go-Funktion	–
Kurzzeitwecker	–
Abschaltautomatik	–
Ankochautomatik	–
Warmhalten	–
Individuelle Einstellmöglichkeiten (z.B. Signaltöne)	–
Pflegekomfort	
Leicht zu reinigende Glaskeramik	◆
Wischschutz	–
Geschirrspülertaugliche Topfträger	◆
Geschirrspülertauglicher Grillrost	–
Sicherheit	
Sicherheitsausschaltung/Verriegelungsfunktion/ Inbetriebnahmesperre	–
Fehlerüberwachung/Integriertes Kühlgebläse/Überhitzungsschutz	–
Restwärmeanzeige	–
GasStop	◆
Technische Daten	
Abmessungen in mm (B x T)	378 x 520
Maximale Einbauhöhe in mm	92
Ausschnittmaße in mm (B x T) für aufliegenden Einbau	359 x 500
Ausschnittmaße in mm (B x T) für flächenbündigen Einbau	359/383 x 500/524
Gesamtanschlusswert in kW/Spannung in V/Absicherung in A	0,025/230/10
Mitgeliefertes Zubehör	
Anschlusskabel mit Stecker	◆
Wok-Ring/Kleintassenring/Düsensatz für Flüssiggas und Erdgas "LL" Düsen	–/–/◆
FlameGuard CSFG 7000	◆
Nachkaufbares Zubehör	
Zwischenleiste	CSZL 7000
Unverbindliche Servicepreis-Empfehlung in EUR inkl. MwSt.	M.-Nr. 11402770 **1.369,–**

aufliegender Einbau

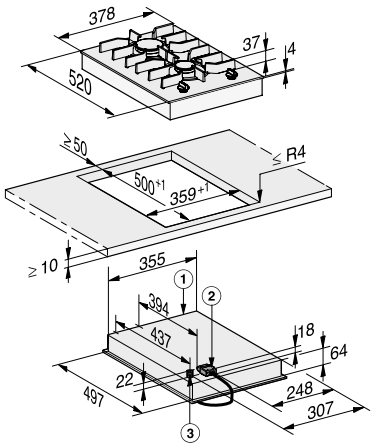

1) vorn
2) Netzanschlusskasten mit Netzanschlussleitung, L = 2000 mm
3) Gasanschluss R 1/2 - ISO 7-1 (DIN EN 10226)

flächenbündiger Einbau

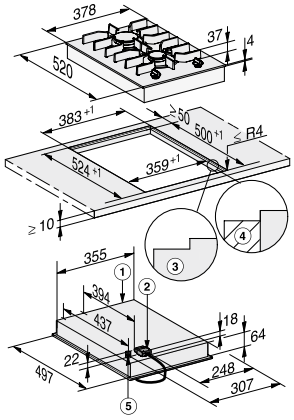

1) vorn
2) Netzanschlusskasten mit Netzanschlussleitung, L = 2000 mm
3) Stufenfräsung
4) Holzleiste 12 mm (nicht im Lieferumfang enthalten)
5) Gasanschluss R 1/2 - ISO 7-1 (DIN EN 10226)

SmartLine

Produktübersicht Induktions-Wok CS 7641 FL

Ausschnittmaß
359/383 x 500/524 mm



SmartLine | SmartSelect | Induction Wok | Warmhalten

Typ-/Verkaufsbezeichnung	CS 7641 FL
Beheizungsart	
Beheizungsart	Induktion
Bauform und Design	
SmartLine	◆
Elegante Glaskeramikoberfläche	◆
Farbe der Glaskeramik	schwarz
Flächenbündig	◆
Rahmenlos aufliegend	◆
Guss-Topfträger (matt schwarz emailliert)	–
Guss-Grillrost	–
Edelstahl-Teppan-Fläche	–
Gewölbte Wok-Mulde aus Glas	◆
Anzahl der Kochzonen	1
Kochzone	
Anzahl/Durchmesser in mm	mittig/Wok-Mulde/300
Leistung/Booster/TwinBooster in W	2.400/3.000/–
Bedienkomfort	
Bedienung über Knebel	–
Elektrozündung mit Einhandbedienung	–
Bedienung über Sensortasten	SmartSelect
Displayfarbe	gelb
Digitale Anzeige der Leistungsstufen	◆
Permanente Topferkennung	◆
Recall-Funktion	◆
Stop&Go-Funktion	◆
Kurzzeitwecker	◆
Abschaltautomatik	◆
Ankochautomatik	◆
Warmhalten	◆
Individuelle Einstellmöglichkeiten (z.B. Signaltöne)	◆
Pflegekomfort	
Leicht zu reinigende Glaskeramik	◆
Wischschutz	◆
Geschirrspülertaugliche Topfträger	–
Geschirrspülertauglicher Grillrost	–
Sicherheit	
Sicherheitsausschaltung/Verriegelungsfunktion/ Inbetriebnahmesperre	◆/◆/◆
Fehlerüberwachung/Integriertes Kühlgebläse/Überhitzungsschutz	◆/◆/◆
Restwärmeanzeige	◆
GasStop	–
Technische Daten	
Abmessungen in mm (B x T)	378 x 520
Maximale Einbauhöhe in mm	129,6
Ausschnittmaße in mm (B x T) für aufliegenden Einbau	359 x 500
Ausschnittmaße in mm (B x T) für flächenbündigen Einbau	359/383 x 500/524
Gesamtanschlusswert in kW/Spannung in V/Absicherung in A	3,0/230/1 x 16
Mitgeliefertes Zubehör	
Anschlusskabel	◆
Edelstahl Wok-Pfanne	◆
Nachkaufbares Zubehör	
Zwischenleiste	CSZL 7000
Unverbindliche Servicepreis-Empfehlung in EUR inkl. MwSt.	M.-Nr. 11280000 **2.879,–**

aufliegender Einbau

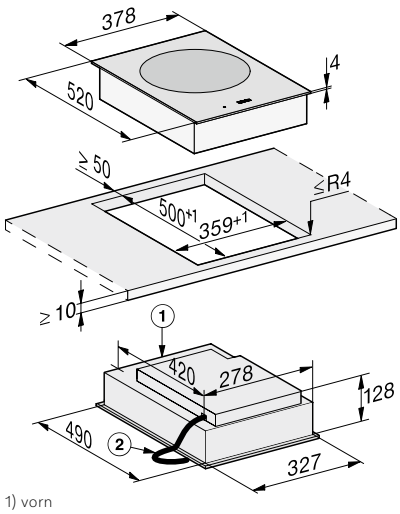

1) vorn
2) Netzanschlussleitung, L = 2000 mm

flächenbündiger Einbau

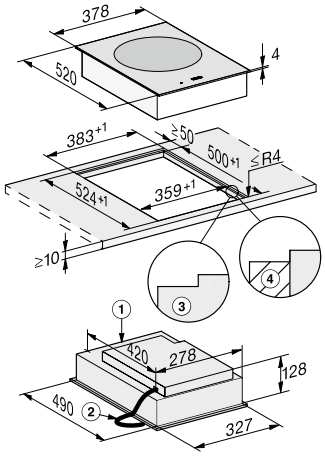

1) vorn
2) Netzanschlussleitung, L = 2000 mm
3) Stufenfräsung
4) Holzleiste 12 mm (nicht im Lieferumfang enthalten)

Stand: Oktober 2023

SmartLine

Produktübersicht Induktions-Kochfeld CS 7612 FL

Ausschnittmaß
359/383 x 500/524 mm



SmartLine | SmartSelect | PowerFlex | TwinBooster | Warmhalten

Typ-/Verkaufsbezeichnung	CS 7612 FL
Beheizungsart	
Beheizungsart	Induktion
Bauform und Design	
SmartLine	◆
Elegante Glaskeramikoberfläche	◆
Farbe der Glaskeramik	schwarz
Flächenbündig	◆
Rahmenlos aufliegend	◆
Guss-Topfträger (matt schwarz emailliert)	–
Guss-Grillrost	–
Edelstahl-Teppan-Fläche	–
Gewölbte Wok-Mulde aus Glas	–
Anzahl der Kochzonen	2
PowerFlex-Kochzonen	
Anzahl/Durchmesser in mm	2/150 x 230
Leistung/Booster/TwinBooster in W	2.100/3.000/3.650
Kochzone	
Position/Art/Durchmesser in mm	mittig/PowerFlex-Brücke/230 x 390
Leistung/Booster/TwinBooster in W	2.100/3.000/3.650
Kochzone	
Position/Art/Durchmesser in mm	–
Leistung/Booster/TwinBooster in W	–
Bedienkomfort	
Bedienung über Knebel	–
Elektrozündung mit Einhandbedienung	–
Bedienung über Sensortasten	SmartSelect
Displayfarbe	gelb
Digitale Anzeige der Leistungsstufen	◆
Permanente Topferkennung	◆
Recall-Funktion	◆
Stop&Go-Funktion	◆
Kurzzeitwecker	◆
Abschaltautomatik	◆
Ankochautomatik	◆
Warmhalten	◆
Individuelle Einstellmöglichkeiten (z.B. Signaltöne)	◆
Pflegekomfort	
Leicht zu reinigende Glaskeramik	◆
Wischschutz	◆
Geschirrspülertaugliche Topfträger	–
Geschirrspülertauglicher Grillrost	–
Sicherheit	
Sicherheitsausschaltung/Verriegelungsfunktion/ Inbetriebnahmesperre	◆/◆/◆
Fehlerüberwachung/Integriertes Kühlgebläse/Überhitzungsschutz	◆/◆/◆
Restwärmeanzeige	◆
GasStop	–
Technische Daten	
Abmessungen in mm (B x T)	378 x 520
Maximale Einbauhöhe in mm	51
Ausschnittmaße in mm (B x T) für aufliegenden Einbau	359 x 500
Ausschnittmaße in mm (B x T) für flächenbündigen Einbau	359/383 x 500/524
Gesamtanschlusswert in kW/Spannung in V/Absicherung in A	3,65/230/1 x 16
Mitgeliefertes Zubehör	
Anschlusskabel	◆
Nachkaufbares Zubehör	
Zwischenleiste	CSZL 7000
Unverbindliche Servicepreis-Empfehlung in EUR inkl. MwSt.	M.-Nr. 10681590 **1.619,–**

aufliegender Einbau

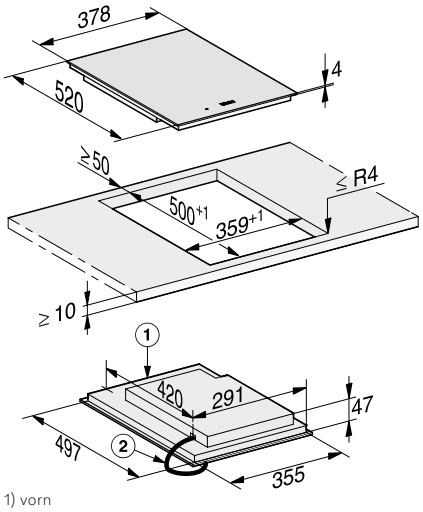

1) vorn
2) Netzanschlussleitung, L = 2000 mm

flächenbündiger Einbau

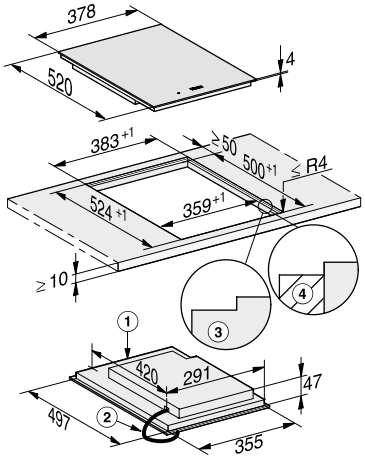

1) vorn
2) Netzanschlussleitung, L = 2000 mm
3) Stufenfräsung
4) Holzleiste 12 mm (nicht im Lieferumfang enthalten)

SmartLine

Produktübersicht Teppan Yaki CS 7632 FL

Ausschnittmaß
359/383 x 500/524 mm





Typ-/Verkaufsbezeichnung	CS 7632 FL
Beheizungsart	
Beheizungsart	Induktion
Bauform und Design	
SmartLine	◆
Elegante Glaskeramikoberfläche	◆
Farbe der Glaskeramik	schwarz
Flächenbündig	◆
Rahmenlos aufliegend	◆
Guss-Topfträger (matt schwarz emailliert)	–
Guss-Grillrost	–
Edelstahl-Teppan-Fläche	◆
Gewölbte Wok-Mulde aus Glas	–
Anzahl der Kochzonen	2
Kochzone	
Anzahl/Durchmesser in mm	vorne/Teppan Yaki-Fläche/ 305 x 175
Leistung/Booster/TwinBooster in W	1.400/–/–
Kochzone	
Position/Art/Durchmesser in mm	hinten/Teppan Yaki-Fläche/ 305 x 175
Leistung/Booster/TwinBooster in W	1.400/–/–
Bedienkomfort	
Bedienung über Knebel	–
Elektrozündung mit Einhandbedienung	–
Bedienung über Sensortasten	SmartSelect
Displayfarbe	gelb
Digitale Anzeige der Leistungsstufen	◆
Permanente Topferkennung	–
Recall-Funktion	◆
Stop&Go-Funktion	◆
Kurzzeitwecker	◆
Abschaltautomatik	◆
Ankochautomatik	–
Warmhalten	◆
Individuelle Einstellmöglichkeiten (z.B. Signaltöne)	◆
Pflegekomfort	
Leicht zu reinigende Glaskeramik	◆
Wischschutz	◆
Geschirrspülertaugliche Topfträger	–
Geschirrspülertauglicher Grillrost	–
Sicherheit	
Sicherheitsausschaltung/Verriegelungsfunktion/ Inbetriebnahmesperre	◆/◆/◆
Fehlerüberwachung/Integriertes Kühlgebläse/Überhitzungsschutz	◆/◆/◆
Restwärmeanzeige	◆
GasStop	–
Technische Daten	
Abmessungen in mm (B x T)	378 x 520
Maximale Einbauhöhe in mm	60
Ausschnittmaße in mm (B x T) für aufliegenden Einbau	359 x 500
Ausschnittmaße in mm (B x T) für flächenbündigen Einbau	359/383 x 500/524
Gesamtanschlusswert in kW/Spannung in V/Absicherung in A	2,8/230/1 x 16
Mitgeliefertes Zubehör	
Anschlusskabel	◆
Anforderungskarte für Kochbuch	◆
Nachkaufbares Zubehör	
Zwischenleiste	CSZL 7000
Unverbindliche Servicepreis-Empfehlung in EUR inkl. MwSt.	M.-Nr. 10681670 **2.649,–**

aufliegender Einbau

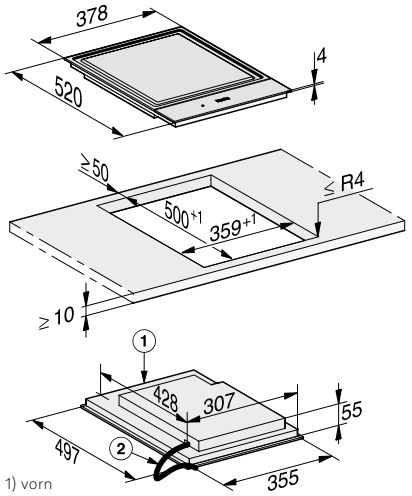

1) vorn
2) Netzanschlusskasten mit Netzanschlussleitung, L = 2000 m

flächenbündiger Einbau

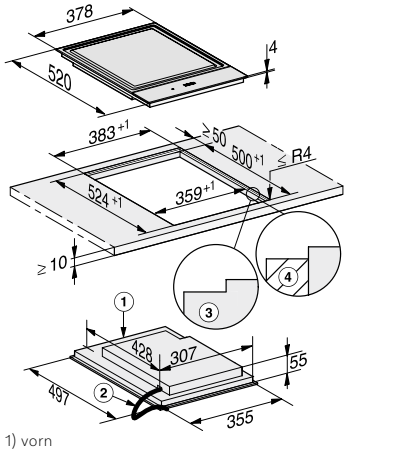

1) vorn
2) Netzanschlusskasten mit Netzanschlussleitung, L = 2000 mm
3) Stufenfräsung
4) Holzleiste 12 mm (nicht im Lieferumfang enthalten)

Stand: Oktober 2023

SmartLine

Produktübersicht Tischlüfter CSDA 7001 FL

Ausschnittmaß
100/124 x 500/524 mm



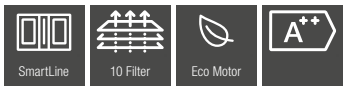

Typ/Verkaufsbezeichnung	CSDA 7001 FL
Bauform	
Tischlüfter	◆
Design	
SmartLine	◆
Flächenbündig/Rahmenlos aufliegend	◆/◆
Betriebsarten	
Abluftbetrieb/Umluftbetrieb	◆/◆
Bedienkomfort	
Bedienung über Sensortasten	Smart Select
Digitale Anzeige der Leistungsstufen/Displayfarbe	◆/gelb
Anzahl spülmaschinengeeignete Edelstahl-Metallfettfilter (10-lagig)	1
CleanCover	◆
Leicht zu reinigende Glaskeramik	◆
Automatische Nachlaufzeit 5 min.	◆
Sicherheit	
Sicherheitsausschaltung	◆
Effizienz und Nachhaltigkeit	
Energieeffizienzklasse (A++ - E)/Klasse für den Fettabscheidegrad	A++/B
Jährlicher Energieverbrauch in kWh/Jahr	29,3
ECO-Motor (Gleichstrom-Motor)	◆
Luftleistung bei maximalem Abluftquerschnitt[2)]	
Abluft	
In Betriebsstufe 3: Luftleistung (m^3/h)	460
Schallleistung (dB(A) re1pW)/Schalldruck (dB(A) re20µPa)	65/50
In Boosterstufe: Luftleistung (m^3/h)	560
Schallleistung (dB(A) re1pW)/Schalldruck (dB(A) re20µPa)	69/55
Umluft	
In Betriebsstufe 3: Luftleistung (m^3/h)	390
Schallleistung (dB(A) re1pW)/Schalldruck (dB(A) re20µPa)	70/55
In Boosterstufe: Luftleistung (m^3/h)	480
Schallleistung (dB(A) re1pW)/Schalldruck (dB(A) re20µPa)	75/60
Montagehinweise	
Sockelgebläse mit Abluftanschluss	◆
Abluftanschluss hinten und seitlich	◆
Maße des Abluftstutzens in mm (B x T)	222 x 89
Technische Daten	
Abmessung in mm (H x B x T)	168 x 120 x 520
Einbauhöhe mit (Anschlusskasten) in mm	168
Ausschnittmaß in mm (B x T) aufliegend[1)]	100 x 500
Ausschnittmaß in mm (B x T) flächenbündig[1)]	100/124 x 500/524
Gesamtanschlusswert in kW	0,17
Spannung in V/Absicherung in A	230/1 x 10
Mitgeliefertes Zubehör	
Flachkanal zur Luftführung bis Sockelgebläse	◆
Anschlusskabel mit Stecker	◆
Flächenbündiges Abdeckgitter	◆
Nachkaufbares Zubehör	
Umbausatz Umluft/Regenerierbarer Aktivkohlefilter	DUU 1000-2/DKF 1000 R
Schalldämpfer DASD 150/Mauerkasten DMK 150	–/◆
Zwischenleiste	CSZL 7000
Flachkanäle	DFK xx
Unverbindliche Servicepreis-Empfehlung in EUR inkl. MwSt.	M.-Nr. 11402300 **1.589,–**

Wichtiger Planungshinweis:
kombinierbar mit SmartLine-Elementen (CS 7xxx FL und KM 7xxx FL), nicht kombinierbar mit KM 7999 FL

Produktübersicht Tischlüfter CSDA 7001 FL

[1] Das Gesamt-Ausschnittmaß für eine Kombination von SmartLine-Geräten sind der gesonderten Ausschnittmaß-Skizze zu entnehmen.
[2] Normen für Luftleistung: EN 61591
Schallleistung: EN 60704-3
Schalldruck: EN 60704-2-13

DUU 1000-2

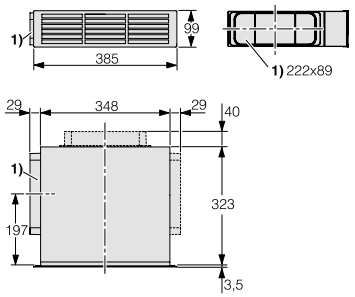

flächenbündiger Einbau

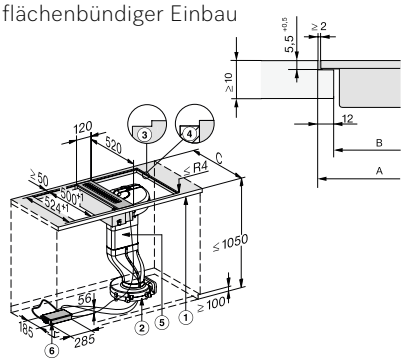

1) vorn
2) Gebläse (im Sockel auf dem Fußboden aufliegend)
3) Stufenfräsung
4) Holzleiste 12 mm (nicht im Lieferumfang enthalten)
5) Luftkanal
6) E-Box

aufliegender Einbau

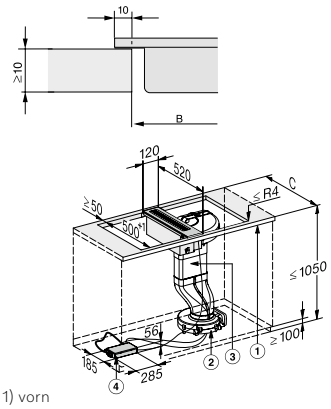

1) vorn
2) Gebläse (im Sockel auf dem Fußboden aufliegend)
3) E-Box
4) Luftkanal



Umbausatz Umluft
DUU 1000-2

Zur Umrüstung der Tischlüfter CSDA 10x0, CSDA 7xxx und KMDA, Abluft- auf Umluftbetrieb
- Flächenbündiger Einbau in Sockelhöhen ab 100 mm
- Abluftanschluss für Flachkanalsystem nach links, rechts oder hinten
- Inkl. regenerierbarer Longlife AirClean Filter
- Gleichmäßige Luftausströmung im Umluftbetrieb
- Verringerung der Strömungsgeräusche

M.-Nr. 11207310 379,–

Stand: Oktober 2023

SmartLine

Kombinationsvielfalt



1 x CS 7612 FL Induktionskochfeld
1 x CSDA 7001 FL Tischlüfter

1 x CS 7102-1 FL Gas-Kochmulde
2 x CSZL 7000 Zwischenleiste

UVSP für das Set: 4.741,- €



1 x CS 7101-1 FL Gas-Kochmulde
1 x CSDA 7001 FL Tischlüfter
1 x CS 7102-1 FL Gas-Kochmulde

2 x CSZL 7000 Zwischenleiste

UVSP für das Set: 4.491,- €



2 x CS 7612 FL Induktionskochfeld
1 x CSDA 7001 FL Tischlüfter

2 x CSZL 7000 Zwischenleiste

UVSP für das Set: 4.931,- €



1 x CS 7632 FL Teppan Yaki
1 x CSDA 7001 FL Tischlüfter

1 x CS 7612 FL Induktionskochfeld
2 x CSZL 7000 Zwischenleiste

UVSP für das Set: 5.961,- €



1 x KM 7667 FL Induktionskochfeld
2 x CSDA 7001 FL Tischlüfter

2 x CSZL 7000 Zwischenleiste

UVSP für das Set: 5.431,- €

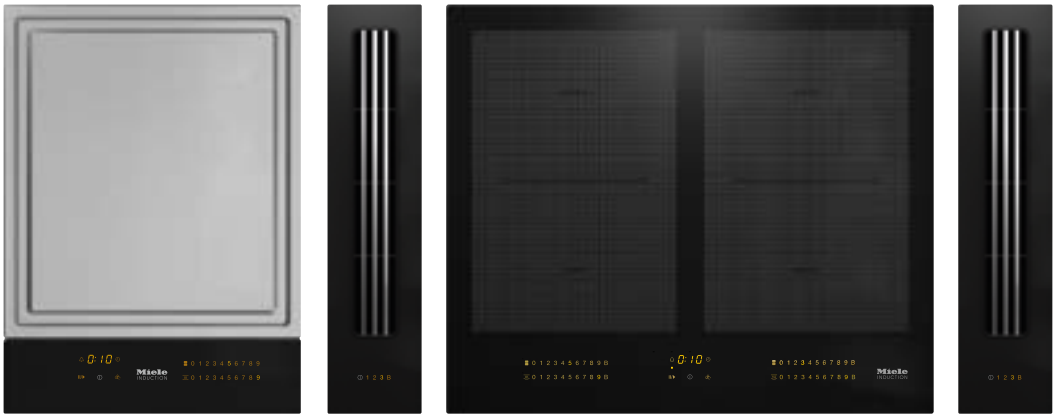

1 x KM 7564 FL Induktionskochfeld
2 x CSDA 7001 FL Tischlüfter

1 x CS 7632 FL Teppan Yaki
3 x CSZL 7000 Zwischenleiste

UVSP für das Set: 7.610,- €

SmartLine

Kombinationsvielfalt





1 x CS 7101-1 FL Gas-Kochmulde
1 x KM 7564 FL Induktionskochfeld
2 x CSDA 7001 FL Tischlüfter

1 x CS 7632 FL Teppan Yaki
4 x CSZL 7000 Zwischenleiste

UVSP für das Set: 9.143,- €






1 x CS 7102 FL Gas-Kochmulde
1 x KM 7667 FL Induktionskochfeld
2 x CSDA 7001 FL Tischlüfter

1 x CS 7632 FL Teppan Yaki
4 x CSZL 7001 Zwischenleiste

UVSP für das Set: 9.553,- €





1 x CS 7641 FL Induktionswok
2 x CSDA 7001 FL Tischlüfter
1 x CS 7612 FL Induktionskochfeld

1 x CS 7632 FL Teppan Yaki
4 x CSZL 7000 Zwischenleiste

UVSP für das Set: 10.533,- €

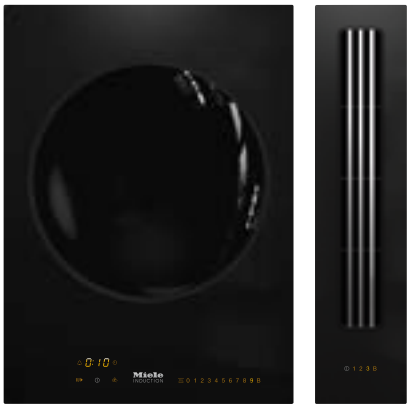





1 x CS 7101-1 FL Gas-Kochmulde
2 x CSDA 7001 FL Tischlüfter
1 x KM 7667 FL Induktionskochfeld

1 x CS 7641 FL Induktionswok
4 x CSZL 7000 Zwischenleiste

UVSP für das Set: 9.843,- €







1 x CS 7641 FL Induktionswok
2 x CSDA 7001 FL Tischlüfter
1 x KM 7564 FL Induktionskochfeld

1 x CS 7632 FL Teppan Yaki
4 x CSZL 7000 Zwischenleiste

UVSP für das Set: 10.593,- €

Zur Umrüstung von Abluft- auf Umluftbetrieb:



DUU 1000-2
Umbausatz Umluft

Die optimale Kombinierbarkeit der Elemente finden Sie auch in unserem **SmartLine Konfigurator**

miele.de/smartline-konfigurator

Stand: Oktober 2023

Zubehör für Kochfelder

Perfektes Kochgeschirr für Miele Kochfelder

Für die Nutzung eines Induktionskochfeldes wird induktionsfähiges Kochgeschirr benötigt. Je nach Kochgeschirr bzw. Füllstand der Töpfe können beim Kochen auf Induktionskochfeldern Geräusche entstehen. Ursache hierfür sind elektromagnetische Schwingungen. Im Rahmen der Zusammenarbeit mit unserem Lieferanten iittala haben wir sichergestellt, dass das von uns empfohlene „All Steel“ Kochgeschirr im Zusammenspiel mit unseren Induktionskochfeldern kaum wahrnehmbare Geräusche verursacht. Zudem bieten die „All Steel“ Töpfe und Pfannen eine optimale Wärmeverteilung durch den hochwertigen Mehrschichtboden und optimalen Kontakt zum Kochfeld, da die Böden extrem plan sind. Das „All Steel“ Kochgeschirr von iittala ist perfekt für die Nutzung auf Miele Induktionskochfeldern geeignet. Es kann auch auf Elektrokochfeldern bzw. Gas eingesetzt werden.
Exklusiv für Miele hat iittala das „All Steel“ Kochgeschirr mit einer matten Bürstung versehen.



Zubehör Kochfelder

Fiskars „All Steel“ Kochgeschirr



Starter-Set (4-teilig)
KMTS 5704-2
M.-Nr. 11945190
EAN 4002516544524
389,– €*



Bratpfanne (28 cm)
KMBP 2800-2
M.-Nr. 11945200
EAN 4002516527862
105,– €*



Kochtopf (20 cm/4 l)
KMKT 2040-2
M.-Nr. 11945210
EAN 4002516527886
125,– €*



Kochtopf (18 cm/2,5 l)
KMKT 1825-2
M.-Nr. 11945220
EAN 4002516527893
105,– €*



Kochtopf (24 cm/6 l)
KMKT 2460-2
M.-Nr. 11945230
EAN 4002516527909
165,– €*

Spezielles Kochgeschirr für Induktionskochfelder



Gourmet-Grillplatte
GGRP 1
M.-Nr. 10009310
EAN 4002515546307
244,– €*

Nur für Induktion geeignet

reddot winner 2021



Teppan Yaki
KMTY
M.-Nr. 11555900
EAN 4002516349846
299,– €*

Nur für Induktion geeignet

Zubehör für SmartLine und ProLine

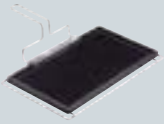

Grillplatte
CSGP 1300
M.-Nr. 7094100
EAN 4002514382777
279,– €*

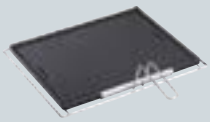

Grillplatte
CSGP 1400
M.-Nr. 7094120
EAN 4002514382852
299,– €*



FlameGuard
CSFG 7000
M.-Nr. 10790580
EAN 4002515960905
187,– €*

Zubehör für TwoInOne Kochfelder



Umbausatz Umluft
DUU 1000-2
M.-Nr. 11207310
EAN 4002516197652
379,– €*

inkl. regenerierbarer Longlife AirClean Filter



Abdedckung UBS Umluft
DUU-AD
M.-Nr. 10921880
EAN 4002516048398
69,– €*



DUU 1500
M.-Nr. 12226730
EAN 4002516649847
212,– €*



Wokpfanne
CSWP 1450
M.-Nr. 7189720
EAN 4002514426273
399,– €*



Zwischenleiste
CSZL 1500
M.-Nr. 9102880
EAN 4002515043561
116,– €*



Zwischenleiste
CSZL 7000
M.-Nr. 10690630
EAN 4002515839720
52,– €*

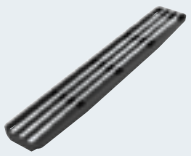

Abdeckung
CSAD 700x FL
M.-Nr. 11518970
EAN 4002516361909
179,– €*

Stand: Oktober 2023

Zubehör Kochfelder

Zubehör für TwoInOne Kochfelder

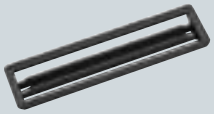

DAAG 100
Schwarz
M.-Nr. 12228470
EAN 4002516684459
91,– €*

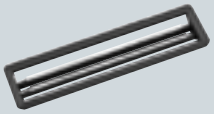

DAAG 200
Edelstahl
M.-Nr. 12228500
EAN
91,– €*

Flachkanalsystem für Tischlüfter

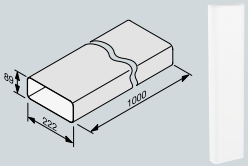

Flachkanal
DFK-R 1000
M.-Nr. 10811340
EAN 4002515957486
45,– €*

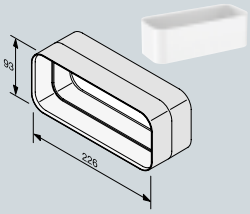

Verbindung Flachkanal
DFK-V
M.-Nr. 10811360
EAN 4002515963685
23,– €*

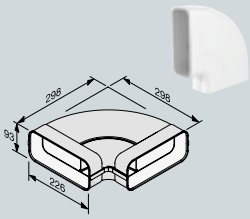

Flachkanalbogen
DFK-BH 90
M.-Nr. 10811390
EAN 4002515963814
45,– €*

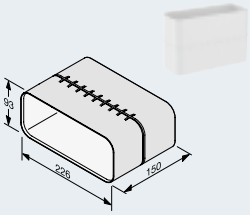

Längenausgleich
DFK-L
M.-Nr. 11051270
EAN 4002516084228
45,– €*

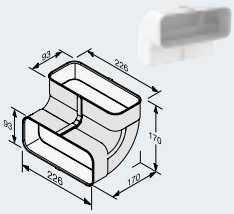

Flachkanalbogen
DFK-BV 90
M.-Nr. 10811410
EAN 4002515963821
45,– €*

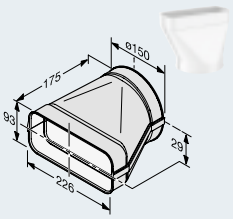

Flachkanaladapter
DFK-A
M.-Nr. 10811430
EAN 4002515963838
45,– €*

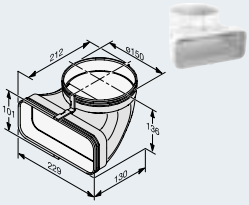

Flachkanaladapter
DFK-AK 90
M.-Nr. 11590720
EAN 4002516362128
45,– €*

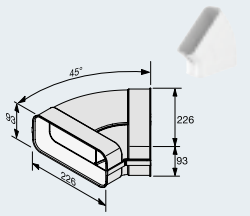

Flachkanalbogen
DFK-BH 45
M.-Nr. 10811450
EAN 4002515963852
45,– €*

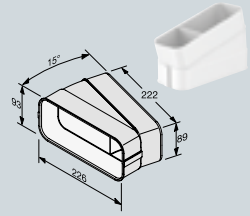

Flachlanalbogen
DFK-BH 15
M.-Nr. 10811460
EAN 4002515963869
37,– €*

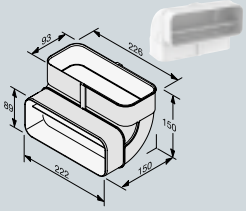

Flachkanalbogen
DFK-BVK 90
M.-Nr. 10811470
EAN 4002515963876
45,– €*



Dichtband
DFK-DB
M.-Nr. 10820390
EAN 4002515964378
11,90 €*

Flachkanal-Sets
in Verbindung mit KMDA 7476 FR/FL + KMDA 7634 FR/FL



Set für Umluft
DFKS-U
M.-Nr. 11250350
EAN 4002516219392
587,– €*

2x DFK-BV 90
1x DFK-BH 90
1x DFK-V
1x DFK-L
2x DFK-R1000
1x DFK-DB
1x DUU 1000-2



Set für Abluft
DFKS-A-1
M.-Nr. 11737480
EAN 4002516420927
426,– €*

1x DFK-BV 90
1x DFK-AK 90
1x DFK-BH 90
1x DFK-A
1x DFK-R1000
1x DFK-DB
1x DMK 150-1



Set Basis
DFKS
M.-Nr. 11306320
EAN 4002516240938
155,– €*

2x DFK-BV 90
1x DFK-BH 90
1x DFK-DB
1x DFK-R1000

* unverbindliche Preisempfehlung in EUR inkl. MwSt.

Flachkanal-Sets

nur in Verbindung mit KMDA 7272/7473
FR-A/FL-A/FR-U/FL-U



Set DFKS-R
M.-Nr. 12226740
EAN 4002516664796
180,– €*

1x DFK-R 1000
1x DFK-AK 90
1x DFK-BV 90
1x DFK-BH 90
1x DFK-DB

nur in Verbindung mit KMDA 7272/7473
FR-U/FL-U bei geführter Umluft



Set DFKS-UR
M.-Nr. 12226890
EAN 4002516664574
448,– €*

2x DFK-R 1000
1x DFK-AK 90
1x DFK-BH 90
1x DFK-BV 90
1x DFK-L
1x DFK-V
1x DFK-DB
1x DUU 1500

nur in Verbindung mit KMDA 7272/7473
FR-A/FL-A

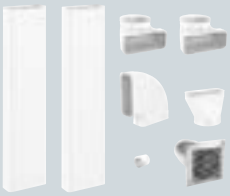

Set DFKS-AR
M.-Nr. 12226910
EAN 4002516664758
486,– €*

2x DFK-R 1000
2x DFK-AK 90
1x DFK-BH 90
1x DFK-A
1x DFK-DB
1x DMK 150-1

Reinigungs- und Pflegeprodukte



Reinigungsschaber

M.-Nr. 1065471
EAN 4002511771482
15,95 €*



Ersatzklingen
10 Stück
M.-Nr. 4380630
EAN 4002511982352
15,95 €*



Glaskeramik- und Edelstahlreiniger
250 ml
M.-Nr. 10173120
EAN 4002515606049
14,95 €* (1 L = 59,80 €)

Nicht für Edelstahl/CleanSteel geeignet



Allzweck-Microfasertuch
1 Stück
M.-Nr. 7006550
EAN 4002514299204
8,45 €*



MicroCloth Kit
Set aus 3 Microfasertüchern
M.-Nr. 10159570
EAN 4002515601419
17,95 €*



MicroCloth HyClean
1 Stück

M.-Nr. 11325970
EAN 4002516236214
9,95 €*

Antibakterielle Eigenschaften

Stand: Oktober 2023

Kochfelder

Geräteinformationen

Die aktuellen EU/PI Datenblätter unserer Geräte finden Sie beim jeweiligen Produkt im Internet unter www.miele.de.

Dunstabzugshauben

Planungsunterlagen
Classic-Partner-Programm

Stand: 1. Oktober 2023

Miele. Immer Besser.



Dunstabzugshauben

Inhaltsverzeichnis

Bauformen	**3/DA**
Tischlüfter	**4/DA**
Planungshinweise	
Planungshinweise Dunstabzugshauben	5/DA
Miele Schalldämpfer	8/DA
Planungshinweise Downdraft	9/DA
Planungshinweise Deckengebläse	15/DA
Kundenspezifische Lösungen	**18/DA**
Alle Symbole auf einen Blick	**19/DA**
Downdraft Dunstabzugssystem	20/DA
Deckengebläse	22/DA
Insel-Dunstabzugshauben	23/DA
Wand-Dunstabzugshauben	31/DA
Flachpaneel-Dunstabzugshauben	52/DA
Unterbau-Dunstabzugshauben	62/DA
Lüfterbaustein-Dunstabzugshauben	64/DA
Zwischenbau-Dunstabzugshaube	73/DA
Externe Gebläsemotoren	74/DA
Zubehör-, Reinigungs- und Pflegeprodukte	**77/DA**

Geräteinformationen

Die aktuellen EU/PI Datenblätter unserer Geräte finden Sie beim jeweiligen Produkt im Internet unter www.miele.de

Dunstabzugshauben

Bauformen

Die Bauformen der Miele Dunstabzugshauben



Mehr Gestaltungsfreiraum – Wand-Dunstabzugshauben
Die Wandhauben können zwischen Oberschränke oder frei an die Wand montiert werden. Sie überzeugen durch klare Linien und ausgefallene Formen in perfekter Verarbeitung. Kühler Edelstahl oder moderne Glaselemente setzen klare Akzente im Raum.
Ob geradlinig mit professionellem Charakter oder mit geschwungenem Glasschirm – Hauben von Miele sind immer ein absolutes Highlight bei der Küchengestaltung.



Nicht nur eine Insellösung – Insel-Dunstabzugshauben
Die attraktiven Inselhauben sind vorgesehen für die freie Montage an der Decke und betonen so die Kochstelle als eigentlichen Mittelpunkt der Küche. Mit außergewöhnlichen Formen und Materialien gestalten sie prägnant den Arbeitsplatz Kochen und machen ihn einfach schön. Erstklassiges Design für höchste Ansprüche.



Vielseitig einsetzbar – Flachpaneel-Dunstabzugshauben
Die Flachpaneel-Hauben werden fast unsichtbar in den Oberschrank eingebaut. Sie überzeugen vor allem durch ihr Design und die flexible Einsatzmöglichkeit. Alle Flachpaneel-Hauben können sogar – trotz unterschiedlicher Wrasenschirmbreite – in einen mindestens 60 cm breiten Oberschrank eingebaut werden. Der Wrasenschirm wird zur Inbetriebnahme herausgezogen.



Saugstark für Individualisten – Lüfterbausteine
Lüfterbausteine sind für den Einbau in Küchenessen, Kamine und Kochnischen aus Holz oder Metall konzipiert und bieten somit größtmöglichen Gestaltungsfreiraum. Die Lüfterbausteine verschwinden optisch im Oberschrank und ermöglichen eine nahezu unsichtbares Design. Ein großer Wrasenfangraum optimiert das Ansaugverhalten.



Die schlanke Lösung – Zwischenbausätze und Unterbauhauben
Zwischenbausätze werden zwischen zwei Oberschränke gehängt und nur mit einer Möbelfront verkleidet oder können frei an die Wand montiert werden.
Die Unterbauhauben werden lediglich unter einen Oberschrank gehängt.



Integrierte Lüftung für ungestörten Weitblick – Deckengebläse
In modern gestalteten Küchen bildet die Kochinsel oft den Übergang zwischen Wohnbereich und Küche. Eine Insel-Dunstabzugshaube kann ein optisches Highlight darstellen, schränkt jedoch bei offen gestalteten Räumen die Sicht in den Wohnbereich ein. Freiräume schafft in einem solchen Szenario auf dezente Weise das Deckengebläse von Miele, das sich insbesondere in puristische Küchen integriert.

Stand: Oktober 2023

Dunstabzugshauben

Tischlüfter



TwoInOne-Kochfelder finden Sie unter dem Bereich
Kochfelder mit integriertem Dunstabzug (siehe ab Seite 38/KMDA)



SmartLine mit Tischlüfter finden Sie unter dem Bereich
Autarke Kochfelder/ProLine/SmartLine (siehe Seite 81/KM)

Planungshinweise Dunstabzugshauben

Wichtige Planungshinweise für die Planung von Abluft und Umluft

Gleichzeitiger Betrieb einer Dunstabzugshaube und einer raumluftabhängigen Feuerstätte

Bei einer raumluftabhängigen Feuerstätte (wie z.B. offene Kamine, Kaminöfen oder Gasthermen) ist Vorsicht geboten, da beim Absaugen der Luft durch die Dunstabzugshaube der Küche/dem Wohnungsverbund die Luft entnommen wird, die die Feuerstätte zur Verbrennung benötigt.

Ein gefahrloser Betrieb ist möglich, wenn bei gleichzeitigem Betrieb von Haube und raumluftabhängiger Feuerstätte ein Unterdruck von 0,04 mbar nicht überschritten wird und damit ein Rücksaugen der Feuerstättengase vermieden wird.

Dies kann erreicht werden, wenn durch nicht verschließbare Öffnungen, z.B. in Türen, Fenster oder andere technische Maßnahmen, wie gegenseitige Verriegelung (z.B. Fensterkontaktschalter) oder Ähnliches, die Zuluft nachströmen kann. **Zu beachten:** Als Fensterkontaktschalter ist ein Öffner oder Wechsler zu wählen!

Anmerkung: Bei der Beurteilung muss immer der gesamte Lüftungsverbund der Wohnung beachtet werden. Bei Betrieb von Kochgeräten, z.B. Kochmulde und Gasherd, wird diese Regelung nicht angewendet. **Im Zweifelsfalle ist der zuständige Schornsteinfegermeister zu kontaktieren.**

Wenn die Dunstabzugshaube im Umluftbetrieb mit Aktivkohlefilter verwendet wird, ist der Betrieb ohne Einschränkung möglich.

Die Montage der Dunstabzugshaube über Feuerungsstellen für feste Brennstoffe (wie z.B. Holz- oder Kohleofen) ist nicht erlaubt.

Sicherheitsabstand

Zwischen einer Kochfläche und einer Miele Dunstabzugshaube müssen folgende **Mindestabstände** eingehalten werden:
Flachpaneel-Dunstabzugshauben 45 cm, Insel-Dekorhauben 55 cm, Wand-Dekorhauben 45 cm, Lüfterbausteine 45 cm und Unterbau-/Einbauhauben 65 cm über Elektro-Herden. Dunstabzugshauben über Gaskochstellen 65 cm. Da mit zunehmendem Abstand die Kochschwadenerfassung schlechter wird, sollte der max. Abstand von 75 cm nicht überschritten werden, bei Deckengebläsen beläuft sich der maximale Abstand auf ca. 130 cm. Damit ein freies und unkompliziertes Arbeiten unter der Haube möglich ist, wird bei Lüfterbausteinen, Insel-Dekor- und Wand-Dekorhauben ein Abstand von 65 cm empfohlen.

Abluftplanung

Zur Verlegung der Abluft nur Rohre oder Schläuche aus nichtbrennbarem Material verwenden, z.B. die Miele Flachkanäle (DFK xx).

Die Abluft darf weder in einen in Betrieb befindlichen Rauch- oder Abgaskamin noch in einen Schacht, welcher der Entlüftung von Aufstellungsräumen mit Feuerstätten dient, geführt werden.

Soll die Abluft in einen außer Betrieb befindlichen Rauch- oder Abgaskamin geführt werden, so ist die Zustimmung des zuständigen Schornsteinfegermeisters einzuholen.

Um Verluste in der Luftförderleistung sowie höhere Geräuschentwicklungen zu vermeiden, sind folgende Punkte zu beachten:
Bögen und Luftführung mittels Luftleitbleche gewährleisten eine bessere Abluftführung. Scharf abknickende

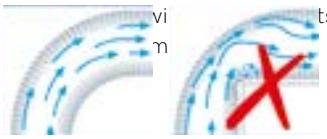

vi
m

tschläu-

Reduzierung des Leitungsquerschnittes gegenüber dem Ausblasquerschnitt an der Dunstabzugshaube bewirken deutlich höhere Einbußen der Luftförderleistung als z.B. Überlängen oder zusätzliche Bögen.
Der Innenquerschnitt der Flachkanäle muss mindestens dem Ausblasquerschnitt der Lüfterstutzen entsprechen.

Beispiel:
Je länger die Abluftleitung und je höher die Anzahl der Bögen, desto größer ist der negative Effekt auf die Luftleistung. Wird eine Dunstabzugshaube mit einem Abluftstutzen von Ø 125 mm oder Ø 150 mm angeboten, so sollte keine kleinere Abluftleitung bzw. kein kleinerer Flachkanal eingesetzt werden.

Externe Gebläse

Bei der Wahl des Montageortes muss berücksichtigt werden, dass dieser problemlos zugänglich ist und dort ein gefahrloses Hantieren möglich ist. Bedenken Sie dies auch für einen später eventuell eintretenden Servicefall.
Bitte beachten Sie, **dass der Abstand des externen Gebläses zum Haubenkörper mindestens 5–7 Meter betragen sollte, um eine Geräuschreduzierung zu erzielen.** Der maximale Abstand ist abhängig von der Anzahl der eingesetzten Bögen und der Leistung des externen Gebläses.

Kundenspezifische Lösungen – für für unsere Auftragssachbearbeitung Vertrieb kein Problem
Die exakte und überlegte Planung Ihrer Küche ist ausschlaggebend für ein perfektes Ergebnis: Wir möchten Ihnen helfen, den Komfort unserer Dunstabzugshauben zu erleben. Von der Auswahl des Gerätes über individuelle Anfertigungen bis zur ersten Inbetriebnahme sind wir Ihr verlässlicher Ansprechpartner.
Unsere Auftragssachbearbeitung Vertrieb bietet Lösugnen für Ihre individuelle Küchensituation. Wir freuen uns auf Ihren Anruf unter der bekannten Telefonnummer oder per E-Mail an **vertrieb-kuechenmoebelfachhandel@miele.de.**

Stand: Oktober 2023

Planungshinweise Dunstabzugshauben

Wichtige Planungshinweise für die Planung von Abluft und Umluft

Umbaussatz Umluft für Dunstabzugshauben und Tischlüfter:
DUU 1000-2 inkl. regenerierbaren Aktivkohlefilter DKF 1000R



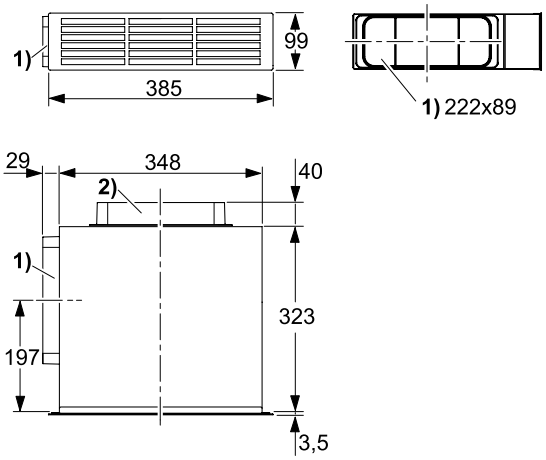

auch in Reihe möglich:

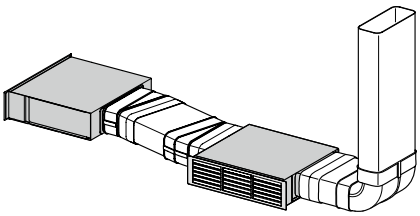

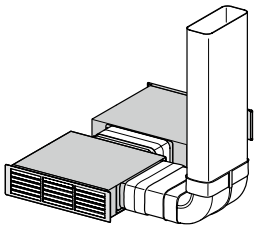

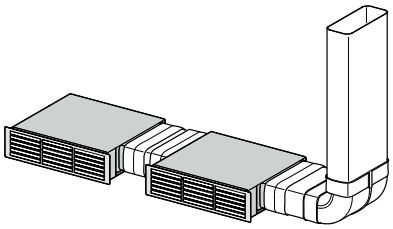

Umbausatz Umluft für Dunstabzugshauben:
DUU 151 in Verbindung mit Kohlefiltern hinter den Fettfiltern



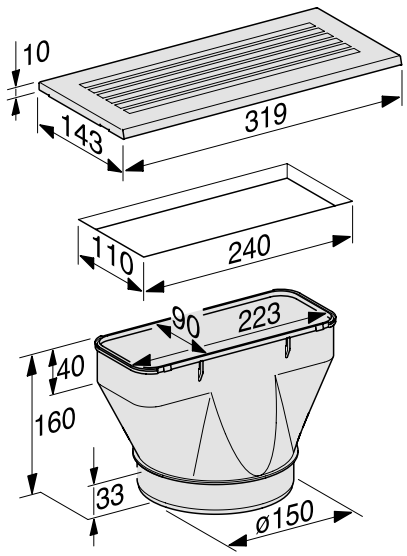

Umbausatz Umluft für Dunstabzugshauben:
DUU 2900 als externe Umluftbox



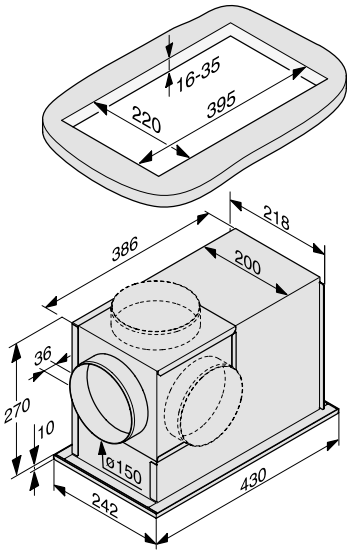

Mauerkasten für Abluft:
DMK 150-1



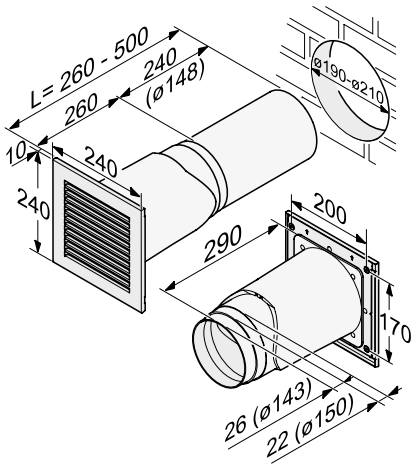

Sockelumluftbox DUU 600

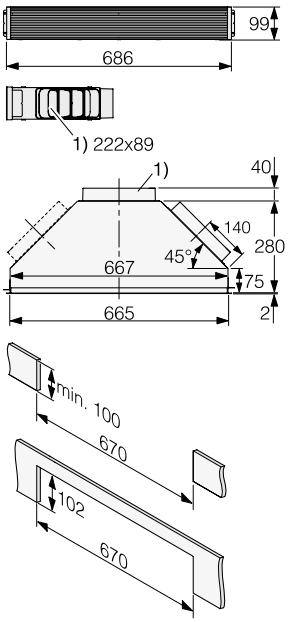

Planungshinweise Dunstabzugshauben

Miele Schalldämpfer DASD 150

- **Reduziert den Geräuschwert von Dunstabzugshauben im Abluft-/Umluftbetrieb zusätzlich um 4,5 dB(A) re1pW**
- **Noch ruhigeres Arbeitsumfeld bei gleichbleibender Luftleistung**
- **Einfachste Installation**

Die meisten Miele Dunstabzugshauben sind mit einem höchst effizienten Akustik-Paket ausgestattet: Spezielle Schalldämmmatten und ein strömungstechnisch optimierter Motor führen zu einem flüsterleisen Betrieb. Um Ihnen das Kochen so angenehm wie möglich zu gestalten, werden alle Miele Dunstabzugshauben im Kompetenzwerk in Arnsberg geräuschtechnisch nach internationalen Normen[4)] untersucht.

Das zusätzliche Plus an Ruhe schafft der Miele Schalldämpfer DASD 150.
Dieser ist flexibel einsetzbar und eignet sich sowohl für Abluft- als auch Umluftbetrieb und externe Gebläse.



[4)] DIN EN 60704-2-13 und EN 60704-3 in dB(A) re1pW

[4)] Montage im Mindestmaß folgt ohne Schlauchschellen (nur auf Druck)

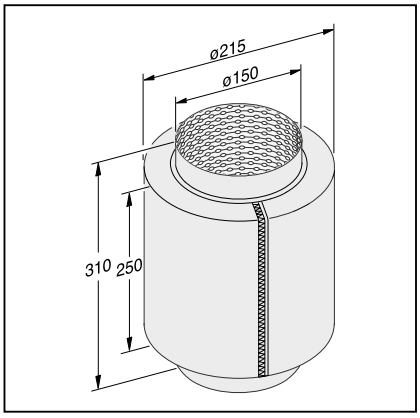

Bemerkung:
1) Der Einsatz eines Schalldämpfers in Hauben mit einer elektrischen Höhenverstellung ist wegen einer Behinderung der Funktion der Höhenverstellung nicht möglich.

2) Bei externer Abluftführung seitlich muss die Mindesthaubenhöhe um 150 mm bei Wand und 190 mm bei Insel DA größer sein als bei Abluftführung nach oben.

Planungshinweise Downdraft Black Levantar

1. Unterschiede zwischen den Modellen DAD 4x41

Der einzige Unterschied zwischen den beiden Modellen ist die Breite des oben aufliegenden Glasrahmens:

DAD 4841: 916 mm
DAD 4941: 936 mm

Je nachdem welches Kochfeld (die Dunstabzugshaube darf nicht in Kombination mit einer Gaskochstelle betrieben werden) mit der DA kombiniert werden soll, wird entweder das eine oder das andere Modell mit der passenden Breite gewählt.
Die idealen Kombinationen sind wie folgt:



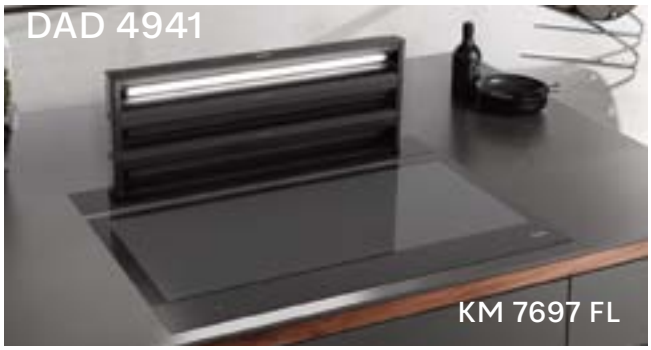

2. Aufbau der DAD 4x41

Die DAD 4x41 Black Levantar ist eine in die Arbeitsplatte versenkbare und im Unterschrank verbaute Dunstabzugshaube.

Im eingefahrenen Zustand ist lediglich der Glasrahmen und die Oberfläche des Haubenkörpers mit der SmartControl-Bedienung zu sehen. Das Gebläse und die Elektronik der Haube befindet sich unsichtbar im Unterschrank.

Im ausgefahrenen Zustand ist der Ansaugbereich oben über die gesamte Breite des Haubenkörpers angeordnet. Die Hood-in-Motion-Funktion fährt die Haube 30 cm heraus.

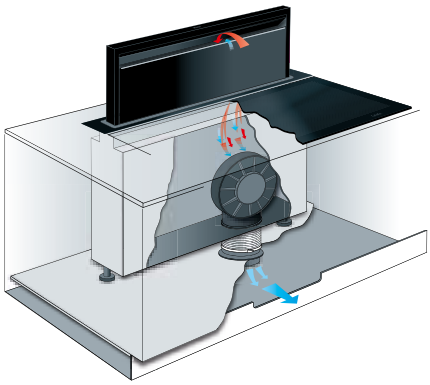



Hinter dem Glaspaneel befinden sich die 10-lagigen Edelstahl-Metallfettfilter. Diese werden schräg hochkant in das Paneel eingesetzt. Das Paneel wird magnetisch gehalten und zum Öffnen nach vorne gezogen und dann nach oben herausgehoben.

Unterhalb der Filter befindet sich eine zusätzliche Kondensatwanne, die ca. 100 ml Flüssigkeit auffangen kann. Empfehlenswert ist, nach jedem Kochvorgang mit starker Kondensatbildung die Wanne trocken zu wischen.

Im inneren Ansaugbereich unterhalb der Kondensatwanne können entweder die Einmalfilter Active AirClean DKF 30-P oder die regenerierbaren Filter Longlife AirClean DKF 30-R für den Umluftbebtrieb eingesetzt werden. In jedem Set befinden sich 2 Filter.

Durch die Integration der Filter im oberen Bereich und der Anpassung der Elektronik kann die Downdraft ohne zusätzliche Kanalverlegung installiert werden. Nähere Infos hierzu in Kapitel 4. a).

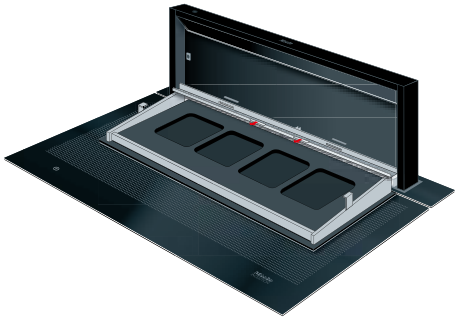

Stand: Oktober 2023

Planungshinweise Downdraft Black Levantar

3. Kombination und Installation

a) Montage in der Arbeitsplatte

Die Downdraft wird in der Arbeitsplatte bzw. im Unterschrank hinter einem Kochfeld installiert. Dabei muss jeweils ein Abstand von 30 mm zwischen DA und KM sowie nach hinten eingehalten werden. Weitere Maße sind den folgenden Skizzen zu entnehmen:

DAD 4841:

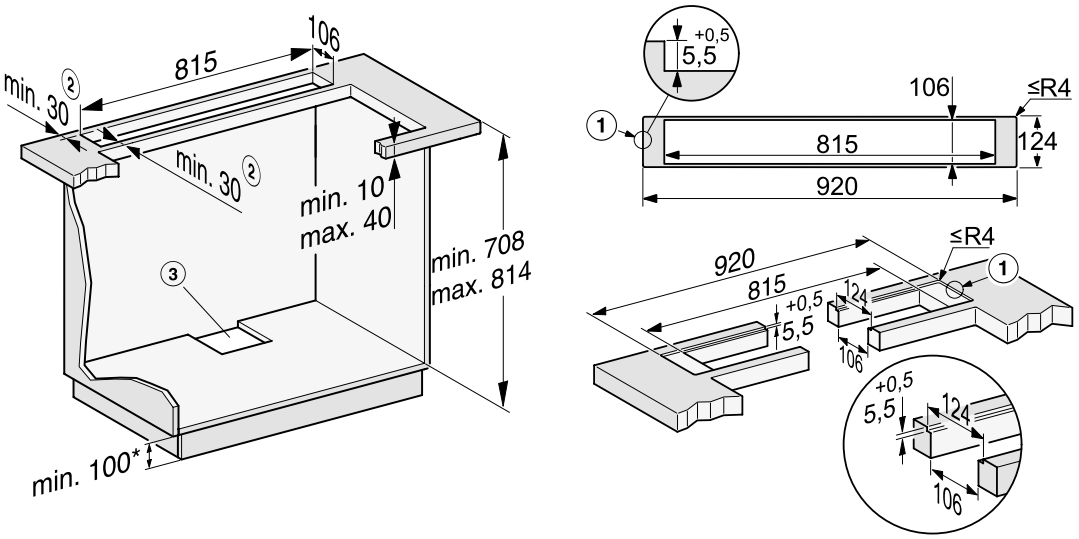

1. Stufenfräsung bei flächenbündiger Montage in eine Arbeitsplatte aus Naturstein (Granit, Marmor).
2. Es ist auf ausreichende Stabilität des Materials zu achten.
3. Ausschnitt außermittig., Abluftanschluss Ø 150 Millimeter.
4. Nur erforderlich, wenn Flachkanäle unter dem Schrank verlegt werden oder die Umluftbox DUU 600 verwendet wird.

DAD 4941:

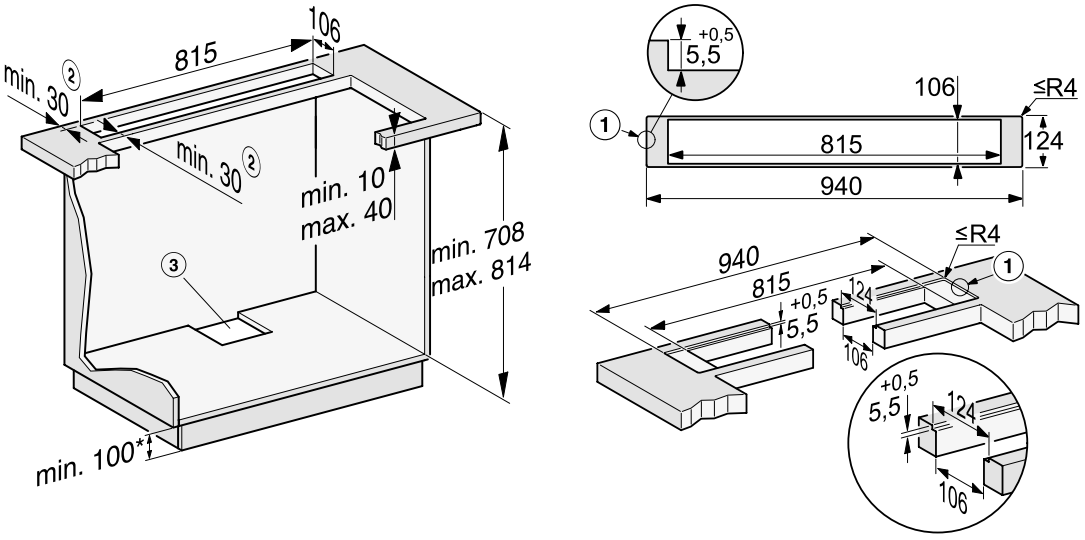

1. Stufenfräsung bei flächenbündiger Montage in eine Arbeitsplatte aus Naturstein (Granit, Marmor).
2. Es ist auf ausreichende Stabilität des Materials zu achten.
3. Ausschnitt außermittig., Abluftanschluss Ø 150 Millimeter.
4. Nur erforderlich, wenn Flachkanäle unter dem Schrank verlegt werden oder die Umluftbox DUU 600 verwendet wird.

b) Panorama-Kochfelder

Die DAD 4841 wird mit Panoramakochfeldern wie dem KM 7689 FL oder KM 7684 FL kombiniert. Dabei bietet sich der Vorteil, dass beide Geräte in einem 60 cm tiefen Unterschrank Platz finden können. Dazu werden mögliche Schubladen in der Tiefe gekürzt, können aber je nach Planung des Unterschranks mit bis zu 37,5 cm genutzt werden.

Installation in 60 cm tiefen Unterschrank flächenbündig oder aufliegend mit Abstand / ohne Abstand

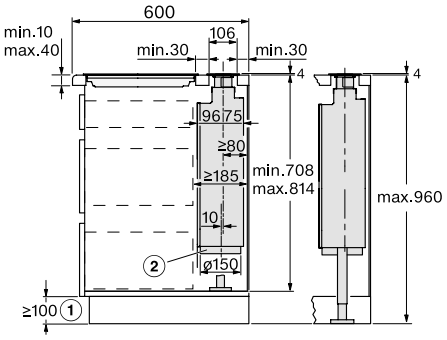

1. Nur erforderlich, wenn Flachkanäle unter dem Schrank verlegt werden oder die Umluftbox DUU 600 verwendet wird.
2. Abluftanschluss Ø 150 Millimeter.

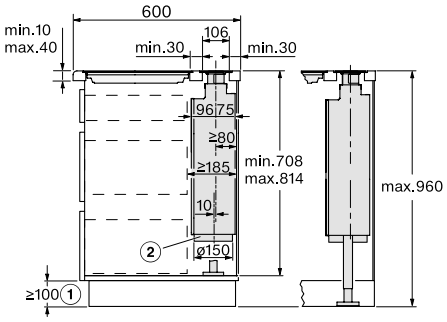

1. Abluftanschluss Ø 150 Millimeter.

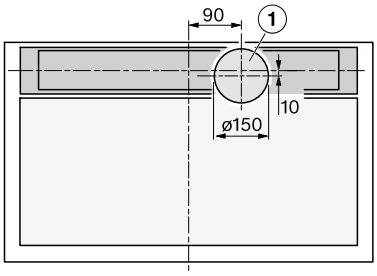

1.Abluftanschluss Ø 150 Millimeter.

c) Kochfelder mit Standard-Tiefe

Die DAD 4941 wird mit Standard tiefen Kochfeldern wie dem KM 7697 FL kombiniert. Dabei können Schubladen in einem 60 cm tiefen Unterschrank mit einer Tiefe bis zu 50 cm genutzt werden. Die Downdraft kann dann zum Beispiel im dahinter liegenden Schrank installiert werden.

Installation in >60 cm tiefen Unterschrank flächenbündig oder aufliegend mit Abstand / ohne Abstand

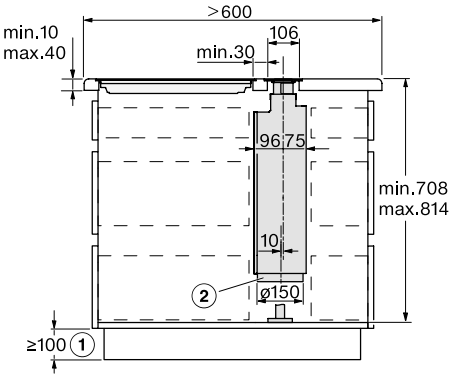

1. Nur erforderlich, wenn Flachkanäle unter dem Schrank verlegt werden oder die Umluftbox DUU 600 verwendet wird.
2. Abluftanschluss Ø 150 Millimeter.

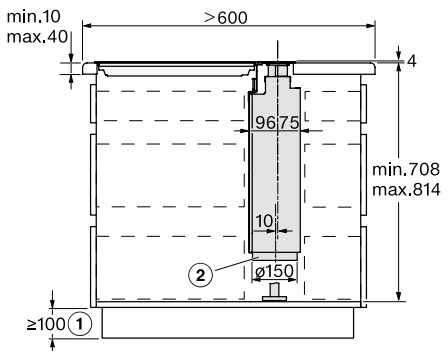

1.Abluftanschluss Ø 150 Millimeter.

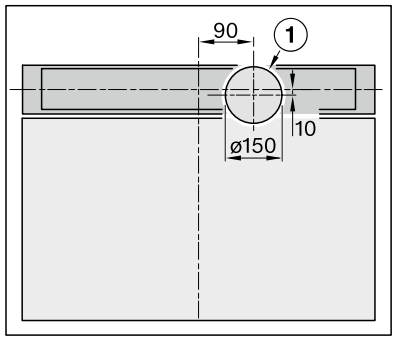

1. Abluftanschluss Ø 150 Millimeter.

Stand: Oktober 2023

Planungshinweise Downdraft Black Levantar

d) Kombination von DAD und KM in einem Ausschnit

Es besteht die Möglichkeit das Kochfeld und die Downdraft in einem Ausschnitt zu montieren. Dazu wird die Winkelleiste DWL 80 benötigt, welche der Downdraft beiliegt.
Bitte beachten Sie folgende Einbauskizzen:

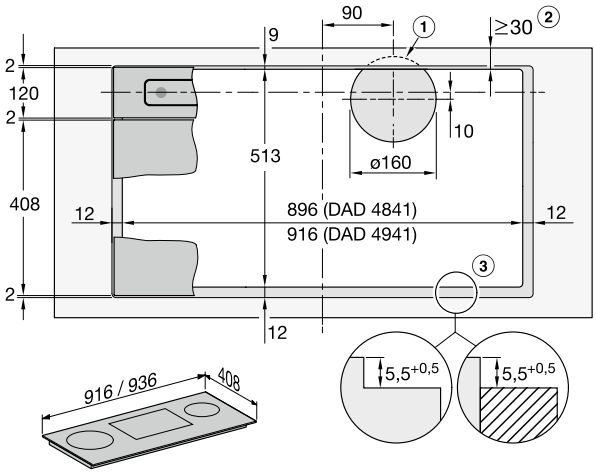

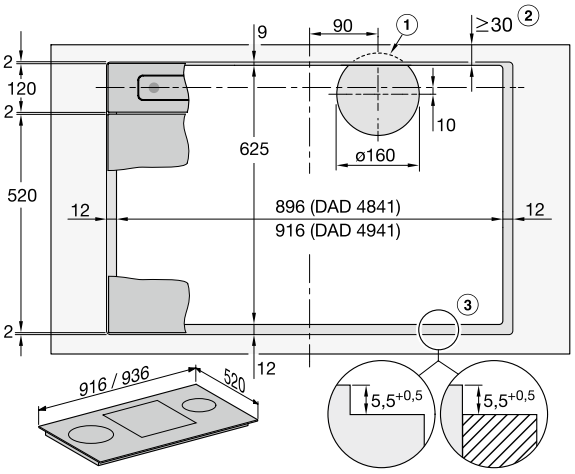

4. Installation je nach Betriebsart

a) Umluft als Plug&Play-Variante

Im sogenannten Plug&Play-Betrieb wird die gefilterte Luft in den Sockel geführt. Es wird hierbei keine zusätzliche Verrohrung oder Sockelbox eingesetzt. Zur Nutzung der Downdraft als Plug&Play-Variante ist zu beachten, dass der Wärmedurchgangskoeffizient nicht höher als 0,5W/(m^2K) sein darf. Ist dies der Fall, sollte ein Kanalsystem und eine Sockelbox verlegt werden, um eine mögliche Kondesatbildung im Sockel zu vermeiden.

Es ist eine ausreichende Entlüftung des Sockelbereichs wichtig. Dazu kann die Sockelblende eingekürzt oder mit Spalten versehen werden. Der Öffnungsquerschnitt hierfür sollte mind. 425 cm^2 betragen.

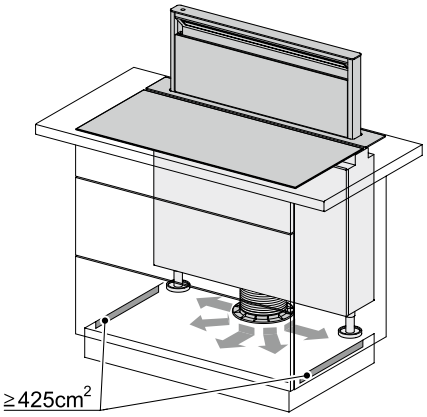

Zusätzlich muss der Plug&Play-Betrieb aktiviert werden, da die DA damit nachläuft und mögliche Feuchtigkeit so entfernt werden kann. Diese Vorgehensweise und die entsprechenden Nachlaufzeiten sind in der Gebrauchs- und Montaganweisung beschrieben.

Umbausatz Plug & Play DUP 150, Für DAD 4x41 , Umrüstung von Abluft- auf Umluftbetrieb



b) Umluft mit zusätzlicher Sockelbox und Verrohrung

Für den Fall, dass der Plug&Play-Betrieb nicht möglich oder gewünscht ist, kann das Miele Flachkanalsystem im Sockel verlegt werden und dann mit der Sockelbox DUU 600 die Luft aus dem Sockel herausgeführt werden. Die DUU 600 beinhaltet dafür keine Aktivkohlefilter.

① DFK-AK 90
② DKF-R 1000
③ DKF-BR 45
④ DFK-V

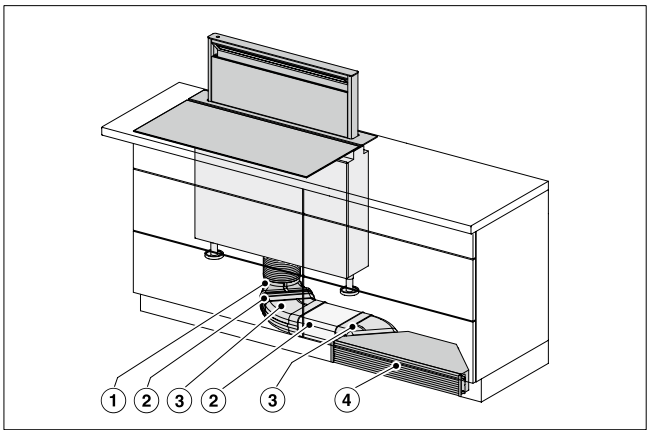

Stand: Oktober 2023

Planungshinweise Downdraft Black Levantar

c) Abluft

Die DAD 4x41 kann auch im Abluftbetrieb genutzt werden. Auch dafür kann das Miele Flachkanalsystem eingesetzt werden.

① DFK-AK 90
② DFK-R 1000
③ DKF-BH 45
④ DFK-A
⑤ DMK 150-1

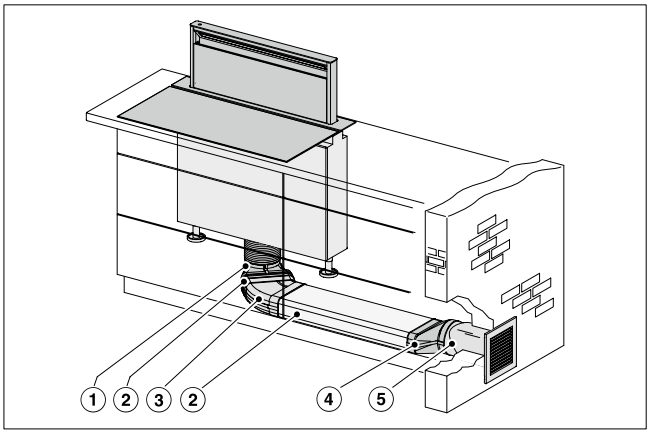

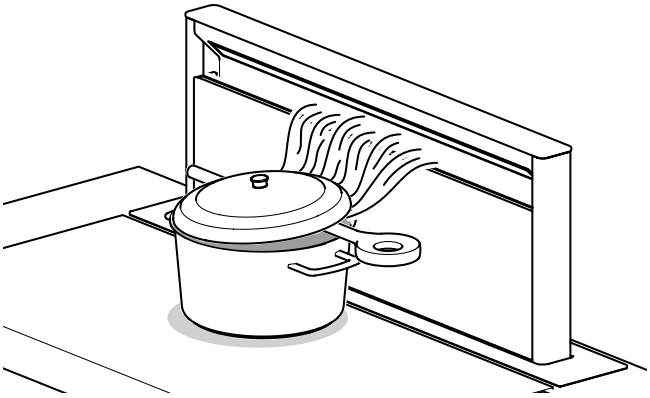

5. Tipps zur Nutzung:

Um die Downdraft bei der Absaugung zu unterstützen, sollte das Kochgeschirr immer so nah wie möglich an der Absaugöffnung platziert sein. Bei offenen Töpfen sollte ein Deckel schräg aufgelegt werden und zusätzlich ein Kochlöffel zwischen Topf und Deckel platziert werden.

Planungshinweise Deckengebläse

Abstände Kochfeld zur Dunstabzugshaube

Der Abstand des Deckengebläses zum Kochfeld sollte zwischen 70 cm und 130 cm liegen. Ein größerer Abstand ist nicht empfehlenswert, da die Wrasenaufnahme mit zunehmendem Abstand stark vermindert wird. Kalte Kochfelder wie z. B. Induktionskochfelder oder Elektro-Kochfelder unterstützen den Wrasen nicht so stark beim Auftrieb wie z. B. Gaskochfelder. Der Wrasen kühlt beim Auftrieb schneller ab und kondensiert. Kondensierte Bestandteile des Wrasens erreichen den Erfassungsbereich der Haube nicht und fallen wieder zu Boden.

Kochfeld-Beheizungsarten und Wrasenerfassung

Durch die unterschiedlichen Beheizungsarten der Kochfelder ergeben sich Unterschiede beim Aufstiegsverhalten des Wrasens (Auftrieb).



Kalte Kochfelder: Bei Kochfeldern, die mit geringer thermischer Unterstützung der Kochzonen arbeiten (z.B. Elektro und Induktion), wird der Wrasen vorwiegend durch die Temperatur des erhitzen Mediums beim Auftrieb unterstützt. Der aufsteigende Wrasen mit seinen Temperaturen von ca. 200°C wird durch die Vermischung mit der Raumluft auf dem Weg zur Decke abkühlen. Einige Bestandteile des Wrasen kondensieren und werden den Ansaugbereich der Haube nicht erreichen. Diese kondensierten Bestandteile, die noch nicht im Erfassungsbereich der Haube angelangt sind, fallen wieder nach unten. Der aufsteigende Wrasen von diesen sog. kälteren Kochfeldern ist sichtbar und entwickelt sich wolkenförmig.



Heiße Kochfelder, z. B. Gas, entwickeln durch die offene Flamme eine hohe thermische Unterstützung des aufsteigenden Wrasens. An den Flammenspitzen der Gasflamme werden Temperaturen von bis 1100°C erreicht, die den aufsteigenden Wrasen stark beschleunigen und den Auftrieb unterstützen. Der Wrasen ist meistens nicht sichtbar. Man sieht nur ein „Flimmern“ der Luft und der Wrasen steigt mit hoher Geschwindigkeit auf.

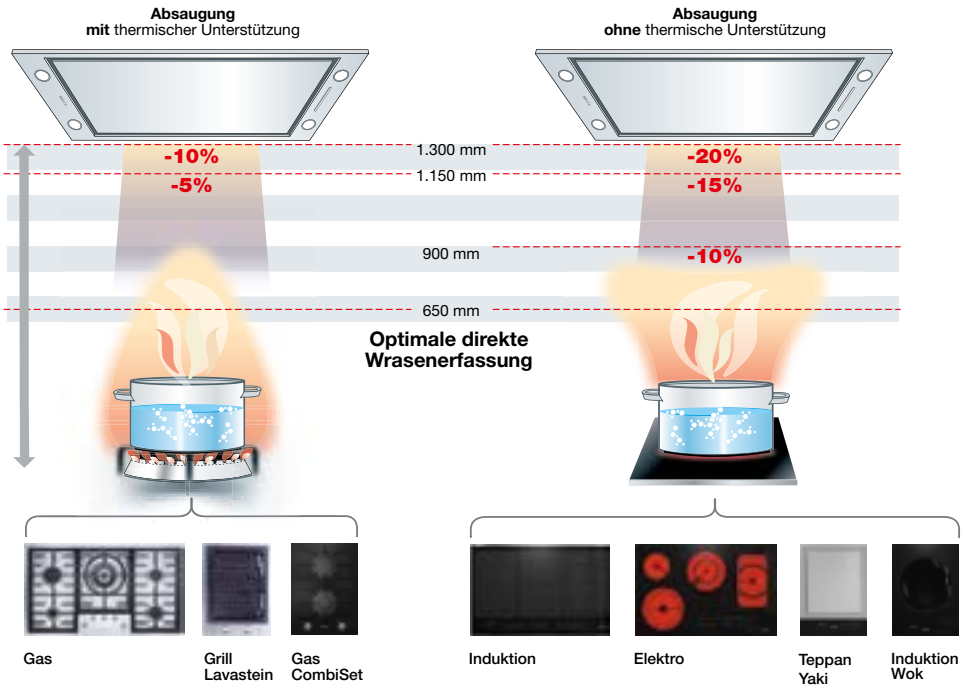

Planungshinweise Deckengebläse

Zu beachten:

Negative Auswirkungen bei der Wrasenerfassung:

• Störende Luftströmungen im Raum beeinflussen den Wrasen z. B. Durchzug

• Abkühlung des aufsteigenden Wrasens – Wrasen erreicht die Haube nicht

• Klimatische Verhältnisse: Der Raum und der Haubenkörper sind kalt – Kondensatbildung

• Zu hohe Raumluftfeuchtigkeit – schnelle Kondensatbildung an kalten Gegenständen

Zusätzliche Prallzone bei Deckenabhängungen

Wird das Deckengebläse in hohen Räumen eingesetzt und die Decke im Bereich der Haube heruntergezogen, muss eine ausreichende Prallfläche im Randbereich der Haube gewährleistet sein. Die zusätzliche Prallfläche errechnet sich umlaufend zur Haube aus dem Abstandsmaß zwischen Kochfeld und Deckengebläse. Der Abstand zwischen Haube und Deckengebläse wird mit dem Faktor 0,3 multipliziert. Der errechnete Wert ergibt die umlaufende Prallfläche.

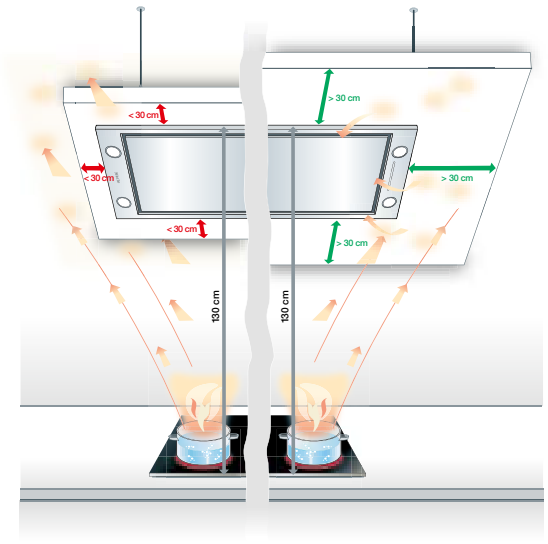

Positionierung des Deckengebläses über einem Kochfeld

Um eine möglichst hohe Wrasenerfassung zu gewährleisten, ist nicht nur der Abstand zwischen Kochfeld und Haube wichtig, sondern die exakte Positionierung der Haube über dem Kochfeld. Das Deckengebläse soll mittig über dem Kochfeld positioniert werden. Verschiebungen können anderenfalls ebenso zu einer Verschlechterung der Wrasenaufnahme führen.







Deckengebläse als Umluftvariante

Wird das Deckengebläse in Verbindung mit der Umluftbox DUU2900 verwendet, ist zu beachten, dass der Abstand zwischen Umluftbox und Deckengebläse min. 300 cm beträgt, wenn beide Geräte in einer Ebene eingesetzt werden.

Wird die Umluftbox seitlich in einer Deckenabhängung installiert, sollte beachtet werden, dass das DUU2900 so installiert wird, dass der Luftausblasstrom den aufsteigenden Wrasen vom Kochfeld nicht negativ beeinflussen kann.

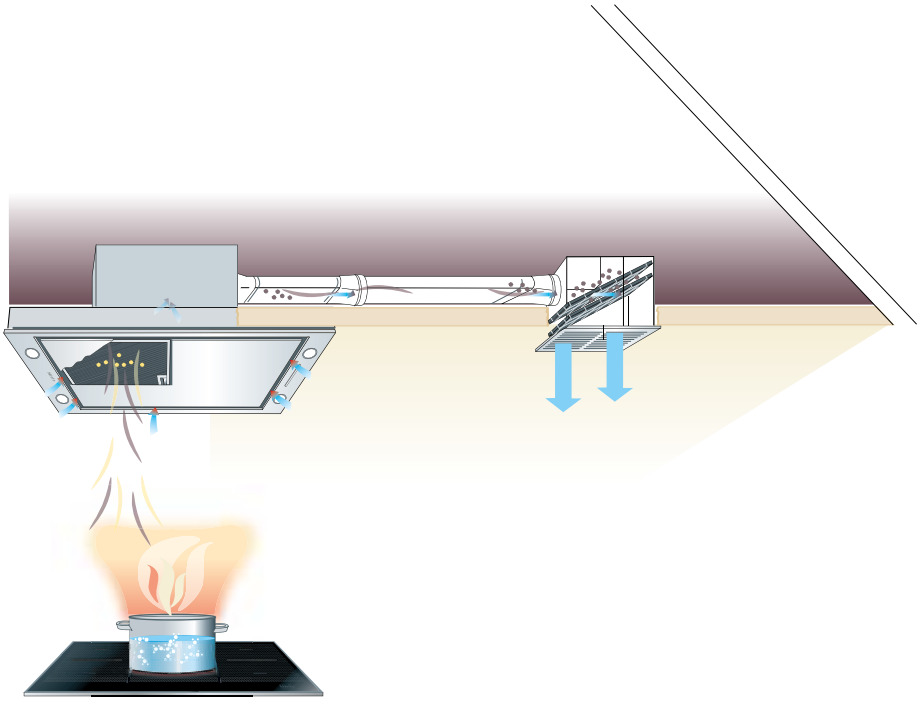

DA 2808 mit externem Gebläse
Soll eine größere Distanz überbrückt werden, kann auf die externe Variante des Deckengebläses zurückgegriffen werden. Die Aufbauhöhe des Gerätes wird somit auf 175 mm verringert. Selbst bei Standard-Raumhöhen integriert sich diese Lösung perfekt.

Es können alle bei Miele erhältlichen externen Gebläse verwendet werden. Für eine Reduzierung der Geräusche in der Küche **wird eine Montage des externen Gebläses ab einer Entfernung von 5 m empfohlen.**

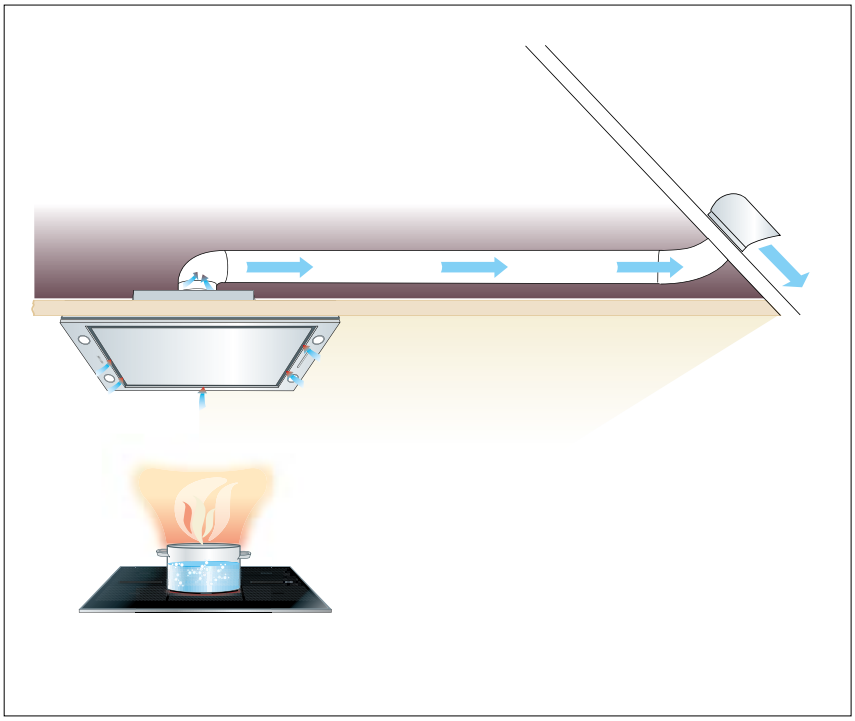

Stand: Oktober 2023

Kundenspezifische Lösungen für Dunstabzugshauben

Sonderanfertigungen

Kundenspezifische Lösungen – für unsere Auftragssachbearbeitung Vertrieb kein Problem
Miele INDIVIDUAL
Wir geben unser Bestes um Ihre individuellen Wünsche umzusetzen.
Preisangaben finden Sie in unserer Verkaufspreisliste.
Wir bieten eine Vielzahl an individuellen Anpassungen an, wie:
- Längenanpassungen Wand und Insel-Teleskope/Kamine in Rastermaßen bis ca. 1.800mm
- Längenpassungen DADC 6000 Kamin für Kopffreiheitshauben
- Kamin-Abschrägung bei Wandhauben
- Seitlicher Durchbruch im Kamin
- Hauben in RAL-Farben

Unsere Auftragssachbearbeitung Vertrieb unterstützt Sie bestmöglich bei Lösungen für Ihre individuelle Küchensituation. Wir freuen uns auf Ihren Anruf unter der bekannten Telefonnummer oder per E-Mail an **vertrieb-kuechenmoebelfachhandel@miele.de.**



Welches Icon bedeutet was?

Alle Symbole für Dunstabzugshauben auf einen Blick



Energieeffizienz
Es werden die Energieeffizienzklassen von A++ bis B angezeigt.



Con@ctivity
WLAN-basierte Automatikfunktion für ein optimales Raumklima und höchsten Bedienkomfort



10 x Filter
10-lagiger Metallfettfilter, geeignet zur Reinigung im Geschirrspüler



Filter-Indikator
Optische Anzeige für Fettfilter- und Aktivkohlefilter-Sättigung



ECO-Motor
Besonders effiziente Dunstabzugshaube



Silence
Besonders niedrige Geräusche in der Küche

Stand: Oktober 2023

Downdraft

Produktübersicht DAD 4841
Abluft- und Umluftbetrieb



A | Con@ctivity 3.0 | 10 Filter | Filter Indicator | Eco Motor

Breite: 91,6 cm



NEU



Typ-/Verkaufsbezeichnung	DAD 4841
Bauform und Betriebsarten	
Downdraft Dunstabzugssystem	◆
Abluftbetrieb/Umluftbetrieb	◆/◆
Bedienkomfort	
Miele@home ready	◆
Automatikfunktion Con@ctivity 3.0	◆
SmartControl Bedienung	◆
Farbe Touch Bedienung	gelb
Nachlaufzeit 5/15 Min.	◆
Anzahl spülmaschinengeeignete Metallfettfilter	2
CleanCover	◆
Sicherheitsausschaltung	◆
Programmierbare Fettfilter-/Aktivkohlefilter-Sättigungsanzeige	◆/◆
PowerManagement/Hood in Motion	◆/◆
Effizienz und Nachhaltigkeit	
Energieeffizienzklasse (A+++ - D)/Klasse für den Fettabscheidegrad	A/B
Jährlicher Energieverbrauch in kWh/Jahr	42,0
ECO-Motor (Gleichstrom-Motor)	◆
Anzahl Leistungsstufen/Booster	3/2
LED-Beleuchtung	
Anzahl x Watt/Beleuchtungsstärke in Lx/Farbtemperatur in K	1 x 11,2 W/400/3.500
Lichtdimmerfunktion	3 Stufen
Luftleistung bei maximalem Abluftquerschnitt[2)]	
Abluft (nicht bei externer Variante)	
In Betriebsstufe 3: Luftleistung (m^3/h)	440
Schallleistung (dB(A) re1pW)/Schalldruck (dB(A) re20µPa)	62/49
In Boosterstufe: Luftleistung (m^3/h)	640
Schallleistung (dB(A) re1pW)/Schalldruck (dB(A) re20µPa)	72/58
Umluft	
In Betriebsstufe 3: Luftleistung (m^3/h)	415
Schallleistung (dB(A) re1pW)/Schalldruck (dB(A) re20µPa)	69/56
In Boosterstufe:: Luftleistung (m^3/h)	555
Schallleistung (dB(A) re1pW)/Schalldruck (dB(A) re20µPa)	76/62
Technische Daten	
Gesamthaubenhöhe Abluft und Extern in mm/Umluft in mm	936
Maße Haubenkörper in mm (B x H x T)	916 x 300 x 120
Gesamtanschlusswert in kW/Spannung in V/Absicherung in A	0,251/230/10
Montagehinweise	
Abluftanschluss unten	◆
Durchmesser des Abluftstutzens in mm	150
Optimale Kombinationsmöglichkeit mit Kochfeld	KM 7689 FL
Flächenbündige/aufliegende Installation	◆/◆
Unverbindliche Servicepreis-Empfehlung in EUR inkl. MwSt.	
Schwarz	M.-Nr. 12428800 **2.479,–**
Notwendiges Zubehör Umluftbetrieb	
Umbausatz Umluft DUU 600	**230,–**
Aktivkohlefilter DKF 30-P/DKF 30-R	**125,–/329,–**
Umbausatz Plug&Play DUP 150	**170,–**
Nachkaufbares Zubehör	
Schalldämpfer DASD 150/Mauerkasten DMK 150-1	**106,–/266,–**

Ergänzende Planungshinweise vorne beachten!

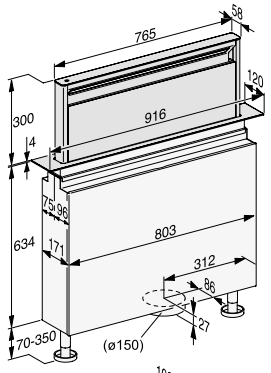

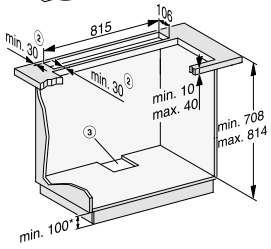

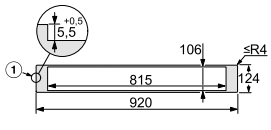

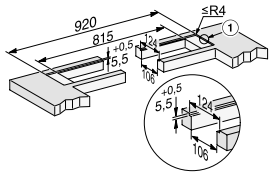

1. Stufenfräsung bei flächenbündiger Montage in eine Arbeitsplatte aus Naturstein (Granit, Marmor).
2. Es ist auf ausreichende Stabilität des Materials zu achten.
3. Ausschnitt außermittig., Abluftanschluss Ø 150 Millimeter.

* Nur erforderlich, wenn Flachkanäle unter den Schränken verlegt werden oder die Umluftbox DUU 600 verwendet wird.

[2)] Normen für
Luftleistung: EN 61591
Schallleistung: EN 60704-3
Schalldruck: EN 60704-2-13

Downdraft

Produktübersicht DAD 4941
Abluft- und Umluftbetrieb





Breite: 93,6 cm





Ergänzende Planungshinweise vorne beachten!

Typ-/Verkaufsbezeichnung	DAD 4941
Bauform und Betriebsarten	
Downdraft Dunstabzugssystem	◆
Abluftbetrieb/Umluftbetrieb	◆/◆
Bedienkomfort	
Miele@home ready	◆
Automatikfunktion Con@ctivity 3.0	◆
SmartControl Bedienung	◆
Farbe Touch Bedienung	gelb
Nachlaufzeit 5/15 Min.	◆
Anzahl spülmaschinengeeignete Metallfettfilter	2
CleanCover	◆
Sicherheitsausschaltung	◆
Programmierbare Fettfilter-/Aktivkohlefilter-Sättigungsanzeige	◆/◆
PowerManagement/Hood in Motion	◆/◆
Effizienz und Nachhaltigkeit	
Energieeffizienzklasse (A+++ - D)/Klasse für den Fettabscheidegrad	A/B
Jährlicher Energieverbrauch in kWh/Jahr	42,0
ECO-Motor (Gleichstrom-Motor)	◆
Anzahl Leistungsstufen/Booster	3/2
LED-Beleuchtung	
Anzahl x Watt/Beleuchtungsstärke in Lx/Farbtemperatur in K	1 x 11,2 W/400/3.500
Lichtdimmerfunktion	3 Stufen
Luftleistung bei maximalem Abluftquerschnitt[2)]	
Abluft (nicht bei externer Variante)	
In Betriebsstufe 3: Luftleistung (m³/h)	440
Schallleistung (dB(A) re1pW)/Schalldruck (dB(A) re20µPa)	62/49
In Boosterstufe: Luftleistung (m³/h)	640
Schallleistung (dB(A) re1pW)/Schalldruck (dB(A) re20µPa)	72/58
Umluft	
In Betriebsstufe 3: Luftleistung (m³/h)	415
Schallleistung (dB(A) re1pW)/Schalldruck (dB(A) re20µPa)	69/56
In Boosterstufe:: Luftleistung (m³/h)	555
Schallleistung (dB(A) re1pW)/Schalldruck (dB(A) re20µPa)	76/62
Technische Daten	
Gesamthaubenhöhe Abluft und Extern in mm/Umluft in mm	936
Maße Haubenkörper in mm (B x H x T)	936 x 300 x 120
Gesamtanschlusswert in kW/Spannung in V/Absicherung in A	0,28/230/10
Montagehinweise	
Abluftanschluss unten	◆
Durchmesser des Abluftstutzens in mm	150
Optimale Kombinationsmöglichkeit mit Kochfeld	KM 7697 FL
Flächenbündige/aufliegende Installation	◆/◆
Unverbindliche Servicepreis-Empfehlung in EUR inkl. MwSt.	
Schwarz	M.-Nr. 12428820 **2.479,–**
Notwendiges Zubehör Umluftbetrieb	
Umbausatz Umluft DUU 600	**230,–**
Aktivkohlefilter DKF 30-P/DKF 30-R	**125,–/329,–**
Umbausatz Plug&Play DUP 150	**170,–**
Nachkaufbares Zubehör	
Schalldämpfer DASD 150/Mauerkasten DMK 150-1	**106,–/266,–**

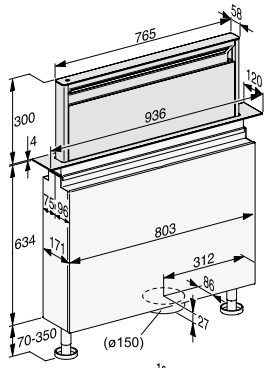

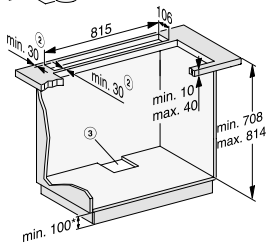

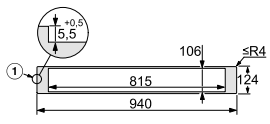

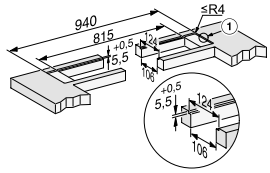

1. Stufenfräsung bei flächenbündiger Montage in eine Arbeitsplatte aus Naturstein (Granit, Marmor).
2. Es ist auf ausreichende Stabilität des Materials zu achten.
3. Ausschnitt außermittig., Abluftanschluss Ø 150 Millimeter.

* Nur erforderlich, wenn Flachkanäle unter den Schränken verlegt werden oder die Umluftbox DUU 600 verwendet wird

[2)] Normen für
Luftleistung: EN 61591
Schallleistung: EN 60704-3
Schalldruck: EN 60704-2-13

Stand: Oktober 2023

Deckengebläse

Produktübersicht DA 2808 (auch als EXTERNE Variante erhältlich)
Abluft- und Umluftbetrieb

Breite: 84 cm



Typ-/Verkaufsbezeichnung	DA 2808
Bauform und Betriebsarten	
Wand-/Insel-Dunstabzugshaube/Deckengebläse	–/–/◆
Individuelle Anpassungen auf Kundenwunsch möglich	–
Abluftbetrieb/Umluftbetrieb/Externer Betrieb	◆/◆/DA 2808 EXT A
Bedienkomfort	
Miele@home ready	◆
Automatikfunktion Con@ctivity 3.0	◆
Tipptasten/Touchbedienung auf Glas	◆/–
Anzahl spülmaschinengeeign. EDST-Metallfettfilter (10-lagig)	2
CleanCover	◆
Silence-Paket/Sicherheitsausschaltung/Nachlaufzeit 5 o. 15 Min.	–/◆/◆
Fettfilter-/Aktivkohlefilter-Sättigungsanzeige programmierbar	◆/◆
Hood in Motion	–
Effizienz und Nachhaltigkeit[1)]	
Energieeffizienzklasse (A+++ - D)/Klasse für den Fettabscheidegrad	A+/B
Jährlicher Energieverbrauch in kWh/Jahr	27,6
LED-Beleuchtung	
Anzahl x Watt/Beleuchtungsstärke in Lx/Farbtemperatur in K	4 x 3 W/720/3.500
Ambiente-Beleuchtung weiß/farbig	–/–
Luftleistung bei maximalem Abluftquerschnitt[2)]	
Abluft (nicht bei externer Variante)	
In Betriebsstufe 3: Luftleistung (m³/h)	450
Schallleistung (dB(A) re1pW)/Schalldruck (dB(A) re20µPa)	53/38
In Boosterstufe: Luftleistung (m³/h)	725
Schallleistung (dB(A) re1pW)/Schalldruck (dB(A) re20µPa)	65/50
Umluft	
In Betriebsstufe 3: Luftleistung (m³/h)	335
Schallleistung (dB(A) re1pW)/Schalldruck (dB(A) re20µPa)	62/47
In Boosterstufe: Luftleistung (m³/h)	535
Schallleistung (dB(A) re1pW)/Schalldruck (dB(A) re20µPa)	72/57
Technische Daten	
Gesamthaubenhöhe Abluft und Extern in mm/Umluft in mm	339/339
Maße Haubenkörper in mm (B x H x T)	880 x 345 x 500
Mindestabstand über Elektro-/Gaskochfeldern[3)] in mm	450/650
Gesamtanschlusswert in kW/Spannung in V/Absicherung in A	0,12/230/10
Montagehinweise	
Abluftanschluss oben/hinten/seitlich	◆/◆/◆
Durchmesser des Abluftstutzens in mm	150
Teleskopierbarer Kamin/Teleskopierbares Wandhalteblech	–/–
Kombi. mit WLAN-fähigem Miele Kochfeld erforderlich/empfohlen	–/◆
Unverbindliche Servicepreis-Empfehlung in EUR inkl. MwSt.	
Edelstahl	M.-Nr. 10751500[4)] **2.549,–**
Brillantweiß	M.-Nr. 10751520[4)] **2.549,–**
Notwendiges Zubehör Umluftbetrieb	
Umbausatz Umluft DUU 1000-2/DUU 2900	**379,–/522,–**
Nachkaufbares Zubehör	
Aktivkohlefilter DKF 1000R/DKF 20-P	**219,–/125,–**
Schalldämpfer DASD 150/Mauerkasten DMK 150-1	**106,–/266,–**
Reduzierstutzen DRS 150/125 (150 auf 125 mm)	**59,–**
Steuermodul DSM 406/408	**116,–/117,–**
DRSK 150 Rückstauklappe Set	**56,–**

DA 2808

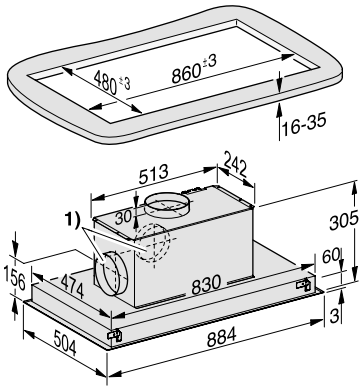

1. Abluftanschluss alternativ nach hinten und nach links

DA 2808 EXTERN

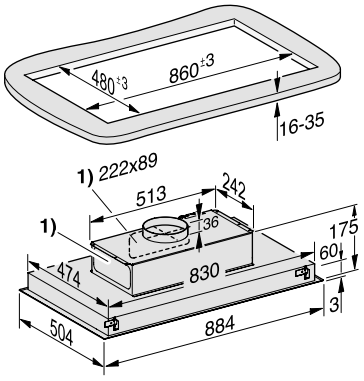

[1)] Energy-Labeldaten zur Kombination von Dunstabzugshauben mit unterschiedlichen Externen Gebläsen sind im Bedarfsfall anzufordern.
[2)] Normen für Luftleistung: EN 61591
Schallleistung: EN 60704-3
Schalldruck: EN 60704-2-13
[3)] Mehrflammige Gaskochstelle mit maximal 12,6 kW Gesamtleistung bei der kein Brenner mehr als 4,5 kW besitzt.
[4)] für EXTERNE Varianten abweichende Materialnummer

Insel-Dunstabzugshauben

Produktübersicht Edelstahl PUR 98 D
Abluft- und Umluftbetrieb

Breite: 90 cm





Typ-/Verkaufsbezeichnung	PUR 98 D
Bauform und Betriebsarten	
Wand-/Insel-Dunstabzugshaube/Deckengebläse	–/•/–
Individuelle Anpassungen auf Kundenwunsch möglich	•
Abluftbetrieb/Umluftbetrieb/Externer Betrieb	•/•/–
Bedienkomfort	
Miele@home ready	–
Automatikfunktion Con@ctivity 3.0	–
Tipptasten/Touchbedienung auf Glas	•/–
Anzahl spülmaschinengeeign. EDST-Metallfettfilter (10-lagig)	3
CleanCover	•
Silence-Paket/Sicherheitsausschaltung/Nachlaufzeit 5 o. 15 Min.	–/•/–
Fettfilter-/Aktivkohlefilter-Sättigungsanzeige programmierbar	–/–
Hood in Motion	–
Effizienz und Nachhaltigkeit[1)]	
Energieeffizienzklasse (A+++ - D)/Klasse für den Fettabscheidegrad	A/A
Jährlicher Energieverbrauch in kWh/Jahr	51,8
LED-Beleuchtung	
Anzahl x Watt/Beleuchtungsstärke in Lx/Farbtemperatur in K	4 x 3 W/500/3.000
Ambiente-Beleuchtung weiß/farbig	–/–
Luftleistung bei maximalem Abluftquerschnitt[2)]	
Abluft (nicht bei externer Variante)	
In Betriebsstufe 3: Luftleistung (m^3/h)	400
Schallleistung (dB(A) re1pW)/Schalldruck (dB(A) re20µPa)	57/39
In Boosterstufe: Luftleistung (m^3/h)	650
Schallleistung (dB(A) re1pW)/Schalldruck (dB(A) re20µPa)	69/51
Umluft	
In Betriebsstufe 3: Luftleistung (m^3/h)	330
Schallleistung (dB(A) re1pW)/Schalldruck (dB(A) re20µPa)	66/49
In Boosterstufe: Luftleistung (m^3/h)	460
Schallleistung (dB(A) re1pW)/Schalldruck (dB(A) re20µPa)	73/56
Technische Daten	
Gesamthaubenhöhe Abluft und Extern in mm/Umluft in mm	690 – 990/750 – 1.060
Maße Haubenkörper in mm (B x H x T)	898 x 70 x 598
Mindestabstand über Elektro-/Gaskochfeldern[3)] in mm	450/650
Gesamtanschlusswert in kW/Spannung in V/Absicherung in A	0,23/230/10
Montagehinweise	
Abluftanschluss oben/hinten/seitlich	•/–/–
Durchmesser des Abluftstutzens in mm	150
Teleskopierbarer Kamin/Teleskopierbares Wandhalteblech	•/–
Kombi. mit WLAN-fähigem Miele Kochfeld erforderlich/empfohlen	–/–
Unverbindliche Servicepreis-Empfehlung in EUR inkl. MwSt.	
Edelstahl	M.-Nr. 10351380 **1.519,–**
Notwendiges Zubehör Umluftbetrieb	
Umbausatz Umluft DUI 32	**95,–**
Aktivkohlefilter DKF 12-P/DKF 12-r (regenerierbar)	**79,–/219,–**
Nachkaufbares Zubehör	
Schalldämpfer DASD 150/Mauerkasten DMK 150-1	**106,–/266,–**
Steuermodul DSM 406/408	**116,–/117,–**
DRSK 150 Rückstauklappe Set	**56,–**

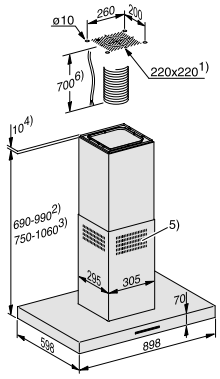

1. Installationsbereich
2. Abluft
3. Umluft
4. Montage alternativ mit Distanzrahmen
5. Luftaustritt bei Umluft nach oben montiert
6. Vom Anschluss in der Decke bis zum Anschluss in der Dunstabzugshaube ist ein Netzkabel und bei Abluftbetrieb eine flexible Abluftleitung vorzubereiten.

[1)] Energy-Labeldaten zur Kombination von Dunstabzugshauben mit unterschiedlichen Externen Gebläsen sind im Bedarfsfall anzufordern.
[2)] Normen für Luftleistung: EN 61591
Schallleistung: EN 60704-3
Schalldruck: EN 60704-2-13
[3)] Mehrflammige Gaskochstelle mit maximal 12,6 kW Gesamtleistung bei der kein Brenner mehr als 4,5 kW besitzt.

Stand: Oktober 2023

Insel-Dunstabzugshauben

Produktübersicht Edelstahl DA 4208 D Puristic Plus (auch als EXTERNE Variante erhältlich) Abluft- und Umluftbetrieb

Breite: 90 cm



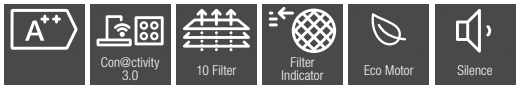

Typ-/Verkaufsbezeichnung	DA 4208 D Puristic Plus
Bauform und Betriebsarten	
Wand-/Insel-Dunstabzugshaube/Deckengebläse	–/•/–
Individuelle Anpassungen auf Kundenwunsch möglich	•
Abluftbetrieb/Umluftbetrieb/Externer Betrieb	•/•/DA 4208 D EXT A
Bedienkomfort	
Miele@home ready	•
Automatikfunktion Con@ctivity 3.0	•
Tipptasten/Touchbedienung auf Glas	•/–
Anzahl spülmaschinengeeign. EDST-Metallfettfilter (10-lagig)	3
CleanCover	•
Silence-Paket/Sicherheitsausschaltung/Nachlaufzeit 5 o. 15 Min.	•/•/•
Fettfilter-/Aktivkohlefilter-Sättigungsanzeige programmierbar	•/•
Hood in Motion	–
Effizienz und Nachhaltigkeit[1)]	
Energieeffizienzklasse (A+++ - D)/Klasse für den Fettabscheidegrad	A++/ A
Jährlicher Energieverbrauch in kWh/Jahr	29,9
LED-Beleuchtung	
Anzahl x Watt/Beleuchtungsstärke in Lx/Farbtemperatur in K	4 x 3 W/820/3.500
Ambiente-Beleuchtung weiß/farbig	–/–
Luftleistung bei maximalem Abluftquerschnitt[2)]	
Abluft (nicht bei externer Variante)	
In Betriebsstufe 3: Luftleistung (m^3/h)	450
Schallleistung (dB(A) re1pW)/Schalldruck (dB(A) re20µPa)	54/39
In Boosterstufe: Luftleistung (m^3/h)	720
Schallleistung (dB(A) re1pW)/Schalldruck (dB(A) re20µPa)	65/50
Umluft	
In Betriebsstufe 3: Luftleistung (m^3/h)	320
Schallleistung (dB(A) re1pW)/Schalldruck (dB(A) re20µPa)	64/49
In Boosterstufe: Luftleistung (m^3/h)	480
Schallleistung (dB(A) re1pW)/Schalldruck (dB(A) re20µPa)	73/57
Technische Daten	
Gesamthaubenhöhe Abluft und Extern in mm/Umluft in mm	690 – 990/750 – 1.060
Maße Haubenkörper in mm (B x H x T)	898 x 70 x 598
Mindestabstand über Elektro-/Gaskochfeldern[3)] in mm	450/650
Gesamtanschlusswert in kW/Spannung in V/Absicherung in A	0,12/230/10
Montagehinweise	
Abluftanschluss oben/hinten/seitlich	•/–/–
Durchmesser des Abluftstutzens in mm	150
Teleskopierbarer Kamin/Teleskopierbares Wandhalteblech	•/–
Kombi. mit WLAN-fähigem Miele Kochfeld erforderlich/empfohlen	–/•
Unverbindliche Servicepreis-Empfehlung in EUR inkl. MwSt.	
Edelstahl	M.-Nr. 10767240[4)] **3.119,–**
Notwendiges Zubehör Umluftbetrieb	
Umbausatz Umluft DUI 32	**95,–**
Aktivkohlefilter DKF 12-P/DKF 12-r (regenerierbar)	**79,–/219,–**
Nachkaufbares Zubehör	
Schalldämpfer DASD 150/Mauerkasten DMK 150-1	**106,–/266,–**
Steuermodul DSM 406/408	**116,–/117,–**
DRSK 150 Rückstauklappe Set	**56,–**

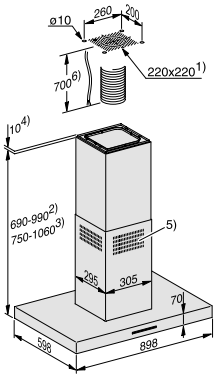

1. Installationsbereich
2. Abluft
3. Umluft
4. Montage alternativ mit Distanzrahmen
5. Luftaustritt bei Umluft nach oben montiert
6. Vom Anschluss in der Decke bis zum Anschluss in der Dunstabzugshaube ist ein Netzkabel und bei Abluftbetrieb eine flexible Abluftleitung vorzubereiten.

[1)] Energy-Labeldaten zur Kombination von Dunstabzugshauben mit unterschiedlichen Externen Gebläsen sind im Bedarfsfall anzufordern.
[2)] Normen für Luftleistung: EN 61591
Schallleistung: EN 60704-3
Schalldruck: EN 60704-2-13
[3)] Mehrflammige Gaskochstelle mit maximal 12,6 kW Gesamtleistung bei der kein Brenner mehr als 4,5 kW besitzt.
[4)] für EXTERNE Varianten abweichende Materialnummer

Insel-Dunstabzugshauben

Produktübersicht Edelstahl DA 4208 VD Puristic Varia mit motorischer Höhenverstellung Abluft- und Umluftbetrieb

Breite: 90 cm



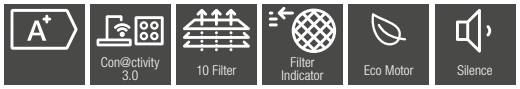

Typ-/Verkaufsbezeichnung	DA 4208 VD Puristic Varia
Bauform und Betriebsarten	
Wand-/Insel-Dunstabzugshaube/Deckengebläse	–/•/–
Individuelle Anpassungen auf Kundenwunsch möglich	•
Abluftbetrieb/Umluftbetrieb/Externer Betrieb	•/•/–
Bedienkomfort	
Miele@home ready	•
Automatikfunktion Con@ctivity 3.0	•
Tipptasten/Touchbedienung auf Glas	•/–
Anzahl spülmaschinengeeign. EDST-Metallfettfilter (10-lagig)	3
CleanCover	•
Silence-Paket/Sicherheitsausschaltung/Nachlaufzeit 5 o. 15 Min.	•/•/•
Fettfilter-/Aktivkohlefilter-Sättigungsanzeige programmierbar	•/•
Hood in Motion	•
Effizienz und Nachhaltigkeit[1)]	
Energieeffizienzklasse (A+++ - D)/Klasse für den Fettabscheidegrad	A+/A
Jährlicher Energieverbrauch in kWh/Jahr	30,8
LED-Beleuchtung	
Anzahl x Watt/Beleuchtungsstärke in Lx/Farbtemperatur in K	4 x 3 W/820/3.500
Ambiente-Beleuchtung weiß/farbig	–/–
Luftleistung bei maximalem Abluftquerschnitt[2)]	
Abluft (nicht bei externer Variante)	
In Betriebsstufe 3: Luftleistung (m^3/h)	420
Schallleistung (dB(A) re1pW)/Schalldruck (dB(A) re20µPa)	58/43
In Boosterstufe: Luftleistung (m^3/h)	675
Schallleistung (dB(A) re1pW)/Schalldruck (dB(A) re20µPa)	70/55
Umluft	
In Betriebsstufe 3: Luftleistung (m^3/h)	290
Schallleistung (dB(A) re1pW)/Schalldruck (dB(A) re20µPa)	64/49
In Boosterstufe: Luftleistung (m^3/h)	400
Schallleistung (dB(A) re1pW)/Schalldruck (dB(A) re20µPa)	73/58
Technische Daten	
Gesamthaubenhöhe Abluft und Extern in mm/Umluft in mm	755 – 1.045/755 – 1.045
Maße Haubenkörper in mm (B x H x T)	898 x 70 x 598
Mindestabstand über Elektro-/Gaskochfeldern[3)] in mm	450/650
Gesamtanschlusswert in kW/Spannung in V/Absicherung in A	0,29/230/10
Montagehinweise	
Abluftanschluss oben/hinten/seitlich	•/–/–
Durchmesser des Abluftstutzens in mm	150
Teleskopierbarer Kamin/Teleskopierbares Wandhalteblech	•/–
Kombi. mit WLAN-fähigem Miele Kochfeld erforderlich/empfohlen	–/•
Unverbindliche Servicepreis-Empfehlung in EUR inkl. MwSt.	
Edelstahl	M.-Nr. 10767330[4)] **4.119,–**
Notwendiges Zubehör Umluftbetrieb	
Umbausatz Umluft DUI 32	**95,–**
Aktivkohlefilter DKF 12-P/DKF 12-r (regenerierbar)	**79,–/219,–**
Nachkaufbares Zubehör	
Schalldämpfer DASD 150/Mauerkasten DMK 150-1	**106,–/266,–**
Steuermodul DSM 406/408	**116,–/117,–**
DRSK 150 Rückstauklappe Set	**56,–**

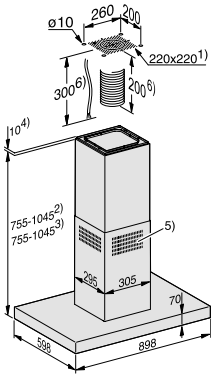

1. Installationsbereich
2. Abluft (Auslieferungszustand)
3. Intervallmöglichkeit bei Umluft
4. Montage alternativ mit Distanzrahmen
5. Luftaustritt bei Umluft nach oben montiert
6. Vom Anschluss in der Decke bis zum Anschluss, in der Dunstabzugshaube ist ein Netzkabel und bei Abluftbetrieb eine flexible Abluftleitung vorzubereiten.

[1)] Energy-Labeldaten zur Kombination von Dunstabzugshauben mit unterschiedlichen Externen Gebläsen sind im Bedarfsfall anzufordern.
[2)] Normen für Luftleistung: EN 61591
Schallleistung: EN 60704-3
Schalldruck: EN 60704-2-13
[3)] Mehrflammige Gaskochstelle mit maximal 12,6 kW Gesamtleistung bei der kein Brenner mehr als 4,5 kW besitzt.
[4)] für EXTERNE Varianten abweichende Materialnummer

Stand: Oktober 2023

Insel-Dunstabzugshauben

Produktübersicht Edelstahl DA 4248 VD Puristic Varia Abluftbetrieb

Breite: 120 cm



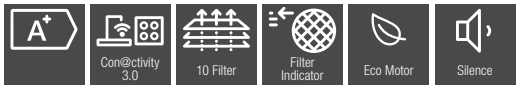

Typ-/Verkaufsbezeichnung	DA 4248 VD Puristic Varia
Bauform und Betriebsarten	
Wand-/Insel-Dunstabzugshaube/Deckengebläse	–/•/–
Individuelle Anpassungen auf Kundenwunsch möglich	–
Abluftbetrieb/Umluftbetrieb/Externer Betrieb	•/–/–
Bedienkomfort	
Miele@home ready	•
Automatikfunktion Con@ctivity 3.0	•
Tipptasten/Touchbedienung auf Glas	•/–
Anzahl spülmaschinengeeign. EDST-Metallfettfilter (10-lagig)	6
CleanCover	•
Silence-Paket/Sicherheitsausschaltung/Nachlaufzeit 5 o. 15 Min.	•/•/•
Fettfilter-/Aktivkohlefilter-Sättigungsanzeige programmierbar	•/–
Hood in Motion	•
Hausgeräte-Vernetzung	
Automatikfunktion Con@ctivity 2.0/Con@ctivity 3.0	–/•
Miele@home/MobileControl/ShopConn@ct	•/•/•
LED-Beleuchtung	
Anzahl x Watt/Beleuchtungsstärke in Lx/Farbtemperatur in K	4 x 3 W/600/3.500
Ambiente-Beleuchtung weiß/farbig	–/–
Luftleistung bei maximalem Abluftquerschnitt[2)]	
Abluft (nicht bei externer Variante)	
In Betriebsstufe 3: Luftleistung (m^3/h)	420
Schallleistung (dB(A) re1pW)/Schalldruck (dB(A) re20µPa)	58/43
In Boosterstufe: Luftleistung (m^3/h)	675
Schallleistung (dB(A) re1pW)/Schalldruck (dB(A) re20µPa)	70/55
Technische Daten	
Gesamthaubenhöhe Abluft und Extern in mm/Umluft in mm	755 – 1.045/–
Maße Haubenkörper in mm (B x H x T)	1.198 x 70 x 698
Mindestabstand über Elektro-/Gaskochfeldern[3)] in mm	450/650
Gesamtanschlusswert in kW/Spannung in V/Absicherung in A	0,29/230/10
Montagehinweise	
Abluftanschluss oben/hinten/seitlich	•/–/–
Durchmesser des Abluftstutzens in mm	150
Teleskopierbarer Kamin/Teleskopierbares Wandhalteblech	•/–
Kombi. mit WLAN-fähigem Miele Kochfeld erforderlich/empfohlen	–/•
Unverbindliche Servicepreis-Empfehlung in EUR inkl. MwSt.	
Edelstahl	M.-Nr. 10767370[4)] **4.419,–**
Nachkaufbares Zubehör	
Schalldämpfer DASD 150/Mauerkasten DMK 150-1	**106,–/266,–**
Steuermodul DSM 406/408	**116,–/117,–**
DRSK 150 Rückstauklappe Set	**56,–**

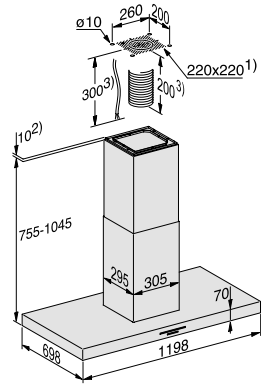

1. Installationsbereich
2. Montage alternativ mit Distanzrahmen
3. Vom Anschluss in der Decke bis zum Anschluss, in der Dunstabzugshaube ist ein Netzkabel und, eine flexible Abluftleitung vorzubereiten.

[1)] Energy-Labeldaten zur Kombination von Dunstabzugshauben mit unterschiedlichen Externen Gebläsen sind im Bedarfsfall anzufordern.
[2)] Normen für Luftleistung: EN 61591
Schallleistung: EN 60704-3
Schalldruck: EN 60704-2-13
[3)] Mehrflammige Gaskochstelle mit maximal 12,6 kW Gesamtleistung bei der kein Brenner mehr als 4,5 kW besitzt.
[4)] für EXTERNE Varianten abweichende Materialnummer

Insel-Dunstabzugshauben

Produktübersicht DA 7078 D AURA 3.0 White Loom Umluftbetrieb

Breite: 70 cm



A | Con@ctivity 3.0 | 10 Filter | Filter Indicator | Eco Motor

Typ-/Verkaufsbezeichnung	DA 7078 D AURA 3.0 White Loom
Bauform und Betriebsarten	
Wand-/Insel-Dunstabzugshaube/Deckengebläse	–/◆/–
Individuelle Anpassungen auf Kundenwunsch möglich	–
Abluftbetrieb/Umluftbetrieb/Externer Betrieb	–/◆/–
Bedienkomfort	
Miele@home ready	◆
Automatikfunktion Con@ctivity 3.0	◆
Tipptasten/Touchbedienung auf Glas	◆/–
Anzahl spülmaschinengeeign. EDST-Metallfettfilter (10-lagig)	2
CleanCover	◆
Silence-Paket/Sicherheitsausschaltung/Nachlaufzeit 5 o. 15 Min.	–/◆/◆
Fettfilter-/Aktivkohlefilter-Sättigungsanzeige programmierbar	◆/◆
Hood in Motion	–
Effizienz und Nachhaltigkeit[1)]	
Energieeffizienzklasse (A+++ - D)/Klasse für den Fettabscheidegrad	A/B
Jährlicher Energieverbrauch in kWh/Jahr	28,3
LED-Beleuchtung	
Anzahl x Watt/Beleuchtungsstärke in Lx/Farbtemperatur in K	1 x 14 W/475/3.500
Ambiente-Beleuchtung weiß/farbig	◆/–
Luftleistung bei maximalem Abluftquerschnitt[2)]	
Umluft	
In Betriebsstufe 3: Luftleistung (m^3/h)	420
Schallleistung (dB(A) re1pW)/Schalldruck (dB(A) re20µPa)	65/51
In Boosterstufe: Luftleistung (m^3/h)	615
Schallleistung (dB(A) re1pW)/Schalldruck (dB(A) re20µPa)	75/61
Technische Daten	
Gesamthaubenhöhe Abluft und Extern in mm/Umluft in mm	–/700 – 1000
Maße Haubenkörper in mm (B x H x T)	700 x 170
Mindestabstand über Elektro-/Gaskochfeldern[3)] in mm	450/nicht zulässig
Gesamtanschlusswert in kW/Spannung in V/Absicherung in A	0,07/230/10
Montagehinweise	
Abluftanschluss oben/hinten/seitlich	–/–/–
Durchmesser des Abluftstutzens in mm	–
Teleskopierbarer Kamin/Teleskopierbares Wandhalteblech	–/–
Kombi. mit WLAN-fähigem Miele Kochfeld erforderlich/empfohlen	–/◆
Unverbindliche Servicepreis-Empfehlung in EUR inkl. MwSt.	
Brillantweiß	M.-Nr. 11159560 **4.299,–**
Nachkaufbares Zubehör	
Aktivkohlefilter DKF 27-R	**329,–**

Der Betrieb über einer Gaskochstelle ist nicht zulässig!

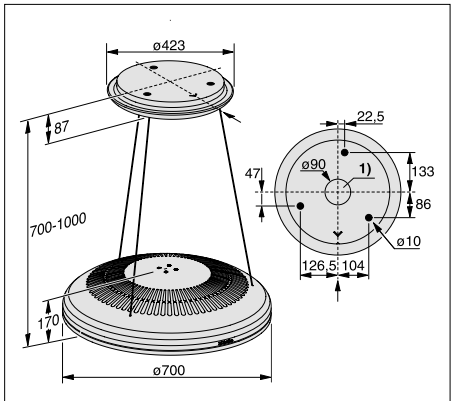

1. Netzanschlusskabel
   Der Abstand zur Decke oder oberhalb des Gerätes angebrachten Möbeln sollte mindestens 300 mm betragen.

[1)] Energy-Labeldaten zur Kombination von Dunstabzugshauben mit unterschiedlichen Externen Gebläsen sind im Bedarfsfall anzufordern.
[2)] Normen für Luftleistung: EN 61591
Schallleistung: EN 60704-3
Schalldruck: EN 60704-2-13
[3)] Mehrflammige Gaskochstelle mit maximal 12,6 kW Gesamtleistung bei der kein Brenner mehr als 4,5 kW besitzt.

Stand: Oktober 2023

Insel-Dunstabzugshauben

Produktübersicht DA 7378 D Aura 4.0 Ambient Umluftbetrieb

smarte Steuerung

Breite: 70 cm



Typ-/Verkaufsbezeichnung	DA 7378 D Aura 4.0
Bauform und Betriebsarten	
Wand-/Insel-Dunstabzugshaube/Deckengebläse	–/◆/–
Individuelle Anpassungen auf Kundenwunsch möglich	–
Abluftbetrieb/Umluftbetrieb/Externer Betrieb	–/◆/–
Bedienkomfort	
Miele@home ready	◆
Automatikfunktion Con@ctivity 3.0	◆
Tipptasten/Touchbedienung auf Glas/Miele@mobile App[4]	–/–/◆
Anzahl spülmaschinengeeign. EDST-Metallfettfilter (10-lagig)	1
CleanCover	◆
Silence-Paket/Sicherheitsausschaltung/Nachlaufzeit 5 o. 15 Min.	–/◆/◆
Fettfilter-/Aktivkohlefilter-Sättigungsanzeige programmierbar	◆/◆
Hood in Motion/AmbientFragrance/HumidityBalance	◆/◆/◆
Effizienz und Nachhaltigkeit[1]	
Energieeffizienzklasse (A+++ - D)/Klasse für den Fettabscheidegrad	A+/A
Jährlicher Energieverbrauch in kWh/Jahr	32
LED-Beleuchtung	
Anzahl x Watt/Beleuchtungsstärke in Lx/Farbtemperatur in K	2 x 5 W, 2 x 7,7 W/350/3.500
Ambiente-Beleuchtung weiß/farbig	◆/◆
Luftleistung bei maximalem Abluftquerschnitt[2]	
Umluft	
In Betriebsstufe 3: Luftleistung (m^3/h)	440
Schallleistung (dB(A) re1pW)/Schalldruck (dB(A) re20µPa)	66/52
In Boosterstufe: Luftleistung (m^3/h)	600
Schallleistung (dB(A) re1pW)/Schalldruck (dB(A) re20µPa)	73/59
Technische Daten	
Gesamthaubenhöhe Abluft und Extern in mm/Umluft in mm	–/700 – 1000
Maße Haubenkörper in mm (Ø x H)	500 x 440
Mindestabstand über Elektro-/Gaskochfeldern[3] in mm	450/nicht zulässig
Gesamtanschlusswert in kW/Spannung in V/Absicherung in A	0,13/230/10
Montagehinweise	
Abluftanschluss oben/hinten/seitlich	–/–/–
Durchmesser des Abluftstutzens in mm	–
Teleskopierbarer Kamin/Teleskopierbares Wandhalteblech	–/–
Kombi. mit WLAN-fähigem Miele Kochfeld erforderlich/empfohlen	◆/–
Unverbindliche Servicepreis-Empfehlung in EUR inkl. MwSt.	
Brillantweiß	M.-Nr. 11361830 **6.349,–**
Nachkaufbares Zubehör	
Aktivkohlefilter DKF 28-R	**275,–**
Entfeuchtungsfilter DAEF 28	**219,–**
Duftflakon SummerGarden/ FrenchBakery/MintyFields	**24,50**

Der Betrieb über einer Gaskochstelle ist nicht zulässig!

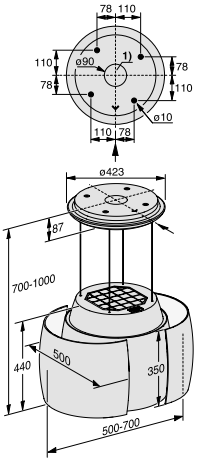

1. Durchführung für Netzkabel

[1] Energy-Labeldaten zur Kombination von Dunstabzugshauben mit unterschiedlichen Externen Gebläsen sind im Bedarfsfall anzufordern.

[2] Normen für Luftleistung: EN 61591
Schallleistung: EN 60704-3
Schalldruck: EN 60704-2-13

[3] Mehrflammige Gaskochstelle mit maximal 12,6 kW Gesamtleistung bei der kein Brenner mehr als 4,5 kW besitzt.

[4] Für die Basisfunktionen der Haube ist ein WLAN-fähiges Kochfeld von Miele sowie eine WLAN-Verbindung erforderlich. Für den vollen Funktionsumfang der Haube wird die Miele@mobile App, ein marktübliches Endgerät sowie der jeweils aktuelle Softwarestand der Haube vorausgesetzt.

Insel-Dunstabzugshauben

Produktübersicht DA 6698 D Puristic Edition 6000
Abluft- und Umluftbetrieb

Breite: 90 cm







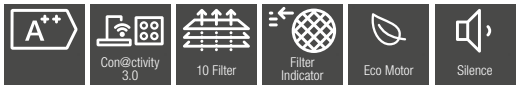

Typ-/Verkaufsbezeichnung	DA 6698 D Puristic Edition 6000	
Bauform und Betriebsarten		
Wand-/Insel-Dunstabzugshaube/Deckengebläse	–/•/–	
Individuelle Anpassungen auf Kundenwunsch möglich	•	
Abluftbetrieb/Umluftbetrieb/Externer Betrieb	•/•/–	
Bedienkomfort		
Miele@home ready	•	
Automatikfunktion Con@ctivity 3.0	•	
Tipptasten/Touchbedienung auf Glas	–/•	
Anzahl spülmaschinengeeign. EDST-Metallfettfilter (10-lagig)	3	
CleanCover	•	
Silence-Paket/Sicherheitsausschaltung/Nachlaufzeit 5 o. 15 Min.	•/•/•	
Fettfilter-/Aktivkohlefilter-Sättigungsanzeige programmierbar	•/•	
Hood in Motion	–	
Effizienz und Nachhaltigkeit[1)]		
Energieeffizienzklasse (A+++ - D)/Klasse für den Fettabscheidegrad	A++/A	
Jährlicher Energieverbrauch in kWh/Jahr	32,1	
LED-Beleuchtung		
Anzahl x Watt/Beleuchtungsstärke in Lx/Farbtemperatur in K	4 x 3 W/820/3.500	
Ambiente-Beleuchtung weiß/farbig	–/–	
Luftleistung bei maximalem Abluftquerschnitt[2)]		
Abluft (nicht bei externer Variante)		
In Betriebsstufe 3: Luftleistung (m^3/h)	450	
Schallleistung (dB(A) re1pW)/Schalldruck (dB(A) re20µPa)	53/38	
In Boosterstufe: Luftleistung (m^3/h)	730	
Schallleistung (dB(A) re1pW)/Schalldruck (dB(A) re20µPa)	65/50	
Umluft		
In Betriebsstufe 3: Luftleistung (m^3/h)	330	
Schallleistung (dB(A) re1pW)/Schalldruck (dB(A) re20µPa)	64/49	
In Boosterstufe: Luftleistung (m^3/h)	480	
Schallleistung (dB(A) re1pW)/Schalldruck (dB(A) re20µPa)	73/58	
Technische Daten		
Gesamthaubenhöhe Abluft und Extern in mm/Umluft in mm	705 – 1.005/765 – 1.075	
Maße Haubenkörper in mm (B x H x T)	898 x 85 x 598	
Mindestabstand über Elektro-/Gaskochfeldern[3)] in mm	450/650	
Gesamtanschlusswert in kW/Spannung in V/Absicherung in A	0,12/230/10	
Montagehinweise		
Abluftanschluss oben/hinten/seitlich	•/–/–	
Durchmesser des Abluftstutzens in mm	150	
Teleskopierbarer Kamin/Teleskopierbares Wandhalteblech	•/–	
Kombi. mit WLAN-fähigem Miele Kochfeld erforderlich/empfohlen	–/•	
Unverbindliche Servicepreis-Empfehlung in EUR inkl. MwSt.		
Edelstahl	M.-Nr. 10750490[4)]	**3.749,–**
Obsidianschwarz	M.-Nr. 10750470[4)]	**3.749,–**
Brillantweiß	M.-Nr. 10750450[4)]	**3.749,–**
Notwendiges Zubehör Umluftbetrieb		
Umbausatz Umluft DUI 32		**95,–**
Aktivkohlefilter DKF 12-P/DKF 12-r (regenerierbar)		**79,–/219,–**
Nachkaufbares Zubehör		
Schalldämpfer DASD 150/Mauerkasten DMK 150-1		**106,–/266,–**
Steuermodul DSM 406/408		**116,–/117,–**
DRSK 150 Rückstauklappe Set		**56,–**

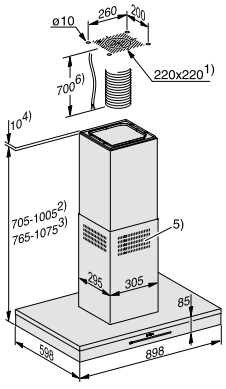

1. Installationsbereich
2. Abluft
3. Umluft
4. Montage alternativ mit Distanzrahmen
5. Luftaustritt bei Umluft nach oben montiert
6. Vom Anschluss in der Decke bis zum Anschluss in der Dunstabzugshaube ist ein Netzkabel und bei Abluftbetrieb eine flexible , Abluftleitung vorzubereiten.

[1)] Energy-Labeldaten zur Kombination von Dunstabzugshauben mit unterschiedlichen Externen Gebläsen sind im Bedarfsfall anzufordern.
[2)] Normen für Luftleistung: EN 61591
Schallleistung: EN 60704-3
Schalldruck: EN 60704-2-13
[3)] Mehrflammige Gaskochstelle mit maximal 12,6 kW Gesamtleistung bei der kein Brenner mehr als 4,5 kW besitzt.
[4)] für EXTERNE Varianten abweichende Materialnummer

Stand: Oktober 2023

Insel-Dunstabzugshauben

Produktübersicht DA 6708 D AURA EDITION 6000 Umluftbetrieb

Breite: 100 cm







Mit Umbausatz DUD 6700 UBS auch als Deckenmontage möglich



Typ-/Verkaufsbezeichnung	DA 6708 D AURA EDITION 6000	
Bauform und Betriebsarten		
Wand-/Insel-Dunstabzugshaube/Deckengebläse	–/◆/–	
Individuelle Anpassungen auf Kundenwunsch möglich	◆	
Abluftbetrieb/Umluftbetrieb/Externer Betrieb	–/◆/–	
Bedienkomfort		
Miele@home ready	◆	
Automatikfunktion Con@ctivity 3.0	◆	
Tipptasten/Touchbedienung auf Glas	–/◆	
Anzahl spülmaschinengeeign. EDST-Metallfettfilter (10-lagig)	2	
CleanCover	◆	
Silence-Paket/Sicherheitsausschaltung/Nachlaufzeit 5 o. 15 Min.	–/◆/◆	
Fettfilter-/Aktivkohlefilter-Sättigungsanzeige programmierbar	◆/◆	
Hood in Motion	–	
Effizienz und Nachhaltigkeit[1)]		
Energieeffizienzklasse (A+++ - D)/Klasse für den Fettabscheidegrad	C/B	
Jährlicher Energieverbrauch in kWh/Jahr	80,6	
LED-Beleuchtung		
Anzahl x Watt/Beleuchtungsstärke in Lx/Farbtemperatur in K	4 x 3 W/720/3.500	
Ambiente-Beleuchtung weiß/farbig	–/–	
Luftleistung bei maximalem Abluftquerschnitt[2)]		
Umluft		
In Betriebsstufe 3: Luftleistung (m^3/h)	470	
Schallleistung (dB(A) re1pW)/Schalldruck (dB(A) re20µPa)	67/53	
In Boosterstufe: Luftleistung (m^3/h)	620	
Schallleistung (dB(A) re1pW)/Schalldruck (dB(A) re20µPa)	74/59	
Technische Daten		
Gesamthaubenhöhe Abluft und Extern in mm/Umluft in mm	–/500 – 1.500	
Maße Haubenkörper in mm (B x H x T)	1.000 x 112 x 700	
Mindestabstand über Elektro-/Gaskochfeldern[3)] in mm	450/650	
Gesamtanschlusswert in kW/Spannung in V/Absicherung in A	0,16/230/10	
Montagehinweise		
Abluftanschluss oben/hinten/seitlich	–/–/–	
Durchmesser des Abluftstutzens in mm	–	
Teleskopierbarer Kamin/Teleskopierbares Wandhalteblech	–/–	
Kombi. mit WLAN-fähigem Miele Kochfeld erforderlich/empfohlen	–/◆	
Unverbindliche Servicepreis-Empfehlung in EUR inkl. MwSt.		
Edelstahl	M.-Nr. 10755650	**3.869,–**
Obsidianschwarz	M.-Nr. 10755630	**3.869,–**
Brillantweiß	M.-Nr. 10755620	**3.869,–**
Nachkaufbares Zubehör		
Aktivkohlefilter DKF 21-P/DKF 21-r (regenerierbar)		**215,–/439,–**
Umbausatz Deckenmontage DUD 6700 UBS		**223,–**

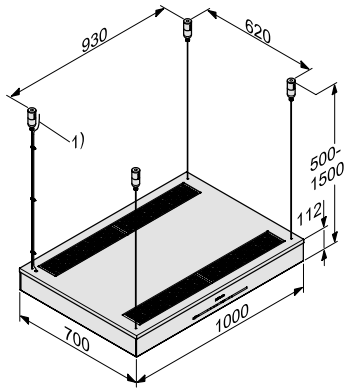

1. Netzanschlusskabel
Der Abstand zur Decke oder oberhalb des Gerätes angebrachten Möbeln sollte mindestens 300 mm betragen.

[1)] Energy-Labeldaten zur Kombination von Dunstabzugshauben mit unterschiedlichen Externen Gebläsen sind im Bedarfsfall anzufordern.

[2)] Normen für Luftleistung: EN 61591
Schallleistung: EN 60704-3
Schalldruck: EN 60704-2-13

[3)] Mehrflammige Gaskochstelle mit maximal 12,6 kW Gesamtleistung bei der kein Brenner mehr als 4,5 kW besitzt.

Wand-Dunstabzugshauben

Produktübersicht Edelstahl DAW 1620 Active
Abluft- und Umluftbetrieb

Breite: 60 cm





Typ-/Verkaufsbezeichnung	DAW 1620 Active
Bauform und Betriebsarten	
Wand-/Insel-Dunstabzugshaube/Deckengebläse	◆/–/–
Individuelle Anpassungen auf Kundenwunsch möglich	–
Abluftbetrieb/Umluftbetrieb/Externer Betrieb	◆/◆/–
Bedienkomfort	
Miele@home ready	–
Automatikfunktion Con@ctivity 3.0	–
Tipptasten/Touchbedienung auf Glas	EasySwitch (Drucktasten)/–
Anzahl spülmaschinengeeign. Aluminiumfilter (10-lagig)	2
CleanCover	–
Silence-Paket/Sicherheitsausschaltung/Nachlaufzeit 5 o. 15 Min.	–/–/–
Fettfilter-/Aktivkohlefilter-Sättigungsanzeige programmierbar	–/–
Hood in Motion	–
Effizienz und Nachhaltigkeit[1)]	
Energieeffizienzklasse (A+++ - D)/Klasse für den Fettabscheidegrad	A/B
Jährlicher Energieverbrauch in kWh/Jahr	49,9
LED-Beleuchtung	
Anzahl x Watt/Beleuchtungsstärke in Lx/Farbtemperatur in K	1 x 3,2/390/3.500
Ambiente-Beleuchtung weiß/farbig	–/–
Luftleistung bei maximalem Abluftquerschnitt[2)]	
Abluft (nicht bei externer Variante)	
In Betriebsstufe 3: Luftleistung (m^3/h)	395
Schallleistung (dB(A) re1pW)/Schalldruck (dB(A) re20µPa)	62/48
In Boosterstufe: Luftleistung (m^3/h)	640
Schallleistung (dB(A) re1pW)/Schalldruck (dB(A) re20µPa)	71/57
Umluft	
In Betriebsstufe 3: Luftleistung (m^3/h)	390
Schallleistung (dB(A) re1pW)/Schalldruck (dB(A) re20µPa)	64/50
In Boosterstufe: Luftleistung (m^3/h)	620
Schallleistung (dB(A) re1pW)/Schalldruck (dB(A) re20µPa)	74/60
Technische Daten	
Gesamthaubenhöhe Abluft und Extern in mm/Umluft in mm	673 – 993/803 – 1123
Maße Haubenkörper in mm (B x H x T)	598 x 50 x 500
Mindestabstand über Elektro-/Gaskochfeldern[3)] in mm	450/–
Gesamtanschlusswert in kW/Spannung in V/Absicherung in A	0,2482/230/10
Montagehinweise	
Abluftanschluss oben/hinten	◆/◆
Durchmesser des Abluftstutzens in mm	150
Teleskopierbarer Kamin	◆
Kombi. mit WLAN-fähigem Miele Kochfeld erforderlich/empfohlen	–/–
Unverbindliche Servicepreis-Empfehlung in EUR inkl. MwSt.	
Edelstahl	M.-Nr. 12061600 **499,–**
Notwendiges Zubehör Umluftbetrieb	
Umbausatz Umluft Set DKFS 36	**165,–**
Aktivkohlefilter DKF 36-P (DKFS für Erstinbetriebnahme Umluft bestellen!)	**85,–**
Nachkaufbares Zubehör	
Schalldämpfer DASD 150/Mauerkasten DMK 150-1	**106,–/266,–**
Reduzierstutzen DRS 150/125 (150 auf 125 mm)	**59,–**
DRSK 150 Rückstauklappe Set	**56,–**

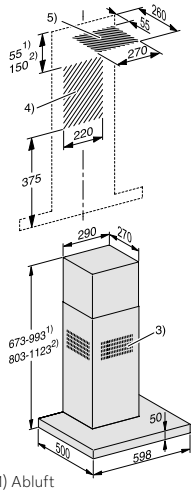

1) Abluft
2) Umluft
3) Umluftaustritt bei Umluft nach oben montiert
4+5) Installationsbereich (bei Umluft nur 4)

[1)] Energy-Labeldaten zur Kombination von Dunstabzugshauben mit unterschiedlichen Externen Gebläsen sind im Bedarfsfall anzufordern.
[2)] Normen für Luftleistung: EN 61591
Schallleistung: EN 60704-3
Schalldruck: EN 60704-2-13
[3)] Mehrflammige Gaskochstelle mit maximal 12,6 kW Gesamtleistung bei der kein Brenner mehr als 4,5 kW besitzt.

Stand: Oktober 2023

Wand-Dunstabzugshauben

Produktübersicht Edelstahl DAW 1920 Active
Abluft- und Umluftbetrieb

Breite: 90 cm





Typ-/Verkaufsbezeichnung	DAW 1920 Active
Bauform und Betriebsarten	
Wand-/Insel-Dunstabzugshaube/Deckengebläse	◆/–/–
Individuelle Anpassungen auf Kundenwunsch möglich	–
Abluftbetrieb/Umluftbetrieb/Externer Betrieb	◆/◆/–
Bedienkomfort	
Miele@home ready	–
Automatikfunktion Con@ctivity 3.0	–
Tipptasten/Touchbedienung auf Glas	EasySwitch (Drucktasten)/–
Anzahl spülmaschinengeeign. Aluminiumfilter (10-lagig)	3
CleanCover	–
Silence-Paket/Sicherheitsausschaltung/Nachlaufzeit 5 o. 15 Min.	–/–/–
Fettfilter-/Aktivkohlefilter-Sättigungsanzeige programmierbar	–/–
Hood in Motion	–
Effizienz und Nachhaltigkeit[1)]	
Energieeffizienzklasse (A+++ - D)/Klasse für den Fettabscheidegrad	A/B
Jährlicher Energieverbrauch in kWh/Jahr	49,8
LED-Beleuchtung	
Anzahl x Watt/Beleuchtungsstärke in Lx/Farbtemperatur in K	1 x 3,2 W/350/3.500
Ambiente-Beleuchtung weiß/farbig	–/–
Luftleistung bei maximalem Abluftquerschnitt[2)]	
Abluft (nicht bei externer Variante)	
In Betriebsstufe 3: Luftleistung (m^3/h)	400
Schallleistung (dB(A) re1pW)/Schalldruck (dB(A) re20µPa)	62/48
In Boosterstufe: Luftleistung (m^3/h)	645
Schallleistung (dB(A) re1pW)/Schalldruck (dB(A) re20µPa)	74/60
Umluft	
In Betriebsstufe 3: Luftleistung (m^3/h)	390
Schallleistung (dB(A) re1pW)/Schalldruck (dB(A) re20µPa)	64/50
In Boosterstufe: Luftleistung (m^3/h)	620
Schallleistung (dB(A) re1pW)/Schalldruck (dB(A) re20µPa)	71/56
Technische Daten	
Gesamthaubenhöhe Abluft und Extern in mm/Umluft in mm	673 – 993/803 – 1123
Maße Haubenkörper in mm (B x H x T)	898 x 50 x 500
Mindestabstand über Elektro-/Gaskochfeldern[3)] in mm	450/–
Gesamtanschlusswert in kW/Spannung in V/Absicherung in A	0,2482/230/10
Montagehinweise	
Abluftanschluss oben/hinten	◆/◆
Durchmesser des Abluftstutzens in mm	150
Teleskopierbarer Kamin	◆
Kombi. mit WLAN-fähigem Miele Kochfeld erforderlich/empfohlen	–/–
Unverbindliche Servicepreis-Empfehlung in EUR inkl. MwSt.	
Edelstahl	M.-Nr. 12061590 **599,–**
Notwendiges Zubehör Umluftbetrieb	
Umbausatz Umluft Set DKFS 36	**165,–**
Aktivkohlefilter DKF 36-P (DKFS für Erstinbetriebnahme Umluft bestellen!)	**85,–**
Nachkaufbares Zubehör	
Reduzierstutzen DRS 150/125 (150 auf 125 mm)	**59,–**
Schalldämpfer DASD 150/Mauerkasten DMK 150-1	**106,–/266,–**
DRSK 150 Rückstauklappe Set	**56,–**

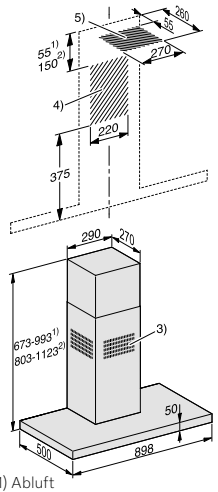

1) Abluft
2) Umluft
3) Umluftaustritt bei Umluft nach oben montiert
4+5) Installationsbereich (bei Umluft nur 4)

[1)] Energy-Labeldaten zur Kombination von Dunstabzugshauben mit unterschiedlichen Externen Gebläsen sind im Bedarfsfall anzufordern.
[2)] Normen für Luftleistung: EN 61591
Schallleistung: EN 60704-3
Schalldruck: EN 60704-2-13
[3)] Mehrflammige Gaskochstelle mit maximal 12,6 kW Gesamtleistung bei der kein Brenner mehr als 4,5 kW besitzt.

Wand-Dunstabzugshauben

Produktübersicht Edelstahl PUR 68 W
Abluft- und Umluftbetrieb

Breite: 60 cm





Typ-/Verkaufsbezeichnung	PUR 68 W
Bauform und Betriebsarten	
Wand-/Insel-Dunstabzugshaube/Deckengebläse	◆/–/–
Individuelle Anpassungen auf Kundenwunsch möglich	◆
Abluftbetrieb/Umluftbetrieb/Externer Betrieb	◆/◆/–
Bedienkomfort	
Miele@home ready	–
Automatikfunktion Con@ctivity 3.0	–
Tipptasten/Touchbedienung auf Glas	◆/–
Anzahl spülmaschinengeeign. EDST-Metallfettfilter (10-lagig)	2
CleanCover	◆
Silence-Paket/Sicherheitsausschaltung/Nachlaufzeit 5 o. 15 Min.	–/◆/–
Fettfilter-/Aktivkohlefilter-Sättigungsanzeige programmierbar	–/–
Hood in Motion	–
Effizienz und Nachhaltigkeit[1)]	
Energieeffizienzklasse (A+++ - D)/Klasse für den Fettabscheidegrad	A/A
Jährlicher Energieverbrauch in kWh/Jahr	47
LED-Beleuchtung	
Anzahl x Watt/Beleuchtungsstärke in Lx/Farbtemperatur in K	2 x 3 W/330/3.000
Ambiente-Beleuchtung weiß/farbig	–/–
Luftleistung bei maximalem Abluftquerschnitt[2)]	
Abluft (nicht bei externer Variante)	
In Betriebsstufe 3: Luftleistung (m^3/h)	395
Schallleistung (dB(A) re1pW)/Schalldruck (dB(A) re20µPa)	56/41
In Boosterstufe: Luftleistung (m^3/h)	650
Schallleistung (dB(A) re1pW)/Schalldruck (dB(A) re20µPa)	67/52
Umluft	
In Betriebsstufe 3: Luftleistung (m^3/h)	330
Schallleistung (dB(A) re1pW)/Schalldruck (dB(A) re20µPa)	64/48
In Boosterstufe: Luftleistung (m^3/h)	460
Schallleistung (dB(A) re1pW)/Schalldruck (dB(A) re20µPa)	71/56
Technische Daten	
Gesamthaubenhöhe Abluft und Extern in mm/Umluft in mm	685 – 1.005/815 – 1.135
Maße Haubenkörper in mm (B x H x T)	598 x 62 x 500
Mindestabstand über Elektro-/Gaskochfeldern[3)] in mm	450/650
Gesamtanschlusswert in kW/Spannung in V/Absicherung in A	0,23/230/10
Montagehinweise	
Abluftanschluss oben/hinten/seitlich	◆/◆/–
Durchmesser des Abluftstutzens in mm	150
Teleskopierbarer Kamin/Teleskopierbares Wandhalteblech	◆/–
Kombi. mit WLAN-fähigem Miele Kochfeld erforderlich/empfohlen	–/–
Unverbindliche Servicepreis-Empfehlung in EUR inkl. MwSt.	
Edelstahl	M.-Nr. 10351360 **749,–**
Notwendiges Zubehör Umluftbetrieb	
Umbausatz Umluft DUW 20	**63,–**
Aktivkohlefilter DKF 12-P/DKF 12-r (regenerierbar)	**79,–/219,–**
Nachkaufbares Zubehör	
Schalldämpfer DASD 150/Mauerkasten DMK 150-1	**106,–/266,–**
Reduzierstutzen DRS 150/125 (150 auf 125 mm)	**59,–**
Steuermodul DSM 400	**116,–**
DRSK 150 Rückstauklappe Set	**56,–**

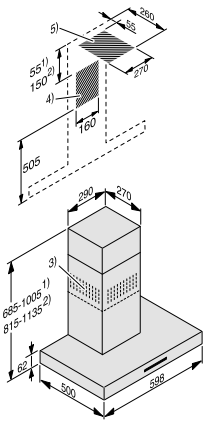

1. Abluft
2. Umluft
3. Luftaustritt bei Umluft nach oben montiert
4.+5. Installationsbereich (bei Umluft nur 4)

[1)] Energy-Labeldaten zur Kombination von Dunstabzugshauben mit unterschiedlichen Externen Gebläsen sind im Bedarfsfall anzufordern.
[2)] Normen für Luftleistung: EN 61591
Schallleistung: EN 60704-3
Schalldruck: EN 60704-2-13
[3)] Mehrflammige Gaskochstelle mit maximal 12,6 kW Gesamtleistung bei der kein Brenner mehr als 4,5 kW besitzt.

Stand: Oktober 2023

Wand-Dunstabzugshauben

Produktübersicht Edelstahl PUR 98 W
Abluft- und Umluftbetrieb

Breite: 90 cm





Typ-/Verkaufsbezeichnung	PUR 98 W
Bauform und Betriebsarten	
Wand-/Insel-Dunstabzugshaube/Deckengebläse	⬥/–/–
Individuelle Anpassungen auf Kundenwunsch möglich	⬥
Abluftbetrieb/Umluftbetrieb/Externer Betrieb	⬥/⬥/–
Bedienkomfort	
Miele@home ready	–
Automatikfunktion Con@ctivity 3.0	–
Tipptasten/Touchbedienung auf Glas	⬥/–
Anzahl spülmaschinengeeign. EDST-Metallfettfilter (10-lagig)	3
CleanCover	⬥
Silence-Paket/Sicherheitsausschaltung/Nachlaufzeit 5 o. 15 Min.	–/⬥/–
Fettfilter-/Aktivkohlefilter-Sättigungsanzeige programmierbar	–/–
Hood in Motion	–
Effizienz und Nachhaltigkeit[1)]	
Energieeffizienzklasse (A+++ - D)/Klasse für den Fettabscheidegrad	A/A
Jährlicher Energieverbrauch in kWh/Jahr	49,7
LED-Beleuchtung	
Anzahl x Watt/Beleuchtungsstärke in Lx/Farbtemperatur in K	3 x 3 W/450/3.000
Ambiente-Beleuchtung weiß/farbig	–/–
Luftleistung bei maximalem Abluftquerschnitt[2)]	
Abluft (nicht bei externer Variante)	
In Betriebsstufe 3: Luftleistung (m^3/h)	395
Schallleistung (dB(A) re1pW)/Schalldruck (dB(A) re20µPa)	56/41
In Boosterstufe: Luftleistung (m^3/h)	650
Schallleistung (dB(A) re1pW)/Schalldruck (dB(A) re20µPa)	67/52
Umluft	
In Betriebsstufe 3: Luftleistung (m^3/h)	330
Schallleistung (dB(A) re1pW)/Schalldruck (dB(A) re20µPa)	64/48
In Boosterstufe: Luftleistung (m^3/h)	460
Schallleistung (dB(A) re1pW)/Schalldruck (dB(A) re20µPa)	71/56
Technische Daten	
Gesamthaubenhöhe Abluft und Extern in mm/Umluft in mm	685 – 1.005/815 – 1.135
Maße Haubenkörper in mm (B x H x T)	898 x 62 x 500
Mindestabstand über Elektro-/Gaskochfeldern[3)] in mm	450/650
Gesamtanschlusswert in kW/Spannung in V/Absicherung in A	0,23/230/10
Montagehinweise	
Abluftanschluss oben/hinten/seitlich	⬥/⬥/–
Durchmesser des Abluftstutzens in mm	150
Teleskopierbarer Kamin/Teleskopierbares Wandhalteblech	⬥/–
Kombi. mit WLAN-fähigem Miele Kochfeld erforderlich/empfohlen	–/–
Unverbindliche Servicepreis-Empfehlung in EUR inkl. MwSt.	
Edelstahl	M.-Nr. 10351370 **849,–**
Notwendiges Zubehör Umluftbetrieb	
Umbausatz Umluft DUW 20	**63,–**
Aktivkohlefilter DKF 12-P/DKF 12-r (regenerierbar)	**79,–/219,–**
Nachkaufbares Zubehör	
Reduzierstutzen DRS 150/125 (150 auf 125 mm)	**59,–**
Schalldämpfer DASD 150/Mauerkasten DMK 150-1	**106,–/266,–**
Steuermodul DSM 400	**116,–**
DRSK 150 Rückstauklappe Set	**56,–**

TESTSIEGER

Stiftung Warentest **GUT (2,0)**

test

Im Test: 18 Dunstabzugshauben (Umluftbetrieb)
Ausgabe 03/2021
www.test.de

21GB34

PUR 98 W

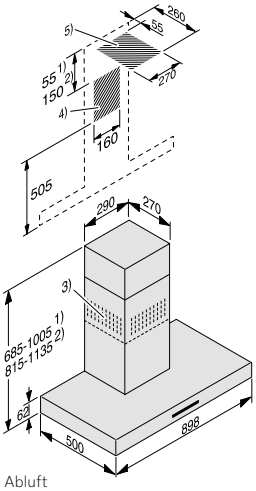

1. Abluft
2. Umluft
3. Luftaustritt bei Umluft nach oben montiert
4.+5. Installationsbereich (bei Umluft nur 4)

[1)] Energy-Labeldaten zur Kombination von Dunstabzugshauben mit unterschiedlichen Externen Gebläsen sind im Bedarfsfall anzufordern.

[2)] Normen für Luftleistung: EN 61591
Schallleistung: EN 60704-3
Schalldruck: EN 60704-2-13

[3)] Mehrflammige Gaskochstelle mit maximal 12,6 kW Gesamtleistung bei der kein Brenner mehr als 4,5 kW besitzt.

Wand-Dunstabzugshauben

Produktübersicht Edelstahl PUR 68 W MASW
Abluft- und Umluftbetrieb

Breite: 60 cm



A

10 Filter

Typ-/Verkaufsbezeichnung	PUR 68 W MASW
Bauform und Betriebsarten	
Wand-/Insel-Dunstabzugshaube/Deckengebläse	◆/–/–
Individuelle Anpassungen auf Kundenwunsch möglich	◆
Abluftbetrieb/Umluftbetrieb/Externer Betrieb	◆/◆/–
Bedienkomfort	
Miele@home ready	–
Automatikfunktion Con@ctivity 3.0	–
Tipptasten/Touchbedienung auf Glas	◆/–
Anzahl spülmaschinengeeign. EDST-Metallfettfilter (10-lagig)	2
CleanCover	◆
Silence-Paket/Sicherheitsausschaltung/Nachlaufzeit 5 o. 15 Min.	–/◆/–
Fettfilter-/Aktivkohlefilter-Sättigungsanzeige programmierbar	–/–
Hood in Motion	–
Effizienz und Nachhaltigkeit[1)]	
Energieeffizienzklasse (A+++ - D)/Klasse für den Fettabscheidegrad	A/A
Jährlicher Energieverbrauch in kWh/Jahr	47
LED-Beleuchtung	
Anzahl x Watt/Beleuchtungsstärke in Lx/Farbtemperatur in K	2 x 3 W/330/3.000
Ambiente-Beleuchtung weiß/farbig	–/–
Luftleistung bei maximalem Abluftquerschnitt[2)]	
Abluft (nicht bei externer Variante)	
In Betriebsstufe 3: Luftleistung (m^3/h)	395
Schallleistung (dB(A) re1pW)/Schalldruck (dB(A) re20µPa)	56/41
In Boosterstufe: Luftleistung (m^3/h)	650
Schallleistung (dB(A) re1pW)/Schalldruck (dB(A) re20µPa)	67/52
Umluft	
In Betriebsstufe 3: Luftleistung (m^3/h)	330
Schallleistung (dB(A) re1pW)/Schalldruck (dB(A) re20µPa)	64/48
In Boosterstufe: Luftleistung (m^3/h)	460
Schallleistung (dB(A) re1pW)/Schalldruck (dB(A) re20µPa)	71/56
Technische Daten	
Gesamthaubenhöhe Abluft und Extern in mm/Umluft in mm	685 – 1.005/815 – 1.135
Maße Haubenkörper in mm (B x H x T)	598 x 62 x 500
Mindestabstand über Elektro-/Gaskochfeldern[3)] in mm	450/650
Gesamtanschlusswert in kW/Spannung in V/Absicherung in A	0,23/230/10
Montagehinweise	
Abluftanschluss oben/hinten/seitlich	◆/◆/–
Durchmesser des Abluftstutzens in mm	150
Teleskopierbarer Kamin/Teleskopierbares Wandhalteblech	◆/–
Kombi. mit WLAN-fähigem Miele Kochfeld erforderlich/empfohlen	–/–
Unverbindliche Servicepreis-Empfehlung in EUR inkl. MwSt.	
Mattschwarz	M.-Nr. 12358170 **799,–**
Notwendiges Zubehör Umluftbetrieb	
Umbausatz Umluft DUW 20	**63,–**
Aktivkohlefilter DKF 12-P/DKF 12-r (regenerierbar)	**79,–/219,–**
Nachkaufbares Zubehör	
Schalldämpfer DASD 150/Mauerkasten DMK 150-1	**106,–/266,–**
Reduzierstutzen DRS 150/125 (150 auf 125 mm)	**59,–**
Steuermodul DSM 400	**116,–**
DRSK 150 Rückstauklappe Set	**56,–**

[1)] Energy-Labeldaten zur Kombination von Dunstabzugshauben mit unterschiedlichen Externen Gebläsen sind im Bedarfsfall anzufordern.

[2)] Normen für Luftleistung: EN 61591
Schallleistung: EN 60704-3
Schalldruck: EN 60704-2-13

[3)] Mehrflammige Gaskochstelle mit maximal 12,6 kW Gesamtleistung bei der kein Brenner mehr als 4,5 kW besitzt.

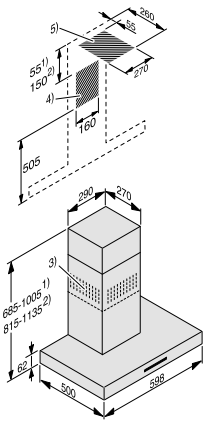

1. Abluft
2. Umluft
3. Luftaustritt bei Umluft nach oben montiert
4.+5. Installationsbereich (bei Umluft nur 4)

Stand: Oktober 2023

Wand-Dunstabzugshauben

Produktübersicht Edelstahl PUR 98 W MASW
Abluft- und Umluftbetrieb



Typ-/Verkaufsbezeichnung	PUR 98 W MASW
Bauform und Betriebsarten	
Wand-/Insel-Dunstabzugshaube/Deckengebläse	•/–/–
Individuelle Anpassungen auf Kundenwunsch möglich	•
Abluftbetrieb/Umluftbetrieb/Externer Betrieb	•/•/–
Bedienkomfort	
Miele@home ready	–
Automatikfunktion Con@ctivity 3.0	–
Tipptasten/Touchbedienung auf Glas	•/–
Anzahl spülmaschinengeeign. EDST-Metallfettfilter (10-lagig)	3
CleanCover	•
Silence-Paket/Sicherheitsausschaltung/Nachlaufzeit 5 o. 15 Min.	–/•/–
Fettfilter-/Aktivkohlefilter-Sättigungsanzeige programmierbar	–/–
Hood in Motion	–
Effizienz und Nachhaltigkeit[1)]	
Energieeffizienzklasse (A+++ - D)/Klasse für den Fettabscheidegrad	A/A
Jährlicher Energieverbrauch in kWh/Jahr	49,7
LED-Beleuchtung	
Anzahl x Watt/Beleuchtungsstärke in Lx/Farbtemperatur in K	3 x 3 W/450/3.000
Ambiente-Beleuchtung weiß/farbig	–/–
Luftleistung bei maximalem Abluftquerschnitt[2)]	
Abluft (nicht bei externer Variante)	
In Betriebsstufe 3: Luftleistung (m^3/h)	395
Schallleistung (dB(A) re1pW)/Schalldruck (dB(A) re20µPa)	56/41
In Boosterstufe: Luftleistung (m^3/h)	650
Schallleistung (dB(A) re1pW)/Schalldruck (dB(A) re20µPa)	67/52
Umluft	
In Betriebsstufe 3: Luftleistung (m^3/h)	330
Schallleistung (dB(A) re1pW)/Schalldruck (dB(A) re20µPa)	64/48
In Boosterstufe: Luftleistung (m^3/h)	460
Schallleistung (dB(A) re1pW)/Schalldruck (dB(A) re20µPa)	71/56
Technische Daten	
Gesamthaubenhöhe Abluft und Extern in mm/Umluft in mm	685 – 1.005/815 – 1.135
Maße Haubenkörper in mm (B x H x T)	898 x 62 x 500
Mindestabstand über Elektro-/Gaskochfeldern[3)] in mm	450/650
Gesamtanschlusswert in kW/Spannung in V/Absicherung in A	0,23/230/10
Montagehinweise	
Abluftanschluss oben/hinten/seitlich	•/•/–
Durchmesser des Abluftstutzens in mm	150
Teleskopierbarer Kamin/Teleskopierbares Wandhalteblech	•/–
Kombi. mit WLAN-fähigem Miele Kochfeld erforderlich/empfohlen	–/–
Unverbindliche Servicepreis-Empfehlung in EUR inkl. MwSt.	
Mattschwarz	M.-Nr. 12358160 **899,–**
Notwendiges Zubehör Umluftbetrieb	
Umbausatz Umluft DUW 20	**63,–**
Aktivkohlefilter DKF 12-P/DKF 12-r (regenerierbar)	**79,–/219,–**
Nachkaufbares Zubehör	
Reduzierstutzen DRS 150/125 (150 auf 125 mm)	**59,–**
Schalldämpfer DASD 150/Mauerkasten DMK 150-1	**106,–/266,–**
Steuermodul DSM 400	**116,–**
DRSK 150 Rückstauklappe Set	**56,–**





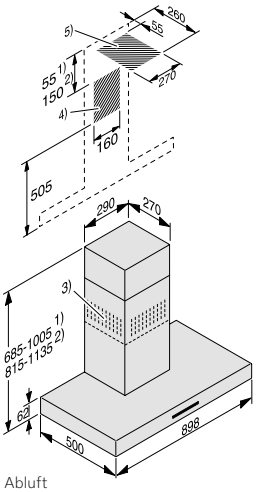

1. Abluft
2. Umluft
3. Luftaustritt bei Umluft nach oben montiert
4.+5. Installationsbereich (bei Umluft nur 4)

[1)] Energy-Labeldaten zur Kombination von Dunstabzugshauben mit unterschiedlichen Externen Gebläsen sind im Bedarfsfall anzufordern.

[2)] Normen für Luftleistung: EN 61591
Schallleistung: EN 60704-3
Schalldruck: EN 60704-2-13

[3)] Mehrflammige Gaskochstelle mit maximal 12,6 kW Gesamtleistung bei der kein Brenner mehr als 4,5 kW besitzt.

Wand-Dunstabzugshauben

Produktübersicht Edelstahl DA 4228 W Puristic Plus
Abluftbetrieb

Breite: 120 cm



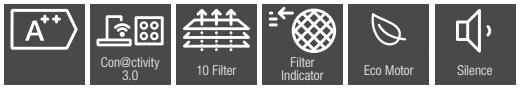

Typ-/Verkaufsbezeichnung	DA 4228 W Puristic Plus
Bauform und Betriebsarten	
Wand-/Insel-Dunstabzugshaube/Deckengebläse	◆/–/–
Individuelle Anpassungen auf Kundenwunsch möglich	◆
Abluftbetrieb/Umluftbetrieb/Externer Betrieb	◆/–/–
Bedienkomfort	
Miele@home ready	◆
Automatikfunktion Con@ctivity 3.0	◆
Tipptasten/Touchbedienung auf Glas	◆/–
Anzahl spülmaschinengeeign. EDST-Metallfettfilter (10-lagig)	4
CleanCover	◆
Silence-Paket/Sicherheitsausschaltung/Nachlaufzeit 5 o. 15 Min.	◆/◆/◆
Fettfilter-/Aktivkohlefilter-Sättigungsanzeige programmierbar	◆/–
Hood in Motion	–
Effizienz und Nachhaltigkeit[1)]	
Energieeffizienzklasse (A+++ - D)/Klasse für den Fettabscheidegrad	A++/A
Jährlicher Energieverbrauch in kWh/Jahr	28,8
LED-Beleuchtung	
Anzahl x Watt/Beleuchtungsstärke in Lx/Farbtemperatur in K	3 x 3 W/440/3.500
Ambiente-Beleuchtung weiß/farbig	–/–
Luftleistung bei maximalem Abluftquerschnitt[2)]	
Abluft (nicht bei externer Variante)	
In Betriebsstufe 3: Luftleistung (m^3/h)	390
Schallleistung (dB(A) re1pW)/Schalldruck (dB(A) re20µPa)	52/37
In Boosterstufe: Luftleistung (m^3/h)	630
Schallleistung (dB(A) re1pW)/Schalldruck (dB(A) re20µPa)	64/49
Technische Daten	
Gesamthaubenhöhe Abluft und Extern in mm/Umluft in mm	685 – 1.005/–
Maße Haubenkörper in mm (B x H x T)	1.198 x 62 x 500
Mindestabstand über Elektro-/Gaskochfeldern[3)] in mm	450/650
Gesamtanschlusswert in kW/Spannung in V/Absicherung in A	0,09/230/10
Montagehinweise	
Abluftanschluss oben/hinten/seitlich	◆/◆/–
Durchmesser des Abluftstutzens in mm	150
Teleskopierbarer Kamin/Teleskopierbares Wandhalteblech	◆/◆
Kombi. mit WLAN-fähigem Miele Kochfeld erforderlich/empfohlen	–/◆
Unverbindliche Servicepreis-Empfehlung in EUR inkl. MwSt.	
Edelstahl	M.-Nr. 10749560[4)] **2.069,–**
Nachkaufbares Zubehör	
Reduzierstutzen DRS 150/125 (150 auf 125 mm)	**59,–**
Schalldämpfer DASD 150/Mauerkasten DMK 150-1	**106,–/266,–**
Steuermodul DSM 406/408	**116,–/117,–**
DRSK 150 Rückstauklappe Set	**56,–**

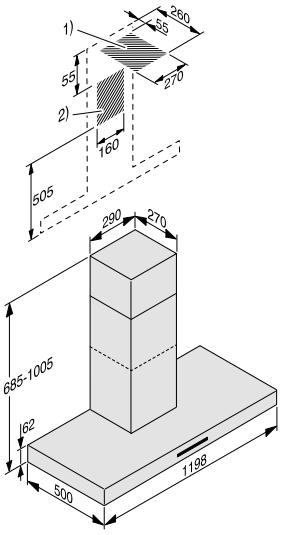

1.+2. Installationsbereich

[1)] Energy-Labeldaten zur Kombination von Dunstabzugshauben mit unterschiedlichen Externen Gebläsen sind im Bedarfsfall anzufordern.
[2)] Normen für Luftleistung: EN 61591
Schallleistung: EN 60704-3
Schalldruck: EN 60704-2-13
[3)] Mehrflammige Gaskochstelle mit maximal 12,6 kW Gesamtleistung bei der kein Brenner mehr als 4,5 kW besitzt.
[4)] für EXTERNE Varianten abweichende Materialnummer

Stand: Oktober 2023

Wand-Dunstabzugshauben

Produktübersicht Edelstahl DA 4288 W Puristic Plus
Abluft- und Umluftbetrieb

Breite: 75 cm



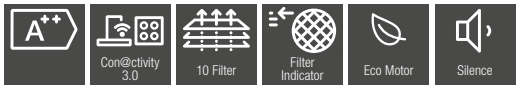

Typ-/Verkaufsbezeichnung	DA 4288 W Puristic Plus
Bauform und Betriebsarten	
Wand-/Insel-Dunstabzugshaube/Deckengebläse	◆/–/–
Individuelle Anpassungen auf Kundenwunsch möglich	◆
Abluftbetrieb/Umluftbetrieb/Externer Betrieb	◆/◆/–
Bedienkomfort	
Miele@home ready	◆
Automatikfunktion Con@ctivity 3.0	◆
Tipptasten/Touchbedienung auf Glas	◆/–
Anzahl spülmaschinengeeign. EDST-Metallfettfilter (10-lagig)	2
CleanCover	◆
Silence-Paket/Sicherheitsausschaltung/Nachlaufzeit 5 o. 15 Min.	◆/◆/◆
Fettfilter-/Aktivkohlefilter-Sättigungsanzeige programmierbar	◆/◆
Hood in Motion	–
Effizienz und Nachhaltigkeit[1)]	
Energieeffizienzklasse (A+++ - D)/Klasse für den Fettabscheidegrad	A++/A
Jährlicher Energieverbrauch in kWh/Jahr	24,5
LED-Beleuchtung	
Anzahl x Watt/Beleuchtungsstärke in Lx/Farbtemperatur in K	2 x 3 W/570/3.500
Ambiente-Beleuchtung weiß/farbig	–/–
Luftleistung bei maximalem Abluftquerschnitt[2)]	
Abluft (nicht bei externer Variante)	
In Betriebsstufe 3: Luftleistung (m^3/h)	390
Schallleistung (dB(A) re1pW)/Schalldruck (dB(A) re20µPa)	52/37
In Boosterstufe: Luftleistung (m^3/h)	630
Schallleistung (dB(A) re1pW)/Schalldruck (dB(A) re20µPa)	64/49
Umluft	
In Betriebsstufe 3: Luftleistung (m^3/h)	315
Schallleistung (dB(A) re1pW)/Schalldruck (dB(A) re20µPa)	64/49
In Boosterstufe: Luftleistung (m^3/h)	460
Schallleistung (dB(A) re1pW)/Schalldruck (dB(A) re20µPa)	73/58
Technische Daten	
Gesamthaubenhöhe Abluft und Extern in mm/Umluft in mm	685 – 1.005/815 – 1.135
Maße Haubenkörper in mm (B x H x T)	748 x 62 x 500
Mindestabstand über Elektro-/Gaskochfeldern[3)] in mm	450/650
Gesamtanschlusswert in kW/Spannung in V/Absicherung in A	0,09/230/10
Montagehinweise	
Abluftanschluss oben/hinten/seitlich	◆/◆/–
Durchmesser des Abluftstutzens in mm	150
Teleskopierbarer Kamin/Teleskopierbares Wandhalteblech	◆/◆
Kombi. mit WLAN-fähigem Miele Kochfeld erforderlich/empfohlen	–/◆
Unverbindliche Servicepreis-Empfehlung in EUR inkl. MwSt.	
Edelstahl	M.-Nr. 10749600[4)] **1.819,–**
Notwendiges Zubehör Umluftbetrieb	
Umbausatz Umluft DUW 20	**63,–**
Aktivkohlefilter DKF 12-P/DKF 12-r (regenerierbar)	**79,–/219,–**
Nachkaufbares Zubehör	
Reduzierstutzen DRS 150/125 (150 auf 125 mm)	**59,–**
Schalldämpfer DASD 150/Mauerkasten DMK 150-1	**106,–/266,–**
Steuermodul DSM 406/408	**116,–/117,–**
DRSK 150 Rückstauklappe Set	**56,–**

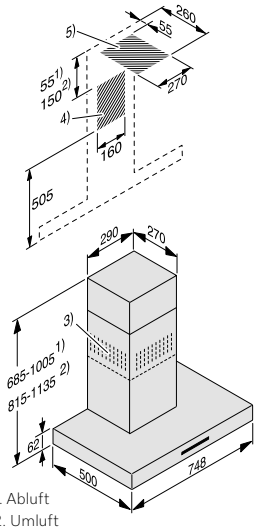

1. Abluft
2. Umluft
3. Luftaustritt bei Umluft nach oben montiert
4.+5. Installationsbereich (bei Umluft nur 4)

[1)] Energy-Labeldaten zur Kombination von Dunstabzugshauben mit unterschiedlichen Externen Gebläsen sind im Bedarfsfall anzufordern.
[2)] Normen für Luftleistung: EN 61591
Schallleistung: EN 60704-3
Schalldruck: EN 60704-2-13
[3)] Mehrflammige Gaskochstelle mit maximal 12,6 kW Gesamtleistung bei der kein Brenner mehr als 4,5 kW besitzt.
[4)] für EXTERNE Varianten abweichende Materialnummer

Wand-Dunstabzugshauben

Produktübersicht Edelstahl DA 4298 W Puristic Plus (auch als EXTERNE Variante erhältlich) Abluft- und Umluftbetrieb

Breite: 90 cm



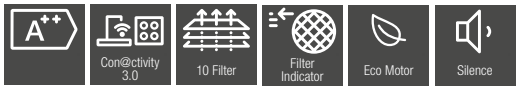

Typ-/Verkaufsbezeichnung	DA 4298 W Puristic Plus
Bauform und Betriebsarten	
Wand-/Insel-Dunstabzugshaube/Deckengebläse	◆/–/–
Individuelle Anpassungen auf Kundenwunsch möglich	◆
Abluftbetrieb/Umluftbetrieb/Externer Betrieb	◆/◆/DA 4298 W EXT A
Bedienkomfort	
Miele@home ready	◆
Automatikfunktion Con@ctivity 3.0	◆
Tipptasten/Touchbedienung auf Glas	◆/–
Anzahl spülmaschinengeeign. EDST-Metallfettfilter (10-lagig)	3
CleanCover	◆
Silence-Paket/Sicherheitsausschaltung/Nachlaufzeit 5 o. 15 Min.	◆/◆/◆
Fettfilter-/Aktivkohlefilter-Sättigungsanzeige programmierbar	◆/◆
Hood in Motion	–
Effizienz und Nachhaltigkeit[1)]	
Energieeffizienzklasse (A+++ - D)/Klasse für den Fettabscheidegrad	A++/A
Jährlicher Energieverbrauch in kWh/Jahr	26,7
LED-Beleuchtung	
Anzahl x Watt/Beleuchtungsstärke in Lx/Farbtemperatur in K	3 x 3 W/670/3.500
Ambiente-Beleuchtung weiß/farbig	–/–
Luftleistung bei maximalem Abluftquerschnitt[2)]	
Abluft (nicht bei externer Variante)	
In Betriebsstufe 3: Luftleistung (m^3/h)	390
Schallleistung (dB(A) re1pW)/Schalldruck (dB(A) re20µPa)	52/37
In Boosterstufe: Luftleistung (m^3/h)	630
Schallleistung (dB(A) re1pW)/Schalldruck (dB(A) re20µPa)	64/49
Umluft	
In Betriebsstufe 3: Luftleistung (m^3/h)	315
Schallleistung (dB(A) re1pW)/Schalldruck (dB(A) re20µPa)	64/49
In Boosterstufe: Luftleistung (m^3/h)	460
Schallleistung (dB(A) re1pW)/Schalldruck (dB(A) re20µPa)	73/58
Technische Daten	
Gesamthaubenhöhe Abluft und Extern in mm/Umluft in mm	685 – 1.005/815 – 1.135
Maße Haubenkörper in mm (B x H x T)	898 x 62 x 500
Mindestabstand über Elektro-/Gaskochfeldern[3)] in mm	450/650
Gesamtanschlusswert in kW/Spannung in V/Absicherung in A	0,09/230/10
Montagehinweise	
Abluftanschluss oben/hinten/seitlich	◆/◆/–
Durchmesser des Abluftstutzens in mm	150
Teleskopierbarer Kamin/Teleskopierbares Wandhalteblech	◆/◆
Kombi. mit WLAN-fähigem Miele Kochfeld erforderlich/empfohlen	–/◆
Unverbindliche Servicepreis-Empfehlung in EUR inkl. MwSt.	
Edelstahl	M.-Nr. 10749580[4)] **1.869,–**
Notwendiges Zubehör Umluftbetrieb	
Umbausatz Umluft DUW 20	**63,–**
Aktivkohlefilter DKF 12-P/DKF 12-r (regenerierbar)	**79,–/219,–**
Nachkaufbares Zubehör	
Reduzierstutzen DRS 150/125 (150 auf 125 mm)	**59,–**
Schalldämpfer DASD 150/Mauerkasten DMK 150-1	**106,–/266,–**
Steuermodul DSM 406/408	**116,–/117,–**
DRSK 150 Rückstauklappe Set	**56,–**

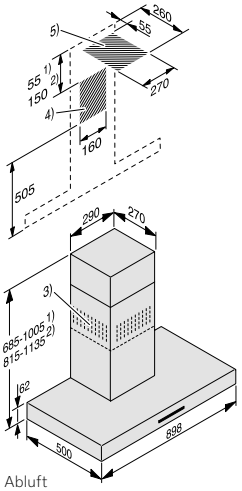

1. Abluft
2. Umluft
3. Luftaustritt bei Umluft nach oben montiert
4.+5. Installationsbereich (bei Umluft nur 4)

[1)] Energy-Labeldaten zur Kombination von Dunstabzugshauben mit unterschiedlichen Externen Gebläsen sind im Bedarfsfall anzufordern.
[2)] Normen für Luftleistung: EN 61591
Schallleistung: EN 60704-3
Schalldruck: EN 60704-2-13
[3)] Mehrflammige Gaskochstelle mit maximal 12,6 kW Gesamtleistung bei der kein Brenner mehr als 4,5 kW besitzt.
[4)] für EXTERNE Varianten abweichende Materialnummer"

Stand: Oktober 2023

Wand-Dunstabzugshauben

Produktübersicht Glas/Edelstahl DA 5798 W Next Step
Abluft- und Umluftbetrieb

Breite: 90 cm





Typ-/Verkaufsbezeichnung	DA 5798 W Next Step
Bauform und Betriebsarten	
Wand-/Insel-Dunstabzugshaube/Deckengebläse	◆/–/–
Individuelle Anpassungen auf Kundenwunsch möglich	–
Abluftbetrieb/Umluftbetrieb/Externer Betrieb	◆/◆/–
Bedienkomfort	
Miele@home ready	◆
Automatikfunktion Con@ctivity 3.0	◆
Tipptasten/Touchbedienung auf Glas	◆/–
Anzahl spülmaschinengeeign. EDST-Metallfettfilter (10-lagig)	2
CleanCover	◆
Silence-Paket/Sicherheitsausschaltung/Nachlaufzeit 5 o. 15 Min.	◆/◆/◆
Fettfilter-/Aktivkohlefilter-Sättigungsanzeige programmierbar	◆/◆
Hood in Motion	–
Effizienz und Nachhaltigkeit[1)]	
Energieeffizienzklasse (A+++ - D)/Klasse für den Fettabscheidegrad	A++/A
Jährlicher Energieverbrauch in kWh/Jahr	24,1
LED-Beleuchtung	
Anzahl x Watt/Beleuchtungsstärke in Lx/Farbtemperatur in K	2 x 3 W/550/3.500
Ambiente-Beleuchtung weiß/farbig	–/–
Luftleistung bei maximalem Abluftquerschnitt[2)]	
Abluft (nicht bei externer Variante)	
In Betriebsstufe 3: Luftleistung (m^3/h)	380
Schallleistung (dB(A) re1pW)/Schalldruck (dB(A) re20µPa)	52/37
In Boosterstufe: Luftleistung (m^3/h)	600
Schallleistung (dB(A) re1pW)/Schalldruck (dB(A) re20µPa)	63/48
Umluft	
In Betriebsstufe 3: Luftleistung (m^3/h)	320
Schallleistung (dB(A) re1pW)/Schalldruck (dB(A) re20µPa)	63/48
In Boosterstufe: Luftleistung (m^3/h)	460
Schallleistung (dB(A) re1pW)/Schalldruck (dB(A) re20µPa)	72/57
Technische Daten	
Gesamthaubenhöhe Abluft und Extern in mm/Umluft in mm	660 – 980/790 – 1.110
Maße Haubenkörper in mm (B x H x T)	893 x 34 x 520
Mindestabstand über Elektro-/Gaskochfeldern[3)] in mm	450/650
Gesamtanschlusswert in kW/Spannung in V/Absicherung in A	0,09/230/10
Montagehinweise	
Abluftanschluss oben/hinten/seitlich	◆/◆/–
Durchmesser des Abluftstutzens in mm	150
Teleskopierbarer Kamin/Teleskopierbares Wandhalteblech	◆/–
Kombi. mit WLAN-fähigem Miele Kochfeld erforderlich/empfohlen	–/◆
Unverbindliche Servicepreis-Empfehlung in EUR inkl. MwSt.	
Edelstahl	M.-Nr. 10749620[4)] **1.729,–**
Notwendiges Zubehör Umluftbetrieb	
Umbausatz Umluft DUW 20	**63,–**
Aktivkohlefilter DKF 12-P/DKF 12-r (regenerierbar)	**79,–/219,–**
Nachkaufbares Zubehör	
Reduzierstutzen DRS 150/125 (150 auf 125 mm)	**59,–**
Schalldämpfer DASD 150/Mauerkasten DMK 150-1	**106,–/266,–**
Steuermodul DSM 406/408	**116,–/117,–**
DRSK 150 Rückstauklappe Set	**56,–**

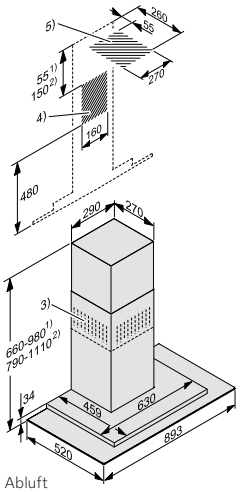

1. Abluft
2. Umluft
3. Luftaustritt bei Umluft nach oben montiert
4.+5. Installationsbereich (bei Umluft nur 4)

[1)] Energy-Labeldaten zur Kombination von Dunstabzugshauben mit unterschiedlichen Externen Gebläsen sind im Bedarfsfall anzufordern.
[2)] Normen für Luftleistung: EN 61591
Schallleistung: EN 60704-3
Schalldruck: EN 60704-2-13
[3)] Mehrflammige Gaskochstelle mit maximal 12,6 kW Gesamtleistung bei der kein Brenner mehr als 4,5 kW besitzt.
[4)] für EXTERNE Varianten abweichende Materialnummer"

Wand-Dunstabzugshauben

Produktübersicht Edelstahl DA 6698 W Puristic Edition 6000
Abluft- und Umluftbetrieb

Breite: 90 cm







Typ-/Verkaufsbezeichnung	DA 6698 W Puristic Edition 6000
Bauform und Betriebsarten	
Wand-/Insel-Dunstabzugshaube/Deckengebläse	◆/–/–
Individuelle Anpassungen auf Kundenwunsch möglich	◆
Abluftbetrieb/Umluftbetrieb/Externer Betrieb	◆/◆/–
Bedienkomfort	
Miele@home ready	◆
Automatikfunktion Con@ctivity 3.0	◆
Tipptasten/Touchbedienung auf Glas	–/◆
Anzahl spülmaschinengeeign. EDST-Metallfettfilter (10-lagig)	3
CleanCover	◆
Silence-Paket/Sicherheitsausschaltung/Nachlaufzeit 5 o. 15 Min.	◆/◆/◆
Fettfilter-/Aktivkohlefilter-Sättigungsanzeige programmierbar	◆/◆
Hood in Motion	–
Effizienz und Nachhaltigkeit[1)]	
Energieeffizienzklasse (A+++ - D)/Klasse für den Fettabscheidegrad	A++/A
Jährlicher Energieverbrauch in kWh/Jahr	24,6
LED-Beleuchtung	
Anzahl x Watt/Beleuchtungsstärke in Lx/Farbtemperatur in K	3 x 3 W/670/3.500
Ambiente-Beleuchtung weiß/farbig	–/–
Luftleistung bei maximalem Abluftquerschnitt[2)]	
Abluft (nicht bei externer Variante)	
In Betriebsstufe 3: Luftleistung (m^3/h)	400
Schallleistung (dB(A) re1pW)/Schalldruck (dB(A) re20µPa)	52/37
In Boosterstufe: Luftleistung (m^3/h)	640
Schallleistung (dB(A) re1pW)/Schalldruck (dB(A) re20µPa)	63/48
Umluft	
In Betriebsstufe 3: Luftleistung (m^3/h)	315
Schallleistung (dB(A) re1pW)/Schalldruck (dB(A) re20µPa)	63/48
In Boosterstufe: Luftleistung (m^3/h)	460
Schallleistung (dB(A) re1pW)/Schalldruck (dB(A) re20µPa)	72/57
Technische Daten	
Gesamthaubenhöhe Abluft und Extern in mm/Umluft in mm	710 – 1.030/840 – 1.160
Maße Haubenkörper in mm (B x H x T)	898 x 85 x 500
Mindestabstand über Elektro-/Gaskochfeldern[3)] in mm	450/650
Gesamtanschlusswert in kW/Spannung in V/Absicherung in A	0,09/230/10
Montagehinweise	
Abluftanschluss oben/hinten/seitlich	◆/◆/–
Durchmesser des Abluftstutzens in mm	150
Teleskopierbarer Kamin/Teleskopierbares Wandhalteblech	◆/◆
Kombi. mit WLAN-fähigem Miele Kochfeld erforderlich/empfohlen	–/◆
Unverbindliche Servicepreis-Empfehlung in EUR inkl. MwSt.	
Edelstahl	M.-Nr. 10749650[4)] **2.619,–**
Obsidianschwarz	M.-Nr. 10750330[4)] **2.619,–**
Brillantweiß	M.-Nr. 10750300[4)] **2.619,–**
Notwendiges Zubehör Umluftbetrieb	
Umbausatz Umluft DUW 20	**63,–**
Aktivkohlefilter DKF 12-P/DKF 12-r (regenerierbar)	**79,–/219,–**
Nachkaufbares Zubehör	
Reduzierstutzen DRS 150/125 (150 auf 125 mm)	**59,–**
Schalldämpfer DASD 150/Mauerkasten DMK 150-1	**106,–/266,–**
Steuermodul DSM 406/408	**116,–/117,–**
DRSK 150 Rückstauklappe Set	**56,–**

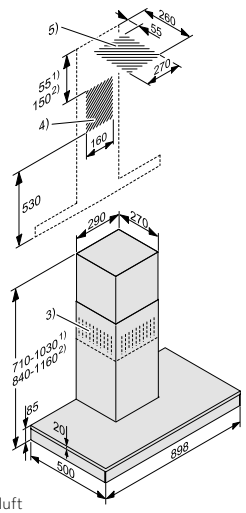

1. Abluft
2. Umluft
3. Umluftaustritt bei Umluft nach oben montiert
4. + 5. Installatiosnbereich (bei Umluft nur 4)

[1)] Energy-Labeldaten zur Kombination von Dunstabzugshauben mit unterschiedlichen Externen Gebläsen sind im Bedarfsfall anzufordern.
[2)] Normen für Luftleistung: EN 61591
Schallleistung: EN 60704-3
Schalldruck: EN 60704-2-13
[3)] Mehrflammige Gaskochstelle mit maximal 12,6 kW Gesamtleistung bei der kein Brenner mehr als 4,5 kW besitzt.
[4)] für EXTERNE Varianten abweichende Materialnummer

Stand: Oktober 2023

Wand-Dunstabzugshauben

Produktübersicht DA 7198 W
Abluft- und Umluftbetrieb

Breite: 90 cm





Typ-/Verkaufsbezeichnung	DA 7198 W	
Bauform und Betriebsarten		
Wand-/Insel-Dunstabzugshaube/Deckengebläse	◆/–/–	
Individuelle Anpassungen auf Kundenwunsch möglich	–	
Abluftbetrieb/Umluftbetrieb/Externer Betrieb	◆/◆/–	
Bedienkomfort		
Miele@home ready	◆	
Automatikfunktion Con@ctivity 3.0	◆	
Tipptasten/Touchbedienung auf Glas	◆/–	
Anzahl spülmaschinengeeign. EDST-Metallfettfilter (10-lagig)	1	
CleanCover	◆	
Silence-Paket/Sicherheitsausschaltung/Nachlaufzeit 5 o. 15 Min.	–/◆/◆	
Fettfilter-/Aktivkohlefilter-Sättigungsanzeige programmierbar	◆/◆	
Hood in Motion	–	
Effizienz und Nachhaltigkeit[1)]		
Energieeffizienzklasse (A+++ - D)/Klasse für den Fettabscheidegrad	A+/B	
Jährlicher Energieverbrauch in kWh/Jahr	26	
LED-Beleuchtung		
Anzahl x Watt/Beleuchtungsstärke in Lx/Farbtemperatur in K	2 x 3 W/390/3.500	
Ambiente-Beleuchtung weiß/farbig	–/–	
Luftleistung bei maximalem Abluftquerschnitt[2)]		
Abluft (nicht bei externer Variante)		
In Betriebsstufe 3: Luftleistung (m^3/h)	375	
Schallleistung (dB(A) re1pW)/Schalldruck (dB(A) re20µPa)	60/45	
In Boosterstufe: Luftleistung (m^3/h)	600	
Schallleistung (dB(A) re1pW)/Schalldruck (dB(A) re20µPa)	72/57	
Umluft		
In Betriebsstufe 3: Luftleistung (m^3/h)	265	
Schallleistung (dB(A) re1pW)/Schalldruck (dB(A) re20µPa)	66/51	
In Boosterstufe: Luftleistung (m^3/h)	375	
Schallleistung (dB(A) re1pW)/Schalldruck (dB(A) re20µPa)	75/61	
Technische Daten		
Gesamthaubenhöhe Abluft und Extern in mm/Umluft in mm	440/440	
Maße Haubenkörper in mm (B x H x T)	880 x 440 x 433	
Mindestabstand über Elektro-/Gaskochfeldern[3)] in mm	450/650	
Gesamtanschlusswert in kW/Spannung in V/Absicherung in A	0,11/230/10	
Montagehinweise		
Abluftanschluss oben/hinten/seitlich	◆/◆/–	
Durchmesser des Abluftstutzens in mm	150	
Teleskopierbarer Kamin/Teleskopierbares Wandhalteblech	–/–	
Kombi. mit WLAN-fähigem Miele Kochfeld erforderlich/empfohlen	–/◆	
Unverbindliche Servicepreis-Empfehlung in EUR inkl. MwSt.		
Graphitgrau	M.-Nr. 10744640[4)]	**1.969,–**
Obsidianschwarz	M.-Nr. 10744650[4)]	**1.969,–**
Notwendiges Zubehör Umluftbetrieb		
Aktivkohlefilter DKF 11-P/DKF 11-r (regenerierbar)		**79,–/219,–**
Nachkaufbares Zubehör		
Reduzierstutzen DRS 150/125 (150 auf 125 mm)		**59,–**
Schalldämpfer DASD 150/Mauerkasten DMK 150-1		**106,–/266,–**
Steuermodul DSM 406/408		**116,–/117,–**
Abluftkamin DADC 7000 Graphitgrau bzw. Obsidianschwarz		**202,–**
DRSK 150 Rückstauklappe Set		**56,–**

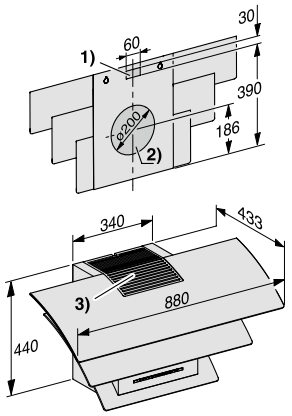

1) Durchbruch für den Festanschluss.
2) Durchbruch bei Abluftführung nach hinten
3) Luftaustritt bei Umluft. Der Abstand zur Decke oder zu den oberhalb des Gerätes angebrachten Möbeln sollte mindestens 300 mm betragen.

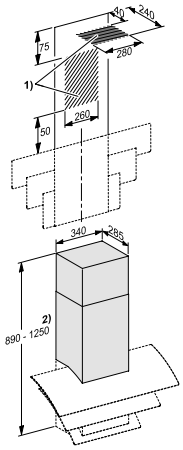

1. Installationsbereich für Abluftführung nach oben in Verbindung mit DADC 7000
2. Gerätehöhe in Verbindung mit DADC 7000
3. Für den Umluftbetrieb ist der DADC 7000 nicht geeignet.

[1)] Energy-Labeldaten zur Kombination von Dunstabzugshauben mit unterschiedlichen Externen Gebläsen sind im Bedarfsfall anzufordern.
[2)] Normen für Luftleistung: EN 61591
Schallleistung: EN 60704-3
Schalldruck: EN 60704-2-13
[3)] Mehrflammige Gaskochstelle mit maximal 12,6 kW Gesamtleistung bei der kein Brenner mehr als 4,5 kW besitzt.
[4)] für EXTERNE Varianten abweichende Materialnummer

Wand-Dunstabzugshauben

Produktübersicht DA 9091 W
Abluft- und Umluftbetrieb

Breite: 90 cm







Typ-/Verkaufsbezeichnung	DA 9091 W	
Bauform und Betriebsarten		
Wand-/Insel-Dunstabzugshaube/Deckengebläse	◆/–/–	
Individuelle Anpassungen auf Kundenwunsch möglich	–	
Abluftbetrieb/Umluftbetrieb/Externer Betrieb	◆/◆/–	
Bedienkomfort		
Miele@home ready	–	
Automatikfunktion Con@ctivity 3.0	–	
Tipptasten/Touchbedienung auf Glas	–/◆	
Anzahl spülmaschinengeeign. EDST-Metallfettfilter (10-lagig)	2	
CleanCover	◆	
Silence-Paket/Sicherheitsausschaltung/Nachlaufzeit 5 o. 15 Min.	–/◆/–	
Fettfilter-/Aktivkohlefilter-Sättigungsanzeige programmierbar	–/–	
Hood in Motion	–	
Hausgeräte-Vernetzung		
Automatikfunktion Con@ctivity 2.0/Con@ctivity 3.0	–/–	
Miele@home/MobileControl/ShopConn@ct	–/–/–	
Effizienz und Nachhaltigkeit[1)]		
Energieeffizienzklasse (A+++ - D)/Klasse für den Fettabscheidegrad	B/B	
Jährlicher Energieverbrauch in kWh/Jahr	67,7	
LED-Beleuchtung		
Anzahl x Watt/Beleuchtungsstärke in Lx/Farbtemperatur in K	1 x 3,2 W/300/3.500	
Ambiente-Beleuchtung weiß/farbig	–/–	
Luftleistung bei maximalem Abluftquerschnitt[2)]		
Abluft (nicht bei externer Variante)		
In Betriebsstufe 3: Luftleistung (m³/h)	415	
Schallleistung (dB(A) re1pW)/Schalldruck (dB(A) re20µPa)	50/36	
In Boosterstufe: Luftleistung (m³/h)	670	
Schallleistung (dB(A) re1pW)/Schalldruck (dB(A) re20µPa)	62/48	
Umluft		
In Betriebsstufe 3: Luftleistung (m³/h)	385	
Schallleistung (dB(A) re1pW)/Schalldruck (dB(A) re20µPa)	58/44	
In Boosterstufe: Luftleistung (m³/h)	605	
Schallleistung (dB(A) re1pW)/Schalldruck (dB(A) re20µPa)	69/55	
Technische Daten		
Gesamthaubenhöhe Abluft und Extern in mm/Umluft in mm	500/500	
Maße Haubenkörper in mm (B x H x T)	880 x 500 x 256	
Mindestabstand über Elektro-/Gaskochfeldern[3)] in mm	450/650	
Gesamtanschlusswert in kW/Spannung in V/Absicherung in A	0,20/230/10	
Montagehinweise		
Abluftanschluss oben/hinten/seitlich	◆/◆/–	
Durchmesser des Abluftstutzens in mm	150	
Teleskopierbarer Kamin/Teleskopierbares Wandhalteblech	–/–	
Kombi. mit WLAN-fähigem Miele Kochfeld erforderlich/empfohlen	–/–	
Unverbindliche Servicepreis-Empfehlung in EUR inkl. MwSt.		
Graphitgrau	M.-Nr. 11678450[4)]	**1.119,–**
Obsidianschwarz	M.-Nr. 11678440[4)]	**1.119,–**
Notwendiges Zubehör Umluftbetrieb		
Aktivkohlefilter DKF 29/DKF 29-r (regenerierbar)		**85,–/279,–**
Nachkaufbares Zubehör		
Reduzierstutzen DRS 150/125 (150 auf 125 mm)		**59,–**
Schalldämpfer DASD 150/Mauerkasten DMK 150-1		**106,–/266,–**
Steuermodul DSM 406/408		**116,–/117,–**
Abluftkamin DADC 9000 Edelstahl		**159,–**
DRSK 150 Rückstauklappe Set		**56,–**

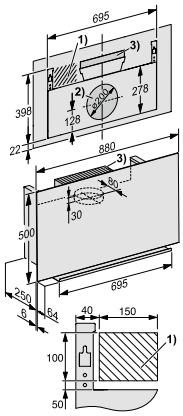

1) Installationsbereich für den Netzanschluss.,
2) Durchbruch bei Abluftführung nach hinten.,
3) Luftaustritt bei Umluft. Der Abstand zur Decke oder oberhalb des Gerätes angebrachten Möbeln sollte mindestens 200 mm betragen.

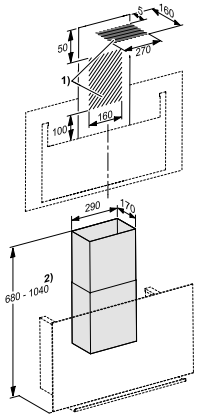

1) Installationsbereich für Abluftführung in Verbindung mit DA 9091 W.
2) Gerätehöhe in Verbindung mit DA 9091 W.
3) Für den Umluftbetrieb ist der DADC 9000 nicht geeignet.

[1)] Energy-Labeldaten zur Kombination von Dunstabzugshauben mit unterschiedlichen Externen Gebläsen sind im Bedarfsfall anzufordern.
[2)] Normen für Luftleistung: EN 61591
Schallleistung: EN 60704-3
Schalldruck: EN 60704-2-13
[3)] Mehrflammige Gaskochstelle mit maximal 12,6 kW Gesamtleistung bei der kein Brenner mehr als 4,5 kW besitzt.
[4)] für EXTERNE Varianten abweichende Materialnummer

Wand-Dunstabzugshauben

Produktübersicht DA 9298 W
Abluft- und Umluftbetrieb

Breite: 90 cm







Typ-/Verkaufsbezeichnung	DA 9298 W
Bauform und Betriebsarten	
Wand-/Insel-Dunstabzugshaube/Deckengebläse	◆/–/–
Individuelle Anpassungen auf Kundenwunsch möglich	–
Abluftbetrieb/Umluftbetrieb/Externer Betrieb	◆/◆/–
Bedienkomfort	
Miele@home ready	◆
Automatikfunktion Con@ctivity 3.0	◆
SmartControl-Bedienung	◆
Anzahl spülmaschinengeeign. EDST-Metallfettfilter (10-lagig)	3
CleanCover	◆
Silence-Paket/Sicherheitsausschaltung/Nachlaufzeit 5 o. 15 Min.	◆/◆
Fettfilter-/Aktivkohlefilter-Sättigungsanzeige programmierbar	◆/◆
PowerManagement	◆
Effizienz und Nachhaltigkeit[1)]	
Energieeffizienzklasse (A+++ - D)/Klasse für den Fettabscheidegrad	A+++/C
Jährlicher Energieverbrauch in kWh/Jahr	21,3
ECO-Motor (Gleichstrom-Motor)	◆
Anzahl Leistungsstufen/Booster	3/2
LED-Beleuchtung	
Anzahl x Watt/Beleuchtungsstärke in Lx/Farbtemperatur in K	1 x 3,0 W/350/3.500
Lichtdimmer	3 Stufen
Luftleistung bei maximalem Abluftquerschnitt[2)]	
Abluft (nicht bei externer Variante)	
In Betriebsstufe 3: Luftleistung (m^3/h)	415
Schallleistung (dB(A) re1pW)/Schalldruck (dB(A) re20µPa)	53/38
In Boosterstufe: Luftleistung (m^3/h)	915
Schallleistung (dB(A) re1pW)/Schalldruck (dB(A) re20µPa)	70/56
Umluft	
In Betriebsstufe 3: Luftleistung (m^3/h)	420
Schallleistung (dB(A) re1pW)/Schalldruck (dB(A) re20µPa)	59/44
In Boosterstufe: Luftleistung (m^3/h)	715
Schallleistung (dB(A) re1pW)/Schalldruck (dB(A) re20µPa)	71/57
Technische Daten	
Gesamthaubenhöhe Abluft und Extern in mm/Umluft in mm	500/500
Maße Haubenkörper in mm (B x H x T)	880 x 500 x 256
Mindestabstand über Elektro-/Gaskochfeldern[3)] in mm	450/650
Gesamtanschlusswert in kW/Spannung in V/Absicherung in A	0,20/230/10
Montagehinweise	
Abluftanschluss oben/hinten	◆/◆
Durchmesser des Abluftstutzens in mm	150
Unverbindliche Servicepreis-Empfehlung in EUR inkl. MwSt.	
BlackBoard	M.-Nr. 11870900 **1.799,–**
Notwendiges Zubehör Umluftbetrieb	
Aktivkohlefilter DKF 29/DKF 29-r (regenerierbar)	**85,–/279,–**
Nachkaufbares Zubehör	
Reduzierstutzen DRS 150/125 (150 auf 125 mm)	**59,–**
Schalldämpfer DASD 150/Mauerkasten DMK 150-1	**106,–/266,–**
Steuermodul DSM 406/408	**116,–/117,–**
Abluftkamin DADC 9000 Edelstahl	**159,–**
DRSK 150 Rückstauklappe Set	**56,–**

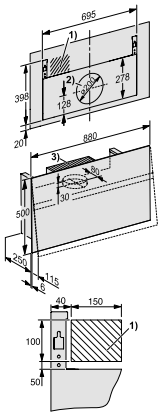

1) Installationsbereich für den Netzanschluss.,
2) Durchbruch bei Abluftführung nach hinten.,
3) Luftaustritt bei Umluft. Der Abstand zur Decke oder oberhalb des Gerätes angebrachten Möbeln sollte mindestens 200 mm betragen.

DADC 9000

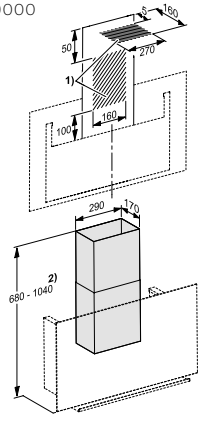

1) Installationsbereich für Abluftführung in Verbindung mit DA 9298 W.
2) Gerätehöhe in Verbindung mit DA 9298 W.
3) Für den Umluftbetrieb ist der DADC 9000 nicht geeignet.

[1)] Energy-Labeldaten zur Kombination von Dunstabzugshauben mit unterschiedlichen Externen Gebläsen sind im Bedarfsfall anzufordern.
[2)] Normen für Luftleistung: EN 61591
Schallleistung: EN 60704-3
Schalldruck: EN 60704-2-13
[3)] Mehrflammige Gaskochstelle mit maximal 12,6 kW Gesamtleistung bei der kein Brenner mehr als 4,5 kW besitzt.

Wand-Dunstabzugshauben

Produktübersicht DA 6066 W WING
Abluft- und Umluftbetrieb

Breite: 60 cm





B

10 Filter

Typ-/Verkaufsbezeichnung	DA 6066 W WING	
Bauform und Betriebsarten		
Wand-/Insel-Dunstabzugshaube/Deckengebläse	◆/–/–	
Individuelle Anpassungen auf Kundenwunsch möglich	–	
Abluftbetrieb/Umluftbetrieb/Externer Betrieb	◆/◆/–	
Bedienkomfort		
Miele@home ready	–	
Automatikfunktion Con@ctivity 3.0	–	
Tipptasten/Touchbedienung auf Glas	◆/–	
Anzahl spülmaschinengeeign. EDST-Metallfettfilter (10-lagig)	1	
CleanCover	◆	
Silence-Paket/Sicherheitsausschaltung/Nachlaufzeit 5 o. 15 Min.	–/◆/–	
Fettfilter-/Aktivkohlefilter-Sättigungsanzeige programmierbar	–/–	
Hood in Motion	–	
Effizienz und Nachhaltigkeit[1)]		
Energieeffizienzklasse (A+++ - D)/Klasse für den Fettabscheidegrad	B/B	
Jährlicher Energieverbrauch in kWh/Jahr	70,4	
LED-Beleuchtung		
Anzahl x Watt/Beleuchtungsstärke in Lx/Farbtemperatur in K	2 x 4,5 W/400/3.500	
Ambiente-Beleuchtung weiß/farbig	–/–	
Luftleistung bei maximalem Abluftquerschnitt[2)]		
Abluft (nicht bei externer Variante)		
In Betriebsstufe 3: Luftleistung (m³/h)	400	
Schallleistung (dB(A) re1pW)/Schalldruck (dB(A) re20µPa)	54/39	
In Boosterstufe: Luftleistung (m³/h)	650	
Schallleistung (dB(A) re1pW)/Schalldruck (dB(A) re20µPa)	66/51	
Umluft		
In Betriebsstufe 3: Luftleistung (m³/h)	320	
Schallleistung (dB(A) re1pW)/Schalldruck (dB(A) re20µPa)	62/47	
In Boosterstufe: Luftleistung (m³/h)	520	
Schallleistung (dB(A) re1pW)/Schalldruck (dB(A) re20µPa)	71/56	
Technische Daten		
Gesamthaubenhöhe Abluft und Extern in mm/Umluft in mm	547/547	
Maße Haubenkörper in mm (B x H x T)	598 x 547 x 523	
Mindestabstand über Elektro-/Gaskochfeldern[3)] in mm	450/650	
Gesamtanschlusswert in kW/Spannung in V/Absicherung in A	0,21/230/10	
Montagehinweise		
Abluftanschluss oben/hinten/seitlich	◆/◆/–	
Durchmesser des Abluftstutzens in mm	150	
Teleskopierbarer Kamin/Teleskopierbares Wandhalteblech	–/–	
Kombi. mit WLAN-fähigem Miele Kochfeld erforderlich/empfohlen	–/–	
Unverbindliche Servicepreis-Empfehlung in EUR inkl. MwSt.		
Obsidianschwarz (BLACK WING)	M.-Nr. 10081670	**1.149,–**
Brillantweiß (WHITE WING)	M.-Nr. 10081660	**1.149,–**
Notwendiges Zubehör Umluftbetrieb		
Aktivkohlefilter DKF 25-P/DKF 25-r (regenerierbar)		**85,–/219,–**
Nachkaufbares Zubehör		
Reduzierstutzen DRS 150/125 (150 auf 125 mm)		**59,–**
Abluftkamin DADC 6000 Edelstahl/weiß		**170,–/202,–**
Schalldämpfer DASD 150/Mauerkasten DMK 150-1		**106,–/266,–**
Steuermodul DSM 400		**116,–**
DRSK 150 Rückstauklappe Set		**56,–**

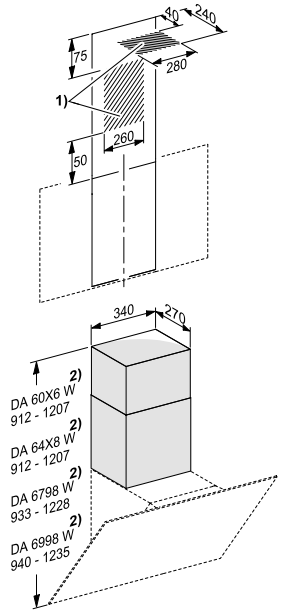

1. Installationsbereich für Abluftführung nach oben in Verbindung mit DADC 6000.
2. Gerätehöhe in Verbindung mit DADC 6000
3. Für den Umluftbetrieb ist der DADC 6000 nicht geeignet.

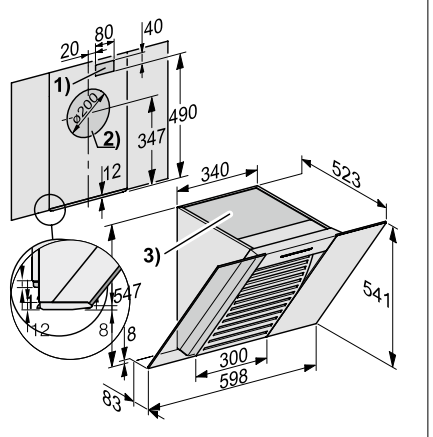

1. Durchbruch für den Festanschluss
2. Durchbruch bei Abluftführung nach hinten. Abluftanschluss alternativ nach oben.
3. Luftaustritt bei Umluft. Der Abstand zur Decke oder der oberhalb des Gerätes angebrachten Möbel sollte mindestens 300 mm betragen.

[1)] Energy-Labeldaten zur Kombination von Dunstabzugshauben mit unterschiedlichen Externen Gebläsen sind im Bedarfsfall anzufordern.
[2)] Normen für Luftleistung: EN 61591
Schallleistung: EN 60704-3
Schalldruck: EN 60704-2-13
[3)] Mehrflammige Gaskochstelle mit maximal 12,6 kW Gesamtleistung bei der kein Brenner mehr als 4,5 kW besitzt.

Stand: Oktober 2023

Wand-Dunstabzugshauben

Produktübersicht DA 6086 W WING
Abluft- und Umluftbetrieb

Breite: 80 cm



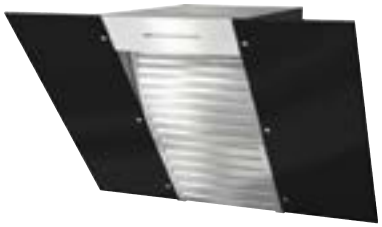



Typ-/Verkaufsbezeichnung	DA 6086 W WING	
Bauform und Betriebsarten		
Wand-/Insel-Dunstabzugshaube/Deckengebläse	⬥/–/–	
Individuelle Anpassungen auf Kundenwunsch möglich	–	
Abluftbetrieb/Umluftbetrieb/Externer Betrieb	⬥/⬥/–	
Bedienkomfort		
Miele@home ready	–	
Automatikfunktion Con@ctivity 3.0	–	
Tipptasten/Touchbedienung auf Glas	⬥/–	
Anzahl spülmaschinengeeign. EDST-Metallfettfilter (10-lagig)	1	
CleanCover	⬥	
Silence-Paket/Sicherheitsausschaltung/Nachlaufzeit 5 o. 15 Min.	–/⬥/–	
Fettfilter-/Aktivkohlefilter-Sättigungsanzeige programmierbar	–/–	
Hood in Motion	–	
Effizienz und Nachhaltigkeit[1)]		
Energieeffizienzklasse (A+++ - D)/Klasse für den Fettabscheidegrad	B/B	
Jährlicher Energieverbrauch in kWh/Jahr	70,4	
LED-Beleuchtung		
Anzahl x Watt/Beleuchtungsstärke in Lx/Farbtemperatur in K	2 x 4,5 W/400/3.500	
Ambiente-Beleuchtung weiß/farbig	–/–	
Luftleistung bei maximalem Abluftquerschnitt[2)]		
Abluft (nicht bei externer Variante)		
In Betriebsstufe 3: Luftleistung (m^3/h)	400	
Schallleistung (dB(A) re1pW)/Schalldruck (dB(A) re20µPa)	54/39	
In Boosterstufe: Luftleistung (m^3/h)	650	
Schallleistung (dB(A) re1pW)/Schalldruck (dB(A) re20µPa)	66/51	
Umluft		
In Betriebsstufe 3: Luftleistung (m^3/h)	320	
Schallleistung (dB(A) re1pW)/Schalldruck (dB(A) re20µPa)	62/47	
In Boosterstufe: Luftleistung (m^3/h)	520	
Schallleistung (dB(A) re1pW)/Schalldruck (dB(A) re20µPa)	71/56	
Technische Daten		
Gesamthaubenhöhe Abluft und Extern in mm/Umluft in mm	547/547	
Maße Haubenkörper in mm (B x H x T)	798 x 547 x 523	
Mindestabstand über Elektro-/Gaskochfeldern[3)] in mm	450/650	
Gesamtanschlusswert in kW/Spannung in V/Absicherung in A	0,21/230/10	
Montagehinweise		
Abluftanschluss oben/hinten/seitlich	⬥/⬥/–	
Durchmesser des Abluftstutzens in mm	150	
Teleskopierbarer Kamin/Teleskopierbares Wandhalteblech	–/–	
Kombi. mit WLAN-fähigem Miele Kochfeld erforderlich/empfohlen	–/–	
Unverbindliche Servicepreis-Empfehlung in EUR inkl. MwSt.		
Obsidianschwarz (BLACK WING)	M.-Nr. 10081690	**1.149,–**
Brillantweiß (WHITE WING)	M.-Nr. 10081680	**1.149,–**
Notwendiges Zubehör Umluftbetrieb		
Aktivkohlefilter DKF 25-P/DKF 25-r (regenerierbar)		**85,–/219,–**
Nachkaufbares Zubehör		
Reduzierstutzen DRS 150/125 (150 auf 125 mm)		**59,–**
Abluftkamin DADC 6000 Edelstahl/weiß		**170,–/202,–**
Schalldämpfer DASD 150/Mauerkasten DMK 150-1		**106,–/266,–**
Steuermodul DSM 400		**116,–**
DRSK 150 Rückstauklappe Set		**56,–**

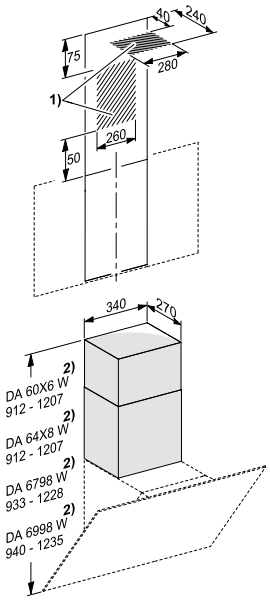

1. Installationsbereich für Abluftführung nach oben in Verbindung mit DADC 6000.
2. Gerätehöhe in Verbindung mit DADC 6000
3. Für den Umluftbetrieb ist der DADC 6000 nicht geeignet.

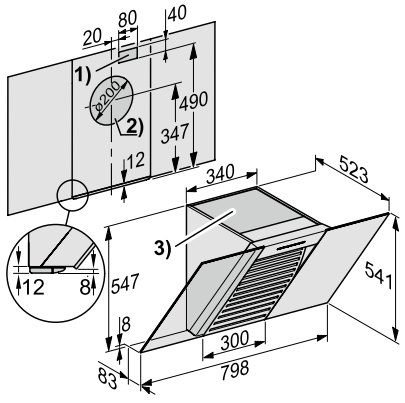

1. Durchbruch für den Festanschluss
2. Durchbruch bei Abluftführung nach hinten. Abluftanschluss alternativ nach oben.
3. Luftaustritt bei Umluft. Der Abstand zur Decke oder der oberhalb des Gerätes angebrachten Möbel sollte mindestens 300 mm betragen.

[1)] Energy-Labeldaten zur Kombination von Dunstabzugshauben mit unterschiedlichen Externen Gebläsen sind im Bedarfsfall anzufordern.
[2)] Normen für Luftleistung: EN 61591
Schallleistung: EN 60704-3
challdruck: EN 60704-2-13
[3)] Mehrflammige Gaskochstelle mit maximal 12,6 kW Gesamtleistung bei der kein Brenner mehr als 4,5 kW besitzt.

Wand-Dunstabzugshauben

Produktübersicht DA 6096 W WING
Abluft- und Umluftbetrieb

Breite: 90 cm



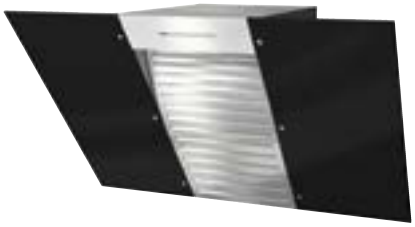



Typ-/Verkaufsbezeichnung	DA 6096 W WING	
Bauform und Betriebsarten		
Wand-/Insel-Dunstabzugshaube/Deckengebläse	♦/–/–	
Individuelle Anpassungen auf Kundenwunsch möglich	–	
Abluftbetrieb/Umluftbetrieb/Externer Betrieb	♦/♦/–	
Bedienkomfort		
Miele@home ready	–	
Automatikfunktion Con@ctivity 3.0	–	
Tipptasten/Touchbedienung auf Glas	♦/–	
Anzahl spülmaschinengeeign. EDST-Metallfettfilter (10-lagig)	1	
CleanCover	♦	
Silence-Paket/Sicherheitsausschaltung/Nachlaufzeit 5 o. 15 Min.	–/♦/–	
Fettfilter-/Aktivkohlefilter-Sättigungsanzeige programmierbar	–/–	
Hood in Motion	–	
Effizienz und Nachhaltigkeit[1)]		
Energieeffizienzklasse (A+++ - D)/Klasse für den Fettabscheidegrad	B/B	
Jährlicher Energieverbrauch in kWh/Jahr	70,4	
LED-Beleuchtung		
Anzahl x Watt/Beleuchtungsstärke in Lx/Farbtemperatur in K	2 x 4,5 W/380/3.500	
Ambiente-Beleuchtung weiß/farbig	–/–	
Luftleistung bei maximalem Abluftquerschnitt[2)]		
Abluft (nicht bei externer Variante)		
In Betriebsstufe 3: Luftleistung (m^3/h)	400	
Schallleistung (dB(A) re1pW)/Schalldruck (dB(A) re20µPa)	54/39	
In Boosterstufe: Luftleistung (m^3/h)	650	
Schallleistung (dB(A) re1pW)/Schalldruck (dB(A) re20µPa)	66/51	
Umluft		
In Betriebsstufe 3: Luftleistung (m^3/h)	320	
Schallleistung (dB(A) re1pW)/Schalldruck (dB(A) re20µPa)	62/47	
In Boosterstufe: Luftleistung (m^3/h)	520	
Schallleistung (dB(A) re1pW)/Schalldruck (dB(A) re20µPa)	71/56	
Technische Daten		
Gesamthaubenhöhe Abluft und Extern in mm/Umluft in mm	547/547	
Maße Haubenkörper in mm (B x H x T)	898 x 547 x 523	
Mindestabstand über Elektro-/Gaskochfeldern[3)] in mm	450/650	
Gesamtanschlusswert in kW/Spannung in V/Absicherung in A	0,21/230/10	
Montagehinweise		
Abluftanschluss oben/hinten/seitlich	♦/♦/–	
Durchmesser des Abluftstutzens in mm	150	
Teleskopierbarer Kamin/Teleskopierbares Wandhalteblech	–/–	
Kombi. mit WLAN-fähigem Miele Kochfeld erforderlich/empfohlen	–/–	
Unverbindliche Servicepreis-Empfehlung in EUR inkl. MwSt.		
Obsidianschwarz (BLACK WING)	M.-Nr. 9945000	**1.149,–**
Brillantweiß (WHITE WING)	M.-Nr. 9894870	**1.149,–**
Notwendiges Zubehör Umluftbetrieb		
Aktivkohlefilter DKF 25-P/DKF 25-r (regenerierbar)		**85,–/219,–**
Nachkaufbares Zubehör		
Reduzierstutzen DRS 150/125 (150 auf 125 mm)		**59,–**
Abluftkamin DADC 6000 Edelstahl/weiß		**170,–/202,–**
Schalldämpfer DASD 150/Mauerkasten DMK 150-1		**106,–/266,–**
Steuermodul DSM 400		**116,–**
DRSK 150 Rückstauklappe Set		**56,–**

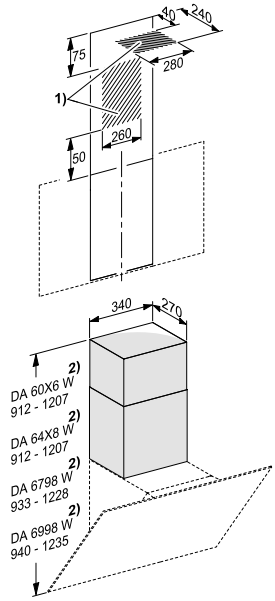

1. Installationsbereich für Abluftführung nach oben in Verbindung mit DADC 6000.
2. Gerätehöhe in Verbindung mit DADC 6000.
3. Für den Umluftbetrieb ist der DADC 6000 nicht geeignet.

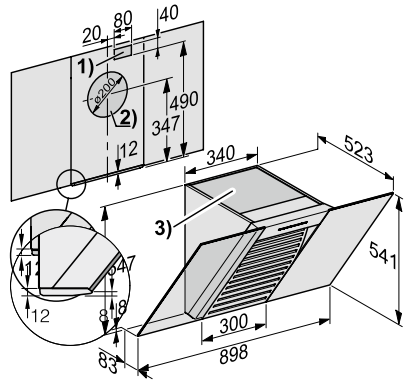

1. Durchbruch für den Festanschluss.
2. Durchbruch bei Abluftführung nach hinten. Abluftanschluss alternativ nach oben.,
3. Luftaustritt bei Umluft. Der Abstand zur Decke oder der oberhalb des Gerätes angebrachten Möbel sollte mindestens 300 mm betragen.

[1)] Energy-Labeldaten zur Kombination von Dunstabzugshauben mit unterschiedlichen Externen Gebläsen sind im Bedarfsfall anzufordern.
[2)] Normen für Luftleistung: EN 61591
Schallleistung: EN 60704-3
Schalldruck: EN 60704-2-13
[3)] Mehrflammige Gaskochstelle mit maximal 12,6 kW Gesamtleistung bei der kein Brenner mehr als 4,5 kW besitzt.

Stand: Oktober 2023

Wand-Dunstabzugshauben

Produktübersicht DA 6488 W PURE
Abluft- und Umluftbetrieb

Breite: 80 cm





Typ-/Verkaufsbezeichnung	DA 6488 W PURE
Bauform und Betriebsarten	
Wand-/Insel-Dunstabzugshaube/Deckengebläse	◆/–/–
Individuelle Anpassungen auf Kundenwunsch möglich	–
Abluftbetrieb/Umluftbetrieb/Externer Betrieb	◆/◆/–
Bedienkomfort	
Miele@home ready	◆
Automatikfunktion Con@ctivity 3.0	◆
Tipptasten/Touchbedienung auf Glas	–/◆
Anzahl spülmaschinengeeign. EDST-Metallfettfilter (10-lagig)	1
CleanCover	◆
Silence-Paket/Sicherheitsausschaltung/Nachlaufzeit 5 o. 15 Min.	–/◆/◆
Fettfilter-/Aktivkohlefilter-Sättigungsanzeige programmierbar	◆/◆
Hood in Motion	–
Effizienz und Nachhaltigkeit[1)]	
Energieeffizienzklasse (A+++ - D)/Klasse für den Fettabscheidegrad	A++/C
Jährlicher Energieverbrauch in kWh/Jahr	25,1
LED-Beleuchtung	
Anzahl x Watt/Beleuchtungsstärke in Lx/Farbtemperatur in K	2 x 3 W/475/3.500
Ambiente-Beleuchtung weiß/farbig	–/–
Luftleistung bei maximalem Abluftquerschnitt[2)]	
Abluft (nicht bei externer Variante)	
In Betriebsstufe 3: Luftleistung (m^3/h)	380
Schallleistung (dB(A) re1pW)/Schalldruck (dB(A) re20µPa)	53/38
In Boosterstufe: Luftleistung (m^3/h)	610
Schallleistung (dB(A) re1pW)/Schalldruck (dB(A) re20µPa)	64/49
Umluft	
In Betriebsstufe 3: Luftleistung (m^3/h)	330
Schallleistung (dB(A) re1pW)/Schalldruck (dB(A) re20µPa)	60/46
In Boosterstufe: Luftleistung (m^3/h)	490
Schallleistung (dB(A) re1pW)/Schalldruck (dB(A) re20µPa)	69/54
Technische Daten	
Gesamthaubenhöhe Abluft und Extern in mm/Umluft in mm	550/550
Maße Haubenkörper in mm (B x H x T)	799 x 550 x 530
Mindestabstand über Elektro-/Gaskochfeldern[3)] in mm	450/650
Gesamtanschlusswert in kW/Spannung in V/Absicherung in A	0,09/230/10
Montagehinweise	
Abluftanschluss oben/hinten/seitlich	◆/◆/–
Durchmesser des Abluftstutzens in mm	150
Teleskopierbarer Kamin/Teleskopierbares Wandhalteblech	–/–
Kombi. mit WLAN-fähigem Miele Kochfeld erforderlich/empfohlen	–/◆
Unverbindliche Servicepreis-Empfehlung in EUR inkl. MwSt.	
Graphitgrau	M.-Nr. 10744670[4)] **1.819,–**
Obsidianschwarz	M.-Nr. 10744680[4)] **1.819,–**
Notwendiges Zubehör Umluftbetrieb	
Aktivkohlefilter DKF 25-P/DKF 25-r (regenerierbar)	**85,–/219,–**
Nachkaufbares Zubehör	
Reduzierstutzen DRS 150/125 (150 auf 125 mm)	**59,–**
Schalldämpfer DASD 150/Mauerkasten DMK 150-1	**106,–/266,–**
Steuermodul DSM 406/408	**116,–/117,–**
Abluftkamin DADC 6000 Edelstahl	**170,–**
DRSK 150 Rückstauklappe Set	**56,–**

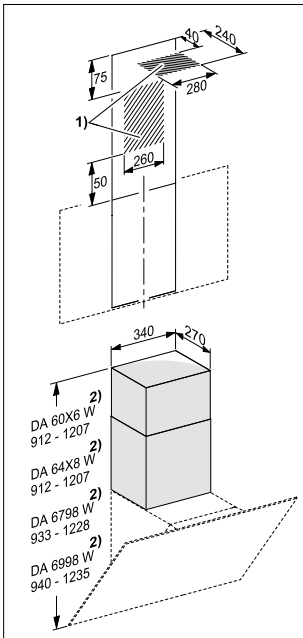

1. Installationsbereich für Abluftführung nach oben in Verbindung mit DADC 6000.
2. Gerätehöhe in Verbindung mit DADC 6000.
3. Für den Umluftbetrieb ist der DADC 6000 nicht geeignet.

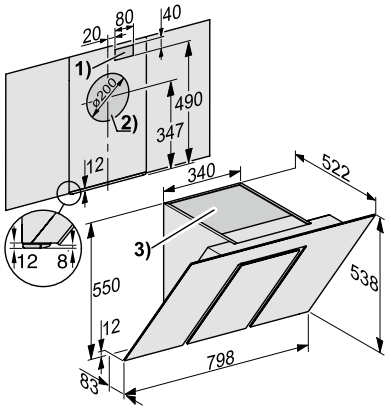

1. Durchbruch, wenn der Netzanschluss nicht mit Netzstecker, sondern mit Festanschluss erfolgt.
2. Durchbruch bei Abluftführung nach hinten.
3. Luftaustritt bei Umluft. Der Abstand zur Decke oder zu den oberhalb des Gerätes angebrachten Möbeln sollte mindestens 300 mm betragen.

[1)] Energy-Labeldaten zur Kombination von Dunstabzugshauben mit unterschiedlichen Externen Gebläsen sind im Bedarfsfall anzufordern.
[2)] Normen für Luftleistung: EN 61591
Schallleistung: EN 60704-3
Schalldruck: EN 60704-2-13
[3)] Mehrflammige Gaskochstelle mit maximal 12,6 kW Gesamtleistung bei der kein Brenner mehr als 4,5 kW besitzt.
[4)] für EXTERNE Varianten abweichende Materialnummer

Wand-Dunstabzugshauben

Produktübersicht DA 6498 W PURE (auch als EXTERNE Variante erhältlich) Abluft- und Umluftbetrieb

Breite: 90 cm





Typ-/Verkaufsbezeichnung	DA 6498 W PURE
Bauform und Betriebsarten	
Wand-/Insel-Dunstabzugshaube/Deckengebläse	◆/–/–
Individuelle Anpassungen auf Kundenwunsch möglich	–
Abluftbetrieb/Umluftbetrieb/Externer Betrieb	◆/◆/DA 6498 W EXT A
Bedienkomfort	
Miele@home ready	◆
Automatikfunktion Con@ctivity 3.0	◆
Tipptasten/Touchbedienung auf Glas	–/◆
Anzahl spülmaschinengeeign. EDST-Metallfettfilter (10-lagig)	1
CleanCover	◆
Silence-Paket/Sicherheitsausschaltung/Nachlaufzeit 5 o. 15 Min.	–/◆/◆
Fettfilter-/Aktivkohlefilter-Sättigungsanzeige programmierbar	◆/◆
Hood in Motion	–
Effizienz und Nachhaltigkeit[1)]	
Energieeffizienzklasse (A+++ - D)/Klasse für den Fettabscheidegrad	A++/C
Jährlicher Energieverbrauch in kWh/Jahr	25,1
LED-Beleuchtung	
Anzahl x Watt/Beleuchtungsstärke in Lx/Farbtemperatur in K	2 x 3 W/440/3.500
Ambiente-Beleuchtung weiß/farbig	–/–
Luftleistung bei maximalem Abluftquerschnitt[2)]	
Abluft (nicht bei externer Variante)	
In Betriebsstufe 3: Luftleistung (m^3/h)	380
Schallleistung (dB(A) re1pW)/Schalldruck (dB(A) re20µPa)	53/38
In Boosterstufe: Luftleistung (m^3/h)	610
Schallleistung (dB(A) re1pW)/Schalldruck (dB(A) re20µPa)	64/49
Umluft	
In Betriebsstufe 3: Luftleistung (m^3/h)	330
Schallleistung (dB(A) re1pW)/Schalldruck (dB(A) re20µPa)	60/46
In Boosterstufe: Luftleistung (m^3/h)	490
Schallleistung (dB(A) re1pW)/Schalldruck (dB(A) re20µPa)	69/54
Technische Daten	
Gesamthaubenhöhe Abluft und Extern in mm/Umluft in mm	550/550
Maße Haubenkörper in mm (B x H x T)	899 x 550 x 530
Mindestabstand über Elektro-/Gaskochfeldern[3)] in mm	450/650
Gesamtanschlusswert in kW/Spannung in V/Absicherung in A	0,09/230/10
Montagehinweise	
Abluftanschluss oben/hinten/seitlich	◆/◆/–
Durchmesser des Abluftstutzens in mm	150
Teleskopierbarer Kamin/Teleskopierbares Wandhalteblech	–/–
Kombi. mit WLAN-fähigem Miele Kochfeld erforderlich/empfohlen	–/◆
Unverbindliche Servicepreis-Empfehlung in EUR inkl. MwSt.	
Graphitgrau	M.-Nr. 10744690[4)] **1.819,–**
Obsidianschwarz	M.-Nr. 10744720[4)] **1.819,–**
Notwendiges Zubehör Umluftbetrieb	
Aktivkohlefilter DKF 25-P/DKF 25-r (regenerierbar)	**85,–/219,–**
Nachkaufbares Zubehör	
Reduzierstutzen DRS 150/125 (150 auf 125 mm)	**59,–**
Schalldämpfer DASD 150/Mauerkasten DMK 150-1	**106,–/266,–**
Steuermodul DSM 406/408	**116,–/117,–**
Abluftkamin DADC 6000 Edelstahl	**170,–**
DRSK 150 Rückstauklappe Set	**56,–**

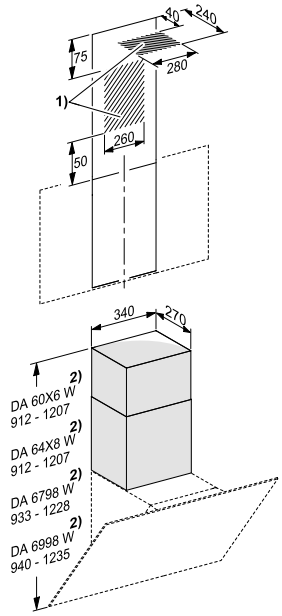

1. Installationsbereich für Abluftführung nach oben in Verbindung mit DADC 6000.
2. Gerätehöhe in Verbindung mit DADC 6000.
3. Für den Umluftbetrieb ist der DADC 6000 nicht geeignet.

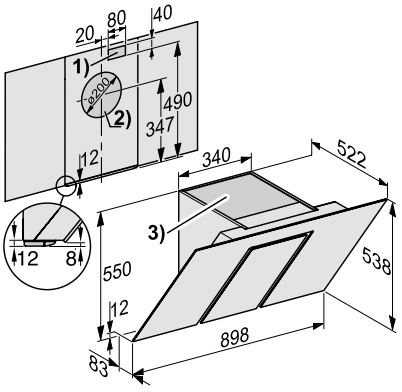

1. Durchbruch, wenn der Netzanschluss nicht mit Netzstecker, sondern mit Festanschluss erfolgt., 2) Durchbruch bei Abluftführung nach hinten., 3) Luftaustritt bei Umluft. Der Abstand zur Decke oder zu den oberhalb des Gerätes angebrachten Möbeln sollte mindestens 300 mm betragen.

[1)] Energy-Labeldaten zur Kombination von Dunstabzugshauben mit unterschiedlichen Externen Gebläsen sind im Bedarfsfall anzufordern.
[2)] Normen für Luftleistung: EN 61591
Schallleistung: EN 60704-3
Schalldruck: EN 60704-2-13
[3)] Mehrflammige Gaskochstelle mit maximal 12,6 kW Gesamtleistung bei der kein Brenner mehr als 4,5 kW besitzt.
[4)] für EXTERNE Varianten abweichende Materialnummer

Stand: Oktober 2023

Wand-Dunstabzugshauben

Produktübersicht DA 6798 W Shape
Abluft- und Umluftbetrieb

Breite: 90 cm





Typ-/Verkaufsbezeichnung	DA 6798 W Shape
Bauform und Betriebsarten	
Wand-/Insel-Dunstabzugshaube/Deckengebläse	◆/–/–
Individuelle Anpassungen auf Kundenwunsch möglich	–
Abluftbetrieb/Umluftbetrieb/Externer Betrieb	◆/◆/–
Bedienkomfort	
Miele@home ready	◆
Automatikfunktion Con@ctivity 3.0	◆
Tipptasten/Touchbedienung auf Glas	–/◆
Anzahl spülmaschinengeeign. EDST-Metallfettfilter (10-lagig)	1
CleanCover	◆
Silence-Paket/Sicherheitsausschaltung/Nachlaufzeit 5 o. 15 Min.	–/◆/◆
Fettfilter-/Aktivkohlefilter-Sättigungsanzeige programmierbar	◆/◆
Hood in Motion	–
Effizienz und Nachhaltigkeit[1)]	
Energieeffizienzklasse (A+++ - D)/Klasse für den Fettabscheidegrad	A+/D
Jährlicher Energieverbrauch in kWh/Jahr	27,8
LED-Beleuchtung	
Anzahl x Watt/Beleuchtungsstärke in Lx/Farbtemperatur in K	3 x 3 W/320/3.500
Ambiente-Beleuchtung weiß/farbig	–/–
Luftleistung bei maximalem Abluftquerschnitt[2)]	
Abluft (nicht bei externer Variante)	
In Betriebsstufe 3: Luftleistung (m^3/h)	380
Schallleistung (dB(A) re1pW)/Schalldruck (dB(A) re20µPa)	52/37
In Boosterstufe: Luftleistung (m^3/h)	610
Schallleistung (dB(A) re1pW)/Schalldruck (dB(A) re20µPa)	63/48
Umluft	
In Betriebsstufe 3: Luftleistung (m^3/h)	325
Schallleistung (dB(A) re1pW)/Schalldruck (dB(A) re20µPa)	57/43
In Boosterstufe: Luftleistung (m^3/h)	490
Schallleistung (dB(A) re1pW)/Schalldruck (dB(A) re20µPa)	69/54
Technische Daten	
Gesamthaubenhöhe Abluft und Extern in mm/Umluft in mm	568/568
Maße Haubenkörper in mm (B x H x T)	898 x 568 x 493
Mindestabstand über Elektro-/Gaskochfeldern[3)] in mm	450/650
Gesamtanschlusswert in kW/Spannung in V/Absicherung in A	0,09/230/10
Montagehinweise	
Abluftanschluss oben/hinten/seitlich	◆/◆/–
Durchmesser des Abluftstutzens in mm	150
Teleskopierbarer Kamin/Teleskopierbares Wandhalteblech	–/–
Kombi. mit WLAN-fähigem Miele Kochfeld erforderlich/empfohlen	–/◆
Unverbindliche Servicepreis-Empfehlung in EUR inkl. MwSt.	
Obsidianschwarz	M.-Nr. 10750370[4)] **2.419,–**
Notwendiges Zubehör Umluftbetrieb	
Aktivkohlefilter DKF 25-P/DKF 25-r (regenerierbar)	**85,–/219,–**
Nachkaufbares Zubehör	
Reduzierstutzen DRS 150/125 (150 auf 125 mm)	**59,–**
Schalldämpfer DASD 150/Mauerkasten DMK 150-1	**106,–/266,–**
Steuermodul DSM 406/408 / Abluftkamin DADC 6000 Edelstahl	**116,–/117,–**
DRSK 150 Rückstauklappe Set	**56,–**

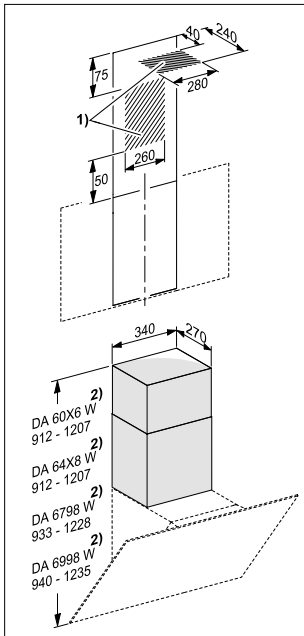

1. Installationsbereich für Abluftführung nach oben in Verbindung mit DADC 6000.
2. Gerätehöhe in Verbindung mit DADC 6000.
3. Für den Umluftbetrieb ist der DADC 6000 nicht geeignet.

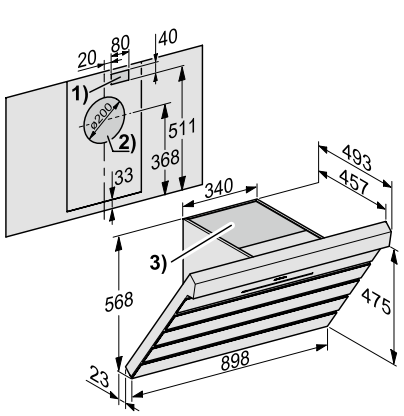

1. Durchbruch für den Elektroanschluss,
2. Durchbruch bei Abluftführung nach hinten. Abluftanschluss alternativ nach oben.,
3. Luftaustritt bei Umluft. Der Abstand zur Decke oder der oberhalb des Gerätes angebrachten Möbel sollte mindestens 200 mm betragen.

[1)] Energy-Labeldaten zur Kombination von Dunstabzugshauben mit unterschiedlichen Externen Gebläsen sind im Bedarfsfall anzufordern.
[2)] Normen für Luftleistung: EN 61591
Schallleistung: EN 60704-3
Schalldruck: EN 60704-2-13
[3)] Mehrflammige Gaskochstelle mit maximal 12,6 kW Gesamtleistung bei der kein Brenner mehr als 4,5 kW besitzt.
[4)] für EXTERNE Varianten abweichende Materialnummer

Wand-Dunstabzugshauben

Produktübersicht DA 6999 W Pearl
Abluft- und Umluftbetrieb
smarte Steuerung

Breite: 90 cm



jetzt mit farbiger Ambiente-Beleuchtung

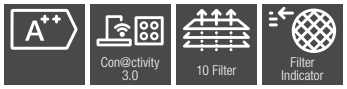

Typ-/Verkaufsbezeichnung	DA 6999 W Pearl
Bauform und Betriebsarten	
Wand-/Insel-Dunstabzugshaube/Deckengebläse	◆/–/–
Individuelle Anpassungen auf Kundenwunsch möglich	–
Abluftbetrieb/Umluftbetrieb/Externer Betrieb	◆/◆/–
Bedienkomfort	
Miele@home ready	◆
Automatikfunktion Con@ctivity 3.0	◆
Tipptasten mit LED/Touchbedienung auf Glas	◆/–
Anzahl spülmaschinengeeign. EDST-Metallfettfilter (10-lagig)	1
Reinigungsfreundlicher Haubeninnenraum CleanCover	◆
Silence-Paket/Sicherheitsausschaltung/Nachlaufzeit 5 o. 15 Min.	–/◆/◆
Fettfilter-/Aktivkohlefilter-Sättigungsanzeige programmierbar	◆/◆
Dunstabzugshauben mit motorischer Bewegung	–
Effizienz und Nachhaltigkeit[1)]	
Energieeffizienzklasse (A++ - E)/Klasse für den Fettabscheidegrad	A++/B
Jährlicher Energieverbrauch in kWh/Jahr	24,3
LED-Beleuchtung	
Anzahl x Watt/Beleuchtungsstärke in Lx/Farbtemperatur in K	1 x 6 W, 1 x 18 W/310/3.000
Ambiente-Beleuchtung weiß/farbig	◆/◆
Luftleistung bei maximalem Abluftquerschnitt[2)]	
Abluft (nicht bei externer Variante)	
In Betriebsstufe 3: Luftleistung (m^3/h)	390
Schallleistung (dB(A) re1pW)/Schalldruck (dB(A) re20µPa)	52/38
In Boosterstufe: Luftleistung (m^3/h)	620
Schallleistung (dB(A) re1pW)/Schalldruck (dB(A) re20µPa)	64/49
Umluft	
In Betriebsstufe 3: Luftleistung (m^3/h)	320
Schallleistung (dB(A) re1pW)/Schalldruck (dB(A) re20µPa)	61/46
In Boosterstufe: Luftleistung (m^3/h)	470
Schallleistung (dB(A) re1pW)/Schalldruck (dB(A) re20µPa)	70/55
Technische Daten	
Gesamthaubenhöhe Abluft und Extern in mm/Umluft in mm	583/583
Maße Haubenkörper in mm (B x H x T)	900 x 583 x 537
Mindestabstand über Elektro-/Gaskochfeldern[3)] in mm	450/650
Gesamtanschlusswert in kW/Spannung in V/Absicherung in A	0,10/230/10
Montagehinweise	
Abluftanschluss oben/hinten/seitlich	◆/◆/–
Durchmesser des Abluftstutzens in mm	150
Teleskopierbarer Kamin/Teleskopierbares Wandhalteblech	–/–
Kombi. mit WLAN-fähigem Miele Kochfeld erforderlich/empfohlen	–/◆
Unverbindliche Servicepreis-Empfehlung in EUR inkl. MwSt.	
Brillantweiß	M.-Nr. 11328620 **3.469,–**
Notwendiges Zubehör Umluftbetrieb	
Aktivkohlefilter DKF 25-P/DKF 25-r (regenerierbar)	**85,–/219,–**
Nachkaufbares Zubehör	
Reduzierstutzen DRS 150/125 (150 auf 125 mm)	**59,–**
Abluftkamin DADC 6000 brws	**202,–**
Schalldämpfer DASD 150/Mauerkasten DMK 150-1	**106,–/266,–**
Steuermodul DSM 406/408	**116,–/117,–**
DRSK 150 Rückstauklappe Set	**56,–**

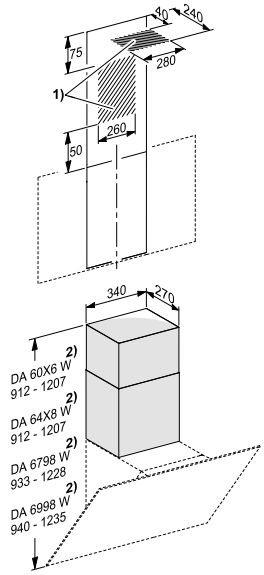

1. Installationsbereich für Abluftführung nach oben in Verbindung mit DADC 6000.
2. Gerätehöhe in Verbindung mit DADC 6000.
3. Für den Umluftbetrieb ist der DADC 6000 nicht geeignet.

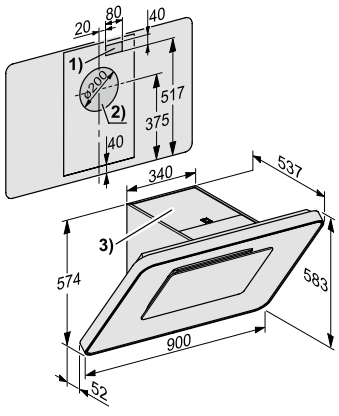

1. Durchbruch, wenn der Netzanschluss nicht mit Netzstecker, sondern mit Festanschluss erfolgt.
2. Durchbruch bei Abluftführung nach hinten.
3. Luftaustritt bei Umluft. Der Abstand zur Decke oder der Möbel oberhalb des Gerätes sollte mindestens 300 mm betragen.

[1)] Energy-Labeldaten zur Kombination von Dunstabzugshauben mit unterschiedlichen Externen Gebläsen sind im Bedarfsfall anzufordern.
[2)] Normen für Luftleistung: EN 61591
Schallleistung: EN 60704-3
Schalldruck: EN 60704-2-13
[3)] Mehrflammige Gaskochstelle mit maximal 12,6 kW Gesamtleistung bei der kein Brenner mehr als 4,5 kW besitzt.

Stand: Oktober 2023

Flachpaneel-Dunstabzugshauben

Produktübersicht DAS 2620 (auch als externe Variante erhältlich)
Abluft- und Umluftbetrieb

Breite: 60 cm







Typ-/Verkaufsbezeichnung	DAS 2620
Bauform und Betriebsarten	
Flachpaneelhaube	◆
Abluftbetrieb/Umluftbetrieb/Externer Betrieb	◆/◆/DAS 2620 EXT
Bedienkomfort	
Miele@home ready	–
Automatikfunktion Con@ctivity 3.0	–
EasySwitch/SmartControl	◆/–
Anzahl spülmaschinengeeign. EDST-Metallfettfilter/CleanCover	1/◆
Silence-Paket/Sicherheitsausschaltung/Nachlaufzeit 5 o. 15 Min.	–/–/–
Programmierbare Fett- und Aktivkohlefilter-Sättigungsanzeige	–/–
PowerManagement	–
Effizienz und Nachhaltigkeit[1)]	
Energieeffizienzklasse (A+++ - D)/Klasse für den Fettabscheidegrad	A/A
Jährlicher Energieverbrauch in kWh/Jahr	41,7
ECO-Motor (Gleichstrommotor)	–
Anzahl Leistungsstufen/Booster	3/1
LED-Beleuchtung	
Anzahl x Watt/Beleuchtungsstärke in Lx/Farbtemperatur in K	1 x 3,2 W/320/3.500
Lichtdimmer	–
Luftleistung bei maximalem Abluftquerschnitt[2)]	
Abluft (nicht bei externer Variante)	
In Betriebsstufe 3: Luftleistung (m^3/h)	410
Schallleistung (dB(A) re1pW)/Schalldruck (dB(A) re20µPa)	61/47
In Boosterstufe: Luftleistung (m^3/h)	555
Schallleistung (dB(A) re1pW)/Schalldruck (dB(A) re20µPa)	68/69 // 54/55
Umluft	
In Betriebsstufe 3: Luftleistung (m^3/h)	415
Schallleistung (dB(A) re1pW)/Schalldruck (dB(A) re20µPa)	68/54
In Boosterstufe: Luftleistung (m^3/h)	550
Schallleistung (dB(A) re1pW)/Schalldruck (dB(A) re20µPa)	74/75 // 61
Technische Daten	
Maße Haubenkörper in mm (B x H x T)	596 x 32 x 273
Mindestabstand über Elektro-/Gaskochfeldern[3)] in mm	450/650
Gesamtanschlusswert in kW/Spannung in V/Absicherung in A	0,203/230/10
Montagehinweise	
Abluftanschluss oben/hinten	◆/–
Durchmesser des Abluftstutzens in mm	150
Schrankhöhe min. 43cm Gewürzbord möglich	◆
Unverbindliche Servicepreis-Empfehlung in EUR inkl. MwSt.	
Edelstahl	M.-Nr. 11862150[4)] **579,–**
Notwendiges Zubehör Umluftbetrieb	
Umbausatz Umluft DUU 150/151	**52,–/116,–**
Aktivkohlefilter DKF 31-P/DKF 31-R	**79,–/409,–**
Aktivkohlefilter DKFS 31-P/DKFS 31-R (DKFS für Erstinbetriebnahme Umluft bestellen!)	**79,–/439,–**
Nachkaufbares Zubehör	
Schalldämpfer DASD 150/Mauerkasten DMK 150-1	**106,–/266,–**
Montagekit für Originalmöbelleiste DML 2000	**52,–**

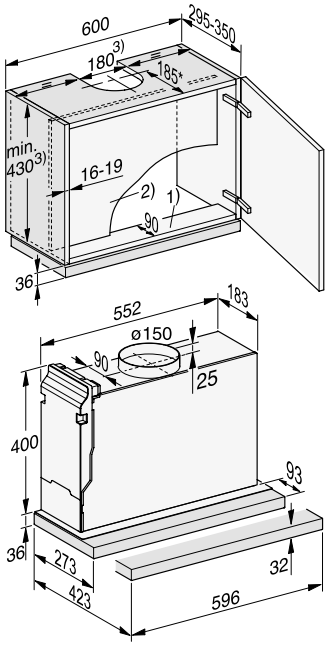

1. Der Schrank muss zur Befestigung der Dunstabzugshaube im vorderen Bereich über einen Unterboden verfügen. Wird das Gerät weiter hinten montiert, z. B. bei Montage einer Fontblende, muss auch der Unterboden entsprechend tiefer sein.
2. Ist eine Zwischenwand vorgesehen, muss sie herausnehmbar sein.
3. Abluft, Umluft mit Umbausatz DUU 150/151.

* In dieser Einbausituation schließt der Schirm mit der Korpusvorderkante ab. Wird die Dunstabzugshaube weiter vorne oder hinten positioniert (z. B. bei Verwendung einer Frontblende), sind die Maße entsprechend anzupassen. Bei den Maßen für die Schrankhöhe und Ausschnitte ist montiertes Zubehör zu berücksichtigen (z. B. Schalldämpfer, Umluft Umbausatz).

[1)] Energy-Labeldaten zur Kombination von Dunstabzugshauben mit unterschiedlichen Externen Gebläsen sind im Bedarfsfall anzufordern.
[2)] Normen für Luftleistung: EN 61591
Schallleistung: EN 60704-3
Schalldruck: EN 60704-2-13
[3)] Mehrflammige Gaskochstelle mit maximal 12,6 kW Gesamtleistung bei der kein Brenner mehr als 4,5 kW besitzt.
[4)] für EXTERNE Varianten abweichende Materialnummer

Flachpaneel-Dunstabzugshauben

Produktübersicht DAS 2920 (auch als externe Variante erhältlich)
Abluft- und Umluftbetrieb

Breite: 90 cm







Typ-/Verkaufsbezeichnung	DAS 2920
Bauform und Betriebsarten	
Flachpaneelhaube	◆
Abluftbetrieb/Umluftbetrieb/Externer Betrieb	◆/◆/DAS 2920 EXT
Bedienkomfort	
Miele@home ready	–
Automatikfunktion Con@ctivity 3.0	–
EasySwitch/SmartControl	◆/–
Anzahl spülmaschinengeeign. EDST-Metallfettfilter/CleanCover	1/◆
Sicherheitsausschaltung/Nachlaufzeit 5 o. 15 Min.	–/–
Programmierbare Fett- und Aktivkohlefilter-Sättigungsanzeige	–/–
PowerManagement	–
Effizienz und Nachhaltigkeit[1)]	
Energieeffizienzklasse (A+++ - D)/Klasse für den Fettabscheidegrad	A/A
Jährlicher Energieverbrauch in kWh/Jahr	42,0
ECO-Motor (Gleichstrommotor)	–
Anzahl Leistungsstufen/Booster	3/1
LED-Beleuchtung	
Anzahl x Watt/Beleuchtungsstärke in Lx/Farbtemperatur in K	1 x 3,2 W/275/3.500
Lichtdimmer	–
Luftleistung bei maximalem Abluftquerschnitt[2)]	
Abluft (nicht bei externer Variante)	
In Betriebsstufe 3: Luftleistung (m^3/h)	410
Schallleistung (dB(A) re1pW)/Schalldruck (dB(A) re20µPa)	61/47
In Boosterstufe: Luftleistung (m^3/h)	555
Schallleistung (dB(A) re1pW)/Schalldruck (dB(A) re20µPa)	68/69 // 54/55
Umluft	
In Betriebsstufe 3: Luftleistung (m^3/h)	415
Schallleistung (dB(A) re1pW)/Schalldruck (dB(A) re20µPa)	68/54
In Boosterstufe: Luftleistung (m^3/h)	550
Schallleistung (dB(A) re1pW)/Schalldruck (dB(A) re20µPa)	74/75 // 61
Technische Daten	
Maße Haubenkörper in mm (B x H x T)	896 x 32 x 273
Mindestabstand über Elektro-/Gaskochfeldern[3)] in mm	450/650
Gesamtanschlusswert in kW/Spannung in V/Absicherung in A	0,203/230/10
Montagehinweise	
Abluftanschluss oben/hinten	◆/–
Durchmesser des Abluftstutzens in mm	150
Schrankhöhe min. 43cm Gewürzbord möglich	◆
Unverbindliche Servicepreis-Empfehlung in EUR inkl. MwSt.	
Edelstahl	M.-Nr. 11862170[4)] **689,–**
Notwendiges Zubehör Umluftbetrieb	
Umbausatz Umluft DUU 150/151	**52,–/116,–**
Aktivkohlefilter DKF 31-P/DKF 31-R	**79,–/409,–**
Aktivkohlefilter DKFS 31-P/DKFS 31-R (DKFS für Erstinbetriebnahme Umluft bestellen!)	**79,–/439,–**
Nachkaufbares Zubehör	
Schalldämpfer DASD 150/Mauerkasten DMK 150-1	**106,–/266,–**
Montagekit für Originalmöbelleiste DML 2000	**52,–**

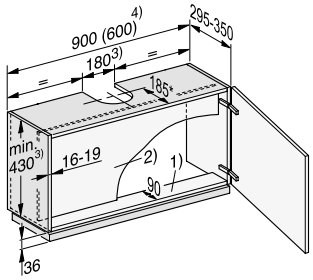

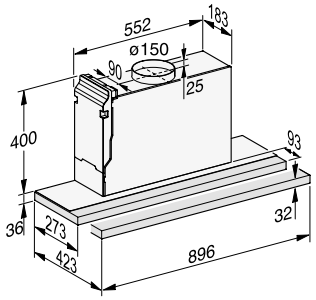

1) Der Schrank muss zur Befestigung der Dunstabzugshaube im vorderen Bereich über einen Unterboden verfügen. Wird das Gerät weiter hinten montiert, z. B. bei Montage einer Fontblende, muss auch der Unterboden entsprechend tiefer sein.
2) Ist eine Zwischenwand vorgesehen, muss sie herausnehmbar sein.
3) Abluft, Umluft mit Umbausatz DUU 150/151.
4) Die Montage ist auch in einem 600 mm breiten Schrank möglich.
* In dieser Einbausituation schließt der Schirm mit der Korpusvorderkante ab. , Wird die Dunstabzugshaube weiter vorne oder hinten positioniert (z. B. bei Verwendung einer Frontblende), sind die Maße entsprechend anzupassen. Bei den Maßen für die Schrankhöhe und Ausschnitte ist montiertes Zubehör zu berücksichtigen (z. B. Schalldämpfer, Umluft Umbausatz).

[1)] Energy-Labeldaten zur Kombination von Dunstabzugshauben mit unterschiedlichen Externen Gebläsen sind im Bedarfsfall anzufordern.
[2)] Normen für Luftleistung: EN 61591
Schallleistung: EN 60704-3
Schalldruck: EN 60704-2-13
[3)] Mehrflammige Gaskochstelle mit maximal 12,6 kW Gesamtleistung bei der kein Brenner mehr als 4,5 kW besitzt.
[4)] für EXTERNE Varianten abweichende Materialnummer

Stand: Oktober 2023

Flachpaneel-Dunstabzugshauben

Produktübersicht DAS 4620
Abluft- und Umluftbetrieb

Breite: 60 cm





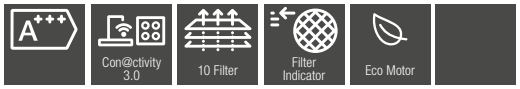

Typ-/Verkaufsbezeichnung	DAS 4620
Bauform und Betriebsarten	
Flachpaneelhaube	◆
Abluftbetrieb/Umluftbetrieb/Externer Betrieb	◆/◆/–
Bedienkomfort	
Miele@home ready	◆
Automatikfunktion Con@ctivity 3.0	◆
EasySwitch/SmartControl	◆/–
Anzahl spülmaschinengeeign. EDST-Metallfettfilter/CleanCover	1/◆
Silence-Paket/Sicherheitsausschaltung/Nachlaufzeit 5 o. 15 Min.	–/◆/◆
Programmierbare Fett- und Aktivkohlefilter-Sättigungsanzeige	◆/◆
PowerManagement	◆
Effizienz und Nachhaltigkeit[1)]	
Energieeffizienzklasse (A+++ - D)/Klasse für den Fettabscheidegrad	A+++/A
Jährlicher Energieverbrauch in kWh/Jahr	23,1
ECO-Motor (Gleichstrommotor)	◆
Anzahl Leistungsstufen/Booster	3/1
LED-Beleuchtung	
Anzahl x Watt/Beleuchtungsstärke in Lx/Farbtemperatur in K	1 x 3 W/330/3500
Lichtdimmer	stufenlos
Luftleistung bei maximalem Abluftquerschnitt[2)]	
Abluft (nicht bei externer Variante)	
In Betriebsstufe 3: Luftleistung (m^3/h)	400
Schallleistung (dB(A) re1pW)/Schalldruck (dB(A) re20µPa)	56/55 // 42/41
In Boosterstufe: Luftleistung (m^3/h)	600
Schallleistung (dB(A) re1pW)/Schalldruck (dB(A) re20µPa)	66 // 53/56
Umluft	
In Betriebsstufe 3: Luftleistung (m^3/h)	380
Schallleistung (dB(A) re1pW)/Schalldruck (dB(A) re20µPa)	62/61 // 48
In Boosterstufe: Luftleistung (m^3/h)	585
Schallleistung (dB(A) re1pW)/Schalldruck (dB(A) re20µPa)	72/73 // 59
Technische Daten	
Maße Haubenkörper in mm (B x H x T)	596 x 32 x 273
Mindestabstand über Elektro-/Gaskochfeldern[3)] in mm	450/650
Gesamtanschlusswert in kW/Spannung in V/Absicherung in A	0,093/230/10
Montagehinweise	
Abluftanschluss oben/hinten	◆/–
Durchmesser des Abluftstutzens in mm	150
Schrankhöhe min. 43cm Gewürzbord möglich	◆
Unverbindliche Servicepreis-Empfehlung in EUR inkl. MwSt.	
Edelstahl	M.-Nr. 11862180 **749,–**
Notwendiges Zubehör Umluftbetrieb	
Umbausatz Umluft DUU 150/151	**52,–/116,–**
Aktivkohlefilter DKF 31-P/DKF 31-R	**79,–/409,–**
Aktivkohlefilter DKFS 31-P/DKFS 31-R (DKFS für Erstinbetriebnahme Umluft bestellen!)	**79,–/439,–**
Nachkaufbares Zubehör	
Schalldämpfer DASD 150/Mauerkasten DMK 150-1	**106,–/266,–**
Montagekit für Originalmöbelleiste DML 2000	**52,–**
Steuermodul DSM 408	**117,–**

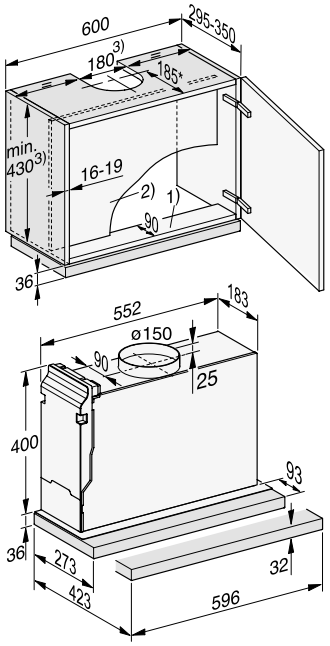

1. Der Schrank muss zur Befestigung der Dunstabzugshaube im vorderen Bereich über einen Unterboden verfügen. Wird das Gerät weiter hinten montiert, z. B. bei Montage einer Fontblende, muss auch der Unterboden entsprechend tiefer sein.
2. Ist eine Zwischenwand vorgesehen, muss sie herausnehmbar sein.
3. Abluft, Umluft mit Umbausatz DUU 150/151.

* In dieser Einbausituation schließt der Schirm mit der Korpusvorderkante ab. Wird die Dunstabzugshaube weiter vorne oder hinten positioniert (z. B. bei Verwendung einer Frontblende), sind die Maße entsprechend anzupassen. Bei den Maßen für die Schrankhöhe und Ausschnitte ist montiertes Zubehör zu berücksichtigen (z. B. Schalldämpfer, Umluft Umbausatz).

[1)] Energy-Labeldaten zur Kombination von Dunstabzugshauben mit unterschiedlichen Externen Gebläsen sind im Bedarfsfall anzufordern.

[2)] Normen für Luftleistung: EN 61591
Schallleistung: EN 60704-3
Schalldruck: EN 60704-2-13

[3)] Mehrflammige Gaskochstelle mit maximal 12,6 kW Gesamtleistung bei der kein Brenner mehr als 4,5 kW besitzt.

Flachpaneel-Dunstabzugshauben

Produktübersicht DAS 4920
Abluft- und Umluftbetrieb

Breite: 90 cm





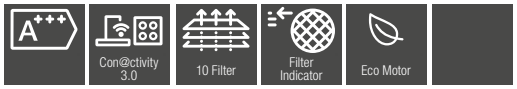

Typ-/Verkaufsbezeichnung	DAS 4920
Bauform und Betriebsarten	
Flachpaneelhaube	◆
Abluftbetrieb/Umluftbetrieb/Externer Betrieb	◆/◆/–
Bedienkomfort	
Miele@home ready	◆
Automatikfunktion Con@ctivity 3.0	◆
EasySwitch/SmartControl	◆/–
Anzahl spülmaschinengeeign. EDST-Metallfettfilter/CleanCover	1/◆
Silence Paket/Sicherheitsausschaltung/Nachlaufzeit 5 o. 15 Min.	◆/◆
Programmierbare Fett- und Aktivkohlefilter-Sättigungsanzeige	◆/◆
PowerManagement	◆
Effizienz und Nachhaltigkeit	
Energieeffizienzklasse (A+++ - D)/Klasse für den Fettabscheidegrad	A+++/A
Jährlicher Energieverbrauch in kWh/Jahr	22,9
Anzahl Leistungsstufen/Booster	3/1
ECO-Motor (Gleichstrommotor)	◆
LED-Beleuchtung	
Anzahl x Watt/Beleuchtungsstärke in Lx/Farbtemperatur in K	1 x 3 W/305/3.500
Luftleistung bei maximalem Abluftquerschnitt[2)]	
Abluft (nicht bei externer Variante)	
In Betriebsstufe 3: Luftleistung (m^3/h)	400
Schallleistung (dB(A) re1pW)/Schalldruck (dB(A) re20µPa)	56/44
In Boosterstufe: Luftleistung (m^3/h)	600
Schallleistung (dB(A) re1pW)/Schalldruck (dB(A) re20µPa)	66 // 53/56
Umluft	
In Betriebsstufe 3: Luftleistung (m^3/h)	380
Schallleistung (dB(A) re1pW)/Schalldruck (dB(A) re20µPa)	62/61 // 48
In Boosterstufe: Luftleistung (m^3/h)	585
Schallleistung (dB(A) re1pW)/Schalldruck (dB(A) re20µPa)	72/73 // 59
Technische Daten	
Maße Haubenkörper in mm (B x H x T)	896 x 32 x 273
Mindestabstand über Elektro-/Gaskochfeldern[3)] in mm	450/650
Gesamtanschlusswert in kW/Spannung in V/Absicherung in A	0,093/230/10
Montagehinweise	
Abluftanschluss oben/hinten	◆/–
Durchmesser des Abluftstutzens in mm	150
Schrankhöhe min. 43cm Gewürzbord möglich	◆
Unverbindliche Servicepreis-Empfehlung in EUR inkl. MwSt.	
Edelstahl	M.-Nr. 11862230 **849,–**
Notwendiges Zubehör Umluftbetrieb	
Umbausatz Umluft DUU 150/151	**52,–/116,–**
Aktivkohlefilter DKF 31-P/DKF 31-R	**79,–/409,–**
Aktivkohlefilter DKFS 31-P/DKFS 31-R (DKFS für Erstinbetriebnahme Umluft bestellen!)	**79,–/439,–**
Nachkaufbares Zubehör	
Schalldämpfer DASD 150/Mauerkasten DMK 150-1	**106,–/266,–**
Montagekit für Originalmöbelleiste DML 2000	**52,–**
Steuermodul DSM 408	**117,–**

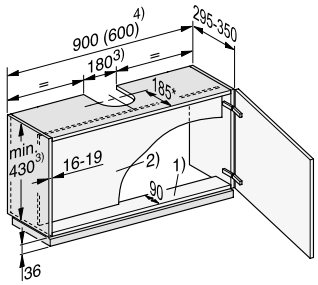

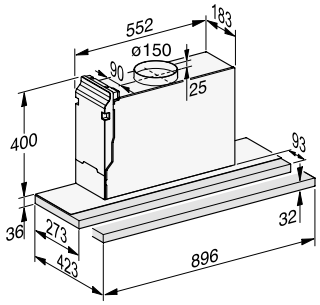

1) Der Schrank muss zur Befestigung der Dunstabzugshaube im vorderen Bereich über einen Unterboden verfügen. Wird das Gerät weiter hinten montiert, z. B. bei Montage einer Fontblende, muss auch der Unterboden entsprechend tiefer sein.
2) Ist eine Zwischenwand vorgesehen, muss sie herausnehmbar sein.
3) Abluft, Umluft mit Umbausatz DUU 150/151.
4) Die Montage ist auch in einem 600 mm breiten Schrank möglich.
* In dieser Einbausituation schließt der Schirm mit der Korpusvorderkante ab. , Wird die Dunstabzugshaube weiter vorne oder hinten positioniert (z. B. bei Verwendung einer Frontblende), sind die Maße entsprechend anzupassen. Bei den Maßen für die Schrankhöhe und Ausschnitte ist montiertes Zubehör zu berücksichtigen (z. B. Schalldämpfer, Umluft Umbausatz).

[2)] Normen für Luftleistung: EN 61591
Schallleistung: EN 60704-3
Schalldruck: EN 60704-2-13

[3)] Mehrflammige Gaskochstelle mit maximal 12,6 kW Gesamtleistung bei der kein Brenner mehr als 4,5 kW besitzt.

Stand: Oktober 2023

Flachpaneel-Dunstabzugshauben

Produktübersicht DAS 4630
Abluft- und Umluftbetrieb

Breite: 60 cm





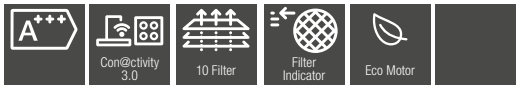

Typ-/Verkaufsbezeichnung	DAS 4630
Bauform und Betriebsarten	
Flachpaneelhaube	◆
Abluftbetrieb/Umluftbetrieb/Externer Betrieb	◆/◆/–
Bedienkomfort	
Miele@home ready	◆
Automatikfunktion Con@ctivity 3.0	◆
EasySwitch/SmartControl	–/◆
Anzahl spülmaschinengeeign. EDST-Metallfettfilter/CleanCover	1/◆
Sicherheitsausschaltung/Nachlaufzeit 5 o. 15 Min.	◆/–
Programmierbare Fett- und Aktivkohlefilter-Sättigungsanzeige	◆/◆
PowerManagement	◆
Effizienz und Nachhaltigkeit	
Energieeffizienzklasse (A+++ - D)/Klasse für den Fettabscheidegrad	A+++/A
Jährlicher Energieverbrauch in kWh/Jahr	23,5
Anzahl Leistungsstufen/Booster	3/2
ECO-Motor (Gleichstrommotor)	◆
LED-Beleuchtung	
Anzahl x Watt/Beleuchtungsstärke in Lx/Farbtemperatur in K	1 x 3 W/330/3.500
Luftleistung bei maximalem Abluftquerschnitt[2)]	
Abluft (nicht bei externer Variante)	
In Betriebsstufe 3: Luftleistung (m^3/h)	400
Schallleistung (dB(A) re1pW)/Schalldruck (dB(A) re20µPa)	56/55 // 42/41
In Boosterstufe: Luftleistung (m^3/h)	720 (B:)
Schallleistung (dB(A) re1pW)/Schalldruck (dB(A) re20µPa)	70 // 57/56
Umluft	
In Betriebsstufe 3: Luftleistung (m^3/h)	380
Schallleistung (dB(A) re1pW)/Schalldruck (dB(A) re20µPa)	62/61 // 48
In Boosterstufe: Luftleistung (m^3/h)	695 (B:)
Schallleistung (dB(A) re1pW)/Schalldruck (dB(A) re20µPa)	77 / 63
Technische Daten	
Maße Haubenkörper in mm (B x H x T)	596 x 32 x 279
Mindestabstand über Elektro-/Gaskochfeldern[3)] in mm	450/650
Gesamtanschlusswert in kW/Spannung in V/Absicherung in A	0,19/230/10
Montagehinweise	
Abluftanschluss oben/hinten	◆/–
Durchmesser des Abluftstutzens in mm	150
Unverbindliche Servicepreis-Empfehlung in EUR inkl. MwSt.	
Obsidianschwarz	M.-Nr. 11862200 **929,–**
Notwendiges Zubehör Umluftbetrieb	
Umbausatz Umluft DUU 150/151	**52,–/116,–**
Aktivkohlefilter DKF 31-P/DKF 31-R	**79,–/409,–**
Aktivkohlefilter DKFS 31-P/DKFS 31-R (DKFS für Erstinbetriebnahme Umluft bestellen!)	**79,–/439,–**
Nachkaufbares Zubehör	
Schalldämpfer DASD 150/Mauerkasten DMK 150-1	**106,–/266,–**
Steuermodul DSM 408	**117,–**

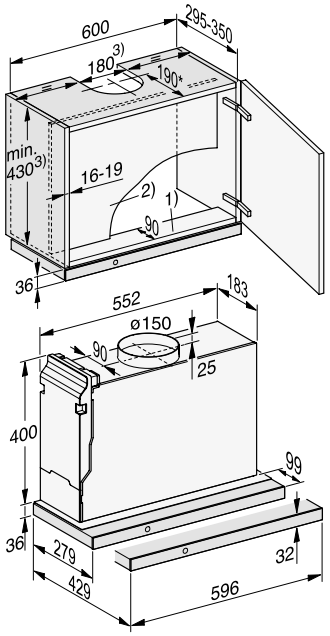

1. Der Schrank muss zur Befestigung der Dunstabzugshaube im vorderen Bereich über einen Unterboden verfügen. Wird das Gerät weiter hinten montiert, z. B. bei Montage einer Fontblende, muss auch der Unterboden entsprechend tiefer sein.
2. Ist eine Zwischenwand vorgesehen, muss sie herausnehmbar sein.
3. Abluft, Umluft mit Umbausatz DUU 150/151.

* In dieser Einbausituation schließt der Schirm mit der Korpusvorderkante ab. Wird die Dunstabzugshaube weiter vorne oder hinten positioniert (z. B. bei Verwendung einer Frontblende), sind die Maße entsprechend anzupassen. Bei den Maßen für die Schrankhöhe und Ausschnitte ist montiertes Zubehör zu berücksichtigen (z. B. Schalldämpfer, Umluft Umbausatz).

[2)] Normen für Luftleistung: EN 61591
Schallleistung: EN 60704-3
Schalldruck: EN 60704-2-13

[3)] Mehrflammige Gaskochstelle mit maximal 12,6 kW Gesamtleistung bei der kein Brenner mehr als 4,5 kW besitzt.

Flachpaneel-Dunstabzugshauben

Produktübersicht DAS 4930
Abluft- und Umluftbetrieb

Breite: 90 cm





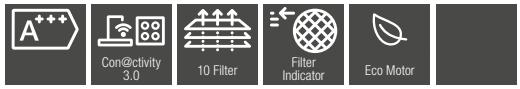

Typ-/Verkaufsbezeichnung	DAS 4930
Bauform und Betriebsarten	
Flachpaneelhaube	◆
Abluftbetrieb/Umluftbetrieb/Externer Betrieb	◆/◆/–
Bedienkomfort	
Miele@home ready	◆
Automatikfunktion Con@ctivity 3.0	◆
EasySwitch/SmartControl	–/◆
Anzahl spülmaschinengeeign. EDST-Metallfettfilter/CleanCover	1/◆
Silence-Paket/Sicherheitsausschaltung/Nachlaufzeit 5 o. 15 Min.	–/◆/◆
Fettfilter-/Aktivkohlefilter-Sättigungsanzeige programmierbar	◆/◆
Powermanagement	◆
Effizienz und Nachhaltigkeit[1)]	
Energieeffizienzklasse (A+++ - D)/Klasse für den Fettabscheidegrad	A+++/A
Jährlicher Energieverbrauch in kWh/Jahr	23,4
Anzahl Leistungsstufen/Booster	3/2
ECO-Motor (Gleichstrommotor)	◆
LED-Beleuchtung	
Anzahl x Watt/Beleuchtungsstärke in Lx/Farbtemperatur in K	1 x 3 W/305/3500
Luftleistung bei maximalem Abluftquerschnitt[2)]	
Abluft (nicht bei externer Variante)	
In Betriebsstufe 3: Luftleistung (m^3/h)	400
Schallleistung (dB(A) re1pW)/Schalldruck (dB(A) re20µPa)	56/55 // 42/41
In Boosterstufe: Luftleistung (m^3/h)	720 (B:)
Schallleistung (dB(A) re1pW)/Schalldruck (dB(A) re20µPa)	70 // 57/56
Umluft	
In Betriebsstufe 3: Luftleistung (m^3/h)	380
Schallleistung (dB(A) re1pW)/Schalldruck (dB(A) re20µPa)	62/61 // 48
In Boosterstufe: Luftleistung (m^3/h)	695 (B:)
Schallleistung (dB(A) re1pW)/Schalldruck (dB(A) re20µPa)	77 / 63
Technische Daten	
Maße Haubenkörper in mm (B x H x T)	896 x 32 x 279
Mindestabstand über Elektro-/Gaskochfeldern[3)] in mm	450/650
Gesamtanschlusswert in kW/Spannung in V/Absicherung in A	0,163/230/10
Montagehinweise	
Abluftanschluss oben/hinten/seitlich	◆/–/–
Durchmesser des Abluftstutzens in mm	150
Unverbindliche Servicepreis-Empfehlung in EUR inkl. MwSt.	
Obsidianschwarz	M.-Nr. 11862270 **1.029,–**
Notwendiges Zubehör Umluftbetrieb	
Umbausatz Umluft DUU 150/151	**52,–/116,–**
Aktivkohlefilter DKF 31-P/DKF 31-R	**79,–/409,–**
Aktivkohlefilter DKFS 31-P/DKFS 31-R (DKFS für Erstinbetriebnahme Umluft bestellen!)	**79,–/439,–**
Nachkaufbares Zubehör	
Schalldämpfer DASD 150/Mauerkasten DMK 150-1	**106,–/266,–**
Steuermodul DSM 408	**117,–**

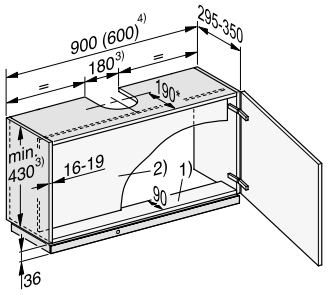

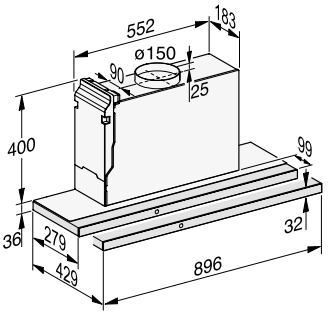

1. Der Schrank muss zur Befestigung der Dunstabzugshaube im vorderen Bereich über einen Unterboden verfügen. Wird das Gerät weiter hinten montiert, z. B. bei Montage einer Fontblende, muss auch der Unterboden entsprechend tiefer sein.
2. Ist eine Zwischenwand vorgesehen, muss sie herausnehmbar sein.
3. Abluft, Umluft mit Umbausatz DUU 150/151.
4. Die Montage ist auch in einem 600 mm breiten Schrank möglich.

* In dieser Einbausituation schließt der Schirm mit der Korpusvorderkante ab. Wird die Dunstabzugshaube weiter vorne oder hinten positioniert (z. B. bei Verwendung einer Frontblende), sind die Maße entsprechend anzupassen. Bei den Maßen für die Schrankhöhe und Ausschnitte ist montiertes Zubehör zu berücksichtigen (z. B. Schalldämpfer, Umluft Umbausatz)

[1)] Energy-Labeldaten zur Kombination von Dunstabzugshauben mit unterschiedlichen Externen Gebläsen sind im Bedarfsfall anzufordern.

[2)] Normen für Luftleistung: EN 61591
Schallleistung: EN 60704-3
Schalldruck: EN 60704-2-13

[3)] Mehrflammige Gaskochstelle mit maximal 12,6 kW Gesamtleistung bei der kein Brenner mehr als 4,5 kW besitzt.

Stand: Oktober 2023

Flachpaneel-Dunstabzugshauben

Produktübersicht DAS 4640
Abluft- und Umluftbetrieb

Breite: 60 cm









Typ-/Verkaufsbezeichnung	DAS 4640
Bauform und Betriebsarten	
Flachpaneelhaube	◆
Abluftbetrieb/Umluftbetrieb/Externer Betrieb	◆/◆/–
Bedienkomfort	
Miele@home ready	◆
Automatikfunktion Con@ctivity 3.0	◆
EasySwitch/SmartControl	◆/–
Anzahl spülmaschinengeeign. EDST-Metallfettfilter/CleanCover	2/◆
Silence Paket/Sicherheitsausschaltung/Nachlaufzeit 5 o. 15 Min.	–/◆/◆
Fettfilter-/Aktivkohlefilter-Sättigungsanzeige programmierbar	◆/◆
Powermanagement	◆
Effizienz und Nachhaltigkeit[1)]	
Energieeffizienzklasse (A+++ - D)/Klasse für den Fettabscheidegrad	A+/B
Jährlicher Energieverbrauch in kWh/Jahr	27,4
Anzahl Leistungsstufen/Booster	3/1
ECO-Motor (Gleichstrommotor)	◆
LED-Beleuchtung	
Anzahl x Watt/Beleuchtungsstärke in Lx/Farbtemperatur in K	1x3 W/318/3500
Luftleistung bei maximalem Abluftquerschnitt[2)]	
Abluft (nicht bei externer Variante)	
In Betriebsstufe 3: Luftleistung (m^3/h)	380
Schallleistung (dB(A) re1pW)/Schalldruck (dB(A) re20µPa)	52/51
In Boosterstufe: Luftleistung (m^3/h)	600
Schallleistung (dB(A) re1pW)/Schalldruck (dB(A) re20µPa)	64/62
Umluft	
In Betriebsstufe 3: Luftleistung (m^3/h)	405
Schallleistung (dB(A) re1pW)/Schalldruck (dB(A) re20µPa)	61/48
In Boosterstufe: Luftleistung (m^3/h)	580
Schallleistung (dB(A) re1pW)/Schalldruck (dB(A) re20µPa)	70/57
Technische Daten	
Maße Haubenkörper in mm (B x H x T)	561 x 6 x 307
Mindestabstand über Elektro-/Gaskochfeldern[3)] in mm	450/–
Gesamtanschlusswert in kW/Spannung in V/Absicherung in A	0,083/230/10
Montagehinweise	
Abluftanschluss oben/hinten/seitlich	◆/◆/–
Durchmesser des Abluftstutzens in mm	150
Unverbindliche Servicepreis-Empfehlung in EUR inkl. MwSt.	
Edelstahl/Glas	M.-Nr. 11862220 **1.029,–**
Notwendiges Zubehör Umluftbetrieb	
Umbausatz Umluft DUU 150/151	**52,–/116,–**
Aktivkohlefilter DKF 31-P/DKF 31-R	**79,–/409,–**
Nachkaufbares Zubehör	
Schalldämpfer DASD 150/Mauerkasten DMK 150-1	**106,–/266,–**
Ausgleichsblende DASL 38 (im Ersatzbedarf für DA 35xx/36xx)	**106,–**
Steuermodul DSM 408	**117,–**

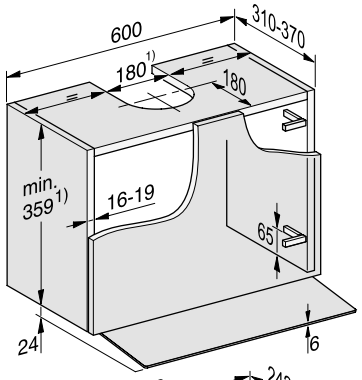

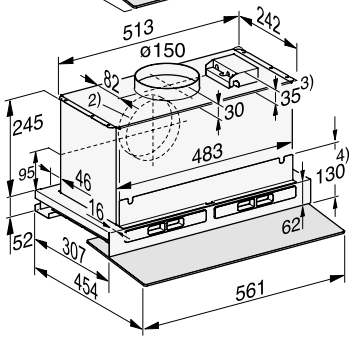

1. Abluft, Umluft mit Umbausatz DUU 150/151.
2. Abluftanschluss alternativ nach hinten.
3. Zubehör DSM Modul.
4. Der Oberschrank kann nach der Montage mit einer Zwischenwand versehen werden. Einschübe für die Fettfilter und bei Umluftbetrieb für die Geruchsfilter müssen dabei zugänglich bleiben. Bei den Maßen für die Schrankhöhe und Ausschnitte ist montiertes Zubehör zu berücksichtigen (z. B. Schalldämpfer, Umluft Umbausatz, DSM Modul).

[1)] Energy-Labeldaten zur Kombination von Dunstabzugshauben mit unterschiedlichen Externen Gebläsen sind im Bedarfsfall anzufordern.

[2)] Normen für Luftleistung: EN 61591
Schallleistung: EN 60704-3
Schalldruck: EN 60704-2-13

[3)] Mehrflammige Gaskochstelle mit maximal 12,6 kW Gesamtleistung bei der kein Brenner mehr als 4,5 kW besitzt.

Flachpaneel-Dunstabzugshauben

Produktübersicht DAS 4940
Abluft- und Umluftbetrieb

Breite: 90 cm







A+ | Con@ctivity 3.0 | 10 Filter | Filter Indicator | Eco Motor

Typ-/Verkaufsbezeichnung	DAS 4940
Bauform und Betriebsarten	
Flachpaneelhaube	◆
Abluftbetrieb/Umluftbetrieb/Externer Betrieb	◆/◆/–
Bedienkomfort	
Miele@home ready	◆
Automatikfunktion Con@ctivity 3.0	◆
EasySwitch/SmartControl	◆/–
Anzahl spülmaschinengeeign. EDST-Metallfettfilter/CleanCover	2/◆
Silence Paket/Sicherheitsausschaltung/Nachlaufzeit 5 o. 15 Min.	–/◆/◆
Fettfilter-/Aktivkohlefilter-Sättigungsanzeige programmierbar	◆/◆
Powermanagement	◆
Effizienz und Nachhaltigkeit[1)]	
Energieeffizienzklasse (A+++ - D)/Klasse für den Fettabscheidegrad	A+/B
Jährlicher Energieverbrauch in kWh/Jahr	24,8
Anzahl Leistungsstufen/Booster	3/1
ECO-Motor (Gleichstrommotor)	◆
LED-Beleuchtung	
Anzahl x Watt/Beleuchtungsstärke in Lx/Farbtemperatur in K	1x3 W/286/3500
Luftleistung bei maximalem Abluftquerschnitt[2)]	
Abluft (nicht bei externer Variante)	
In Betriebsstufe 3: Luftleistung (m^3/h)	380
Schallleistung (dB(A) re1pW)/Schalldruck (dB(A) re20µPa)	52/39
In Boosterstufe: Luftleistung (m^3/h)	600
Schallleistung (dB(A) re1pW)/Schalldruck (dB(A) re20µPa)	64/50
Umluft	
In Betriebsstufe 3: Luftleistung (m^3/h)	405
Schallleistung (dB(A) re1pW)/Schalldruck (dB(A) re20µPa)	61/48
In Boosterstufe: Luftleistung (m^3/h)	580
Schallleistung (dB(A) re1pW)/Schalldruck (dB(A) re20µPa)	70/57
Technische Daten	
Maße Haubenkörper in mm (B x H x T)	861 x 6 x 307
Mindestabstand über Elektro-/Gaskochfeldern[3)] in mm	450/–
Gesamtanschlusswert in kW/Spannung in V/Absicherung in A	0,083/230/10
Montagehinweise	
Abluftanschluss oben/hinten/seitlich	◆/◆/–
Durchmesser des Abluftstutzens in mm	150
Unverbindliche Servicepreis-Empfehlung in EUR inkl. MwSt.	
Edelstahl/Glas	M.-Nr. 11862280 **1.149,–**
Notwendiges Zubehör Umluftbetrieb	
Umbausatz Umluft DUU 150/151	**52,–/116,–**
Aktivkohlefilter DKF 31-P/DKF 31-R	**79,–/409,–**
Nachkaufbares Zubehör	
Schalldämpfer DASD 150/Mauerkasten DMK 150-1	**106,–/266,–**
Ausgleichsblende DASL 38 (im Ersatzbedarf für DA 35xx/36xx)	**106,–**
Steuermodul DSM 408	**117,–**

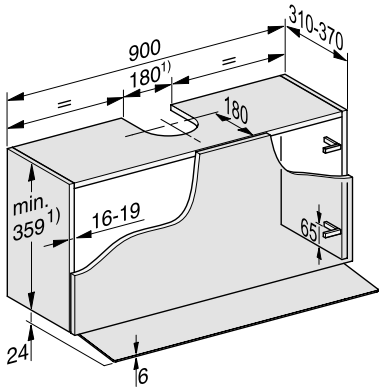

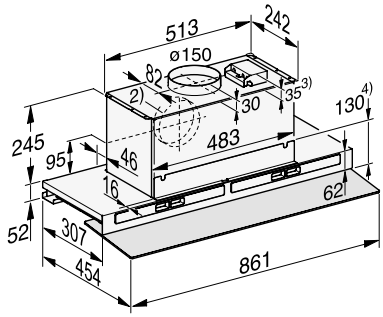

1. Abluft, Umluft mit Umbausatz DUU 150/151.
2. Abluftanschluss alternativ nach hinten.
3. Zubehör DSM Modul.
4. Der Oberschrank kann nach der Montage mit einer Zwischenwand versehen werden. Einschübe für die Fettfilter und bei Umluftbetrieb für die Geruchsfilter müssen dabei zugänglich bleiben. Bei den Maßen für die Schrankhöhe und Ausschnitte ist montiertes Zubehör zu berücksichtigen (z. B. Schalldämpfer, Umluft Umbausatz, DSM Modul).

[1)] Energy-Labeldaten zur Kombination von Dunstabzugshauben mit unterschiedlichen Externen Gebläsen sind im Bedarfsfall anzufordern.
[2)] Normen für Luftleistung: EN 61591
Schallleistung: EN 60704-3
Schalldruck: EN 60704-2-13
[3)] Mehrflammige Gaskochstelle mit maximal 12,6 kW Gesamtleistung bei der kein Brenner mehr als 4,5 kW besitzt.

Stand: Oktober 2023

Flachpaneel-Dunstabzugshauben

Produktübersicht DAS 8630
Abluft- und Umluftbetrieb

Breite: 60 cm







Typ-/Verkaufsbezeichnung	DAS 8630
Bauform und Betriebsarten	
Flachpaneelhaube	◆
Abluftbetrieb/Umluftbetrieb/Externer Betrieb	◆/◆/–
Bedienkomfort	
Miele@home ready	◆
Automatikfunktion Con@ctivity 3.0	◆
EasySwitch/SmartControl	–/◆
Anzahl spülmaschinengeeign. EDST-Metallfettfilter/CleanCover	2/◆
Sielnce Paket/Sicherheitsausschaltung/Nachlaufzeit 5 o. 15 Min.	–/◆/◆
Fettfilter-/Aktivkohlefilter-Sättigungsanzeige programmierbar	◆/◆
Powermanagement	◆
Effizienz und Nachhaltigkeit[1)]	
Energieeffizienzklasse (A+++ - D)/Klasse für den Fettabscheidegrad	A++/C
Jährlicher Energieverbrauch in kWh/Jahr	27,2
Anzahl Leistungsstufen/Booster	3/2
ECO-Motor (Gleichstrommotor)	◆
LED-Beleuchtung	
Anzahl x Watt/Beleuchtungsstärke in Lx/Farbtemperatur in K	1x3 W/302/3500
Luftleistung bei maximalem Abluftquerschnitt[2)]	
Abluft (nicht bei externer Variante)	
In Betriebsstufe 3: Luftleistung (m^3/h)	380
Schallleistung (dB(A) re1pW)/Schalldruck (dB(A) re20µPa)	52/38
In Boosterstufe: Luftleistung (m^3/h)	810 / 880 (B:)
Schallleistung (dB(A) re1pW)/Schalldruck (dB(A) re20µPa)	71/70 // 57/56
Umluft	
In Betriebsstufe 3: Luftleistung (m^3/h)	405
Schallleistung (dB(A) re1pW)/Schalldruck (dB(A) re20µPa)	61 / 47
In Boosterstufe: Luftleistung (m^3/h)	685 / 720 (B:)
Schallleistung (dB(A) re1pW)/Schalldruck (dB(A) re20µPa)	74 // 61/60
Technische Daten	
Maße Haubenkörper in mm (B x H x T)	561 x 15 x 307
Mindestabstand über Elektro-/Gaskochfeldern[3)] in mm	450/650
Gesamtanschlusswert in kW/Spannung in V/Absicherung in A	0,233/230/10
Montagehinweise	
Abluftanschluss oben/hinten/seitlich	◆/◆/–
Durchmesser des Abluftstutzens in mm	150
Unverbindliche Servicepreis-Empfehlung in EUR inkl. MwSt.	
Edelstahl	M.-Nr. 11862300 **1.449,–**
Notwendiges Zubehör Umluftbetrieb	
Umbausatz Umluft DUU 150/151	**52,–/116,–**
Aktivkohlefilter DKF 31-P/DKF 31-R	**79,–/409,–**
Nachkaufbares Zubehör	
Schalldämpfer DASD 150/Mauerkasten DMK 150-1	**106,–/266,–**
Ausgleichsblende DASL 38 (im Ersatzbedarf für DA 35xx/36xx)	**106,–**
Steuermodul DSM 408	**117,–**

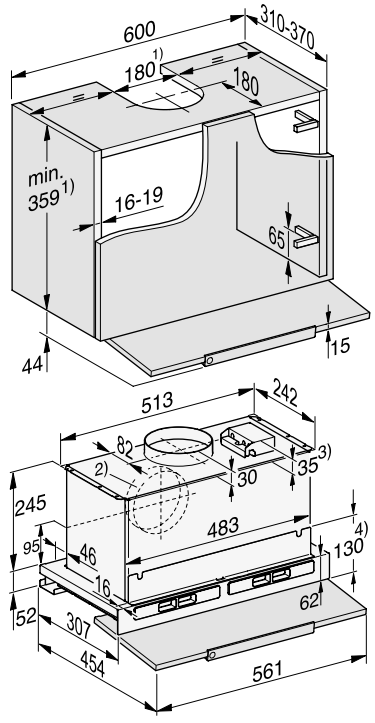

1. Abluft, Umluft mit Umbausatz DUU 150/151.
2. Abluftanschluss alternativ nach hinten.
3. Zubehör DSM Modul.
4. Der Oberschrank kann nach der Montage mit einer Zwischenwand versehen werden. Einschübe für die Fettfilter und bei Umluftbetrieb für die Geruchsfilter müssen dabei zugänglich bleiben. Bei den Maßen für die Schrankhöhe und Ausschnitte ist montiertes Zubehör zu berücksichtigen (z. B. Schalldämpfer, Umluft Umbausatz, DSM Modul).

[1)] Energy-Labeldaten zur Kombination von Dunstabzugshauben mit unterschiedlichen Externen Gebläsen sind im Bedarfsfall anzufordern.

[2)] Normen für Luftleistung: EN 61591
Schallleistung: EN 60704-3
Schalldruck: EN 60704-2-13

[3)] Mehrflammige Gaskochstelle mit maximal 12,6 kW Gesamtleistung bei der kein Brenner mehr als 4,5 kW besitzt.

Flachpaneel-Dunstabzugshauben

Produktübersicht DAS 8930
Abluft- und Umluftbetrieb

Breite: 90 cm









Typ-/Verkaufsbezeichnung	DAS 8930
Bauform und Betriebsarten	
Flachpaneelhaube	◆
Abluftbetrieb/Umluftbetrieb/Externer Betrieb	◆/◆/–
Bedienkomfort	
Miele@home ready	◆
Automatikfunktion Con@ctivity 3.0	◆
EasySwitch/SmartControl	–/◆
Anzahl spülmaschinengeeign. EDST-Metallfettfilter/CleanCover	2/◆
Sicherheitsausschaltung/Nachlaufzeit 5 o. 15 Min.	◆/◆
Fettfilter-/Aktivkohlefilter-Sättigungsanzeige programmierbar	◆/◆
Powermanagement	◆
Effizienz und Nachhaltigkeit[1)]	
Energieeffizienzklasse (A+++ - D)/Klasse für den Fettabscheidegrad	A+/B
Jährlicher Energieverbrauch in kWh/Jahr	25,2
Anzahl Leistungsstufen/Booster	3/2
ECO-Motor (Gleichstrommotor)	◆
LED-Beleuchtung	
Anzahl x Watt/Beleuchtungsstärke in Lx/Farbtemperatur in K	1x3 W/286/3500
Luftleistung bei maximalem Abluftquerschnitt[2)]	
Abluft (nicht bei externer Variante)	
In Betriebsstufe 3: Luftleistung (m^3/h)	380
Schallleistung (dB(A) re1pW)/Schalldruck (dB(A) re20µPa)	52/38
In Boosterstufe: Luftleistung (m^3/h)	810/880 (B:)
Schallleistung (dB(A) re1pW)/Schalldruck (dB(A) re20µPa)	71/70 // 57/56
Umluft	
In Betriebsstufe 3: Luftleistung (m^3/h)	405
Schallleistung (dB(A) re1pW)/Schalldruck (dB(A) re20µPa)	61/47
In Boosterstufe: Luftleistung (m^3/h)	685/720 (B:)
Schallleistung (dB(A) re1pW)/Schalldruck (dB(A) re20µPa)	74 // 61/60
Technische Daten	
Maße Haubenkörper in mm (B x H x T)	861 x 15 x 307
Mindestabstand über Elektro-/Gaskochfeldern[3)] in mm	450/650
Gesamtanschlusswert in kW/Spannung in V/Absicherung in A	0,233/230/10
Montagehinweise	
Abluftanschluss oben/hinten/seitlich	◆/◆/–
Durchmesser des Abluftstutzens in mm	150
Unverbindliche Servicepreis-Empfehlung in EUR inkl. MwSt.	
Edelstahl	M.-Nr. 11862350 **1.569,–**
Notwendiges Zubehör Umluftbetrieb	
Umbausatz Umluft DUU 150/151	**52,–/116,–**
Aktivkohlefilter DKF 31-P/DKF 31-R	**79,–/409,–**
Nachkaufbares Zubehör	
Schalldämpfer DASD 150/Mauerkasten DMK 150-1	**106,–/266,–**
Ausgleichsblende DASL 38 (im Ersatzbedarf für DA 35xx/36xx)	**106,–**
Steuermodul DSM 408	**117,–**

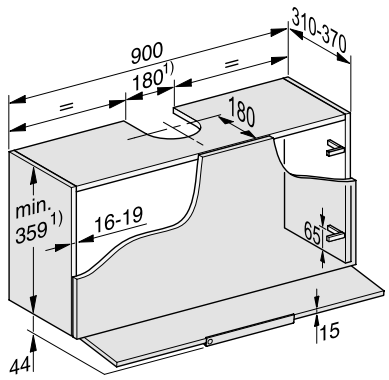

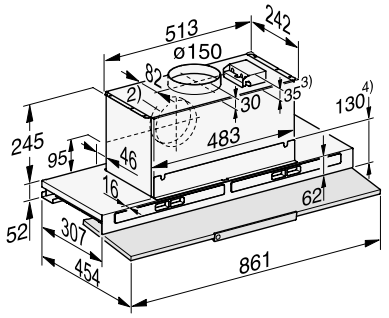

1. Abluft, Umluft mit Umbausatz DUU 150/151.
2. Abluftanschluss alternativ nach hinten.
3. Zubehör DSM Modul.
4. Der Oberschrank kann nach der Montage mit einer Zwischenwand versehen werden. Einschübe für die Fettfilter und bei Umluftbetrieb für die Geruchsfilter müssen dabei zugänglich bleiben. Bei den Maßen für die Schrankhöhe und Ausschnitte ist montiertes Zubehör zu berücksichtigen (z. B. Schalldämpfer, Umluft Umbausatz, DSM Modul).

[1)] Energy-Labeldaten zur Kombination von Dunstabzugshauben mit unterschiedlichen Externen Gebläsen sind im Bedarfsfall anzufordern.
[2)] Normen für Luftleistung: EN 61591
Schallleistung: EN 60704-3
Schalldruck: EN 60704-2-13
[3)] Mehrflammige Gaskochstelle mit maximal 12,6 kW Gesamtleistung bei der kein Brenner mehr als 4,5 kW besitzt.

Stand: Oktober 2023

Unterbau-Dunstabzugshauben

Produktübersicht DA 1260
Abluft- und Umluftbetrieb

Breite: 60 cm



C | 10 Filter

Typ-/Verkaufsbezeichnung	DA 1260	
Bauform und Betriebsarten		
Unterbauhaube	◆	
Abluftbetrieb/Umluftbetrieb	◆/◆	
Bedienkomfort		
Tipptasten/Schiebeschalter	–/◆	
Anzahl spülmaschinengeeign. EDST-Metallfettfilter	2	
CleanCover	◆	
Sicherheitsausschaltung /Nachlaufzeit 5 o. 15 Min.	–/–	
Fettfilter-/Aktivkohlefilter-Sättigungsanzeige programmierbar	–/–	
Effizienz und Nachhaltigkeit[1)]		
Energieeffizienzklasse (A+++ - D)/Klasse für den Fettabscheidegrad	C/A	
Jährlicher Energieverbrauch in kWh/Jahr	91,6	
ECO-Motor (Gleichstrommotor)	–	
LED-Beleuchtung		
Anzahl x Watt/Beleuchtungsstärke in Lx/Farbtemperatur in K	2 x 3 W/330/3.000	
Luftleistung bei maximalem Abluftquerschnitt[2)]		
Abluft (nicht bei externer Variante)		
In Betriebsstufe 3: Luftleistung (m^3/h)	355	
Schallleistung (dB(A) re1pW)/Schalldruck (dB(A) re20µPa)	64/50	
In Boosterstufe: Luftleistung (m^3/h)	545	
Schallleistung (dB(A) re1pW)/Schalldruck (dB(A) re20µPa)	74/60	
Umluft		
In Betriebsstufe 3: Luftleistung (m^3/h)	195	
Schallleistung (dB(A) re1pW)/Schalldruck (dB(A) re20µPa)	73/59	
In Boosterstufe: Luftleistung (m^3/h)	220	
Schallleistung (dB(A) re1pW)/Schalldruck (dB(A) re20µPa)	75/62	
Technische Daten		
Maße Haubenkörper in mm (B x H x T)	598 x 125 x 500	
Mindestabstand über Elektro-/Gaskochfeldern[3)] in mm	450/650	
Gesamtanschlusswert in kW/Spannung in V/Absicherung in A	0,24/230/10	
Montagehinweise		
Abluftanschluss oben/hinten/seitlich	◆/–/–	
Durchmesser des Abluftstutzens in mm	150	
Reduzierstutzen von 150 auf 125 mm Ø	◆	
Kombi. mit WLAN-fähigem Miele Kochfeld erforderlich/empfohlen	–/–	
Unverbindliche Servicepreis-Empfehlung in EUR inkl. MwSt.		
Edelstahl	M.-Nr. 10451390	**549,–**
Havannabraun	M.-Nr. 10568620	**549,–**
Brillantweiß	M.-Nr. 10451400	**549,–**
Notwendiges Zubehör Umluftbetrieb		
Aktivkohlefilter DKF 18-P		**79,–**
Nachkaufbares Zubehör		
Mauerkasten DMK 150-1		**266,–**

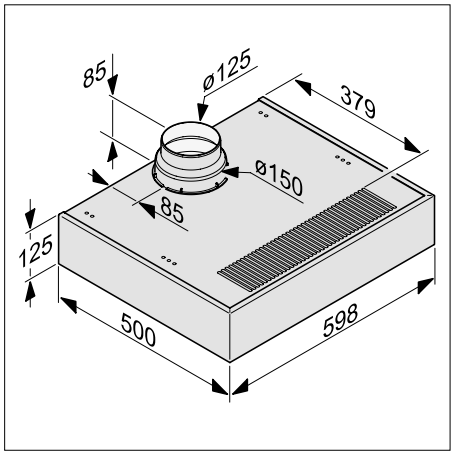

[1)] Energy-Labeldaten zur Kombination von Dunstabzugshauben mit unterschiedlichen Externen Gebläsen sind im Bedarfsfall anzufordern.

[2)] Normen für Luftleistung: EN 61591
Schallleistung: EN 60704-3
Schalldruck: EN 60704-2-13

[3)] Mehrflammige Gaskochstelle mit maximal 12,6 kW Gesamtleistung bei der kein Brenner mehr als 4,5 kW besitzt.

Unterbau-Dunstabzugshauben

Produktübersicht DA 1200
Abluft- und Umluftbetrieb

Breite: 100 cm



C

10 Filter

Typ-/Verkaufsbezeichnung	DA 1200
Bauform und Betriebsarten	
Unterbauhaube	◆
Abluftbetrieb/Umluftbetrieb	◆/◆
Individuelle Anpassungen auf Kundenwunsch möglich	◆
Bedienkomfort	
Tipptasten/Schiebeschalter	–/◆
CleanCover	◆
Sicherheitsausschaltung /Nachlaufzeit 5 o. 15 Min.	–/–
Fettfilter-/Aktivkohlefilter-Sättigungsanzeige programmierbar	–/–
Anzahl spülmaschinengeeign. EDST-Metallfettfilter	3
Effizienz und Nachhaltigkeit[1)]	
Energieeffizienzklasse (A+++ - D)/Klasse für den Fettabscheidegrad	C/A
Jährlicher Energieverbrauch in kWh/Jahr	90,4
ECO-Motor (Gleichstrommotor)	–
LED-Beleuchtung	
Anzahl x Watt/Beleuchtungsstärke in Lx/Farbtemperatur in K	2 x 3 W/275/3.000
Luftleistung bei maximalem Abluftquerschnitt[2)]	
Abluft (nicht bei externer Variante)	
In Betriebsstufe 3: Luftleistung (m^3/h)	355
Schallleistung (dB(A) re1pW)/Schalldruck (dB(A) re20µPa)	64/50
In Boosterstufe: Luftleistung (m^3/h)	545
Schallleistung (dB(A) re1pW)/Schalldruck (dB(A) re20µPa)	74/60
Umluft	
In Betriebsstufe 3: Luftleistung (m^3/h)	195
Schallleistung (dB(A) re1pW)/Schalldruck (dB(A) re20µPa)	73/59
In Boosterstufe: Luftleistung (m^3/h)	220
Schallleistung (dB(A) re1pW)/Schalldruck (dB(A) re20µPa)	75/62
Technische Daten	
Maße Haubenkörper in mm (B x H x T)	998 x 125 x 500
Mindestabstand über Elektro-/Gaskochfeldern[3)] in mm	450/650
Gesamtanschlusswert in kW/Spannung in V/Absicherung in A	0,24/230/10
Montagehinweise	
Abluftanschluss oben/hinten/seitlich	◆/–/–
Durchmesser des Abluftstutzens in mm	150
Reduzierstutzen von 150 auf 125 mm Ø	◆
Kombi. mit WLAN-fähigem Miele Kochfeld erforderlich/empfohlen	–/–
Unverbindliche Servicepreis-Empfehlung in EUR inkl. MwSt.	
Edelstahl	M.-Nr. 10451380 **659,–**
Notwendiges Zubehör Umluftbetrieb	
Aktivkohlefilter DKF 18-P	**79,–**
Nachkaufbares Zubehör	
Mauerkasten DMK 150-1	**266,–**

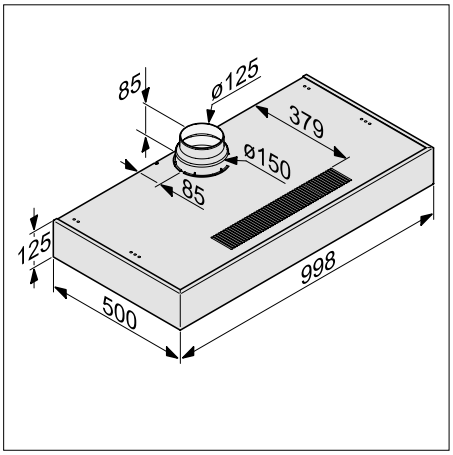

[1)] Energy-Labeldaten zur Kombination von Dunstabzugshauben mit unterschiedlichen Externen Gebläsen sind im Bedarfsfall anzufordern.

[2)] Normen für Luftleistung: EN 61591
Schallleistung: EN 60704-3
Schalldruck: EN 60704-2-13

[3)] Mehrflammige Gaskochstelle mit maximal 12,6 kW Gesamtleistung bei der kein Brenner mehr als 4,5 kW besitzt.

Stand: Oktober 2023

Lüfterbaustein-Dunstabzugshaube

Produktübersicht DA 2450-1
Abluft- und Umluftbetrieb

Breite: 53 cm



NEU



Typ-/Verkaufsbezeichnung	DA 2450-1
Bauform und Betriebsarten	
Lüfterbaustein	◆
Abluftbetrieb/Umluftbetrieb/Externer Betrieb	◆/◆/–
Bedienkomfort	
Miele@home ready	–
Automatikfunktion Con@ctivity 3.0	–
Tipptasten/Drehknebel/Miele@mobile App	–/◆/–
CleanCover	◆
Sicherheitsausschaltung/Nachlaufzeit 5 o. 15 Min.	–/–
Fettfilter-/Aktivkohlefilter-Sättigungsanzeige programmierbar	–/–
Anzahl spülmaschinengeeign. EDST-Metallfettfilter	1
Effizienz und Nachhaltigkeit[1)]	
Energieeffizienzklasse (A+++ - D)/Klasse für den Fettabscheidegrad	A/B
Jährlicher Energieverbrauch in kWh/Jahr	52,6
ECO-Motor (Gleichstrommotor)	–
LED-Beleuchtung	
Anzahl x Watt/Beleuchtungsstärke in Lx/Farbtemperatur in K	2 x 3 W/330/3.000
Luftleistung bei maximalem Abluftquerschnitt[2)]	
Abluft (nicht bei externer Variante)	
In Betriebsstufe 3: Luftleistung (m³/h)	–
Schallleistung (dB(A) re1pW)/Schalldruck (dB(A) re20µPa)	–/–
In Boosterstufe: Luftleistung (m³/h)	590
Schallleistung (dB(A) re1pW)/Schalldruck (dB(A) re20µPa)	66/52
Umluft	
In Betriebsstufe 3: Luftleistung (m³/h)	–
Schallleistung (dB(A) re1pW)/Schalldruck (dB(A) re20µPa)	–/–
In Boosterstufe: Luftleistung (m³/h)	525
Schallleistung (dB(A) re1pW)/Schalldruck (dB(A) re20µPa)	71/57
Technische Daten	
Maße Haubenkörper in mm (B x H x T)	532 x 50 x 372
Mindestabstand über Elektro-/Gaskochfeldern[3)] in mm	450/650
Gesamtanschlusswert in kW/Spannung in V/Absicherung in A	0,23/230/10
Montagehinweise	
Abluftanschluss oben/hinten/seitlich	◆/◆/–
Durchmesser des Abluftstutzens in mm	150
Reduzierstutzen von 150 auf 125 mm Ø	◆
Kombi. mit WLAN-fähigem Miele Kochfeld erforderlich/empfohlen	–/–
Unverbindliche Servicepreis-Empfehlung in EUR inkl. MwSt.	M.-Nr. 12349760 **579,–**
Notwendiges Zubehör Umluftbetrieb	
Umbausatz Umluft DUU 151	**116,–**
Aktivkohlefilter DKF 15-P	**125,–**
Nachkaufbares Zubehör	
Schalldämpfer DASD 150/Mauerkasten DMK 150-1	**106,–/266,–**
DRSK 150 Rückstauklappe Set	**56,–**

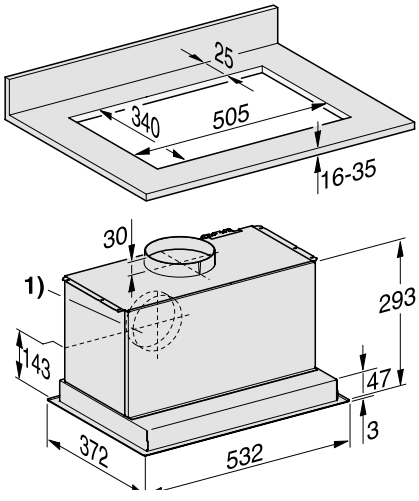

Weitere Detailmaße finden Sie in der Gebrauchsanweisung!

[1)] Abluftanschluss alternativ nach hinten

[1)] Energy-Labeldaten zur Kombination von Dunstabzugshauben mit unterschiedlichen Externen Gebläsen sind im Bedarfsfall anzufordern.

[2)] Normen für Luftleistung: EN 61591
Schallleistung: EN 60704-3
Schalldruck: EN 60704-2-13

[3)] Mehrflammige Gaskochstelle mit maximal 12,6 kW Gesamtleistung bei der kein Brenner mehr als 4,5 kW besitzt.

Lüfterbaustein-Dunstabzugshaube

Produktübersicht DA 2558 (auch als EXTERNE Variante erhältlich)
Abluft- und Umluftbetrieb

Breite: 53 cm



A | Con@ctivity 3.0 | 10 Filter

Typ-/Verkaufsbezeichnung	DA 2558
Bauform und Betriebsarten	
Lüfterbaustein	◆
Abluftbetrieb/Umluftbetrieb/Externer Betrieb	◆/◆/DA 2558 EXT A
Bedienkomfort	
Miele@home ready	◆
Automatikfunktion Con@ctivity 3.0	◆
Tipptasten/Drehknebel/Miele@mobile App	◆/–/◆
CleanCover	◆
Sicherheitsausschaltung/Nachlaufzeit 5 o. 15 Min.	◆/◆
Fettfilter-/Aktivkohlefilter-Sättigungsanzeige programmierbar	◆/◆
Anzahl spülmaschinengeeign. EDST-Metallfettfilter	1
Effizienz und Nachhaltigkeit[1)]	
Energieeffizienzklasse (A+++ - D)/Klasse für den Fettabscheidegrad	A/B
Jährlicher Energieverbrauch in kWh/Jahr	51,7
ECO-Motor (Gleichstrommotor)	–
LED-Beleuchtung	
Anzahl x Watt/Beleuchtungsstärke in Lx/Farbtemperatur in K	2 x 3 W/330/3.000
Luftleistung bei maximalem Abluftquerschnitt[2)]	
Abluft (nicht bei externer Variante)	
In Betriebsstufe 3: Luftleistung (m³/h)	360
Schallleistung (dB(A) re1pW)/Schalldruck (dB(A) re20µPa)	56/41
In Boosterstufe: Luftleistung (m³/h)	600
Schallleistung (dB(A) re1pW)/Schalldruck (dB(A) re20µPa)	67/52
Umluft	
In Betriebsstufe 3: Luftleistung (m³/h)	320
Schallleistung (dB(A) re1pW)/Schalldruck (dB(A) re20µPa)	63/48
In Boosterstufe: Luftleistung (m³/h)	530
Schallleistung (dB(A) re1pW)/Schalldruck (dB(A) re20µPa)	72/57
Technische Daten	
Maße Haubenkörper in mm (B x H x T)	532 x 50 x 372
Mindestabstand über Elektro-/Gaskochfeldern[3)] in mm	450/650
Gesamtanschlusswert in kW/Spannung in V/Absicherung in A	0,23/230/10
Montagehinweise	
Abluftanschluss oben/hinten/seitlich	◆/◆/–
Durchmesser des Abluftstutzens in mm	150
Kombi. mit WLAN-fähigem Miele Kochfeld erforderlich/empfohlen	–/◆
Unverbindliche Servicepreis-Empfehlung in EUR inkl. MwSt.	M.-Nr. 10751620[4)] **929,–**
Notwendiges Zubehör Umluftbetrieb	
Umbausatz Umluft DUU 151	**116,–**
Aktivkohlefilter DKF 15-P	**125,–**
Nachkaufbares Zubehör	
Steuermodul DSM 406/408	**116,–/117,–**
Schalldämpfer DASD 150/Mauerkasten DMK 150-1	**106,–/266,–**
DRSK 150 Rückstauklappe Set	**56,–**

DA 2558

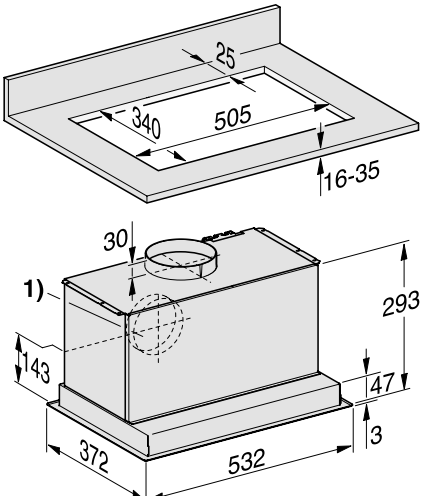

Weitere Detailmaße finden Sie in der Gebrauchsanweisung!
1) Abluftanschluss alternativ nach hinten

DA 2558 EXTERN

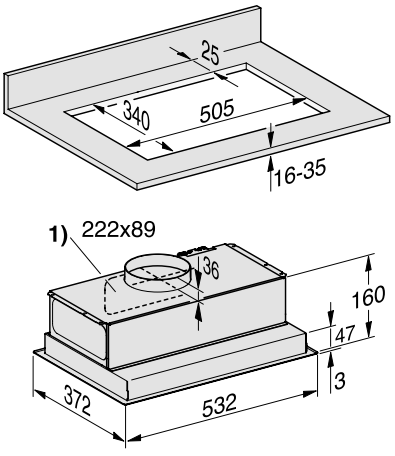

Weitere Detailmaße finden Sie in der Gebrauchsanweisung!
1) Abluftanschluss fur Flachkanalsystem 222 x 89 mm alternativ nach hinten und nach links.

1) Energy-Labeldaten zur Kombination von Dunstabzugshauben mit unterschiedlichen Externen Gebläsen sind im Bedarfsfall anzufordern.
2) Normen für Luftleistung: EN 61591
Schallleistung: EN 60704-3
Schalldruck: EN 60704-2-13
3) Mehrflammige Gaskochstelle mit maximal 12,6 kW Gesamtleistung bei der kein Brenner mehr als 4,5 kW besitzt.
4) für EXTERNE Varianten abweichende Materialnummer

Stand: Oktober 2023

Lüfterbaustein-Dunstabzugshaube

Produktübersicht DA 2578 (auch als EXTERNE Variante erhältlich)
Abluft- und Umluftbetrieb

Breite: 70 cm



Typ-/Verkaufsbezeichnung	DA 2578
Bauform und Betriebsarten	
Lüfterbaustein	◆
Abluftbetrieb/Umluftbetrieb/Externer Betrieb	◆/◆/DA 2578 EXT A
Bedienkomfort	
Miele@home ready	◆
Automatikfunktion Con@ctivity 3.0	◆
Tipptasten/Drehknebel/Miele@mobile App	◆/–/◆
CleanCover	◆
Sicherheitsausschaltung/Nachlaufzeit 5 o. 15 Min.	◆/◆
Fettfilter-/Aktivkohlefilter-Sättigungsanzeige programmierbar	◆/◆
Anzahl spülmaschinengeeign. EDST-Metallfettfilter	2
Effizienz und Nachhaltigkeit[1)]	
Energieeffizienzklasse (A+++ - D)/Klasse für den Fettabscheidegrad	A/B
Jährlicher Energieverbrauch in kWh/Jahr	51,7
ECO-Motor (Gleichstrommotor)	–
LED-Beleuchtung	
Anzahl x Watt/Beleuchtungsstärke in Lx/Farbtemperatur in K	2 x 3 W/300/3.000
Luftleistung bei maximalem Abluftquerschnitt[2)]	
Abluft (nicht bei externer Variante)	
In Betriebsstufe 3: Luftleistung (m³/h)	360
Schallleistung (dB(A) re1pW)/Schalldruck (dB(A) re20µPa)	56/41
In Boosterstufe: Luftleistung (m³/h)	600
Schallleistung (dB(A) re1pW)/Schalldruck (dB(A) re20µPa)	67/52
Umluft	
In Betriebsstufe 3: Luftleistung (m³/h)	320
Schallleistung (dB(A) re1pW)/Schalldruck (dB(A) re20µPa)	63/48
In Boosterstufe: Luftleistung (m³/h)	530
Schallleistung (dB(A) re1pW)/Schalldruck (dB(A) re20µPa)	72/57
Technische Daten	
Maße Haubenkörper in mm (B x H x T)	702 x 50 x 402
Mindestabstand über Elektro-/Gaskochfeldern[3)] in mm	450/650
Gesamtanschlusswert in kW/Spannung in V/Absicherung in A	0,23/230/10
Montagehinweise	
Abluftanschluss oben/hinten/seitlich	◆/◆/–
Durchmesser des Abluftstutzens in mm	150
Kombi. mit WLAN-fähigem Miele Kochfeld erforderlich/empfohlen	–/◆
Unverbindliche Servicepreis-Empfehlung in EUR inkl. MwSt.	M.-Nr. 10751660[4)] **1.029,–**
Notwendiges Zubehör Umluftbetrieb	
Umbausatz Umluft DUU 151	**116,–**
Aktivkohlefilter DKF 15-P	**125,–**
Nachkaufbares Zubehör	
Steuermodul DSM 406/408	**116,–/117,–**
Schalldämpfer DASD 150/Mauerkasten DMK 150-1	**106,–/266,–**
DRSK 150 Rückstauklappe Set	**56,–**

DA 2578

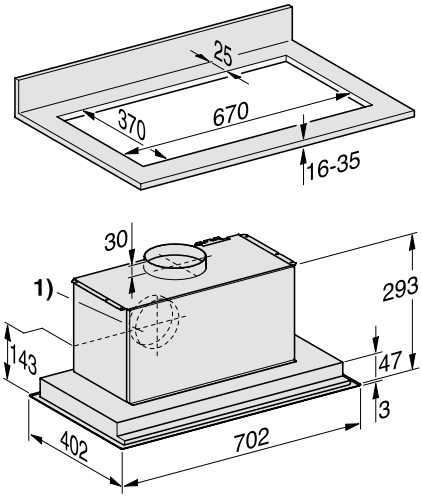

Weitere Detailmaße finden Sie in der Gebrauchsanweisung!
1) Abluftanschluss alternativ nach hinten

DA 2578 EXTERN

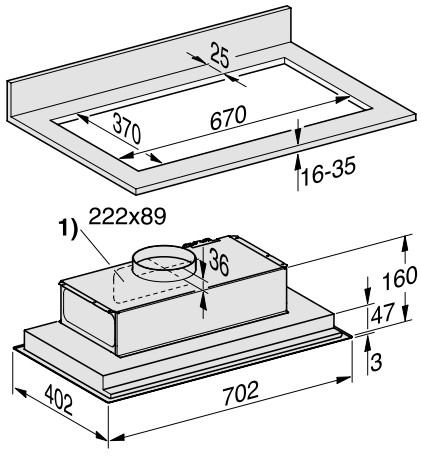

Weitere Detailmaße finden Sie in der Gebrauchsanweisung!
1) Abluftanschluss fur Flachkanalsystem 222 x 89 mm alternativ nach hinten und nach links.

1) Energy-Labeldaten zur Kombination von Dunstabzugshauben mit unterschiedlichen Externen Gebläsen sind im Bedarfsfall anzufordern.
2) Normen für Luftleistung: EN 61591
Schallleistung: EN 60704-3
Schalldruck: EN 60704-2-13
3) Mehrflammige Gaskochstelle mit maximal 12,6 kW Gesamtleistung bei der kein Brenner mehr als 4,5 kW besitzt.
4) für EXTERNE Varianten abweichende Materialnummer"

Lüfterbaustein-Dunstabzugshaube

Produktübersicht DA 2518
Abluft- und Umluftbetrieb

Breite: 100 cm



A | Con@ctivity 3.0 | 10 Filter | Filter Indicator

Typ-/Verkaufsbezeichnung	DA 2518
Bauform und Betriebsarten	
Lüfterbaustein	◆
Abluftbetrieb/Umluftbetrieb/Externer Betrieb	◆/◆/–
Bedienkomfort	
Miele@home ready	◆
Automatikfunktion Con@ctivity 3.0	◆
Tipptasten/Drehknebel/Miele@mobile App	◆/–/◆
CleanCover	◆
Sicherheitsausschaltung/Nachlaufzeit 5 o. 15 Min.	◆/◆
Fettfilter-/Aktivkohlefilter-Sättigungsanzeige programmierbar	◆/◆
Anzahl spülmaschinengeeign. EDST-Metallfettfilter	3
Effizienz und Nachhaltigkeit[1)]	
Energieeffizienzklasse (A+++ - D)/Klasse für den Fettabscheidegrad	A/B
Jährlicher Energieverbrauch in kWh/Jahr	54,6
ECO-Motor (Gleichstrommotor)	–
LED-Beleuchtung	
Anzahl x Watt/Beleuchtungsstärke in Lx/Farbtemperatur in K	4 x 3 W/520/3.000
Luftleistung bei maximalem Abluftquerschnitt[2)]	
Abluft (nicht bei externer Variante)	
In Betriebsstufe 3: Luftleistung (m^3/h)	360
Schallleistung (dB(A) re1pW)/Schalldruck (dB(A) re20µPa)	56/41
In Boosterstufe: Luftleistung (m^3/h)	600
Schallleistung (dB(A) re1pW)/Schalldruck (dB(A) re20µPa)	67/52
Umluft	
In Betriebsstufe 3: Luftleistung (m^3/h)	320
Schallleistung (dB(A) re1pW)/Schalldruck (dB(A) re20µPa)	63/48
In Boosterstufe: Luftleistung (m^3/h)	530
Schallleistung (dB(A) re1pW)/Schalldruck (dB(A) re20µPa)	72/57
Technische Daten	
Maße Haubenkörper in mm (B x H x T)	1.102 x 50 x 402
Mindestabstand über Elektro-/Gaskochfeldern[3)] in mm	450/650
Gesamtanschlusswert in kW/Spannung in V/Absicherung in A	0,23/230/10
Montagehinweise	
Abluftanschluss oben/hinten/seitlich	◆/◆/–
Durchmesser des Abluftstutzens in mm	150
Kombi. mit WLAN-fähigem Miele Kochfeld erforderlich/empfohlen	–/◆
Unverbindliche Servicepreis-Empfehlung in EUR inkl. MwSt.	M.-Nr. 10751690 **1.649,–**
Notwendiges Zubehör Umluftbetrieb	
Umbausatz Umluft DUU 151	**116,–**
Aktivkohlefilter DKF 15-P	**125,–**
Nachkaufbares Zubehör	
Steuermodul DSM 406/408	**116,–/117,–**
Schalldämpfer DASD 150/Mauerkasten DMK 150-1	**106,–/266,–**
DRSK 150 Rückstauklappe Set	**56,–**

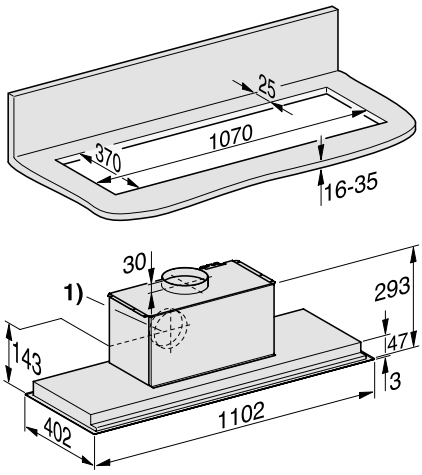

Weitere Detailmaße finden Sie in der Gebrauchsanweisung!
[1)] Abluftanschluss alternativ nach hinten

[1)] Energy-Labeldaten zur Kombination von Dunstabzugshauben mit unterschiedlichen Externen Gebläsen sind im Bedarfsfall anzufordern.
[2)] Normen für Luftleistung: EN 61591
Schallleistung: EN 60704-3
Schalldruck: EN 60704-2-13
[3)] Mehrflammige Gaskochstelle mit maximal 12,6 kW Gesamtleistung bei der kein Brenner mehr als 4,5 kW besitzt.

Stand: Oktober 2023

Lüfterbaustein-Dunstabzugshaube

Produktübersicht DA 2360
Abluft- und Umluftbetrieb

Breite: 60 cm





Typ-/Verkaufsbezeichnung	DA 2360
Bauform und Betriebsarten	
Lüfterbaustein	◆
Abluftbetrieb/Umluftbetrieb/Externer Betrieb	◆/◆/–
Bedienkomfort	
Miele@home ready	◆
Automatikfunktion Con@ctivity 3.0	◆
Tipptasten/Drehknebel/Miele@mobile App	◆/–/–
CleanCover	◆
Sicherheitsausschaltung/Nachlaufzeit 5 o. 15 Min.	–/–
Fettfilter-/Aktivkohlefilter-Sättigungsanzeige programmierbar	–/–
Anzahl spülmaschinengeeign. EDST-Metallfettfilter	1
Effizienz und Nachhaltigkeit[1)]	
Energieeffizienzklasse (A+++ - D)/Klasse für den Fettabscheidegrad	A/B
Jährlicher Energieverbrauch in kWh/Jahr	49,1
ECO-Motor (Gleichstrommotor)	–
LED-Beleuchtung	
Anzahl x Watt/Beleuchtungsstärke in Lx/Farbtemperatur in K	2 x 3 W/350/3.000
Luftleistung bei maximalem Abluftquerschnitt[2)]	
Abluft (nicht bei externer Variante)	
In Betriebsstufe 3: Luftleistung (m³/h)	360
Schallleistung (dB(A) re1pW)/Schalldruck (dB(A) re20µPa)	52/38
In Boosterstufe: Luftleistung (m³/h)	600
Schallleistung (dB(A) re1pW)/Schalldruck (dB(A) re20µPa)	64/50
Umluft	
In Betriebsstufe 3: Luftleistung (m³/h)	320
Schallleistung (dB(A) re1pW)/Schalldruck (dB(A) re20µPa)	64/49
In Boosterstufe: Luftleistung (m³/h)	500
Schallleistung (dB(A) re1pW)/Schalldruck (dB(A) re20µPa)	72/57
Technische Daten	
Maße Haubenkörper in mm (B x H x T)	584 x 63 x 297
Mindestabstand über Elektro-/Gaskochfeldern[3)] in mm	450/650
Gesamtanschlusswert in kW/Spannung in V/Absicherung in A	0,23/230/10
Montagehinweise	
Abluftanschluss oben/hinten/seitlich	◆/◆/–
Durchmesser des Abluftstutzens in mm	150
Kombi. mit WLAN-fähigem Miele Kochfeld erforderlich/empfohlen	–/–
Unverbindliche Servicepreis-Empfehlung in EUR inkl. MwSt.	M.-Nr. 10451550 **849,–**
Notwendiges Zubehör Umluftbetrieb	
Umbausatz Umluft DUU 151	**116,–**
Aktivkohlefilter DKF 19-P	**79,–**
Nachkaufbares Zubehör	
Schalldämpfer DASD 150/Mauerkasten DMK 150-1	**106,–/266,–**
DRSK 150 Rückstauklappe Set	**56,–**

DA 2360

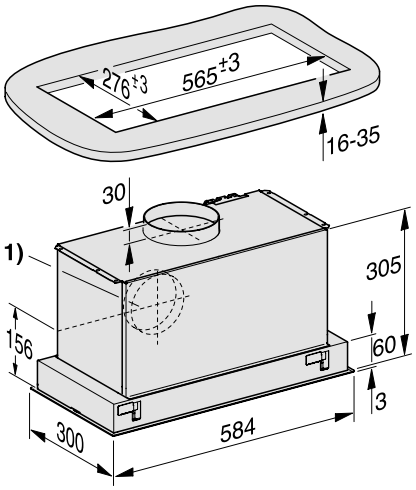

Die Dunstabzugshaube wird mit Hilfe von Klemmen im Ausschnitt befestigt. Hierfür ist eine massive Ausführung der Einbaufläche, z. B. aus Holz, erforderlich. Achten Sie auf eine ausreichende Tragfähigkeit der Konstruktion. Im Bereich
der Klemmen müssen Bauteile, wie Streben oder Leitungen, einen Abstand von mindestens 25 mm vom Ausschnitt haben.

[1)] Abluftanschluss alternativ nach hinten

[1)] Energy-Labeldaten zur Kombination von Dunstabzugshauben mit unterschiedlichen Externen Gebläsen sind im Bedarfsfall anzufordern.

[2)] Normen für Luftleistung: EN 61591
Schallleistung: EN 60704-3
Schalldruck: EN 60704-2-13

[3)] Mehrflammige Gaskochstelle mit maximal 12,6 kW Gesamtleistung bei der kein Brenner mehr als 4,5 kW besitzt.

Lüfterbaustein-Dunstabzugshaube

Produktübersicht DA 2390
Abluft- und Umluftbetrieb

Breite: 90 cm





Typ-/Verkaufsbezeichnung	DA 2390
Bauform und Betriebsarten	
Lüfterbaustein	◆
Abluftbetrieb/Umluftbetrieb/Externer Betrieb	◆/◆/–
Bedienkomfort	
Miele@home ready	–
Automatikfunktion Con@ctivity 3.0	–
Tipptasten/Drehknebel/Miele@mobile App	◆/–/–
CleanCover	◆
Sicherheitsausschaltung/Nachlaufzeit 5 o. 15 Min.	–/–
Fettfilter-/Aktivkohlefilter-Sättigungsanzeige programmierbar	–/–
Anzahl spülmaschinengeeign. EDST-Metallfettfilter	2
Effizienz und Nachhaltigkeit[1)]	
Energieeffizienzklasse (A+++ - D)/Klasse für den Fettabscheidegrad	A/A
Jährlicher Energieverbrauch in kWh/Jahr	55,3
ECO-Motor (Gleichstrommotor)	–
LED-Beleuchtung	
Anzahl x Watt/Beleuchtungsstärke in Lx/Farbtemperatur in K	4 x 3 W/500/3.000
Luftleistung bei maximalem Abluftquerschnitt[2)]	
Abluft (nicht bei externer Variante)	
In Betriebsstufe 3: Luftleistung (m^3/h)	360
Schallleistung (dB(A) re1pW)/Schalldruck (dB(A) re20µPa)	52/38
In Boosterstufe: Luftleistung (m^3/h)	600
Schallleistung (dB(A) re1pW)/Schalldruck (dB(A) re20µPa)	64/50
Umluft	
In Betriebsstufe 3: Luftleistung (m^3/h)	320
Schallleistung (dB(A) re1pW)/Schalldruck (dB(A) re20µPa)	64/49
In Boosterstufe: Luftleistung (m^3/h)	500
Schallleistung (dB(A) re1pW)/Schalldruck (dB(A) re20µPa)	72/57
Technische Daten	
Maße Haubenkörper in mm (B x H x T)	884 x 63 x 297
Mindestabstand über Elektro-/Gaskochfeldern[3)] in mm	450/650
Gesamtanschlusswert in kW/Spannung in V/Absicherung in A	0,23/230/10
Montagehinweise	
Abluftanschluss oben/hinten/seitlich	◆/◆/–
Durchmesser des Abluftstutzens in mm	150
Kombi. mit WLAN-fähigem Miele Kochfeld erforderlich/empfohlen	–/–
Unverbindliche Servicepreis-Empfehlung in EUR inkl. MwSt.	M.-Nr. 10451560[4)] **1.179,–**
Notwendiges Zubehör Umluftbetrieb	
Umbausatz Umluft DUU 151	**116,–**
Aktivkohlefilter DKF 19-P	**79,–**
Nachkaufbares Zubehör	
Schalldämpfer DASD 150/Mauerkasten DMK 150-1	**106,–/266,–**
DRSK 150 Rückstauklappe Set	**56,–**

DA 2390

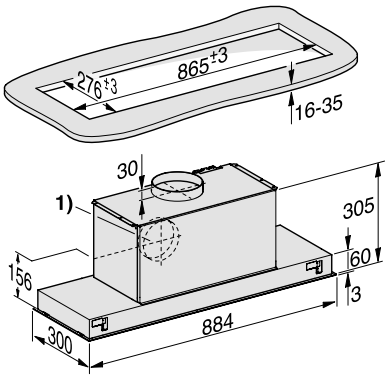

Die Dunstabzugshaube wird mit Hilfe von Klemmen im Ausschnitt befestigt. Hierfür ist eine massive Ausführung der Einbaufläche, z. B. aus Holz, erforderlich. Achten Sie auf eine ausreichende Tragfähigkeit der Konstruktion. Im Bereich der Klemmen müssen Bauteile, wie Streben oder Leitungen, einen Abstand von mindestens 25 mm vom Ausschnitt haben.

[1)] Abluftanschluss alternativ nach hinten

[1)] Energy-Labeldaten zur Kombination von Dunstabzugshauben mit unterschiedlichen Externen Gebläsen sind im Bedarfsfall anzufordern.

[2)] Normen für Luftleistung: EN 61591
Schallleistung: EN 60704-3
Schalldruck: EN 60704-2-13

[3)] Mehrflammige Gaskochstelle mit maximal 12,6 kW Gesamtleistung bei der kein Brenner mehr als 4,5 kW besitzt.

[4)] für EXTERNE Varianten abweichende Materialnummer

Stand: Oktober 2023

Lüfterbaustein-Dunstabzugshaube

Produktübersicht DA 2668
Abluft- und Umluftbetrieb

Breite: 58 cm





Typ-/Verkaufsbezeichnung	DA 2668
Bauform und Betriebsarten	
Lüfterbaustein	◆
Abluftbetrieb/Umluftbetrieb/Externer Betrieb	◆/◆/–
Bedienkomfort	
Miele@home ready	◆
Automatikfunktion Con@ctivity 3.0	◆
Tipptasten/Drehknebel/Miele@mobile App	◆/–/◆
CleanCover	◆
Sicherheitsausschaltung/Nachlaufzeit 5 o. 15 Min.	◆/◆
Fettfilter-/Aktivkohlefilter-Sättigungsanzeige programmierbar	◆/◆
Anzahl spülmaschinengeeign. EDST-Metallfettfilter	2
Effizienz und Nachhaltigkeit[1)]	
Energieeffizienzklasse (A+++ - D)/Klasse für den Fettabscheidegrad	A+/A
Jährlicher Energieverbrauch in kWh/Jahr	28,4
ECO-Motor (Gleichstrommotor)	◆
LED-Beleuchtung	
Anzahl x Watt/Beleuchtungsstärke in Lx/Farbtemperatur in K	2 x 4,5 W/700/3.500
Luftleistung bei maximalem Abluftquerschnitt[2)]	
Abluft (nicht bei externer Variante)	
In Betriebsstufe 3: Luftleistung (m³/h)	365
Schallleistung (dB(A) re1pW)/Schalldruck (dB(A) re20µPa)	51/37
In Boosterstufe: Luftleistung (m³/h)	585
Schallleistung (dB(A) re1pW)/Schalldruck (dB(A) re20µPa)	64/50
Umluft	
In Betriebsstufe 3: Luftleistung (m³/h)	330
Schallleistung (dB(A) re1pW)/Schalldruck (dB(A) re20µPa)	64/49
In Boosterstufe: Luftleistung (m³/h)	490
Schallleistung (dB(A) re1pW)/Schalldruck (dB(A) re20µPa)	74/60
Technische Daten	
Maße Haubenkörper in mm (B x H x T)	580 x 64 x 293
Mindestabstand über Elektro-/Gaskochfeldern[3)] in mm	450/650
Gesamtanschlusswert in kW/Spannung in V/Absicherung in A	0,09/230/10
Montagehinweise	
Abluftanschluss oben/hinten/seitlich	◆/◆/–
Durchmesser des Abluftstutzens in mm	150
Kombi. mit WLAN-fähigem Miele Kochfeld erforderlich/empfohlen	–/◆
Unverbindliche Servicepreis-Empfehlung in EUR inkl. MwSt.	
Edelstahl	M.-Nr. 10751440[4)] **1.699,–**
Notwendiges Zubehör Umluftbetrieb	
Umbausatz Umluft DUU 151	**116,–**
Aktivkohlefilter DKF 19-P	**79,–**
Nachkaufbares Zubehör	
Steuermodul DSM 406/408	**116,–/117,–**
Schalldämpfer DASD 150/Mauerkasten DMK 150-1	**106,–/266,–**
DRSK 150 Rückstauklappe Set	**56,–**

DA 2668

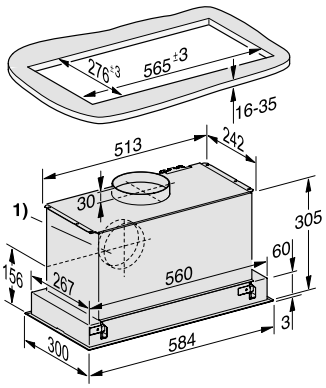

Die Dunstabzugshaube wird mit Hilfe von Klemmen im Ausschnitt befestigt. Hierfür ist eine massive Ausführung der Einbaufläche, z. B. aus Holz, erforderlich. Achten Sie auf eine ausreichende Tragfähigkeit der Konstruktion. Im Bereich der Klemmen müssen Bauteile, wie Streben oder Leitungen, einen Abstand von mindestens 25 mm vom Ausschnitt haben.

[1)] Abluftanschluss alternativ nach hinten

[1)] Energy-Labeldaten zur Kombination von Dunstabzugshauben mit unterschiedlichen Externen Gebläsen sind im Bedarfsfall anzufordern.

[2)] Normen für Luftleistung: EN 61591
Schallleistung: EN 60704-3
Schalldruck: EN 60704-2-13

[3)] Mehrflammige Gaskochstelle mit maximal 12,6 kW Gesamtleistung bei der kein Brenner mehr als 4,5 kW besitzt.

[4)] für EXTERNE Varianten abweichende Materialnummer

Lüfterbaustein-Dunstabzugshaube

Produktübersicht DA 2698 (auch als EXTERNE Variante erhältlich)
Abluft- und Umluftbetrieb

Breite: 88 cm



Typ-/Verkaufsbezeichnung	DA 2698
Bauform und Betriebsarten	
Lüfterbaustein	◆
Abluftbetrieb/Umluftbetrieb/Externer Betrieb	◆/◆/DA 2698 EXT A
Bedienkomfort	
Miele@home ready	◆
Automatikfunktion Con@ctivity 3.0	◆
Tipptasten/Drehknebel/Miele@mobile App	◆/–/◆
CleanCover	◆
Sicherheitsausschaltung/Nachlaufzeit 5 o. 15 Min.	◆/◆
Fettfilter-/Aktivkohlefilter-Sättigungsanzeige programmierbar	◆/◆
Anzahl spülmaschinengeeign. EDST-Metallfettfilter	2
Effizienz und Nachhaltigkeit[1)]	
Energieeffizienzklasse (A+++ - D)/Klasse für den Fettabscheidegrad	A+/A
Jährlicher Energieverbrauch in kWh/Jahr	28,6
ECO-Motor (Gleichstrommotor)	◆
LED-Beleuchtung	
Anzahl x Watt/Beleuchtungsstärke in Lx/Farbtemperatur in K	4 x 3 W/650/3.500
Luftleistung bei maximalem Abluftquerschnitt[2)]	
Abluft (nicht bei externer Variante)	
In Betriebsstufe 3: Luftleistung (m³/h)	400
Schallleistung (dB(A) re1pW)/Schalldruck (dB(A) re20µPa)	51/37
In Boosterstufe: Luftleistung (m³/h)	640
Schallleistung (dB(A) re1pW)/Schalldruck (dB(A) re20µPa)	62/48
Umluft	
In Betriebsstufe 3: Luftleistung (m³/h)	365
Schallleistung (dB(A) re1pW)/Schalldruck (dB(A) re20µPa)	62/48
In Boosterstufe: Luftleistung (m³/h)	535
Schallleistung (dB(A) re1pW)/Schalldruck (dB(A) re20µPa)	74/59
Technische Daten	
Maße Haubenkörper in mm (B x H x T)	880 x 64 x 293
Mindestabstand über Elektro-/Gaskochfeldern[3)] in mm	450/650
Gesamtanschlusswert in kW/Spannung in V/Absicherung in A	0,09/230/10
Montagehinweise	
Abluftanschluss oben/hinten/seitlich	◆/◆/–
Durchmesser des Abluftstutzens in mm	150
Kombi. mit WLAN-fähigem Miele Kochfeld erforderlich/empfohlen	–/◆
Unverbindliche Servicepreis-Empfehlung in EUR inkl. MwSt.	
Edelstahl	M.-Nr. 10751460[4)] **2.169,–**
Brillantweiß	M.-Nr. 10751480[4)] **2.069,–**
Notwendiges Zubehör Umluftbetrieb	
Umbausatz Umluft DUU 151	**116,–**
Aktivkohlefilter DKF 19-P	**79,–**
Nachkaufbares Zubehör	
Steuermodul DSM 406/408	**116,–/117,–**
Schalldämpfer DASD 150/Mauerkasten DMK 150-1	**106,–/266,–**
DRSK 150 Rückstauklappe Set	**56,–**

DA 2698

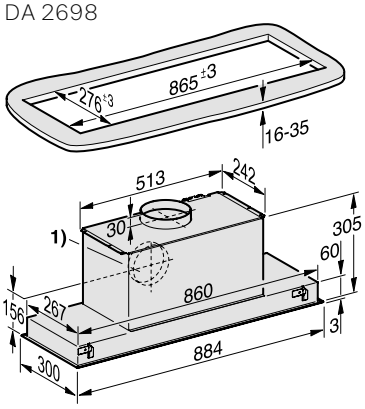

Die Dunstabzugshaube wird mit Hilfe von Klemmen im Ausschnitt befestigt. Hierfür ist eine massive Ausführung der Einbaufläche, z. B. aus Holz, erforderlich. Achten Sie auf eine ausreichende Tragfähigkeit der Konstruktion. Im Bereich der Klemmen müssen Bauteile, wie Streben oder Leitungen, einen Abstand von mindestens 25 mm vom Ausschnitt haben.

[1)] Abluftanschluss alternativ nach hinten

DA 2698 EXTERN

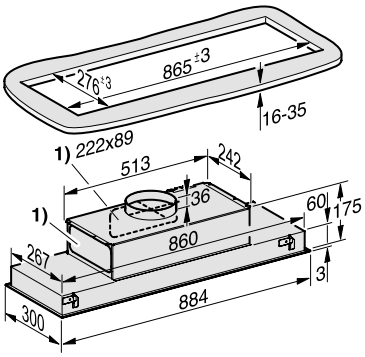

Die Dunstabzugshaube wird mit Hilfe von Klemmen im Ausschnitt befestigt. Hierfür ist eine massive Ausführung der Einbaufläche, z. B. aus Holz, erforderlich. Achten Sie auf eine ausreichende Tragfähigkeit der Konstruktion. Im Bereich der Klemmen müssen Bauteile, wie Streben oder Leitungen, einen Abstand von mindestens 25 mm vom Ausschnitt haben.

[1)] Abluftanschluss für Flachkanalsystem 222 x 89 mm alternativ nach hinten und nach links.

[1)] Energy-Labeldaten zur Kombination von Dunstabzugshauben mit unterschiedlichen Externen Gebläsen sind im Bedarfsfall anzufordern.

[2)] Normen für Luftleistung: EN 61591
Schallleistung: EN 60704-3
Schalldruck: EN 60704-2-13

[3)] Mehrflammige Gaskochstelle mit maximal 12,6 kW Gesamtleistung bei der kein Brenner mehr als 4,5 kW besitzt.

[4)] für EXTERNE Varianten abweichende Materialnummer

Stand: Oktober 2023

Lüfterbaustein-Dunstabzugshaube

Produktübersicht DA 2628
Abluftbetrieb

Breite: 118 cm



Con@ctivity 3.0 | 10 Filter | Filter Indicator | Eco Motor

Typ-/Verkaufsbezeichnung	DA 2628	
Bauform und Betriebsarten		
Lüfterbaustein	◆	
Abluftbetrieb/Umluftbetrieb/Externer Betrieb	◆/–/–	
Bedienkomfort		
Miele@home ready	◆	
Automatikfunktion Con@ctivity 3.0	◆	
Tipptasten/Drehknebel/Miele@mobile App	◆/–/◆	
CleanCover	◆	
Sicherheitsausschaltung/Nachlaufzeit 5 o. 15 Min.	◆/◆	
Fettfilter-/Aktivkohlefilter-Sättigungsanzeige programmierbar	◆/–	
Anzahl spülmaschinengeeign. EDST-Metallfettfilter	4	
Effizienz und Nachhaltigkeit[1)]		
Energieeffizienzklasse (A+++ - D)/Klasse für den Fettabscheidegrad	A+/A	
Jährlicher Energieverbrauch in kWh/Jahr	26,8	
ECO-Motor (Gleichstrommotor)	◆	
LED-Beleuchtung		
Anzahl x Watt/Beleuchtungsstärke in Lx/Farbtemperatur in K	3 x 4,5 W/700/3.500	
Luftleistung bei maximalem Abluftquerschnitt[2)]		
Abluft (nicht bei externer Variante)		
In Betriebsstufe 3: Luftleistung (m^3/h)	400	
Schallleistung (dB(A) re1pW)/Schalldruck (dB(A) re20µPa)	51/37	
In Boosterstufe: Luftleistung (m^3/h)	640	
Schallleistung (dB(A) re1pW)/Schalldruck (dB(A) re20µPa)	62/48	
Technische Daten		
Maße Haubenkörper in mm (B x H x T)	1.180 x 64 x 293	
Mindestabstand über Elektro-/Gaskochfeldern[3)] in mm	450/650	
Gesamtanschlusswert in kW/Spannung in V/Absicherung in A	0,09/230/10	
Montagehinweise		
Abluftanschluss oben/hinten/seitlich	◆/◆/–	
Durchmesser des Abluftstutzens in mm	150	
Kombi. mit WLAN-fähigem Miele Kochfeld erforderlich/empfohlen	–/◆	
Unverbindliche Servicepreis-Empfehlung in EUR inkl. MwSt.		
Edelstahl	M.-Nr. 10751290[4)]	**2.549,–**
Brillantweiß	M.-Nr. 10751350[4)]	**2.549,–**
Nachkaufbares Zubehör		
Steuermodul DSM 406/408		**116,–/117,–**
Schalldämpfer DASD 150/Mauerkasten DMK 150-1		**106,–/266,–**
DRSK 150 Rückstauklappe Set		**56,–**

DA 2628

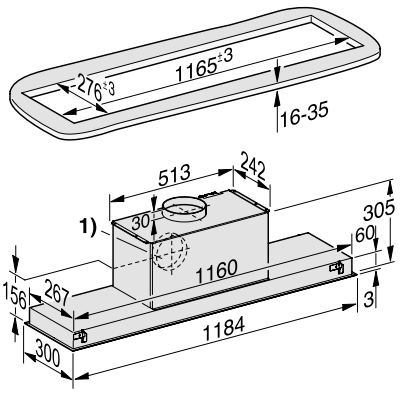

Die Dunstabzugshaube wird mit Hilfe von Klemmen im Ausschnitt befestigt. Hierfür ist eine massive Ausführung der Einbaufläche, z. B. aus Holz, erforderlich. Achten Sie auf eine ausreichende Tragfähigkeit der Konstruktion. Im Bereich der Klemmen müssen Bauteile, wie Streben oder Leitungen, einen Abstand von mindestens 25 mm vom Ausschnitt haben.

[1)] Abluftanschluss alternativ nach hinten.

[1)] Energy-Labeldaten zur Kombination von Dunstabzugshauben mit unterschiedlichen Externen Gebläsen sind im Bedarfsfall anzufordern.

[2)] Normen für Luftleistung: EN 61591
Schallleistung: EN 60704-3
Schalldruck: EN 60704-2-13

[3)] Mehrflammige Gaskochstelle mit maximal 12,6 kW Gesamtleistung bei der kein Brenner mehr als 4,5 kW besitzt.

[4)] für EXTERNE Varianten abweichende Materialnummer

Zwischenbau-Dunstabzugshauben

Produktübersicht DA 1867 Edelstahl-Optik
Abluft- und Umluftbetrieb

Breite: 60 cm





Typ-/Verkaufsbezeichnung	DA 1867 Edelstahl-Optik
Bauform und Betriebsarten	
Zwischenbauhaube	◆
Abluftbetrieb/Umluftbetrieb	◆/◆
Bedienkomfort	
Tipptasten	◆
Filtersystem	
Anzahl spülmaschinengeeign. EDST-Metallfettfilter (8-lagig)	2
Effizienz und Nachhaltigkeit[1)]	
Energieeffizienzklasse (A+++ - D)/Klasse für den Fettabscheidegrad	C/B
Jährlicher Energieverbrauch in kWh/Jahr	101,3
Beleuchtung	
Halogen/LED	–/◆
Anzahl x Watt/Beleuchtungsstärke in Lx	2 x 1 W/210
Luftleistung bei maximalem Abluftquerschnitt[2)]	
Abluft (nicht bei externer Variante)	
In Betriebsstufe 3: Luftleistung (m^3/h)	610
Schallleistung (dB(A) re1pW)/Schalldruck (dB(A) re20µPa)	67/51
In Boosterstufe: Luftleistung (m^3/h)	690
Schallleistung (dB(A) re1pW)/Schalldruck (dB(A) re20µPa)	69/54
Umluft	
In Betriebsstufe 3: Luftleistung (m^3/h)	315
Schallleistung (dB(A) re1pW)/Schalldruck (dB(A) re20µPa)	75/60
In Boosterstufe: Luftleistung (m^3/h)	330
Schallleistung (dB(A) re1pW)/Schalldruck (dB(A) re20µPa)	76/61
Technische Daten	
Maße Haubenkörper in mm (B x H x T)	599 x 450 x 275
Mindestabstand über Elektro-/Gaskochfeldern[3)] in mm	650/650
Gesamtanschlusswert in kW/Spannung in V/Absicherung in A	0,25/230/10
Montagehinweise	
Abluftanschluss oben/hinten/seitlich	◆/–/–
Durchmesser des Abluftstutzens in mm	150
Kombi. mit WLAN-fähigem Miele Kochfeld erforderlich/empfohlen	–/–
Unverbindliche Servicepreis-Empfehlung in EUR inkl. MwSt.	
Edelstahl	M.-Nr. 10888570 **649,–**
Notwendiges Zubehör Umluftbetrieb	
Aktivkohlefilter DKF 14-1	**105,–**
Nachkaufbares Zubehör	
Mauerkasten DMK 150-1	**266,–**

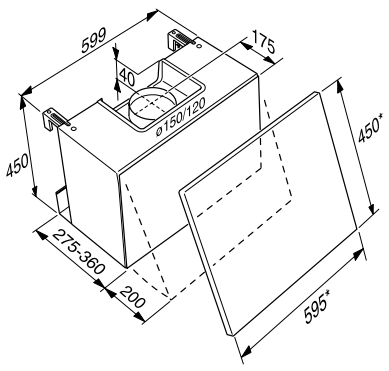

* Maße der Möbeltür

[1)] Energy-Labeldaten zur Kombination von Dunstabzugshauben mit unterschiedlichen Externen Gebläsen sind im Bedarfsfall anzufordern.
[2)] Normen für Luftleistung: EN 61591
Schallleistung: EN 60704-3
Schalldruck: EN 60704-2-13
[3)] Mehrflammige Gaskochstelle mit maximal 12,6 kW Gesamtleistung bei der kein Brenner mehr als 4,5 kW besitzt.
[4)] Der Preis beinhaltet nicht die separat erhältlichen Randabsaugungspaneele. Diese sind in Glas oder Edelstahl erhältlich und zusätzlich zu bestellen.

Stand: Oktober 2023

Externe Gebläsemotoren

Produktübersicht AWG 102



Typ/Verkaufsbezeichnung		AWG 102
Bauform		Außenwandgebläse
Design		
Variante in Edelstahl		◆
Abmessungen		
Breite/Tiefe/Höhe	mm	382 x 182 x 462
Betriebsarten Abluft/Umluft		◆/–
Montagehinweise		
Durchmesser des Abluftstutzens	mm	150/125
Ausstattung		
Einseitig saugendes Radialgebläse	Anzahl	1
Länge der Steuerleitung		0,75 m
Mitgeliefertes Zubehör		
Steuerleitung 500 cm		◆
Ausziehbares Mauerrohr		◆
Eindeckrahmen		–
Nachkaufbares Zubehör		
Steuerleitung 5 m		◆
Steuerleitung 9 m		◆
Steuerleitung 12 m		◆
Schalldämpfer DASD 150		◆
Mauerkasten DMK 150-1		–
Gebläseleistung nach EN 61591		
Abluft 150er Stutzen praxisgerecht	m^3/h	820
freiausblasend	m^3/h	440 – 1.000
Unverbindliche Service-Preisempfehlung in EUR inkl. MwSt.	M.-Nr. 5680680	**747,–**

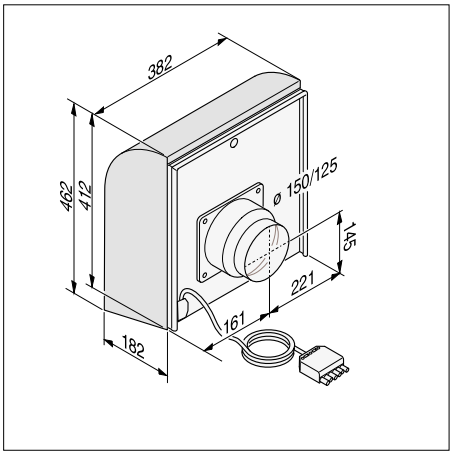

Externe Gebläsemotoren

Produktübersicht DDG 102



Typ/Verkaufsbezeichnung		DDG 102
Bauform		Dachgebläse
Design		
Variante in Edelstahl		◆
Abmessungen		
Breite/Tiefe/Höhe	mm	382 x 182 x 462
Betriebsarten Abluft/Umluft		◆/–
Montagehinweise		
Durchmesser des Abluftstutzens	mm	150
Ausstattung		
Einseitig saugendes Radialgebläse	Anzahl	1
Länge der Steuerleitung		0,75 m
Mitgeliefertes Zubehör		
Steuerleitung 500 cm		◆
Ausziehbares Mauerrohr		–
Eindeckrahmen		◆
Nachkaufbares Zubehör		
Steuerleitung 5 m		◆
Steuerleitung 9 m		◆
Steuerleitung 12 m		◆
Schalldämpfer DASD 150		◆
Mauerkasten DMK 150-1		–
Gebläseleistung nach EN 61591		
Abluft 150er Stutzen praxisgerecht	m^3/h	820
freiausblasend	m^3/h	440 – 1.000
Unverbindliche Service-Preisempfehlung in EUR inkl. MwSt.		M.-Nr. 5909230 **1.067,–**

Hinweis: Einsetzbar für Dachschrägen ab 22°

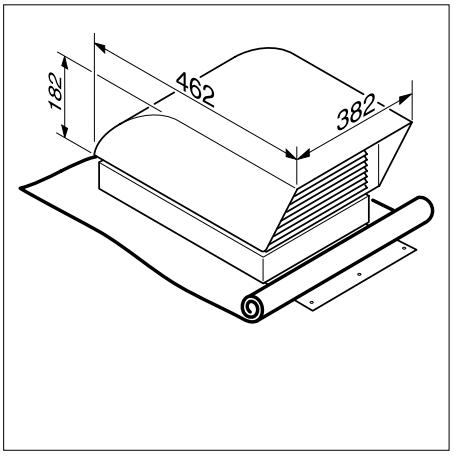

Externe Gebläsemotoren

Produktübersicht ABLG 202



Typ/Verkaufsbezeichnung		ABLG 202
Bauform		Abluftgebläse
Design		
Variante in Edelstahl		–
Abmessungen		
Breite/Tiefe/Höhe	mm	340 x 270 x 245
Betriebsarten Abluft/Umluft		◆/–
Montagehinweise		
Durchmesser des Abluftstutzens	mm	150
Ausstattung		
Doppelseitig saugendes Gebläse	Anzahl	1
Mitgeliefertes Zubehör		
Steuerleitung 500 cm		◆
Ausziehbares Mauerrohr		–
Eindeckrahmen		–
Nachkaufbares Zubehör		
Steuerleitung 5 m		◆
Steuerleitung 9 m		◆
Steuerleitung 12 m		◆
Schalldämpfer DASD 150		◆
Mauerkasten DMK 150-1		◆
Gebläseleistung nach EN 61591		
Abluft 150er Stutzen praxisgerecht	m^3/h	780
freiausblasend	m^3/h	280 – 900
Unverbindliche Service-Preisempfehlung in EUR inkl. MwSt.		M.-Nr. 6029260 **640,–**

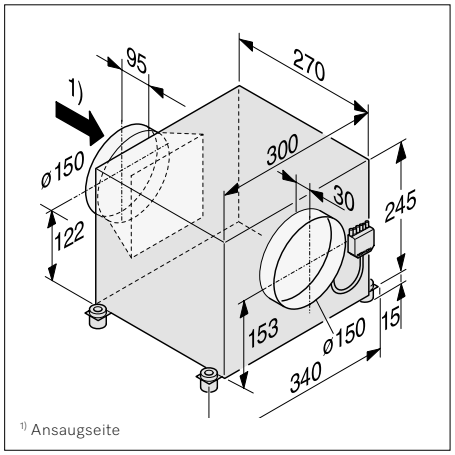

1) Ansaugseite

Zubehör Dunstabzugshauben

Geruchsfilter
Für Miele Dunstabzugshauben im Umluftbetrieb

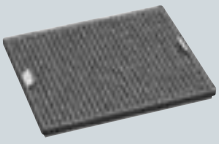

Aktivkohlefilter DKF 11-P
M.-Nr. 11762530
EAN 4002516429135
79,– €*

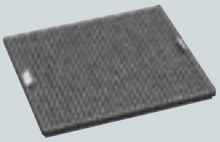

Aktivkohlefilter DKF 12-P
M.-Nr. 11762580
EAN 4002516429340
79,– €*



Aktivkohlefilter DKF 14-1
M.-Nr. 6532971
EAN 4002514268071
105,– €*

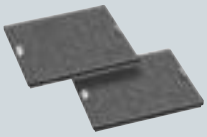

Aktivkohlefilter DKF 15-P
M.-Nr. 11762550
EAN 4002516429159
125,– €*

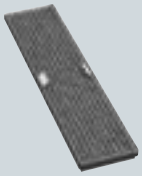

Aktivkohlefilter DKF 18-P
M.-Nr. 11762600
EAN 4002516429364
79,– €*

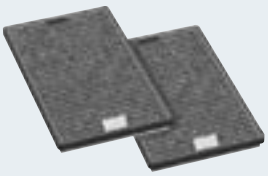

Aktivkohlefilter DKF 19-P
M.-Nr. 11762560
EAN 4002516429333
79,– €*

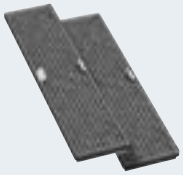

Aktivkohlefilter DKF 20-P
M.-Nr. 11762610
EAN 4002516429371
125,– €*

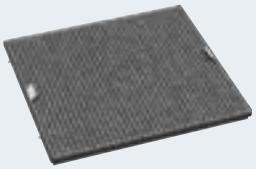

Aktivkohlefilter DKF 25-P
M.-Nr. 11762650
EAN 4002516429395
85,– €*

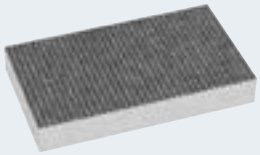

Aktivkohlefilter DKF 29-P
M.-Nr. 11292130
EAN 4002516211006
85,– €*



Aktivkohlefilter DKF 30-P
M.-Nr. 11662790
EAN 4002516382843
125,– €*

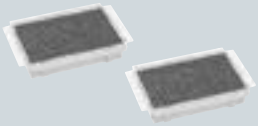

Aktivkohlefilter DKFS 31-P
M.-Nr. 11793530
EAN 4002516441908
79,– €*

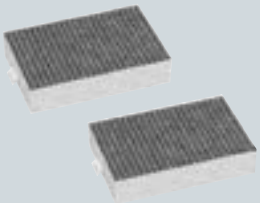

Aktivkohlefilter DKF 31-P
M.-Nr. 11793450
EAN 4002516442226
79,– €*

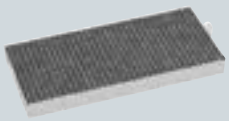

Aktivkohlefilter DKF 35-P
M.-Nr. 12041230
EAN 4002516584759
85,– €*



Aktivkohlefilter DKF 35-S
M.-Nr. 12187430
EAN 4002516643425
109,– €*

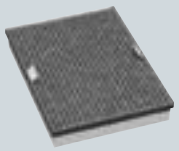

Aktivkohlefilter DKF 36-P
M.-Nr. 12041550
EAN 4002516580393
85,– €*



Aktivkohlefilter DKFS 36-P
M.-Nr. 12061460
EAN 4002516588009
165,– €*



Aktivkohlefilter DKF 29-S
M.-Nr. 12069710
EAN 4002516582809
99,– €*

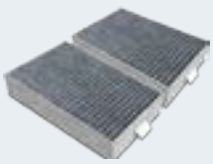

Aktivkohlefilter DKF 31-S
M.-Nr. 12378290
EAN 4002516761723
Preis ausstehend €*
Lieferung ab Januar 2024



Aktivkohlefilterset DKFS 31-S
M.-Nr. 12476070
EAN 4002516772941
Preis ausstehend €*
Lieferung ab Januar 2024

Stand: Oktober 2023

Zubehör Dunstabzugshauben

Regnerierbare Longlife AirClean Geruchsfilter
3 Jahre Lebensdauer

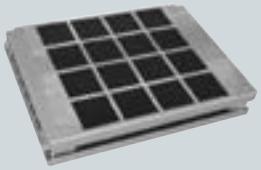

Longlife AirClean-Filter DKF 11-R
M.-Nr. 10787630
EAN 4002515944400
219,– €*

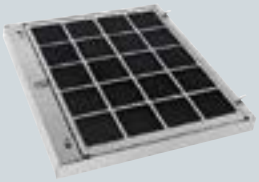

Longlife AirClean-Filter DKF 12-R
M.-Nr. 10271450
EAN 4002515652510
219,– €*

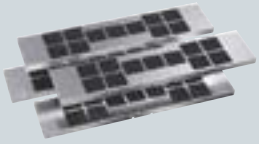

Longlife AirClean-Filter DKF 21-R
M.-Nr. 10271460
EAN 4002515652527
439,– €*

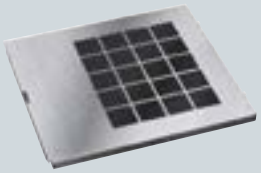

Longlife AirClean-Filter DKF 25-R
M.-Nr. 10271470
EAN 4002515652534
219,– €*

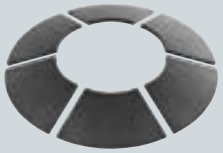

Longlife AirClean-Filter DKF 27-R
M.-Nr. 11160970
EAN 4002516207375
329,– €*

Regnerierbare Longlife AirClean Geruchsfilter
3 Jahre Lebensdauer

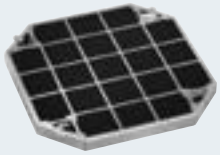

Longlife AirClean-Filter DKF 28-R
M.-Nr. 11347530
EAN 4002516241805
275,– €*

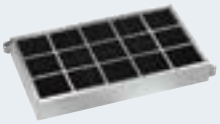

Longlife AirClean-Filter DKF 29-R
M.-Nr. 11295570
EAN 4002516221647
279,– €*



Longlife AirClean-Filter DKF 1000-R
M.-Nr. 10427040
EAN 4002515745489
219,– €*



Longlife AirClean-Filter DKF 30-R
M.-Nr. 11662830
EAN: 4002516382836
329,– €*

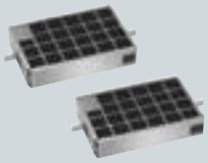

DKF 31-R
M.-Nr. 11793470
EAN 4002516442219
409,– €*

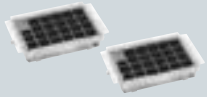

DKFS 31-R
M.-Nr. 11793540
EAN 4002516441892
439,– €*

Entfeuchtungsfilter

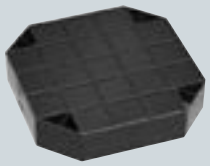

Entfeuchtungsfilter DAEF 28
M.-Nr. 11348050
EAN 4002516242420
219,– €*

* unverbindliche Preisempfehlung in EUR inkl. MwSt.

Zubehör Dunstabzugshauben

	Kompatibilität Dunstabzugshaube	Maße B x T x H	Inhalt
DKF 11-P	DA 7198 W	21,5 x 26,3 x 2 cm	1 Filter
DKF 12-P	PUR 98 D / W DA 4208 D / V D DA 6698 D / W PUR 68 W DA 396-7 DA 399-7 DA 4288 W DA 4298 W	24,2 x 28,7 x 2 cm	1 Filter
DKF 14-1	DA1867	20,10 x 20,10 x 3 cm	2 Filter
DKF 15-P	DA 2450 DA 2558 DA 2578 DA 2518	21,5 x 26,3 x 2 cm	2 Filter
DKF 18-P	DA 12xx	10 x 43 x 2 cm	1 Filter
DKF 19-P	DA 23xx DA 26xx DA 35xx DA 36xx	15 x 24,2 x 2 cm	2 Filter
DKF 20-P	DA 6708 D DA 2808	10 x 43 x 2 cm	2 Filter
DKF 25-P	DA 60xx DA 61xx DA 64xx DA 67xx DA 69xx	31,2 x 34 x 2 cm	1 Filter
DKF 29-P	DA 9091 W DA 9298 W	31,7 x 18,2 x 4,5 cm	1 Filter
DKF 30-P	DAD 4840, DAD 4940		
DKF 31-P	DAS2xxx, DAS 4xxx, DAS 8xxx		2 Filter
DKFS 31-P	DAS2xxx, DAS 4xxx		2 Filter
DKF 11-R	siehe DKF 11-P	21,5 x 26,3 x 2 cm	1 Filter
DKF 12-R	siehe DKF 12-P	25,6 x 23,3 x 4,3 cm	1 Filter
DKF 21-R	DA 6708 D	42,8 x 10,0 x 1,86 cm	4 Filter
DKF 25-R	siehe DKF 25-P	30,5 x 33,7 x 1,86 cm	1 Filter
DKF 27-R	DA 7078 D	-	6 Filter
DKF 28-R	DA 7378 D	-	1 Filter
DKF 29-R	siehe DKF 29	31,7 x 18,2 x 4,5 cm	1 Filter
DKF 1000-R	CSDA 1xxx, CSDA 700x	32,7 x 9,35 x 5,5 cm	1 Filter
DAEF 28	DA 7378 D	-	1 Filter
DKF 30-R	siehe DKF 30-P		
DKF 31-R	DAS2xxx, DAS 4xxx, DAS 8xxx		2 Filter
DKFS 31-R	DAS2xxx, DAS 4xxx		2 Filter
DKF 36-P	DAW 1620/1920	-	1 Filter
DKFS 36-P	DAW 1620/1920	-	2 Filter
DKF 35-P	KMDA 7272/7473	-	1 Filter
DKF 35-S	KMDA 7272/7473	-	1 Filter
DKF 29-S	siehe DKF 29	31,7 x 18,2 x 4,5 cm	1 Filter
DKF 31-S	DAS2xxx, DAS 4xxx, DAS 8xxx		2 Filter
DKFS 31-S	DAS2xxx, DAS 4xxx		2 Filter

Zubehör Dunstabzugshauben

Funktionszubehör



Außenwandgebläse AWG 102
M.-Nr. 5680680
EAN 4002513226225
747,– €*
125/150 mm Durchmesser



Abluftgebläse ABLG 202
M.-Nr. 6029260
EAN 4002513483819
640,– €*
125/150 mm Durchmesser

Für Ziegeldächer ab 22° Dachschräge

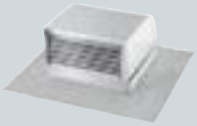

Dachgebläse DDG 102
M.-Nr. 5909230
EAN 4002513410009
1.067,– €*
125/150 mm Durchmesser

Blower Door getestet - geeignet für Energiesparhäuser



Mauerkasten DMK 150-1
M.-Nr. 11258630
EAN 4002516210481
266,– €*
100/110/125/150 mm Durchmesser

Umbausätze Umlufft. Für TwoInOne Kochfelder.



Umbausatz Umluft DUU 1000-2
M.-Nr. 11207310
EAN 4002516197652
379,– €*
inkl. regenerierbarer Longlife AirClean Filter

Für DA 3xxx/2xxx



DUU 150
M.-Nr. 5696270
EAN 4002513242096
52,– €*
Inhalt: Ausblasgitter, 2 Schlauchschellen, Alu-Flexschlauch bis 70 cm, 3 Holzschrauben

Für DA 3xxx/2xxx

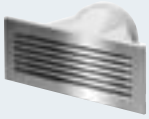

DUU 151
M.-Nr. 7294230
EAN 4002514506128
116,– €*
Inhalt: Ausblasgitter in Edelstahl, 1 Schlauchschelle, Alu-Flexschlauch bis 60 cm, 4 Holzschrauben

Für Wandhauben (außer DA 249-4)



DUW 20
M.-Nr. 6264790
EAN 4002513759754
63,– €*
Inhalt: Umluftweiche, Alu-Flexschlauch 15 bis 60 cm, 2 Schlauchschellen, 150 mm Durchmesser

Für Inselhauben



DUI 32
M.-Nr. 9561760
EAN 4002515292952
95,– €*
Inhalt: Umluftweiche, Alu-Flexschlauch 15 bis 60cm, 2 Schlauchschellen, 150 mm Durchmesser

Für Deckengebläse und Downdraft



DUU 2900
M.-Nr. 9242390
EAN 4002515100516
522,– €*
Inkl. 2 Aktivkohlefilter

Für DAD 4840 / 4940



DUU 600
M.-Nr. 11841340
EAN 4002516455455
230,– €*

Für alle Ablufthauben



DRSK 150
M.-Nr. 11688790
EAN 4002516394839
56,– €*



DUU 1500
M.-Nr. 12226730
EAN 4002516649847
212,– €*

Steuermodule

Ansteuern externer Geräte mit eigener elektr. Spannungsversorgung



DSM 400
M.-Nr. 6213531
EAN 4002513992045
116,– €*
Nicht für Con@ctivity 2.0
Nicht für Fensterkontaktschalter zugelassen



DSM 408
M.-Nr. 11839890
EAN 4002516455370
117,– €*
Für Con@ctivity 2.0/3.0 geeignet

Steuerleitungen

Zur Verbindung eines externen Gebläses mit der Haube



STL-DA 5 (5m)
M.-Nr. 6725020
EAN 4002514087016
106,– €*



STL-DA 9 (9m)
M.-Nr. 4837110
EAN 4002512170963
106,– €*



STL-DA 12 (12m)
M.-Nr. 4837120
EAN 4002512170970
127,– €*

Sonstiges Funktionszubehör
Für DA 6708 D



Umbausatz Deckenmontage DUD 6700
M.-Nr. 10609140
EAN 4002515872673
223,– €*

Montagezubehör



DML2000 Montagesatz Arretierung
M.-Nr. 11839970
EAN auf Anfrage
52,– €*



Reduzierstutzen 150/125mm DRS 150
M.-Nr. 9591510
EAN 4002515339350
59,– €*



Reduzierstutzen 200/150mm DRS 200
M.-Nr. 9591530
EAN 4002515339367
69,– €*

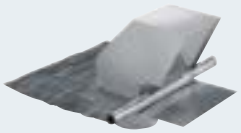

Dachdurchführung DDF 125/150
M.-Nr. 4623200
EAN 4002512093200
326,– €*
ab 22° Dachschräge
Durchmesser 150mm
Inklusive Rückstauklappe

Flexible Aluminiumschläuche mit guten Strömungseigenschaften



DAS 100
M.-Nr. 4623210
EAN 4002512092067
95,– €*
Durchmesser 100 mm

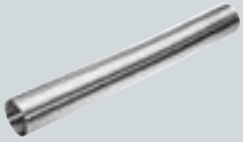

DAS 125
M.-Nr. 4623220
EAN 4002512092074
112,– €*
Durchmesser 125 mm



DAS 150
M.-Nr. 4623230
EAN 4002512092081
127,– €*
Durchmesser 150 mm



DAS 200
M.-Nr. 9583550
EAN 4002514261249
134,– €*
Durchmesser 200 mm

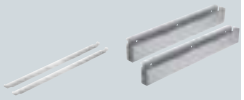

DASL 38
M.-Nr. 12003650
EAN 4002516553786
106,– €*



DUP 150
M.-Nr. 11949040
EAN 4002516515234
170,– €*



Schalldämpfer DASD 150
M.-Nr. 8269360
EAN 4002513928884
106,– €*
Geräuschreduzierung bis zu 4,5 db(A) re 1 pW, Länge: 250 mm
Durchmesser Anschlussstutzen beidseitig 150 mm“



Verbindungselement DASDV 150
M.-Nr. 9583750
EAN 4002515339244
45,– €*
Zwischen Haubenstutzen und Schalldämpfer
Zwischen zwei DASD 150



Außengitter Edelstahl DFG 200
M.-Nr. 6948560
EAN 4002514260495
355 €*
Durchmesser 200 mm



Kondensatsperre DKS 125
M.-Nr. 3915282
EAN 4002512113052
95,– €*
Durchmesser 125 mm

Stand: Oktober 2023

Zubehör Dunstabzugshauben



Kondensatsperre DKS 150
M.-Nr. 3915292
EAN 4002512113069
112,– €*
Durchmesser 150 mm

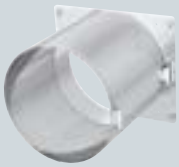

DVS 150 Plug&Play Verlängerungsset
M.-Nr. 12167200
EAN 4002516645313
49,– €*
Durchmesser 150 mm



DWL 80
M.-Nr. 12185620
EAN 4002516652267
75,– €*



DASB 60
M.-Nr. 11991960
EAN 4002516584780
74,– €*



DASB 90
M.-Nr. 11991990
EAN 4002516584797
84,– €*

Zubehör Dunstabzugshauben

Abluftkamine für die alternative Abluftführung nach oben

Für DA 60x6 W, DA 6798 W und DA 64x8 W



DADC 6000
Edelstahl
M.-Nr. 9947450
EAN 4002515522790
170,– €*

Flex. Kaminhöhe von 365-660mm
Kaminbreite 340mm, Kamintiefe 270mm

Für DA 699x W



DADC 6000
Brillantweiß
M.-Nr. 10331460
EAN 4002515705926
202,– €*

Für DA 699x W



DADC 6000
Graphitgrau
M.-Nr. 11900540
EAN 4002516473220
213,– €*

Für DA 699x W



DADC 6000
Obsidianschwarz
M.-Nr. 11900270
EAN 4002516473121
202,– €*

Für DA 7198 W



DADC 7000
Graphitgrau
M.-Nr. 10768490
EAN 4002515956700
202,– €*

Flex. Kaminhöhe von 450-810mm
Kaminbreite 340mm, Kamintiefe 285mm

Für DA 7198 W



DADC 7000
Obsidianschwarz
M.-Nr. 10768440
EAN 4002515957417
202,– €*

Für DA 9090 W



DADC 9000
Edelstahl
M.-Nr. 11279060
EAN 4002516243182
159,– €*

Flex. Kaminhöhe von 380-740mm
Kaminbreite 290mm, Kamintiefe 170mm

Für DA 679x W Shape, DA 64x8 W Pure, DA 60x6 W Wing



DADC 6000/955
Edelstahl
M.-Nr. 12140590
EAN 4002516602453
316,– €*

Flex. Kaminhöhe Abluft von 660-955mm



DADC 6000/1250
Edelstahl
M.-Nr. 12140600
EAN 4002516602460
365,– €*

Flex. Kaminhöhe Abluft von 955-1250mm

Für PUR 98 D, DA 4208 D, DA 6698 D

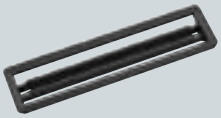

DAAG 100
Schwarz
M.-Nr. 12228470
EAN 4002516684459
91,– €*

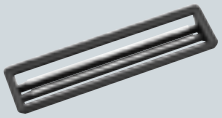

DAAG 200
Edelstahl
M.-Nr. 12228500
EAN
91,– €*



DACI 1290/1360
M.-Nr. 12140500
EAN 4002516602392
759,– €*

Flex. Kaminhöhe Umluft von 1050-1360mm, Abluft von 990-1290mm



DACI 900
M.-Nr. 12140530
EAN 4002516602415
619,– €*

Flex. Kaminhöhe Abluft von 600-900mm



DACI 1590/1660
M.-Nr. 12140520
EAN 4002516602408
839,– €*

Flex. Kaminhöhe Umluft von 1350-1660mm, Abluft von 1290-1590mm

Für PUR x8 W, DA 42x8 W, DA 5798 W, DA 6698 W



DACW 1645/1775
M.-Nr. 12140570
EAN 4002516602439
345,– €*

Flex. Kaminhöhe Umluft von 1455-1775mm, Abluft von 1325-1645



DACW 895
M.-Nr. 12140580
EAN 4002516602446
219,– €*

Flex. Kaminhöhe Abluft von 600-895mm

Für PUR x8 W, DA 42x8 W, DA 5798 W, DA 6698 W



DACW 1325/1455
M.-Nr. 12140560
EAN 4002516602422
296,– €*

Flex. Kaminhöhe Umluft von 1135-1455mm, Abluft von 1005-1325mm

Stand: Oktober 2023

Zubehör Dunstabzugshauben

Duftflakons für die Dunstabzugshaube Aura 4.0 Ambient - Für 150 Stunden frischen Duft in Ihrer Küche

Florale Duftnoten aus Orangenblüte und Jasmin



AmbientFragrance SummerGarden
M.-Nr. 11385640
EAN 4002516260448
24,50 €*

Parfümöl frei von allergenen Duftstoffen

Duft nach frischem Gebäck mit einem Hauch von Tonkabohne



AmbientFragrance FrenchBakery
M.-Nr. 11385860
EAN 4002516263753
24,50 €*

Mit FreshplexTM zur Neutralisierung unangenehmer Gerüche

Aromatischer Minzduft mit einer frischen Eukalyptusnote



AmbientFragrance MintyFields
M.-Nr. 11385870
EAN 4002516263760
24,50 €*

Pflegeprodukte



SteelCare 250 ml
M.-Nr. 11023350
EAN 4002516084310
14,95 €* (1 L = 59,80 €)



Allzweck-Microfasertuch 1 Stück
M.-Nr. 7006550
EAN 4002514299204
8,45 €*



MicroCloth Kit Set aus 3 Microfasertüchern
M.-Nr. 10159570
EAN 4002515601419
17,95 €*



MicroCloth HyClean 1 Stück
M.-Nr. 11325970
EAN 4002516236214
9,95 €*

Antibakterielle Eigenschaften

* unverbindliche Preisempfehlung in EUR inkl. MwSt.

Einbau-Kaffeevollautomaten / Schubladen

Planungsunterlagen
Classic-Partner-Programm

Stand: 1. Oktober 2023

Miele. Immer Besser.



Einbau-Kaffeevollautomaten

Inhaltsverzeichnis

Farbvarianten und Ansichten	**3/CVA/ESW**
Installationshinweise	**4/CVA/ESW**
Bedienkonzepte	**5/CVA/ESW**
Alle Symbole auf einen Blick	**6/CVA/ESW**
Produktübersicht Einbau-Kaffeevollautomaten	
Einbau-Kaffeevollautomaten 45er Nische mit Bohnenmahlwerk	7/CVA/ESW

Einbau-Schubladen

Inhaltsverzeichnis

Seitenansichten	**11/CVA/ESW**
Farbvarianten PureLine/VitroLine/ContourLine	**12/CVA/ESW**
Alle Symbole auf einen Blick	**14/CVA/ESW**
Produktübersicht Einbau-Schubladen	
Einbau-Gourmet-Wärmeschublade Gerätehöhe 14 cm	15/CVA/ESW
Einbau-Gourmet-Wärmeschublade Gerätehöhe 29 cm	17/CVA/ESW
Einbau-Gourmet-Wärmeschublade Gerätehöhe 32 cm	19/CVA/ESW
Einbau-Vakuumierschubladen Gerätehöhe 14 cm	20/CVA/ESW
Zubehör Kaffeevollautomaten / Schubladen	**21/CVA/ESW**

Einbau-Kaffeevollautomaten

Farbvarianten und Ansichten

Edelstahl CleanSteel



Obsidianschwarz



Graphitgrau



Brillantweiß



Obsidianschwarz matt



Draufsicht

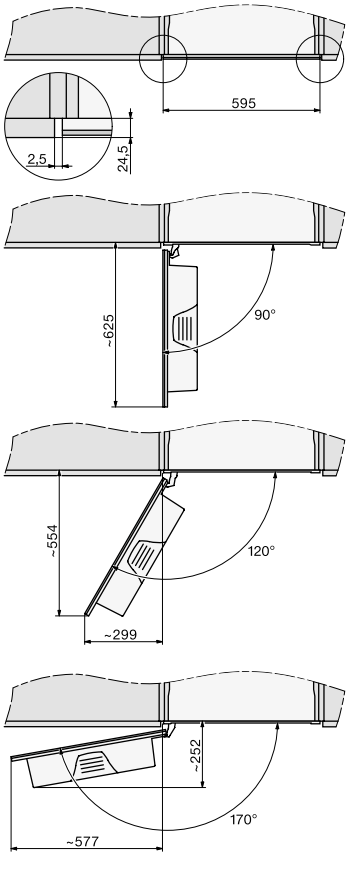

Seitenansicht

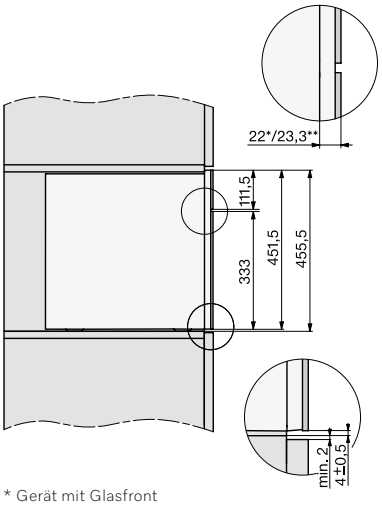

* Gerät mit Glasfront
** Gerät mit Metallfront

Stand: Oktober 2023

Installationshinweise Einbau-Nischenboden ENB 1060

Installationshinweise 45er Nische + 60er Nische (z.B. DG + Backofen) und KWT 6422 iG + EVS 7010 (ESW nicht zulässig!)

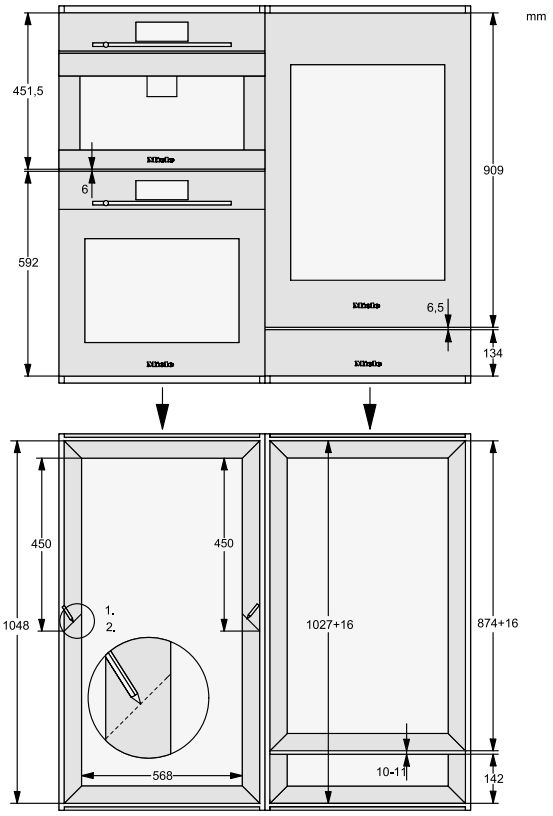

Installationshinweise 60er Backofen mit ESW 7030 + 2x45er Nische + KWT 6422 iG

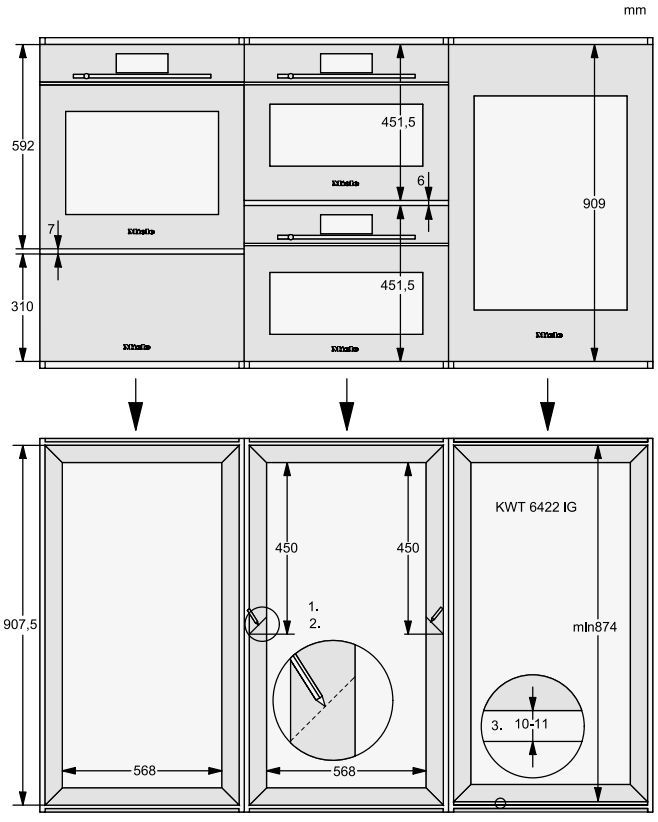

Einbau-Kaffeevollautomaten

Bedienkonzepte



DirectSensor

CVA 7440/7445



M Touch

CVA 7840/7845

Stand: Oktober 2023

Welches Icon bedeutet was?

Alle Symbole für Einbau-Kaffeevollautomaten auf einen Blick



Bedienphilosophie
Intuitive Steuerung per Fingertipp



Direkte Anwahl von Getränkespezialitäten über Touch-Sensor, Anzeige über 4-zeiliges Textdisplay



AromaticSystemFresh
Das innovative Mahlwerk mahlt die Bohnen für jeden Kaffee immer frisch.



Cupsensor
Erkennt die Tassenhöhe und fährt den Zentralauslauf in die richtige Position



DirectWater
Gerät ist auf einen Frischwassanschluss umschaltbar



CoffeeSelect
In drei separaten Bohnenbehältern finden verschiedene Bohnensorten Platz.



AutoDescale
Patentierte[1)], automatische Entkalkung für mehr Komfort

[1)] Patent: EP 2705783, 2705784, US 9370271

Einbau-Kaffeevollautomaten mit Bohnensystem

Produktübersicht CVA 7440

Nischenhöhe
45er





DirectSensor | Aromatic System Fresh | CupSensor

Typ-/Verkaufsbezeichnung	CVA 7440	
Bauform und Design		
kombinierbar mit ContourLine/PureLine/VitroLine	◆	
Genussvorteile		
AromaticSystemFresh/CoffeeSelect	◆/–	
OneTouch-(for Two) Zubereitung	◆	
aromaschonendes Edelstahl-Kegelmahlwerk/Mahlgrad einstellbar	◆/◆	
Genießerprofile programmierbar	10	
Mahlmenge/Wassermenge/Temperatur programmierbar	◆/◆/◆	
Milchmenge/Milchschaummenge/Vorbrühen programierbar	◆/◆/◆	
Getränkespezialitäten		
Wählbare Getränkemengen einstellbar	20 – 300 ml	
Ristretto/Espresso/Kaffee/Kaffee lang	◆/◆/◆/◆	
Cappuccino/Latte macchiato/Cappuccino italiano	◆/◆/◆	
Espresso macchiato/Caffè Americano/Long black	◆/◆/◆	
Flat white/Café au lait/Caffè Latte	◆/◆/◆	
Heiße Milch/Milchschaum/Heißwasser	◆/◆/◆	
Schwarzer Tee/Kräutertee/Früchtetee/Grüner Tee	◆/◆/◆/◆	
Weißer Tee/Japan Tee/Warmwasser/Chai Latte	◆/◆/◆/◆	
Kaffeekanne/Teekanne	◆/◆	
DoubleShot-Funktion/Doppelbezug	◆/◆	
Expertenmodus (Veränderung der Mengen im laufenden Bezug)	◆	
Bedienkomfort		
Hausgeräte-Vernetzung mit Miele@home	◆	
Display/MultiLingua	DirectSensor/◆	
CupSensor, motorisch höhenverstellbarer Getränkeauslauf	40 – 165 mm	
PerformanceMode	◆	
BrilliantLight (Auslauf)/EasyClickMilchgefäß	◆/◆	
ComfortDoor (120° - Auslieferzustand)/(ohne Begrenzer 170° möglich)	◆	
Zwei entnehmbarer Bohnenbehälter	300 g/300 g	
Fassungsvermögen Wassertank/Milchbehälter	2.700 ml/700 ml	
Fassungsvermögen Restebehälter á 14 g/Abtropfschale	17 Stück/1.600 ml	
Anzeige Datum/Tageszeitanzeige (12h-24h Anzeige)	◆/◆	
Einschaltzeit- und Ausschaltzeit programmierbar	◆	
Stand-by-Zeit programmierbar	◆	
Pflegekomfort		
Komfortable Reinigungsprogramme/Manuelle Entkalkung	◆/◆	
Automatische Spülfunktion/Wasserhärte einstellbar	◆/◆	
Automatische Spülung der Milchleitung aus dem Wassertank	◆	
ComfortClean - Geschirrspülertaugliche Bauteile	◆	
Entnehmbare Milchleitung/Entnehmbare Brüheinheit	◆/◆	
Sicherheit		
Inbetriebnahmesperre	◆	
Technische Daten		
Nische (B x H x T) in mm	560 – 568 x 450 – 452 x mind. 500	
Gesamtanschlusswert in kW/Spannung in V/Absicherung in A	1,45/220 – 240/10	
Mitgeliefertes Zubehör		
Milchbehälter - Glas (EasyClick-Milksystem)	◆	
Entkalkungstabletten/Brüheinheit- und Milchleitungsreiniger	◆/◆	
250 g Miele Kaffee CAFÉ CREMA/ONE FOR ALL	◆/–	
Nachkaufbares Zubehör		
MB-CVA 7000 Milchbehälter		**114,–**
Unverbindliche Servicepreis-Empfehlung in EUR inkl. MwSt.		
Edelstahl CleanSteel	M.-Nr. 11164100	**3.379,–**
Brillantweiß	M.-Nr. 11164030	**3.379,–**
Obsidianschwarz	M.-Nr. 11164050	**3.379,–**
Graphitgrau	M.-Nr. 11164080	**3.379,–**
Obsidianschwarz Matt*	M.-Nr. 12384590	**3.379,–**

*** Lieferbar ab voraussichtlich Februar 2024**

Installation

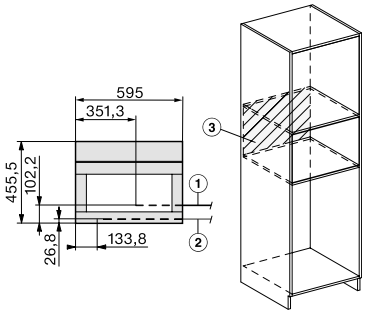

1) Netzanschlussleitung, L=2000 mm
3) kein Wasser-/ELT-Anschluss in diesem Bereich

Einbau im Hochschrank

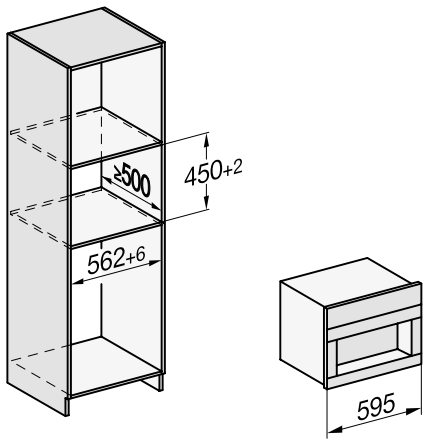

Stand: Oktober 2023

Einbau-Kaffeevollautomaten mit Bohnensystem

Produktübersicht CVA 7445 mit Frischwasseranschluss

Nischenhöhe
45er





DirectSensor | Aromatic System Fresh | CupSensor | DirectWater

Typ-/Verkaufsbezeichnung	CVA 7445
Bauform und Design	
kombinierbar mit ContourLine/PureLine/VitroLine	◆
Genussvorteile	
AromaticSystemFresh/CoffeeSelect	◆/–
OneTouch-(for Two) Zubereitung	◆
aromaschonendes Edelstahl-Kegelmahlwerk/Mahlgrad einstellbar	◆/◆
Genießerprofile programmierbar	10
Mahlmenge/Wassermenge/Temperatur programmierbar	◆/◆/◆
Milchmenge/Milchschaummenge/Vorbrühen programierbar	◆/◆/◆
Getränkespezialitäten	
Wählbare Getränkemengen einstellbar	20 – 300 ml
Ristretto/Espresso/Kaffee/Kaffee lang	◆/◆/◆/◆
Cappuccino/Latte macchiato/Cappuccino italiano	◆/◆/◆
Espresso macchiato/Caffè Americano/Long black	◆/◆/◆
Flat white/Café au lait/Caffè Latte	◆/◆/◆
Heiße Milch/Milchschaum/Heißwasser	◆/◆/◆
Schwarzer Tee/Kräutertee/Früchtetee/Grüner Tee	◆/◆/◆/◆
Weißer Tee/Japan Tee/Warmwasser/Chai Latte	◆/◆/◆/◆
Kaffeekanne/Teekanne	◆/◆
DoubleShot-Funktion/Doppelbezug	◆/◆
Expertenmodus (Veränderung der Mengen im laufenden Bezug)	◆
Bedienkomfort	
Hausgeräte-Vernetzung mit Miele@home	◆
Display/MultiLingua	DirectSensor/◆
CupSensor, motorisch höhenverstellbarer Getränkeauslauf	40 – 165 mm
DirectWater (Frischwasseranschluss)	◆
PerformanceMode	◆
BrilliantLight (Auslauf)/EasyClickMilchgefäß	◆/◆
ComfortDoor (120° - Auslieferzustand)/(ohne Begrenzer 170° möglich)	◆
Zwei entnehmbarer Bohnenbehälter	300 g/300 g
Fassungsvermögen Wassertank/Milchbehälter	2.700 ml/700 ml
Fassungsvermögen Restebehälter á 14 g/Abtropfschale	17 Stück/1.600 ml
Anzeige Datum/Tageszeitanzeige (12h-24h Anzeige)	◆/◆
Einschaltzeit- und Ausschaltzeit programmierbar	◆
Stand-by-Zeit programmierbar	◆
Pflegekomfort	
Komfortable Reinigungsprogramme/Manuelle Entkalkung	◆/◆
Automatische Spülfunktion/Wasserhärte einstellbar	◆/◆
Automatische Spülung der Milchleitung aus dem Wassertank	◆
ComfortClean - Geschirrspülertaugliche Bauteile	◆
Entnehmbare Milchleitung/Entnehmbare Brüheinheit	◆/◆
Sicherheit	
Inbetriebnahmesperre	◆
Technische Daten	
Nische (B x H x T) in mm	560 – 568 x 450 – 452 x mind. 550
Gesamtanschlusswert in kW/Spannung in V/Absicherung in A	1,45/220 – 240/10
Mitgeliefertes Zubehör	
Milchbehälter - Glas (EasyClick-Milksystem)	◆
Entkalkungstabletten/Brüheinheit- und Milchleitungsreiniger	◆/◆
250 g Miele Kaffee CAFÉ CREMA/ONE FOR ALL	◆/◆
Nachkaufbares Zubehör	
MB-CVA 7000 Milchbehälter	**114,–**
Unverbindliche Servicepreis-Empfehlung in EUR inkl. MwSt.	
Edelstahl CleanSteel	M.-Nr. 11164110 **3.579,–**

Frischwasseranschluss kann auch deaktiviert und nur mit Wassertank betrieben werden! Planungshinweis: Eine Verlängerung des Zulaufschlauchs ist nicht zulässig.

Installation

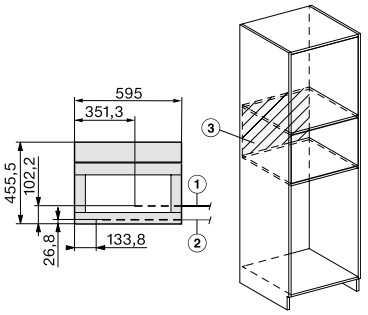

1) Netzanschlussleitung, L=2000 mm
2) Wasserzulaufschlauch, L=1500 mm
3) kein Wasser-/ELT-Anschluss in diesem Bereich

Seitenansicht

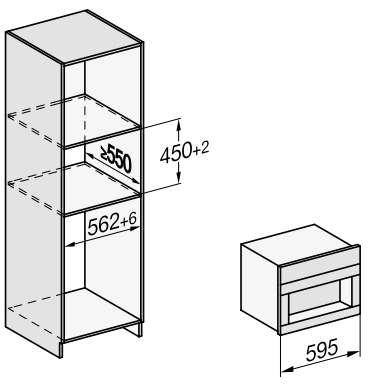

Einbau-Kaffeevollautomaten mit Bohnensystem

Produktübersicht CVA 7840

Nischenhöhe
45er





M Touch | Aromatic System Fresh | CupSensor | CoffeeSelect | AutoDescale

Typ-/Verkaufsbezeichnung	CVA 7840
Bauform und Design	
kombinierbar mit ContourLine/PureLine/VitroLine	◆
Genussvorteile	
AromaticSystemFresh/CoffeeSelect	◆/◆
OneTouch-(for Two) Zubereitung	◆
aromaschonendes Edelstahl-Kegelmahlwerk/Mahlgrad einstellbar	◆/◆
Genießerprofile programmierbar	10
Mahlmenge/Wassermenge/Temperatur programmierbar	◆/◆/◆
Milchmenge/Milchschaummenge/Vorbrühen programierbar	◆/◆/◆
Getränkespezialitäten	
Wählbare Getränkemengen einstellbar	20 – 300 ml
Ristretto/Espresso/Kaffee/Kaffee lang	◆/◆/◆/◆
Cappuccino/Latte macchiato/Cappuccino italiano	◆/◆/◆
Espresso macchiato/Caffè Americano/Long black	◆/◆/◆
Flat white/Café au lait/Caffè Latte	◆/◆/◆
Heiße Milch/Milchschaum/Heißwasser	◆/◆/◆
Schwarzer Tee/Kräutertee/Früchtetee/Grüner Tee	◆/◆/◆/◆
Weißer Tee/Japan Tee/Warmwasser/Chai Latte	◆/◆/◆/◆
Kaffeekanne/Teekanne	◆/◆
DoubleShot-Funktion/Doppelbezug	◆/◆
Expertenmodus (Veränderung der Mengen im laufenden Bezug)	◆
Bedienkomfort	
Hausgeräte-Vernetzung mit Miele@home	◆
Display/MultiLingua	M Touch/◆
CupSensor, motorisch höhenverstellbarer Getränkeauslauf	40 – 165 mm
DirectWater (Frischwasseranschluss)	–
PerformanceMode/MotionReact - Display, Licht an bei Annäherung	◆/◆
MyMiele/Hilfe-Funktion	◆/◆
BrilliantLight (Auslauf)/EasyClickMilchgefäß/ Nischenbeleuchtung Brüheinheit	◆/◆/◆
ComfortDoor (120° - Auslieferzustand)/(ohne Begrenzer 170° möglich)	◆
Zwei entnehmbarer Bohnenbehälter	300 g/150 g/150 g
Fassungsvermögen Wassertank/Milchbehälter	2.700 ml/700 ml
Fassungsvermögen Restebehälter á 14 g/Abtropfschale	17 Stück/1.600 ml
Anzeige Datum/Tageszeitanzeige (12h-24h Anzeige)	◆/◆
Einschaltzeit- und Ausschaltzeit programmierbar	◆
Stand-by-Zeit programmierbar	◆
Pflegekomfort	
Komfortable Reinigungsprogramme/AutoDescale (automatische Entkalkung)/AutoClean (Automatische Reinigung)	◆/◆/◆
Automatische Spülfunktion/Wasserhärte einstellbar	◆/◆
Automatische Spülung der Milchleitung aus dem Wassertank	◆
ComfortClean - Geschirrspülertaugliche Bauteile	◆
Entnehmbare Milchleitung/Entnehmbare Brüheinheit	◆/◆
Sicherheit	
Inbetriebnahmesperre	◆
Technische Daten	
Nische (B x H x T) in mm	560 – 568 x 450 – 452 x mind. 500
Gesamtanschlusswert in kW/Spannung in V/Absicherung in A	1,45/220 – 240/10
Mitgeliefertes Zubehör	
Milchbehälter - Glas (EasyClick-Milksystem)	◆
Entkalkungstabletten/ Kartusche automatische Entkalkung + Reinigung	◆/◆
250 g Miele Kaffee CAFÉ CREMA/ONE FOR ALL	◆/◆
Nachkaufbares Zubehör	
MB-CVA 7000 Milchbehälter	**114,–**
Unverbindliche Servicepreis-Empfehlung in EUR inkl. MwSt.	
Edelstahl Cleansteel	M.-Nr. 11164120 **4.299,–**

Installation

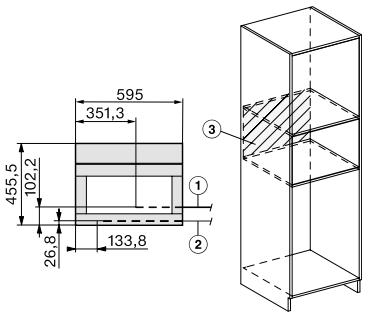

1) Netzanschlussleitung, L=2000 mm
3) kein Wasser-/ELT-Anschluss in diesem Bereich

Einbau im Hochschrank

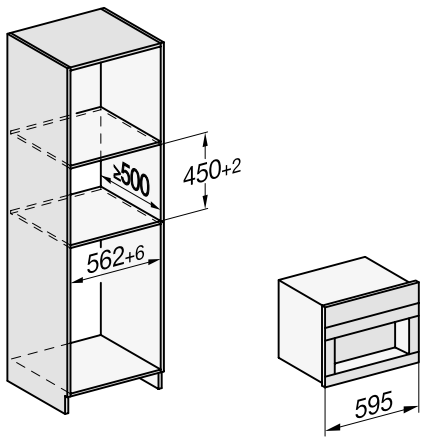

Stand: Oktober 2023

Einbau-Kaffeevollautomaten mit Bohnensystem

Produktübersicht CVA 7845 mit Frischwasseranschluss

Nischenhöhe
45er





M Touch | Aromatic System Fresh | CupSensor | DirectWater | CoffeeSelect | AutoDescale

Typ-/Verkaufsbezeichnung	CVA 7845
Bauform und Design	
kombinierbar mit ContourLine/PureLine/VitroLine	◆
Genussvorteile	
AromaticSystemFresh/CoffeeSelect	◆/◆
OneTouch-(for Two) Zubereitung	◆
aromaschonendes Edelstahl-Kegelmahlwerk/Mahlgrad einstellbar	◆/◆
Genießerprofile programmierbar	10
Mahlmenge/Wassermenge/Temperatur programmierbar	◆/◆/◆
Milchmenge/Milchschaummenge/Vorbrühen programierbar	◆/◆/◆
Getränkespezialitäten	
Wählbare Getränkemengen einstellbar	20 – 300 ml
Ristretto/Espresso/Kaffee/Kaffee lang	◆/◆/◆/◆
Cappuccino/Latte macchiato/Cappuccino italiano	◆/◆/◆
Espresso macchiato/Caffè Americano/Long black	◆/◆/◆
Flat white/Café au lait/Caffè Latte	◆/◆/◆
Heiße Milch/Milchschaum/Heißwasser	◆/◆/◆
Schwarzer Tee/Kräutertee/Früchtetee/Grüner Tee	◆/◆/◆/◆
Weißer Tee/Japan Tee/Warmwasser/Chai Latte	◆/◆/◆/◆
Kaffeekanne/Teekanne	◆/◆
DoubleShot-Funktion/Doppelbezug	◆/◆
Expertenmodus (Veränderung der Mengen im laufenden Bezug)	◆
Bedienkomfort	
Hausgeräte-Vernetzung mit Miele@home	◆
Display/MultiLingua	M Touch/◆
CupSensor, motorisch höhenverstellbarer Getränkeauslauf	40 – 165 mm
DirectWater (Frischwasseranschluss)	◆
PerformanceMode/MotionReact - Display, Licht an bei Annäherung	◆/◆
MyMiele/Hilfe-Funktion	◆/◆
BrilliantLight (Auslauf)/EasyClickMilchgefäß/ Nischenbeleuchtung Brüheinheit	◆/◆/◆
ComfortDoor (120° - Auslieferzustand)/(ohne Begrenzer 170° möglich)	◆
Zwei entnehmbarer Bohnenbehälter	300 g/150 g/150 g
Fassungsvermögen Wassertank/Milchbehälter	2.700 ml/700 ml
Fassungsvermögen Restebehälter á 14 g/Abtropfschale	17 Stück/1.600 ml
Anzeige Datum/Tageszeitanzeige (12h-24h Anzeige)	◆/◆
Einschaltzeit- und Ausschaltzeit programmierbar	◆
Stand-by-Zeit programmierbar	◆
Pflegekomfort	
Komfortable Reinigungsprogramme/AutoDescale (automatische Entkalkung)/AutoClean (Automatische Reinigung)	◆/◆/◆
Automatische Spülfunktion/Wasserhärte einstellbar	◆/◆
Automatische Spülung der Milchleitung aus dem Wassertank	◆
ComfortClean - Geschirrspülertaugliche Bauteile	◆
Entnehmbare Milchleitung/Entnehmbare Brüheinheit	◆/◆
Sicherheit	
Inbetriebnahmesperre	◆
Technische Daten	
Nische (B x H x T) in mm	560 – 568 x 450 – 452 x mind. 550
Gesamtanschlusswert in kW/Spannung in V/Absicherung in A	1,45/220 – 240/10
Mitgeliefertes Zubehör	
Milchbehälter - Glas (EasyClick-Milksystem)	◆
Entkalkungstabletten/Kartusche automatische Entkalkung + Reinigung	◆/◆
250 g Miele Kaffee CAFÉ CREMA/ONE FOR ALL	◆/◆
Nachkaufbares Zubehör	
MB-CVA 7000 Milchbehälter	**114,–**
Unverbindliche Servicepreis-Empfehlung in EUR inkl. MwSt.	
Edelstahl Cleansteel	M.-Nr. 11164190 **4.499,–**
Brillantweiß	M.-Nr. 11164130 **4.499,–**
Obsidianschwarz	M.-Nr. 11164150 **4.499,–**
Obsidianschwarz Matt*	M.-Nr. 12384600 **4.499,–**
Graphitgrau	M.-Nr. 11164170 **4.499,–**

*** Lieferbar ab voraussichtlich Februar 2024**

Frischwasseranschluss kann auch deaktiviert und nur mit Wassertank betrieben werden! Planungshinweis: Eine Verlängerung des Zulaufschlauchs ist nicht zulässig.

Installation

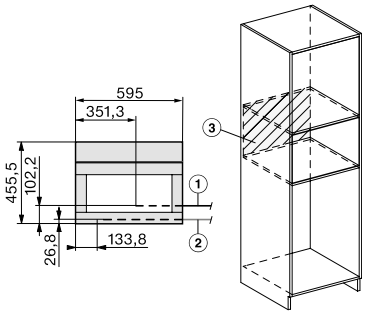

1) Netzanschlussleitung, L=2000 mm
2) Wasserzulaufschlauch, L=1500 mm
3) kein Wasser-/ELT-Anschluss in diesem Bereich

Einbau im Hochschrank

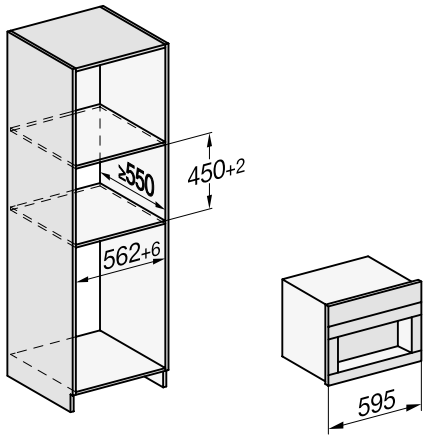

Seitenansichten Schubladen

ESW / EVS 7x10

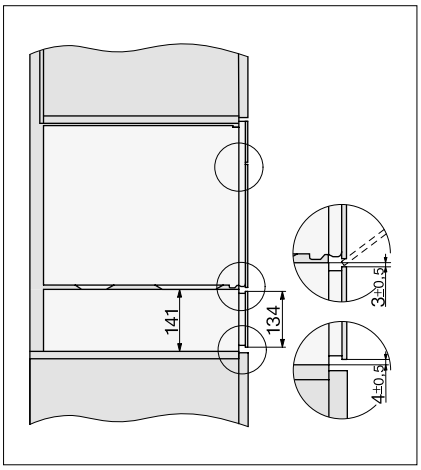

ESW 7x20

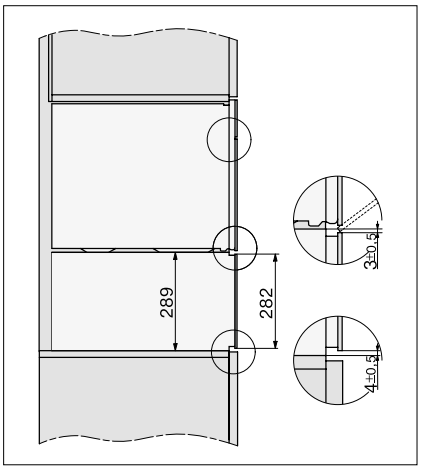

ESW 7030

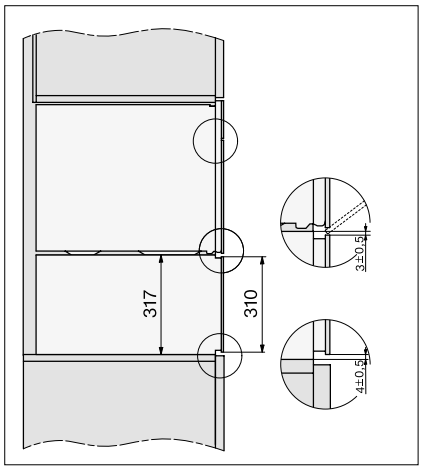

Stand: Oktober 2023

Einbau-Schubladen

Farbvarianten PureLine/VitroLine



ESW 7020 Edelstahl CleanSteel



EVS/ESW 7010 Obsidianschwarz



ESW 7020 Obsidianschwarz



ESW 7030 Obsidianschwarz



EVS/ESW 7010 Obsidianschwarz Matt



ESW 7020 Obsidianschwarz Matt

EVS/ESW 7010 Brillantweiß

ESW 7020 Brillantweiß

ESW 7030 Brillantweiß



EVS/ESW 7010 Graphitgrau



ESW 7020 Graphitgrau



ESW 7030 Graphitgrau

Einbau-Schubladen

Farbvariante ContourLine



ESW 7110 Edelstahl CleanSteel



ESW 7120 Edelstahl CleanSteel

Stand: Oktober 2023

Welches Icon bedeutet was?

Alle Symbole für Schubladen auf einen Blick



Steuerung
Direkte Anwahl von Betriebsarten, Temperaturen und Zeiten über Sensortasten



Gerätehöhe
Fassungsvermögen: Menügeschirr für 6 Personen



Fassungsvermögen: Menügeschirr für 12 Personen



Niedertemperaturgaren
Mit niedrigen Temperaturen werden Fleischrezepte automatisch zur Spezialität.



Push2open
Aktivierung der Öffnungsautomatik durch leichten Druck auf die Schublade.



Vollauszug
Die Schublade lässt sich zum einfachen Be- und Entladen komplett öffnen.



Timer
4-Stunden-Timer, der sich nach Ablauf der programmierten Zeit selbsttätig ausschaltet.



Stellrost
Zur Platzierung von Speisen und Geschirr auf 2 Etagen.



Vakuumieren
Entzieht dem Vakuumbeutel die Luft.



Beutelabstützung
Erleichtert die Handhabung für kleine Vakuumierbeutel.

Gourmet-Wärmeschublade

Produktübersicht ESW 7010





Typ-/Verkaufsbezeichnung	ESW 7010	
Bauform und Design		
Gourmet-Wärmeschublade	◆	
Grifflos	◆	
Genussvorteile		
Vorwärmen von Geschirr	◆	
Warmhalten von Speisen	◆	
Perfekte Garergebnisse mit Niedertemperatur	◆	
Betriebsarten		
Tassen wärmen	◆	
Teller wärmen	◆	
Speisen warmhalten	◆	
Niedertemperaturgaren	◆	
Bedienkomfort		
Vernetzung mit Miele@Home	◆	
Fassungsvermögen	Menügeschirr für 6 Personen	
Push2open Mechanismus	◆	
Vollauszug für einfaches Be- und Entladen	◆	
Glasblende mit Sensortasten	◆	
Bedienleiste mit Klartextbeschriftung/Symbolen	–/◆	
Stopp-Programmierung / Timerfunktion	◆/◆	
Pflegekomfort		
Edelstahl-Front mit CleanSteel-Oberfläche	–	
Flächenbündige Bedienleiste	◆	
Sicherheit		
Kühle Front	◆	
Antirutschauflage	◆	
Sicherheitsausschaltung	◆	
Technische Daten		
Genaue elektronische Temperaturregelung in °C	40 – 85	
Gerätemaße in mm (BxHxT)	595 x 141 x 570	
Nutzbare Innenhöhe in mm	80	
Gesamtanschlusswert in kW/Spannung in V/Absicherung in A	0,7/220 – 240/10	
Länge der elektrischen Zuleitung in m	2	
Mitgeliefertes Zubehör		
Antirutschauflage	1	
Kochbuch Garen mit Niedertemperatur	◆	
Stellrost zur Erhöhung der Stellfläche	–	
Unverbindliche Servicepreis-Empfehlung in EUR inkl. MwSt.		
Graphitgrau	M.-Nr. 11103110	**1.149,–**
Brillantweiß	M.-Nr. 11103090	**1.149,–**
Obsidianschwarz	M.-Nr. 11103100	**1.149,–**
Obsidianschwarz Matt*	M.-Nr. 12305270	**1.149,–**

*** Lieferbar ab voraussichtlich Februar 2024**

Einbau im Hochschrank

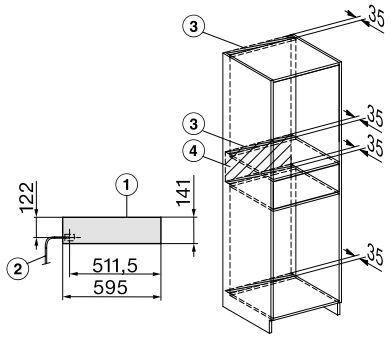

1) Ansicht von vorne,
2) Netzanschlussleitung, L=2.000 mm,
3) Lüftungsauschnitt min. 180 cm²,
4) kein Anschluss in diesem Bereich

Einbau im Hochschrank mit 60er B/DO/DGC

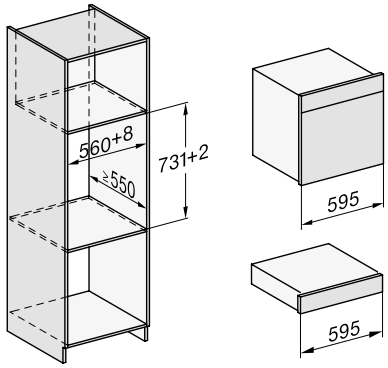

Einbau im Hochschrank mit 45er B/BM/DG/DGM/DGC/CVA/M

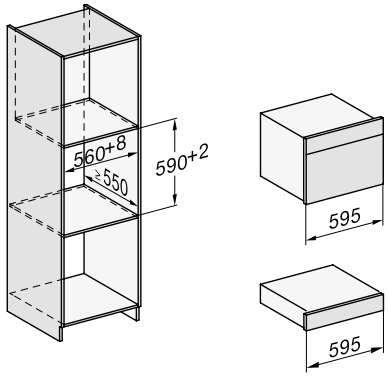

Stand: Oktober 2023

Gourmet-Wärmeschublade

Produktübersicht ESW 7110



SensorTouch | 14 cm | Low temperature cooking | Push2open | Vollauszug | Timer

Typ-/Verkaufsbezeichnung	ESW 7110
Bauform und Design	
Gourmet-Wärmeschublade	◆
Grifflos	◆
Genussvorteile	
Vorwärmen von Geschirr	◆
Warmhalten von Speisen	◆
Perfekte Garergebnisse mit Niedertemperatur	◆
Betriebsarten	
Tassen wärmen	◆
Teller wärmen	◆
Speisen warmhalten	◆
Niedertemperaturgaren	◆
Bedienkomfort	
Vernetzung mit Miele@Home	◆
Fassungsvermögen	Menügeschirr für 6 Personen
Push2open Mechanismus	◆
Vollauszug für einfaches Be- und Entladen	◆
Glasblende mit Sensortasten	◆
Bedienleiste mit Klartextbeschriftung/Symbolen	–/◆
Stopp-Programmierung / Timerfunktion	◆/◆
Pflegekomfort	
Edelstahl-Front mit CleanSteel-Oberfläche	◆
Flächenbündige Bedienleiste	◆
Sicherheit	
Kühle Front	◆
Antirutschauflage	◆
Sicherheitsausschaltung	◆
Technische Daten	
Genaue elektronische Temperaturregelung in °C	40 – 85
Gerätemaße in mm (BxHxT)	595 x 141 x 570
Nutzbare Innenhöhe in mm	80
Gesamtanschlusswert in kW/Spannung in V/Absicherung in A	0,7/220 – 240/10
Länge der elektrischen Zuleitung in m	2
Mitgeliefertes Zubehör	
Antirutschauflage	1
Kochbuch Garen mit Niedertemperatur	◆
Stellrost zur Erhöhung der Stellfläche	–
Unverbindliche Servicepreis-Empfehlung in EUR inkl. MwSt.	
Edelstahl CleanSteel	M.-Nr. 11103160 **1.149,–**

Einbau im Hochschrank

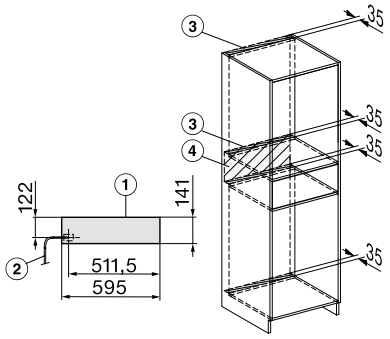

1) Ansicht von vorne,
2) Netzanschlussleitung, L=2.000 mm,
3) Lüftungsauschnitt min. 180 cm²,
4) kein Anschluss in diesem Bereich

Einbau im Hochschrank mit 60er B/DO/DGC

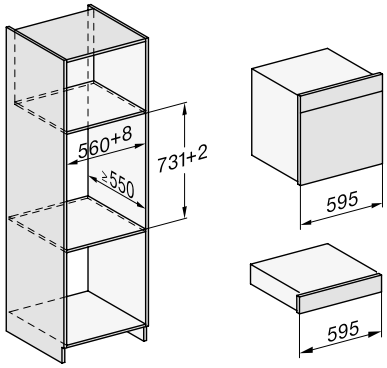

Einbau im Hochschrank mit 45er B/BM/DG/DGM/DGC/CVA/M

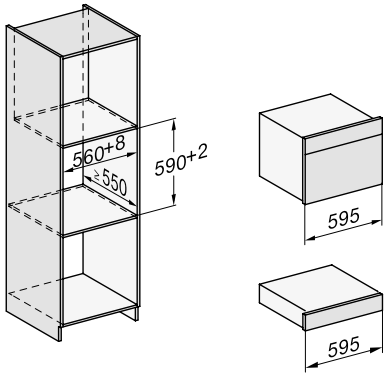

Gourmet-Wärmeschublade

Produktübersicht ESW 7120



SensorTouch | 29 cm | Low temperature cooking | Push2open | Vollauszug | Timer | Stellrost

Typ-/Verkaufsbezeichnung	ESW 7120
Bauform und Design	
Gourmet-Wärmeschublade	◆
Grifflos	◆
Genussvorteile	
Vorwärmen von Geschirr	◆
Warmhalten von Speisen	◆
Perfekte Garergebnisse mit Niedertemperatur	◆
Betriebsarten	
Tassen wärmen	◆
Teller wärmen	◆
Speisen warmhalten	◆
Niedertemperaturgaren	◆
Bedienkomfort	
Vernetzung mit Miele@Home	◆
Fassungsvermögen	Menügeschirr für 12 Personen
Push2open Mechanismus	◆
Vollauszug für einfaches Be- und Entladen	◆
Glasblende mit Sensortasten	◆
Bedienleiste mit Klartextbeschriftung/Symbolen	–/◆
Stopp-Programmierung / Timerfunktion	◆/◆
Pflegekomfort	
Edelstahl-Front mit CleanSteel-Oberfläche	◆
Flächenbündige Bedienleiste	◆
Sicherheit	
Kühle Front	◆
Antirutschauflage	◆
Sicherheitsausschaltung	◆
Technische Daten	
Genaue elektronische Temperaturregelung in °C	40 -85
Gerätemaße in mm (BxHxT)	595 x 289 x 570
Nutzbare Innenhöhe in mm	230
Gesamtanschlusswert in kW/Spannung in V/Absicherung in A	0,7/220 – 240/10
Länge der elektrischen Zuleitung in m	2
Mitgeliefertes Zubehör	
Antirutschauflage	1
Kochbuch Garen mit Niedertemperatur	◆
Stellrost zur Erhöhung der Stellfläche	◆
Unverbindliche Servicepreis-Empfehlung in EUR inkl. MwSt.	
Edelstahl-Front mit CleanSteel-Oberfläche	M.-Nr. 11103170 **1.269,–**

Einbau im Hochschrank

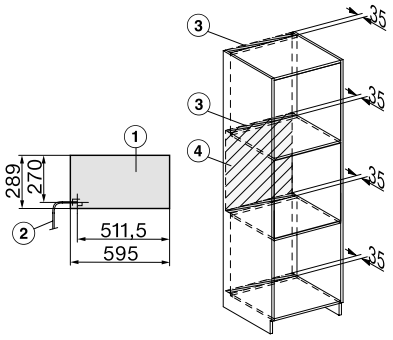

1) Ansicht von vorne,
2) Netzanschlussleitung, L=2.000 mm,
3) Lüftungsauschnitt min. 180 cm²,
4) kein Anschluss in diesem Bereich

Einbau im Hochschrank mit 60er B/DO/DGC

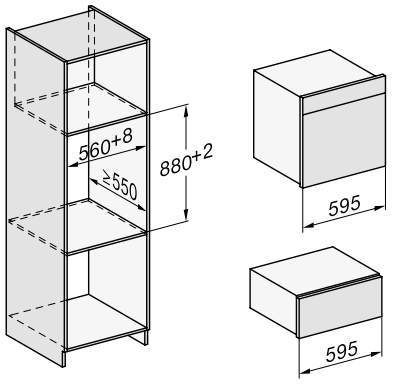

Einbau im Hochschrank mit 45er B/BM/DG/DGM/DGC/CVA/M

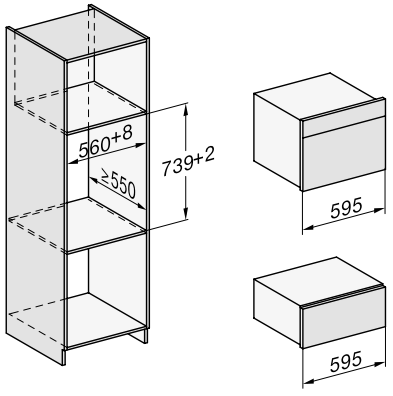

Stand: Oktober 2023

Gourmet-Wärmeschublade

Produktübersicht ESW 7020



SensorTouch | 29 cm | Low temperature cooking | Push2open | Vollauszug | Timer | Stellrost

Typ-/Verkaufsbezeichnung	ESW 7020	
Bauform und Design		
Gourmet-Wärmeschublade	◆	
Grifflos	◆	
Genussvorteile		
Vorwärmen von Geschirr	◆	
Warmhalten von Speisen	◆	
Perfekte Garergebnisse mit Niedertemperatur	◆	
Betriebsarten		
Tassen wärmen	◆	
Teller wärmen	◆	
Speisen warmhalten	◆	
Niedertemperaturgaren	◆	
Bedienkomfort		
Vernetzung mit Miele@Home	◆	
Fassungsvermögen	Menügeschirr für 12 Personen	
Push2open Mechanismus	◆	
Vollauszug für einfaches Be- und Entladen	◆	
Glasblende mit Sensortasten	◆	
Bedienleiste mit Klartextbeschriftung/Symbolen	–/◆	
Stopp-Programmierung / Timerfunktion	◆/◆	
Pflegekomfort		
Edelstahl-Front mit CleanSteel-Oberfläche	◆	
Flächenbündige Bedienleiste	◆	
Sicherheit		
Kühle Front	◆	
Antirutschauflage	◆	
Sicherheitsausschaltung	◆	
Technische Daten		
Genaue elektronische Temperaturregelung in °C	40 – 85	
Gerätemaße in mm (BxHxT)	595 x 289 x 570	
Nutzbare Innenhöhe in mm	230	
Gesamtanschlusswert in kW/Spannung in V/Absicherung in A	0,7/220 – 240/10	
Länge der elektrischen Zuleitung in m	2	
Mitgeliefertes Zubehör		
Antirutschauflage	1	
Kochbuch Garen mit Niedertemperatur	◆	
Stellrost zur Erhöhung der Stellfläche	◆	
Unverbindliche Servicepreis-Empfehlung in EUR inkl. MwSt.		
Graphitgrau	M.-Nr. 11103140	**1.269,–**
Brillantweiß	M.-Nr. 11103120	**1.269,–**
Obsidianschwarz	M.-Nr. 11103130	**1.269,–**
Obsidianschwarze Front mit EdelstahlCleanSteel-Streifen oben	M.-Nr. 11103150	**1.269,–**
Obsidianschwarz Matt*	M.-Nr. 12305280	**1.269,–**

*** Lieferbar ab voraussichtlich Februar 2024**

Einbau im Hochschrank

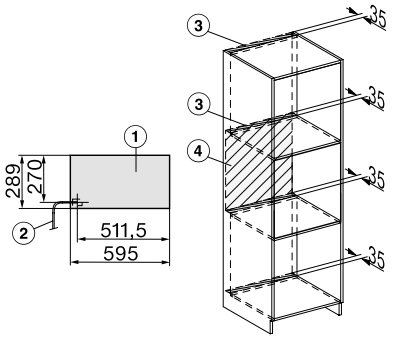

1) Ansicht von vorne,
2) Netzanschlussleitung, L=2.000 mm,
3) Lüftungsauschnitt min. 180 cm²,
4) kein Anschluss in diesem Bereich

Einbau im Hochschrank mit 60er B/DO/DGC

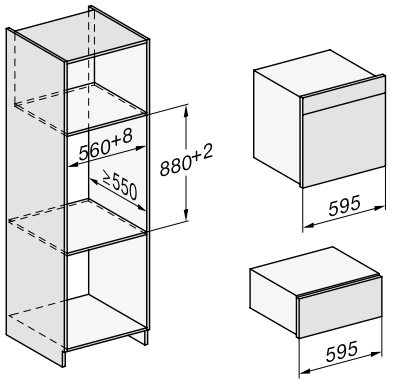

Einbau im Hochschrank mit 45er B/BM/DG/DGM/DGC/CVA/M

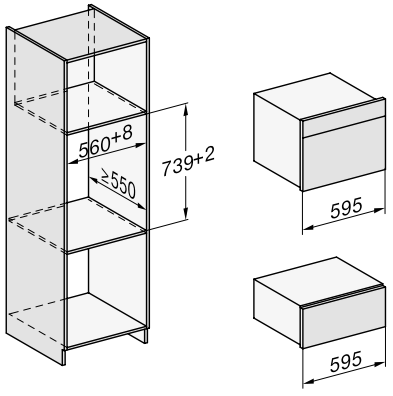

Gourmet-Wärmeschublade

Produktübersicht ESW 7030



SensorTouch | 32 cm | Low temperature cooking | Push2open | Vollauszug | Timer | Stellrost

Typ-/Verkaufsbezeichnung	ESW 7030	
Bauform und Design		
Gourmet-Wärmeschublade	◆	
Grifflos	◆	
Genussvorteile		
Vorwärmen von Geschirr	◆	
Warmhalten von Speisen	◆	
Perfekte Garergebnisse mit Niedertemperatur	◆	
Betriebsarten		
Tassen wärmen	◆	
Teller wärmen	◆	
Speisen warmhalten	◆	
Niedertemperaturgaren	◆	
Bedienkomfort		
Vernetzung mit Miele@Home	◆	
Fassungsvermögen	Menügeschirr für 12 Personen	
Push2open Mechanismus	◆	
Vollauszug für einfaches Be- und Entladen	◆	
Glasblende mit Sensortasten	◆	
Bedienleiste mit Klartextbeschriftung/Symbolen	–/◆	
Stopp-Programmierung / Timerfunktion	◆/◆	
Pflegekomfort		
Edelstahl-Front mit CleanSteel-Oberfläche	◆	
Flächenbündige Bedienleiste	◆	
Sicherheit		
Kühle Front	◆	
Antirutschauflage	◆	
Sicherheitsausschaltung	◆	
Technische Daten		
Genaue elektronische Temperaturregelung in °C	40 – 85	
Gerätemaße in mm (BxHxT)	595 x 317 x 570	
Nutzbare Innenhöhe in mm	230	
Gesamtanschlusswert in kW/Spannung in V/Absicherung in A	0,7/220 – 240/10	
Länge der elektrischen Zuleitung in m	2	
Mitgeliefertes Zubehör		
Antirutschauflage	1	
Kochbuch Garen mit Niedertemperatur	◆	
Stellrost zur Erhöhung der Stellfläche	◆	
Unverbindliche Servicepreis-Empfehlung in EUR inkl. MwSt.		
Graphitgrau	M.-Nr. 11284560	**1.269,–**
Brillantweiß	M.-Nr. 11284570	**1.269,–**
Obisdianschwarz	M.-Nr. 11284550	**1.269,–**

Einbau im Hochschrank

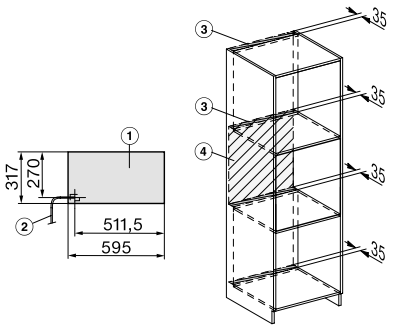

1) Ansicht von vorne,
2) Netzanschlussleitung, L=2.000 mm,
3) Lüftungsauschnitt min. 180 cm²,
4) kein Anschluss in diesem Bereich

Einbau im Hochschrank mit 60er B/DO/DGC

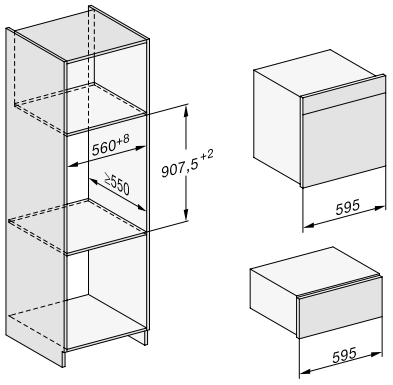

Einbau im Hochschrank mit 45er B/BM/DG/DGM/DGC/CVA/M

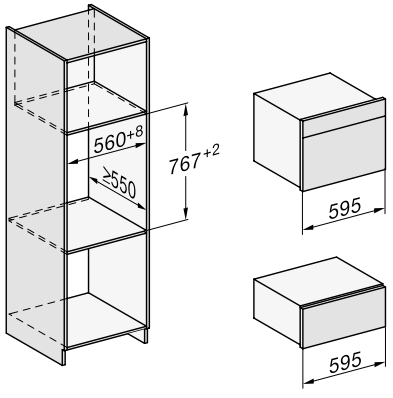

Stand: Oktober 2023

Einbau-Vakuumierschublade

Produktübersicht EVS 7010



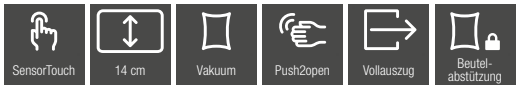

Typ-/Verkaufsbezeichnung	EVS 7010	
Bauform und Design		
Einbau-Vakuumierschublade	◆	
Grifflos	◆	
Genussvorteile		
Vorbereiten für das Sous-vide-Garen	◆	
Längere Haltbarkeit von Lebensmittel	◆	
Marinieren von Lebensmitteln	◆	
Anwendungsvielfalt		
Lebensmittel vakuumieren	◆	
Lebensmittel marinieren	◆	
Lebensmittel portionieren	◆	
Behälter vakuumieren	◆	
Originalverpackung wieder verschließen	◆	
Verschließen von Gläsern	◆	
Vakuumieren von Flüssigkeiten	◆	
Bedienkomfort		
Fassungsvermögen Vakuumierkammer in l	8	
Maximale Beutelgröße in mm	250 – 350	
Push2open Mechanismus	◆	
Vollauszug für einfaches Be- und Entladen	◆	
Bedienleiste mit Sensortasten	◆	
Bedienleiste mit Klartextbeschriftung/Symbolen	–/◆	
Vakuumierstärke in Stufen	1 – 3	
Anzeige Vakuumierstärke über LED	◆	
Vakuumierstärke für externe Behälter in Stufen	1 – 3	
Anzeige Vakuumierstärke für externe Bahälter über LED	◆	
Schweißdauer in Stufen	1 – 3	
Anzeige Schweißdauer über LED	◆	
Stopp-Funktion	◆	
Valuumiertechnik		
Edelstahl-Vakuumierkammer	◆	
Saugleistung Pumpe in m³/h	4	
Pflegekomfort		
Flächenbündige Bedienleiste	◆	
Hinweis Entfeuchtung Unterdruckpumpe	◆	
Auswechselbare Schweißbalken	◆	
Sicherheit		
Sicherheitsausschaltung	◆	
Technische Daten		
Gerätemaße in mm (BxHxT)	595 x 141 x 570	
Nutzbare Innenhöhe in mm	80	
Gesamtanschlusswert in kW/Spannung in V/Absicherung in A	0,3/230/10	
Länge der elektrischen Zuleitung in m	1,8	
Mitgeliefertes Zubehör		
Adapter für Behälter vakuumieren	1	
Auflagefläche für kleine Beutel (Beutelabstützung)	1	
Anforderungskarte Kochbuch Sous-vide-Garen	◆	
Vakuumierbeutel 180 x 280 mm	50	
Vakuumierbeutel 240 x 350 mm	50	
Unverbindliche Servicepreis-Empfehlung in EUR inkl. MwSt.		
Graphitgrau	M.-Nr. 11103200	**2.829,–**
Brillantweiß	M.-Nr. 11103180	**2.829,–**
Obsidianschwarz	M.-Nr. 11103190	**2.829,–**
Obsidianschwarz Matt*	M.-Nr. 12305300	**2.829,–**

*** Lieferbar ab voraussichtlich Februar 2024**

Einbau im Hochschrank

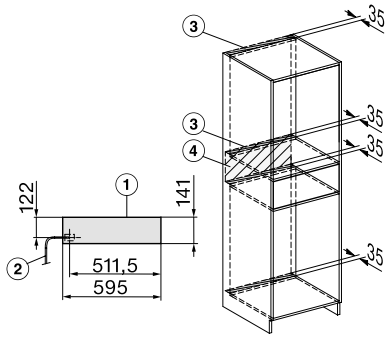

1) Ansicht von vorne,
2) Netzanschlussleitung, L=1.800 mm,
3) Lüftungsauschnitt min. 180 cm²,
4) kein Anschluss in diesem Bereich

Einbau im Hochschrank mit 60er B/DO/DGC

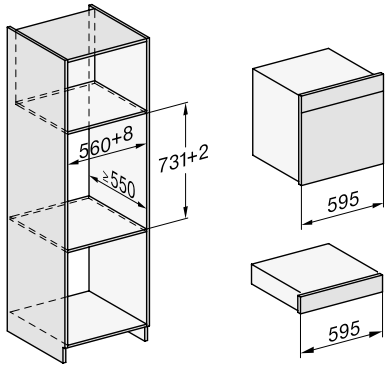

Einbau im Hochschrank mit 45er B/BM/DG/DGM/DGC/CVA/M

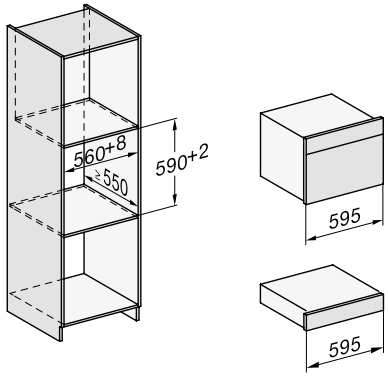

Zubehör Kaffeevollautomaten

Milchbehälter



Milchbehälter aus Glas MB-CM
M.-Nr. 11574240
EAN 4002516359739
65,– €*
Für Standkaffeevollautomaten CM oder als Zweitbehälter mit Deckel für alle CVA.



Milchbehälter aus Glas MB-CVA 7000
M.-Nr. 11234120
EAN 4002516181491
114,– €*
Für Einbaukaffeevollautomaten CVA 7000

Kaffeekanne



Isolierkanne CJ1, 1,0 l
M.-Nr. 10694310
EAN 4002515841990
119,– €*

Einbauzubehör



HKL 60 Edelstahl/ CleanSteel
M.-Nr. 7114780
EAN 4002514367033
52,– €*
Abdeckleiste für die Verblendung der Möbelkante bei verschiedenen Gerätekombinationen

Kaffee Miele Black Edition

100 % Arabica
Vollmundiger Geschmack mit dezenter Fruchtnote



One for all 4 x 250 g
M.-Nr. 11029990
EAN 4002516099864
32,95 €* (1 KG = 32,95 €)
Perfekt für Espresso, Café Crema und Kaffeespezialitäten mit Milch

100 % Arabica
Leichtes ausgewogenes Aroma mit blumiger Fruchtigkeit



Café Crema 4 x 250 g
M.-Nr. 11028700
EAN 4002516100270
32,95 €* (1 KG = 32,95 €)
Perfekt für Café Crema

Fairtrade / Bio-zertifiziert DE-ÖKO-001, nicht-EU-Land-wirtschaft

Robusta & Arabica
Intensiver Geschmack mit würziger, schokoladiger Note



Espresso 4 x 250 g
M.-Nr. 11029490
EAN 4002516100300
32,95 €* (1 KG = 32,95 €)
Perfekt für Espresso

100 % Arabica
Entkoffeinierung durch schonendes, biologisches Verfahren



Decaf 4 x 250 g
M.-Nr. 11029810
EAN 4002516100331
32,95 €* (1 KG = 32,95 €)
Perfekt für entkoffeinierte Kaffeespezialitäten

Fairtrade / Bio-zertifiziert DE-ÖKO-001, nicht-EU-Land-wirtschaft

100 % Arabica. Schokoladiges, beeriges und leicht nussiges Aroma. Limited Edition



Kaffee Selection Brazil 1 x 500 g
M.-Nr. 12422130
EAN 4002516737186
Preis ausstehend €*
(Preis ausstehend €* (€)
Perfekt für Espresso und Café Crema



BIO Tee LivelyGreen 80 g
M.-Nr. 12385320
EAN 4002516735540
Preis ausstehend €*
(Preis ausstehend €* (€)



BIO Tee Perfect-Morning 80 g
M.-Nr. 12385310
EAN 4002516735397
Preis ausstehend €*
(Preis ausstehend €* (€)



BIO Tee BestBerry 80 g
M.-Nr. 12385260
EAN 4002516735656
Preis ausstehend €*
(Preis ausstehend €* (€)

*unverbindliche Preisempfehlung in EUR inkl. MwSt.

Stand: Oktober 2023

Zubehör Kaffeevollautomaten

Pflegeprodukte



Entkalkungstabletten 6 Stück
M.-Nr. 10178330
EAN 4002515608579
19,95 €* (1 St = 3,33 €)



Entkalkungs-kartusche
M.-Nr. 10224080
EAN 4002515630426
66,95 €*
Für Kaffeevollautomaten mit automatischer Entkalkungsfunktion



Reinigungstabletten 10 Stück
M.-Nr. 11201200
EAN 4002516166269
19,95 €* (1 St = 2,00 €)

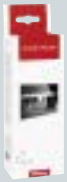

AutoCleaner
M.-Nr. 10971120
EAN 4002516057901
66,95 €*
Für Kaffeevollautomaten mit automatischer Reinigungsfunktion



Reiniger für Milch-leitungen 100 Stück
M.-Nr. 10180270
EAN 4002515612170
33,95 €* (1 St = 0,34 €)

Pflegeprodukte



CoffeeCare Set
M.-Nr. 12122920
EAN 4002516597889
53,99 €*
Enthält: 6x Entkalkungstabletten, 10x Reinigungstablette, 30x Milchleitungsreiniger, 1x Miele Microfasertuch

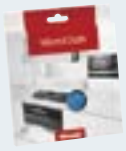

Allzweck-Microfaser-tuch 1 Stück
M.-Nr. 7006550
EAN 4002514299204
8,45 €*



MicroCloth Kit Set aus 3 Micro-fasertüchern
M.-Nr. 10159570
EAN 4002515601419
17,95 €*



MicroCloth HyClean 1 Stück
M.-Nr. 11325970
EAN 4002516236214
9,95 €*
Antibakterielle Eigenschaften



Silicon-Fett 6 g
M.-Nr. 5132001
EAN 4002512575980
14,95 €* (1 KG = 2.491,67 €)

Einbauzubehör

Abdeckleiste für Gourmet-Wärme-schublade Generation 7000



ESWKL 60

M.-Nr. 11179710
EAN 4002516219224
56,– €*

Sonstiges Dampfgarerzubehör

Ausschließlich kompatibel für entsprechende Garschalen von Stand- und Druckdampfgarern



Servierform DGSE 1
M.-Nr. 9438520
EAN 4002515204498
149,– €*

Zubehör für Vakuumierschubladen

Zubehör für Vakuumierschubladen



Kleine Vakuumierbeutel
VB 1828
Mat.-Nr. 10380620
EAN 4002515733561
38 €*



Große Vakuumierbeutel
VB 2435
Mat.-Nr. 10380630
EAN 4002515735244
43 €*

Stand: Oktober 2023

Einbau-Kaffeevollautomaten / Schubladen

Geräteinformationen

Die aktuellen EU/PI Datenblätter unserer Geräte finden Sie beim jeweiligen Produkt im Internet unter www.miele.de

Miele

Kühl-, Gefrier- und Weinschränke

Planungsunterlagen
Classic-Partner-Programm

Stand: 1. Oktober 2023

Miele. Immer Besser.



Kühl-, Gefrier- und Weinschränke

Inhaltsverzeichnis

Planungshinweise	**3/K**
Alle Symbole auf einen Blick	**10/K**
Produktübersicht Einbau-Kühlschränke	
82er Nische (untergebaut)	11/K
88er Nische	17/K
103er Nische	22/K
122er Nische	24/K
140er Nische	36/K
158er Nische	42/K
178er Nische	43/K
Produktübersicht Einbau-Kühl-Gefrierkombinationen	
178er Nische	53/K
Produktübersicht Einbau-Gefrierschränke	
72er Nische	66/K
82er Nische (untergebaut)	68/K
88er Nische	70/K
140er Nische	71/K
178er Nische	72/K
Produktübersicht Einbau-Weinschränke	
45er Nische	76/K
88er Nische	78/K
178er Nische	82/K
82er Nische (untergebaut)	86/K
Stand-Weinschränke	90/K
Produktübersicht Side-by-Side Kombinationen	
Stand-Kühlschränke	94/K
Stand-Gefrierschränke	108/K
Produktübersicht Stand-Kühl-Gefrierkombinationen	**110/K**
MasterCool	
Planungshinweise MasterCool	144/K
Alle Symbole auf einen Blick - MasterCool	151/K
Produktübersicht MasterCool	152/K
Zubehör-, Reinigungs- und Pflegeprodukte	**170/K**

Geräteinformationen

Die aktuellen EU/PI Datenblätter unserer Geräte finden Sie beim jeweiligen Produkt im Internet unter www.miele.de.

Kühl-, Gefrier- und Weinschränke

Planungshinweise

Mindestspaltmaß Montage Möbelfronten

In der deutschen Küchenmöbelindustrie beträgt die Standarddicke der Möbelfronten 19 mm. Das Spaltmaß zwischen den einzelnen Möbelfronten ist in der Regel 5 mm. Bei Kältegeräten ist die Scharnierkinematik auf diese Maße ausgelegt.

Aufgrund des Trends zu individuell gestalteten Küchen kommt es immer wieder zu dem Wunsch, dickere Möbelfronten (> 19mm) bei Einbaukältegeräten einzusetzen. Dies ist nicht ohne Einschränkung möglich und bedingt eine Beachtung des Spaltmaßes abhängig von der Möbelfrontdicke und dem Kantenradius der Front.

Mit zunehmender Möbelfrontdicke muss auch das Spaltmaß zwischen der Front des Kältegerätes und der des angrenzenden Möbels größer als 5 mm sein. Andernfalls würde beim Öffnen des Kältegerätes die Front mit der angrenzenden Möbelfront kollidieren.

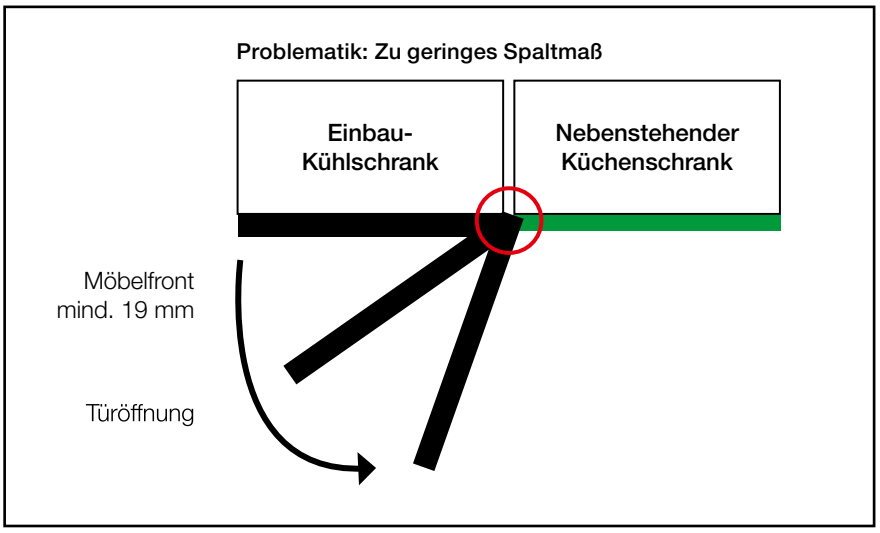

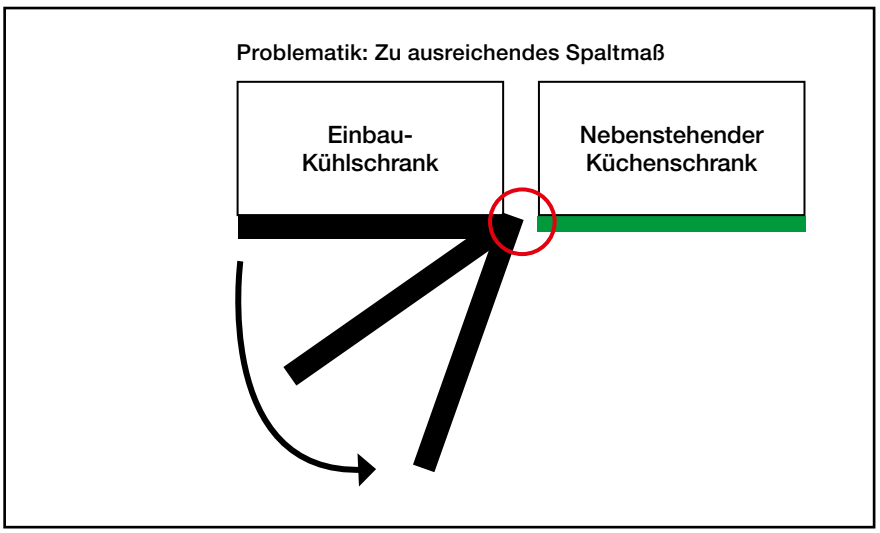

Kühl-, Gefrier- und Weinschränke

Planungshinweise

In der angefügten Tabelle sind die Mindestspaltmaße in Abhängigkeit von der Möbelfrontdicke und dem Kantenradius angegeben. Bei Einhaltung dieser Werte ist sichergestellt, dass die Möbelfronten beim Öffnen des Kältegerätes nicht kollidieren.

	Mindestspaltmaße in mm für verschiedene Kantenradien und Möbelfrontdicken			
Dicke der Möbelfront	**R 0 mm** (nahezu scharfkantig bzw. rechtwinklig)	**R 1,2 mm**	**R 2 mm**	**R 3 mm**
>16-19mm	min. 3 mm	min. 3 mm	min. 3 mm	min. 3 mm
20 mm	5	4	4	3,5
21 mm	5,5	5	4,5	4
22 mm	6,5	6	5,5	5
23 mm	7,5	7	6,5	6
24 mm	8,5	8	7,5	7
25 mm	9,5	9	9	8,5
26 mm	11	10,5	10	9

Folgende Prämissen sind zu berücksichtigen und werden in unten stehender Skizze verdeutlicht.

- Die in der Tabelle aufgeführten Richtwerte setzen einen korrekten Einbau des Kältegerätes voraus (Einbautiefe exakt 42 mm).
- Die ebene Möbelfront muss exakt symmetrisch mit einem Spalt von 2 mm zum Gerät ausgerichtet sein.
- Die benachbarte Möbelfront weist den gleichen Kantenradius und die gleiche Dicke auf, sodass beide Möbelfronten auf gleichem Niveau liegen. Das maximale Türfrontgewicht darf nicht überschritten werden.

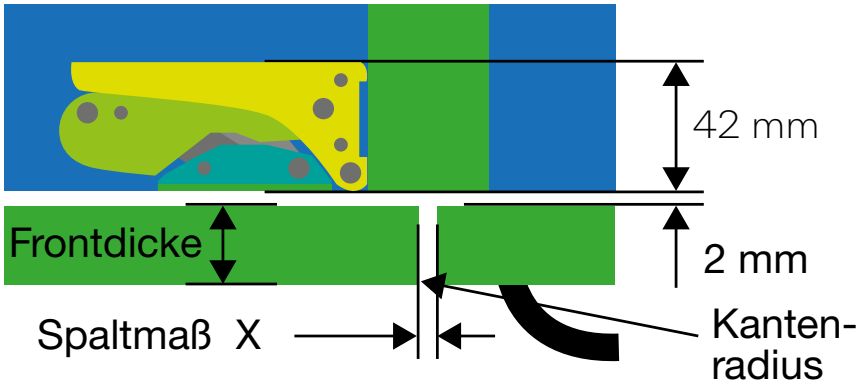

Kühl-, Gefrier- und Weinschränke

Planungshinweise

Gerät einbauen
Möbeltür montieren

Die Möbeltür muss mind. 16 mm bzw. maximal 19 mm dick sein (für andere Möbeltürstärken bitte das vorherige Kapitel berücksichtigen!).

Folgende Spaltmaße müssen eingehalten werden:

– Spalt zwischen Möbeltür und der darüber befindlichen Schranktür muss mind. 3 mm betragen.

– Vertikaler Spalt zwischen den Möbeltüren sollte im Allgemeinen 3 mm betragen. Der genaue Wert ist abhängig vom Radius der Möbeltürkante.

– Die Oberkante der Möbeltür sollte auf einer Höhe mit den Möbeltüren der nebenliegenden Schränke sein, falls der Einbau in eine Küchenzeile erfolgt.

– Die Möbeltür muss plan- und spannungsfrei montiert werden.

Montierte Möbeltüren, die das zulässige Gewicht überschreiten, können Beschädigungen an den Scharnieren hervorrufen, die u. a. zu Funktionsbeeinträchtigungen führen können!

Stellen Sie vor der Montage der Möbeltür sicher, dass das zulässige Gewicht der zu montierenden Möbeltür nicht überschritten wird.

Für die Montage von großen oder geteilten Möbeltüren ist beim Miele Kundendienst oder im Fachhandel ein Montageset bzw. ein weiteres Paar Befestigungswinkel erhältlich.

Stand: Oktober 2023

Kühl-, Gefrier- und Weinschränke

Planungshinweise Standgeräte im Möbelumfeld

K/FN/KFN 4000 ws, el, edt/cs, bs

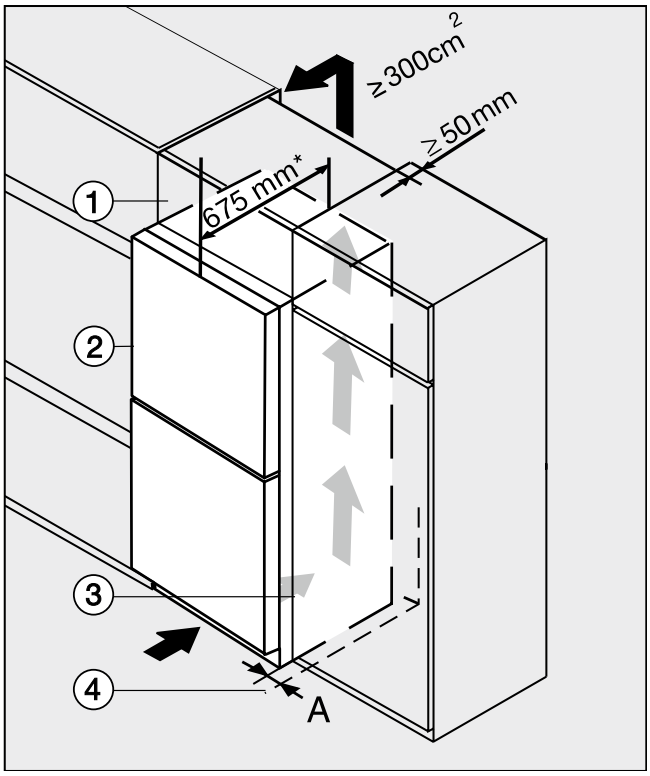

1. Aufsatzschrank
2. Kältegerät, Türtiefe = 75 mm
3. Küchenschrank
4. Wand, A = 25 mm (mit Griffmulde)/60 mm (mit Griff)

* Bei Kältegeräten mit montierten Wandabstandshaltern vergrößert sich die Gerätetiefe um ca. 15 mm.

K/FN/KFN 4xxx mit Glastür (z.B. Blackboard)

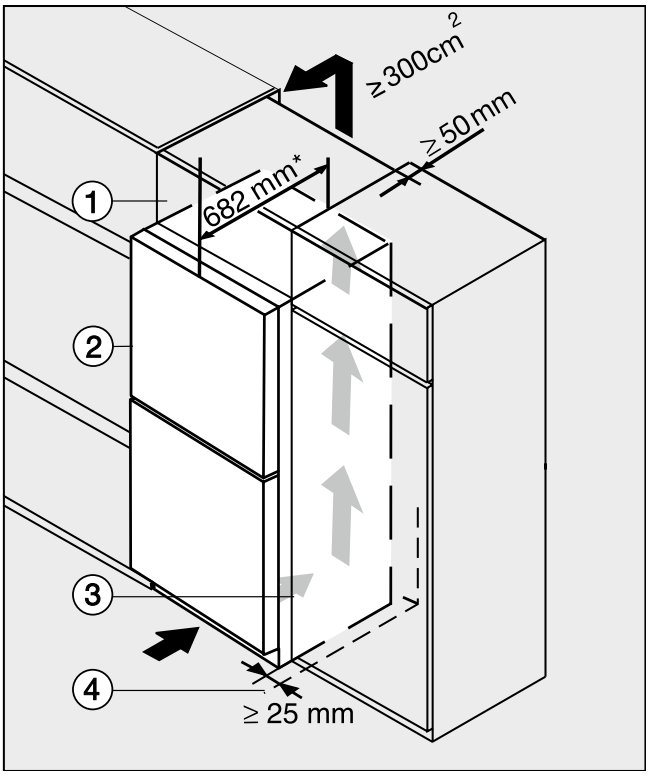

1. Aufsatzschrank
2. Kältegerät, Türtiefe = 82 mm
3. Küchenschrank
4. Wand

* Bei Kältegeräten mit montierten Wandabstandshaltern vergrößert sich die Gerätetiefe um ca. 15 mm.

Kühl-, Gefrier- und Weinschränke

Planungshinweise

Miele Kältegeräte überzeugen nicht nur durch ihre Größenvielfalt, Qualität und Premium-Design, sondern auch durch ausgezeichnete Flexibilität.

Die nachfolgenden Einbaugeräte sind für Ihren 60 cm breiten Hochschrank geeignet und lassen sich nebeneinander kombinieren. Beim Einbau ist keine feste Reihenfolge der Geräte erforderlich, so dass die Geräte individuell angeordnet werden können.

Gerät links	Gerät rechts
140er Nische	
FNS 7470 D	K 7433 E, K 7443 D, K 7473 D
178er Nische	
FNS 7770 E, FNS 7794 E	K 7733 F, K 7732 E, K 7743 E, K 7773 D, K 7793 C, KFN 7742 D, KF 7772 B, KFN 7734 F, KFN 7734 D, KFN 7785 D, KFN 7744 E, KFN 7774 D, KFN 7795 D

Die nachfolgenden Einbaugeräte sind für Ihren 60 cm breiten Hochschrank geeignet und lassen sich übereinander kombinieren. Beim Einbau muss ein Möbelboden zwischen den Geräten installiert werden.

Gerät unten	Gerät oben
88er Nische	
FNS 7140 E	K 7113 F, K 7113 D, K 7125 E, K 7127 D

Die nachfolgenden Unterbau-Weinschränke in 60 cm Breite lassen sich nebeneinander kombinieren. Zusätzlich muss jedoch das Side-by-Side Kit KSK 6300 eingeplant werden (siehe nachkaufbares Zubehör).

Gerät links	Gerät Oben
KWT 6322 UG	KWT 6312 UGS
KWT 6322 UG	KWT 6322 UG
KWT 6312 UGS	KWT 6312 UGS

Kühl-, Gefrier- und Weinschränke

Installationsskizzen für folgende Modelle:

K7103F, K7103D, K7104E, K7113D, K7113F, K7114E, K7303F, K7303D, K7304F, K7304E K7313D, K7313F, K7314E, K7314F [mm]

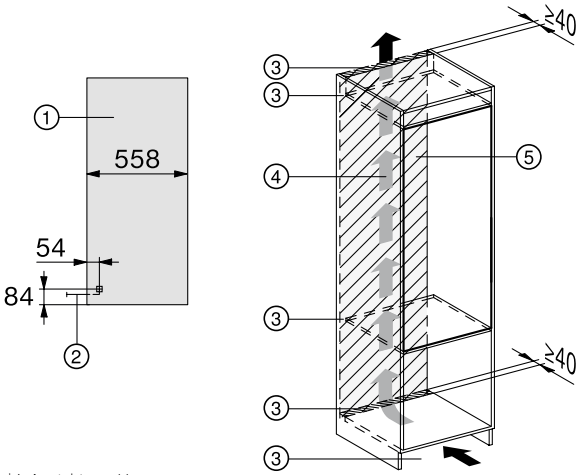

*1. Ansicht von Vorne,
2. Netzanschlussleitung, L = 2300 mm,
3. Lüftungsausschnitt min. 200 cm²,
4. Belüftung
5. Kein Anschluss in diesem Bereich

K7115E, K7125E, K7116E, K7126E, K7117D, K7127D, K7118D, K7128D, K7315E, K7325E, K7316E, K7326E, K7318D, K7328D, K7317D, K7327D [mm]

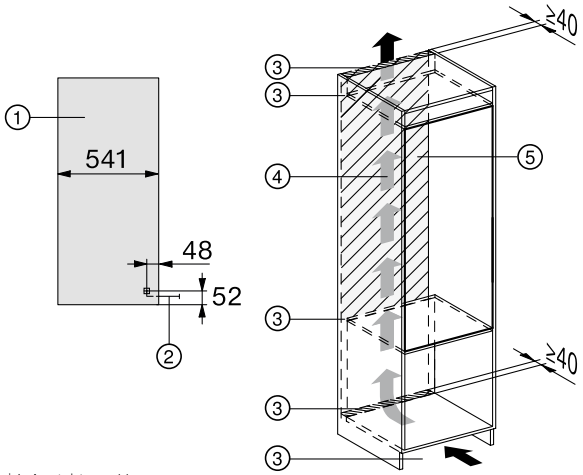

*1. Ansicht von Vorne,
2. Netzanschlussleitung, L = 2300 mm,
3. Lüftungsausschnitt min. 200 cm²,
4. Belüftung
5. Kein Anschluss in diesem Bereich

K7233E, K7234E, K7343D, K7344D, K7373B, K7374D, K7433E, K7434E, K7443D, K7444D, K7473D, K7474D, K7733E, K7732D, K7732E, K7734F, K7764E, K7743E, K7743D, K7744E, K7773D, K7774D, FNS7040E, FNS7040C, FNS7140E, FNS7470D, FNS 7770 E [mm]

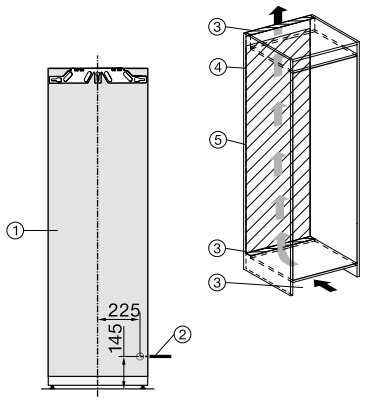

*1. Ansicht von Vorne,
2. Netzanschlussleitung, L = 2100 mm,
3. Lüftungsausschnitt min. 200 cm²,
4. Belüftung
5. Kein Anschluss in diesem Bereich

FNS 7794 E [mm]

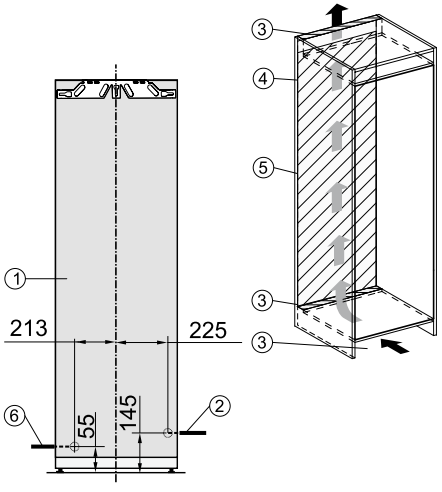

*1. Ansicht von Vorne,
2. Netzanschlussleitung, L = 2100 mm,
3. Lüftungsausschnitt min. 200 cm²,
4. Belüftung
5. Kein Anschluss in diesem Bereich
6. Wasseranschluss L = 2000 mm

KD 7724 E, KDN 7724 E

[mm]

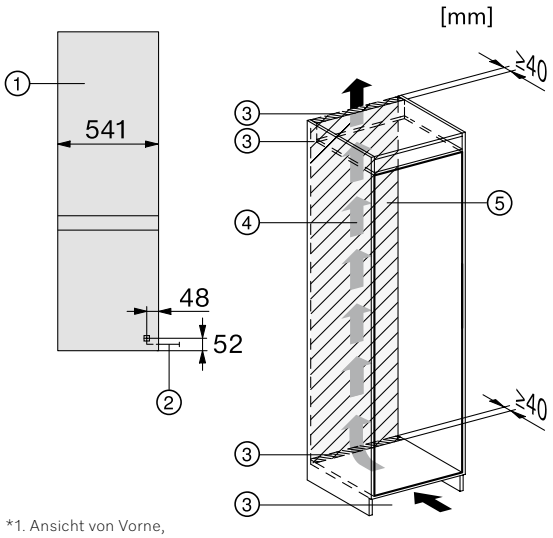

*1. Ansicht von Vorne,
2. Netzanschlussleitung, L = 2300 mm,
3. Lüftungsausschnitt min. 200 cm²,
4. Belüftung
5. Kein Anschluss in diesem Bereich

KFN7734C, KFN7734F, KFN7734D, KFN7785D, KFN7744E, KFN7774D, KF7742D, KF7772B, KF7731F, KFN7733F

[mm]

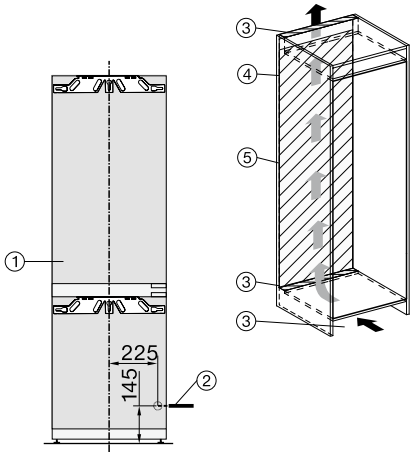

*1. Ansicht von Vorne,
2. Netzanschlussleitung, L = 2100 mm,
3. Lüftungsausschnitt min. 200 cm²,
4. Belüftung
5. Kein Anschluss in diesem Bereich

KFN 7795 D

[mm]

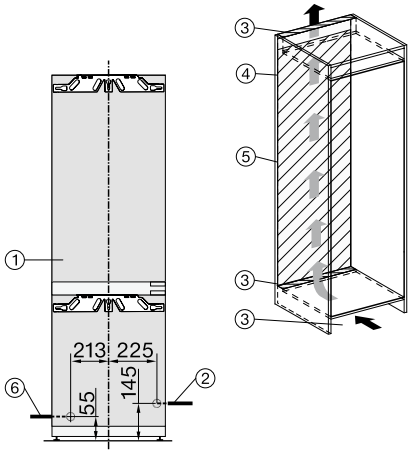

*1. Ansicht von Vorne,
2. Netzanschlussleitung, L = 2100 mm,
3. Lüftungsausschnitt min. 200 cm²,
4. Belüftung
5. Kein Anschluss in diesem Bereich
6. Wasseranschluss L = 2000 mm

KEDF 7088 ed/cs Edelstahl-Frontverkleidung

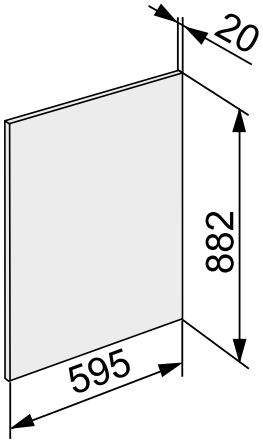

Für Kühl- und Gefrierschränke mit einer Nischenhöhe von 880 mm für eine attraktive Integration in Ihrer Küche. Inklusive Schablone, Schrauben und Griff. Keine Fingerabdrücke dank CleanSteel

KEDF 7122 ed/cs Edelstahl-Frontverkleidung

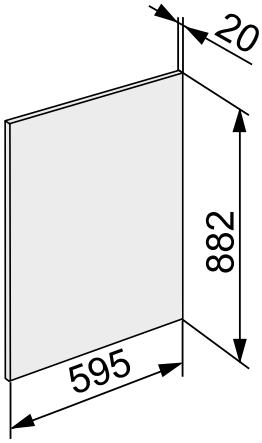

Für Kühl- und Gefrierschränke mit einer Nischenhöhe von 1220 mm für eine attraktive Integration in Ihrer Küche. Inklusive Schablone, Schrauben und Griff. Keine Fingerabdrücke dank CleanSteel

Stand: Oktober 2023

Welches Icon bedeutet was?

Alle Symbole für Kühl-, Gefrier- und Weinschränke auf einen Blick



Energieeffizienz
Es werden Energieeffizienzklassen von A bis G angezeigt.



Geräuschwert
Gibt den exakten Geräuschwert in Dezibel (dB) an.

Frischesystem



Professionelle Lagerung - bis zu 5 x längere Frische



Lebensmittel bleiben bis zu 3 x länger frisch.



Die geräumige Schublade mit verstellbarer Feuchtigkeit für frischeres Obst und Gemüse

Gefriersystem



Nie mehr abtauen dank Umluftkühlung



Weniger abtauen dank Rundum-Verdampfer

IceMaker



Eiswürfelbereiter mit Frischwasseranschluss für eine schnelle einfache Herstellung von bis zu 100 Eiswürfeln am Tag



Der automatische IceMaker mit integriertem Wassertank für bis zu 100 Eiswürfel am Tag

Beleuchtung



Leuchtet blendfrei und kann flexibel und individuell in jeder Einschubebene positioniert werden



Wartungsfrei, energiesparend und ein optimal ausgeleuchteter Innenraum.



Moderne LED-Beleuchtung, seitlich in die Glasplattenhalter integriert



Die Halogenstrahler leuchten jeden Bereich des Kühlschrankes komplett und stilvoll aus



Individuell verstellbare Glasbodenbeleuchtung für optimale Beleuchtung dank FlexiLight 2.0.

Temperaturzone



Es gibt Geräte mit einer, zwei oder drei Temperaturzonen, in denen die Temperatur individuell ausgewählt werden kann.

Ablageroste



Durch längs und quer versetzbare Stege lassen sich sogar Magnum-Flaschen lagern.



Perfekter Halt für jede Flasche durch einzelne, versetzbare Stege

SommelierSet



Ermöglicht professionelles Dekantieren, gekühlte Gläser und temperierte Weinflaschen auch nach Anbruch

Einbau-Kühlschränke

Produktübersicht K 31252 Ui

Nischenhöhe
820-880 mm





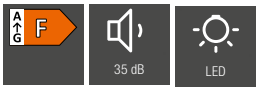

Typ-/Verkaufsbezeichnung	K 31252 Ui
Gerätekategorie	
Kühlschrank	◆
Bauform	
Einbaugerät integriert/untergebaut/dekorfähig	◆/◆/–
Türanschlag/Türanschlag wechselbar/Side-by-Side fähig	Auszugswagen/◆/–
Design	
Beleuchtung Kühlzone	LED
PerfectFresh Pro LED Beleuchtung	–
Bedienkomfort	
Frischesystem	–
ComfortClean/DynaCool	◆/–
SoftClose/SelfClose (inkl. Vollauszüge)	–/–
Steuerung	
Bedienkonzept	PicTronic
Kühlteil abschaltbar	–
SuperKühlen	◆
Anzahl Temperaturzonen	1
Sabbatmodus	–
Kühlgerät/-zone	
Anzahl der Abstellflächen/davon beleuchtet	–/–
Flaschenablage aus verchromtem Metall	–
Anzahl Gemüseschubladen/davon auf Rollen	1/–
Anzahl Frischeschubladen	–
Abstellborde durchgängig	–
Innentürabsteller für Flaschen	–
Effizienz und Nachhaltigkeit	
Energieeffizienzklasse (A - G)	F
Energieverbrauch pro Jahr/in 24 h in kWh	113,52/0,312
Geräuschklasse (A - D)	B
Hausgeräte-Vernetzung (nachkaufbares Zubehör notwendig)	
Miele@home/WiFiConn@ct	–/–
MobileControl	–
Sicherheit	
Verriegelungsfunktion	◆
Akustischer Türalarm/Akustischer Temperaturalarm	◆/–
Optischer Türalarm/Optischer Temperaturalarm	–/–
Technische Daten	
Nischenmaße in mm (B x H x T)	600 x 820-880 x 550
Befestigungstechnik	–
Max. Türfrontgewicht Kühlteil/Gefrierteil in kg	10/–
Klimaklasse	SN-ST
Kühlzone/davon PerfectFresh-Zone/4-Sterne-Gefrierzone in l	132/0/0
Lagerzeit bei Störung/Gefriervermögen in kg/24h	0/0,0
Geräusch-Schallleistung in dB(A) re1pW	35
Stromaufnahme in Milliampere (mA)	1.200
Spannung in V/Absicherung in A	220-240/10
Mitgeliefertes Zubehör	
Butterdose/Eierablage	–/◆
Unverbindliche Servicepreis-Empfehlung in EUR inkl. MwSt.	M.-Nr. 10799650 **1.699,–**

Nur solange der Vorrat reicht.

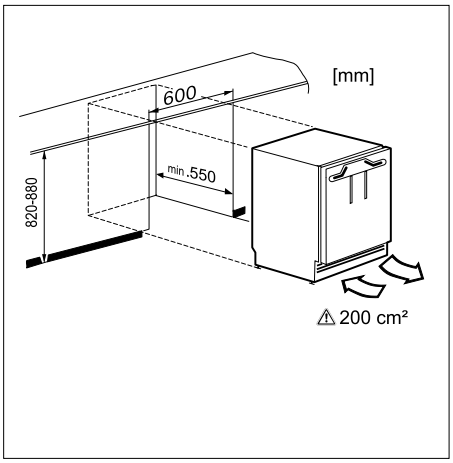

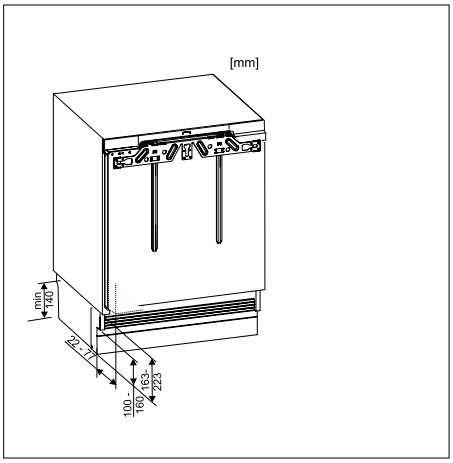

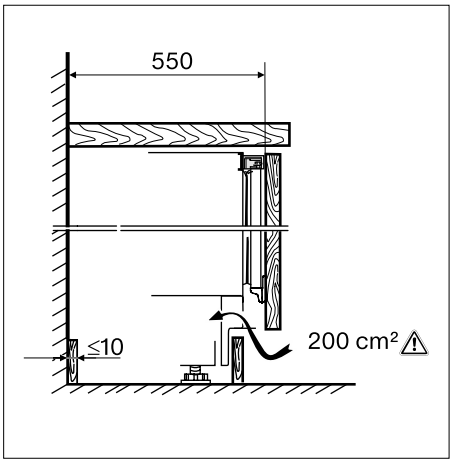

Einbau-Kühlschränke

Produktübersicht K 31252 Ui-1

Nischenhöhe
820-880 mm





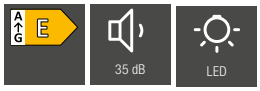

Typ-/Verkaufsbezeichnung	K 31252 Ui-1
Gerätekategorie	
Kühlschrank	◆
Bauform	
Einbaugerät integriert/untergebaut/dekorfähig	◆/◆/–
Türanschlag/Türanschlag wechselbar/Side-by-Side fähig	Auszugswagen/◆/–
Design	
Beleuchtung Kühlzone	LED
PerfectFresh Pro LED Beleuchtung	–
Bedienkomfort	
Frischesystem	–
ComfortClean/DynaCool	◆/–
SoftClose/SelfClose (inkl. Vollauszüge)	–/–
Steuerung	
Bedienkonzept	PicTronic
Kühlteil abschaltbar	–
SuperKühlen	◆
Anzahl Temperaturzonen	1
Sabbatmodus	–
Kühlgerät/-zone	
Anzahl der Abstellflächen/davon beleuchtet	–/–
Flaschenablage aus verchromtem Metall	–
Anzahl Gemüseschubladen/davon auf Rollen	1/–
Anzahl Frischeschubladen	–
Abstellborde durchgängig	–
Innentürabsteller für Flaschen	–
Effizienz und Nachhaltigkeit	
Energieeffizienzklasse (A - G)	E
Energieverbrauch pro Jahr/in 24 h in kWh	Auf Anfrage
Geräuschklasse (A - D)	B
Hausgeräte-Vernetzung (nachkaufbares Zubehör notwendig)	
Miele@home/WiFiConn@ct	–/–
MobileControl	–
Sicherheit	
Verriegelungsfunktion	◆
Akustischer Türalarm/Akustischer Temperaturalarm	◆/–
Optischer Türalarm/Optischer Temperaturalarm	–/–
Technische Daten	
Nischenmaße in mm (B x H x T)	600 x 820-880 x 550
Befestigungstechnik	–
Max. Türfrontgewicht Kühlteil/Gefrierteil in kg	10/–
Klimaklasse	SN-ST
Kühlzone/davon PerfectFresh-Zone/4-Sterne-Gefrierzone in l	132/0/0
Lagerzeit bei Störung/Gefriervermögen in kg/24h	0/0,0
Geräusch-Schallleistung in dB(A) re1pW	35
Stromaufnahme in Milliampere (mA)	1.200
Spannung in V/Absicherung in A	220-240/10
Mitgeliefertes Zubehör	
Butterdose/Eierablage	–/◆
Unverbindliche Servicepreis-Empfehlung in EUR inkl. MwSt.	M.-Nr. 12364410 **1.699,–**

Lieferbar ab 1. Quartal 2024.

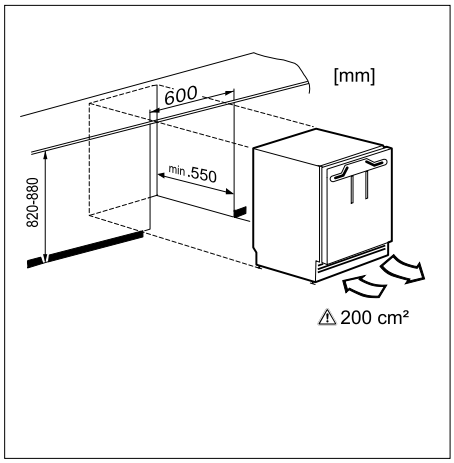

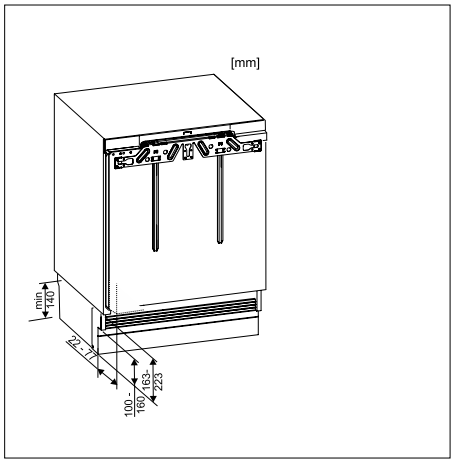

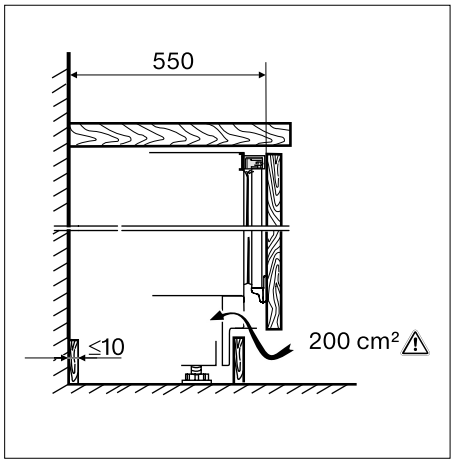

Einbau-Kühlschränke

Produktübersicht K 5122 Ui

Nischenhöhe
820-870 mm





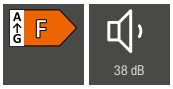

Typ-/Verkaufsbezeichnung	K 5122 Ui
Gerätekategorie	
Kühlschrank	◆
Bauform	
Einbaugerät integriert/untergebaut/dekorfähig	◆/◆/–
Türanschlag/Türanschlag wechselbar/Side-by-Side fähig	rechts/◆/–
Design	
Beleuchtung Kühlzone	Glühlampe
PerfectFresh Pro LED Beleuchtung	–
Bedienkomfort	
Frischesystem	–
ComfortClean/DynaCool	–/–
Steuerung	
Bedienkonzept	Drehregler
Kühlteil abschaltbar	–
SuperKühlen	–
Anzahl Temperaturzonen	1
Sabbatmodus	–
Kühlgerät/-zone	
Anzahl der Abstellflächen/davon beleuchtet	3/–
Flaschenablage aus verchromtem Metall	–
Anzahl Gemüseschubladen/davon auf Rollen	1 Stk./–
Anzahl Frischeschubladen	–
Abstellborde durchgängig	2
Innentürabsteller für Flaschen	1
Effizienz und Nachhaltigkeit	
Energieeffizienzklasse (A - G)	F
Energieverbrauch pro Jahr/in 24 h in kWh	113,88/0,312
Geräuschklasse (A - D)	C
Hausgeräte-Vernetzung (nachkaufbares Zubehör notwendig)	
Miele@home/WiFiConn@ct	–/–
MobileControl	–
Sicherheit	
Verriegelungsfunktion	–
Akustischer Türalarm/Akustischer Temperaturalarm	–/–
Optischer Türalarm/Optischer Temperaturalarm	–/–
Technische Daten	
Nischenmaße in mm (B x H x T)	600 x 820-870 x 550
Befestigungstechnik	Festtür
Max. Türfrontgewicht Kühlteil/Gefrierteil in kg	19/–
Klimaklasse	SN-ST
Kühlzone/davon PerfectFresh-Zone/4-Sterne-Gefrierzone in l	137/0/0
Lagerzeit bei Störung/Gefriervermögen in kg/24h	0/0,0
Geräusch-Schallleistung in dB(A) re1pW	38
Stromaufnahme in Milliampere (mA)	700
Spannung in V/Absicherung in A	220-240/10
Mitgeliefertes Zubehör	
Butterdose/Eierablage	–/◆
Unverbindliche Servicepreis-Empfehlung in EUR inkl. MwSt.	M.-Nr. 9014840 **1.359,–**

Nur solange der Vorrat reicht!

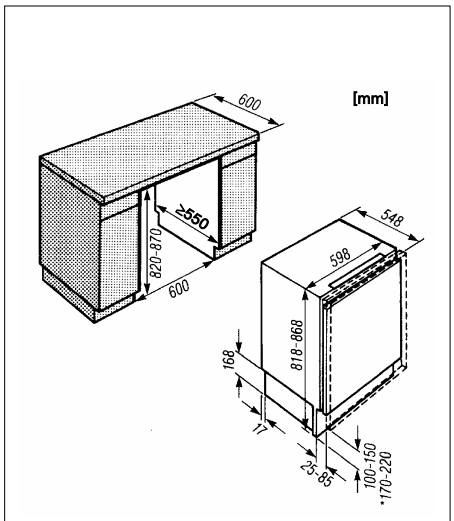

* bei 870 mm Unterbauhöhe

Stand: Oktober 2023

Einbau-Kühlschränke

Produktübersicht K 31222 Ui-1

Nischenhöhe
820-880 mm





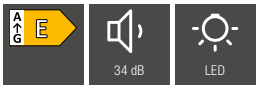

Typ-/Verkaufsbezeichnung	K 31222 Ui-1
Gerätekategorie	
Kühlschrank	◆
Bauform	
Einbaugerät integriert/untergebaut/dekorfähig	◆/◆/–
Türanschlag/Türanschlag wechselbar/Side-by-Side fähig	rechts/◆/–
Design	
Beleuchtung Kühlzone	LED
PerfectFresh Pro LED Beleuchtung	–
Bedienkomfort	
Frischesystem	–
ComfortClean/DynaCool	◆/–
Steuerung	
Bedienkonzept	PicTronic
Kühlteil abschaltbar	–
SuperKühlen	◆
Anzahl Temperaturzonen	1
Sabbatmodus	–
Kühlgerät/-zone	
Anzahl der Abstellflächen/davon beleuchtet	4/–
Flaschenablage aus verchromtem Metall	–
Anzahl Gemüseschubladen/davon auf Rollen	1 Stk./–
Anzahl Frischeschubladen	–
Innentürabsteller für Konserven	1
Innentürabsteller für Flaschen	1
Effizienz und Nachhaltigkeit	
Energieeffizienzklasse (A - G)	E
Energieverbrauch pro Jahr/in 24 h in kWh	92/0,252
Geräuschklasse (A - D)	B
Hausgeräte-Vernetzung (nachkaufbares Zubehör notwendig)	
Miele@home/WiFiConn@ct	–/–
MobileControl	–
Sicherheit	
Verriegelungsfunktion	◆
Akustischer Türalarm/Akustischer Temperaturalarm	◆/–
Optischer Türalarm/Optischer Temperaturalarm	–/–
Technische Daten	
Nischenmaße in mm (B x H x T)	600 x 820-880 x 550
Befestigungstechnik	Festtür
Max. Türfrontgewicht Kühlteil/Gefrierteil in kg	10/–
Klimaklasse	SN-ST
Kühlzone/davon PerfectFresh-Zone/4-Sterne-Gefrierzone in l	136/0/0
Lagerzeit bei Störung/Gefriervermögen in kg/24h	0/0,0
Geräusch-Schallleistung in dB(A) re1pW	34
Stromaufnahme in Milliampere (mA)	1.200
Spannung in V/Absicherung in A	220-240/10
Mitgeliefertes Zubehör	
Butterdose/Eierablage	–/◆
Unverbindliche Servicepreis-Empfehlung in EUR inkl. MwSt.	M.-Nr. 12364350 **1.359,–**

Lieferbar ab Dez 23.

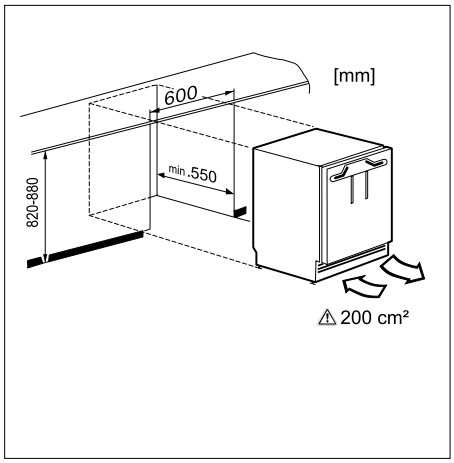

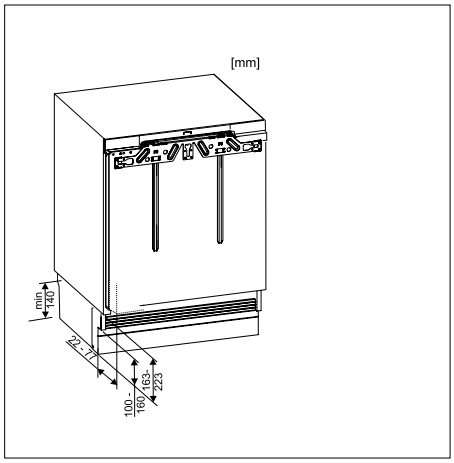

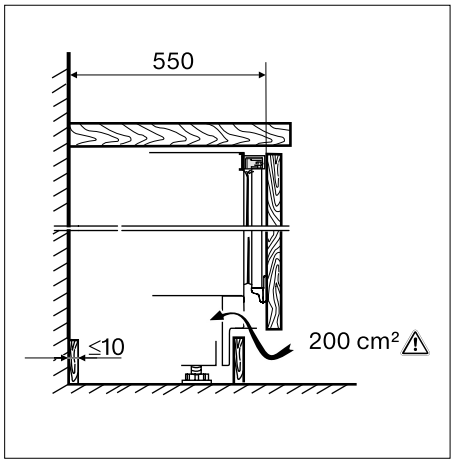

Einbau-Kühlschränke

Produktübersicht K 5124 UiF

Nischenhöhe
820-870 mm





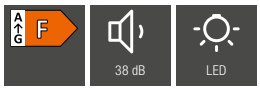

Typ-/Verkaufsbezeichnung	K 5124 UiF
Gerätekategorie	
Kühlschrank	◆
Bauform	
Einbaugerät integriert/untergebaut/dekorfähig	◆/◆/–
Türanschlag/Türanschlag wechselbar/Side-by-Side fähig	rechts/◆/–
Design	
Beleuchtung Kühlzone	LED
PerfectFresh Pro LED Beleuchtung	–
Bedienkomfort	
Frischesystem	–
ComfortClean/DynaCool	–/–
Steuerung	
Bedienkonzept	Elektronik
Kühlteil abschaltbar	–
SuperKühlen	–
Anzahl Temperaturzonen	2
Sabbatmodus	–
Kühlgerät/-zone	
Anzahl der Abstellflächen/davon beleuchtet	2/–
Flaschenablage aus verchromtem Metall	–
Anzahl Gemüseschubladen/davon auf Rollen	1 Stk./–
Anzahl Frischeschubladen	–
Abstellborde durchgängig	2
Innentürabsteller für Flaschen	1
Effizienz und Nachhaltigkeit	
Energieeffizienzklasse (A - G)	F
Energieverbrauch pro Jahr/in 24 h in kWh	175,93/0,482
Geräuschklasse (A - D)	C
Hausgeräte-Vernetzung (nachkaufbares Zubehör notwendig)	
Miele@home/WiFiConn@ct	–/–
MobileControl	–
Sicherheit	
Verriegelungsfunktion	–
Akustischer Türalarm/Akustischer Temperaturalarm	–/–
Optischer Türalarm/Optischer Temperaturalarm	–/–
Technische Daten	
Nischenmaße in mm (B x H x T)	600 x 820-870 x 550
Befestigungstechnik	Festtür
Max. Türfrontgewicht Kühlteil/Gefrierteil in kg	19/–
Klimaklasse	SN-ST
Kühlzone/davon PerfectFresh-Zone/4-Sterne-Gefrierzone in l	108/0/15
Lagerzeit bei Störung/Gefriervermögen in kg/24h	10/3,4
Geräusch-Schallleistung in dB(A) re1pW	38
Stromaufnahme in Milliampere (mA)	700
Spannung in V/Absicherung in A	220-240/10
Mitgeliefertes Zubehör	
Butterdose/Eierablage/Eiswürfelschale	–/◆/◆
Unverbindliche Servicepreis-Empfehlung in EUR inkl. MwSt.	M.-Nr. 9014870 **1.359,–**

Nur solange der Vorrat reicht!

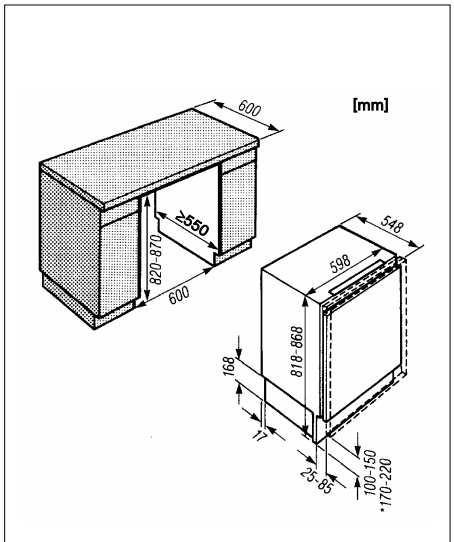

* bei 870 mm Unterbauhöhe

Stand: Oktober 2023

Einbau-Kühlschränke

Produktübersicht K 31242 Ui-1

Nischenhöhe
820-880 mm





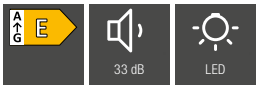

Typ-/Verkaufsbezeichnung	K 31242 Ui-1
Gerätekategorie	
Kühlschrank	◆
Bauform	
Einbaugerät integriert/untergebaut/dekorfähig	◆/◆/–
Türanschlag/Türanschlag wechselbar/Side-by-Side fähig	rechts/◆/–
Design	
Beleuchtung Kühlzone	LED
PerfectFresh Pro LED Beleuchtung	–
Bedienkomfort	
Frischesystem	–
ComfortClean/DynaCool	◆/–
Steuerung	
Bedienkonzept	PicTronic
Kühlteil abschaltbar	–
SuperKühlen	◆
Anzahl Temperaturzonen	2
Sabbatmodus	–
Kühlgerät/-zone	
Anzahl der Abstellflächen/davon beleuchtet	3/–
Flaschenablage aus verchromtem Metall	–
Anzahl Gemüseschubladen/davon auf Rollen	1 Stk./–
Anzahl Frischeschubladen	–
Innentürabsteller für Konserven	1
Innentürabsteller für Flaschen	1
Effizienz und Nachhaltigkeit	
Energieeffizienzklasse (A - G)	E
Energieverbrauch pro Jahr/in 24 h in kWh	141/0,386
Geräuschklasse (A - D)	B
Hausgeräte-Vernetzung (nachkaufbares Zubehör notwendig)	
Miele@home/WiFiConn@ct	–/–
MobileControl	–
Sicherheit	
Verriegelungsfunktion	◆
Akustischer Türalarm/Akustischer Temperaturalarm	◆/–
Optischer Türalarm/Optischer Temperaturalarm	–/–
Technische Daten	
Nischenmaße in mm (B x H x T)	600 x 820-880 x 550
Befestigungstechnik	Festtür
Max. Türfrontgewicht Kühlteil/Gefrierteil in kg	10/–
Klimaklasse	SN-ST
Kühlzone/davon PerfectFresh-Zone/4-Sterne-Gefrierzone in l	105/0/15
Lagerzeit bei Störung/Gefriervermögen in kg/24h	6,52/,3,2
Geräusch-Schallleistung in dB(A) re1pW	33
Stromaufnahme in Milliampere (mA)	1.200
Spannung in V/Absicherung in A	220-240/10
Mitgeliefertes Zubehör	
Butterdose/Eierablage/Eiswürfelschale	–/◆/◆
Unverbindliche Servicepreis-Empfehlung in EUR inkl. MwSt.	M.-Nr. **1.359,–**

Lieferbar ab Dez 23.

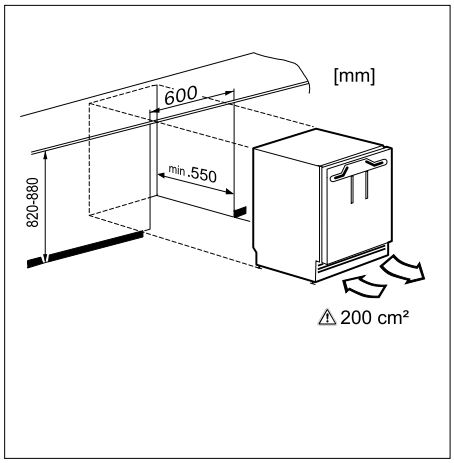

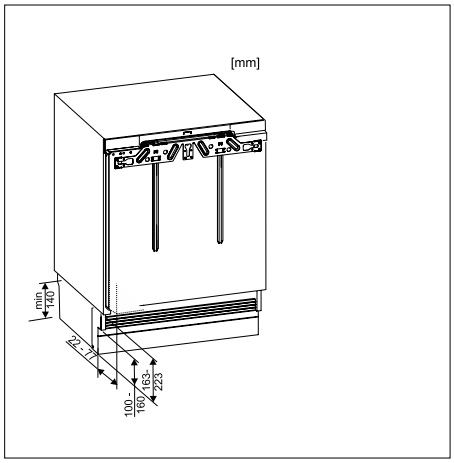

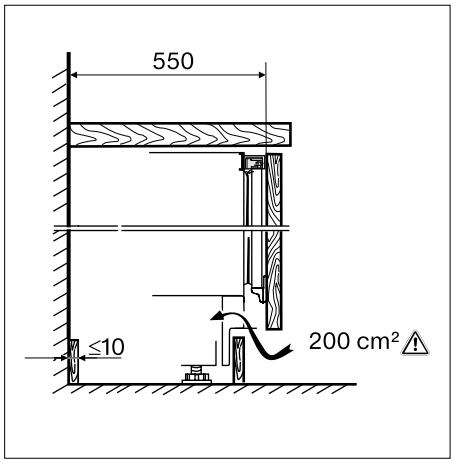

Einbau-Kühlschränke

Produktübersicht K 7114 E

Nischenhöhe
880 mm





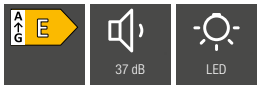

Typ-/Verkaufsbezeichnung	K 7114 E
Gerätekategorie	
Kühlschrank	◆
Bauform	
Einbaugerät integriert/untergebaut/dekorfähig	◆/–/–
Türanschlag/Türanschlag wechselbar/Side-by-Side fähig	rechts/◆/–
Design	
Beleuchtung Kühlzone	LED
PerfectFresh Pro LED Beleuchtung	–
Bedienkomfort	
Vernetzung mit Miele@home	–
Frischesystem	Gemüseschublade
ComfortClean/DynaCool	–/–
SoftClose/SelfClose (inkl. Vollauszüge)	–/–
Steuerung	
Bedienkonzept	TouchControl
SuperKühlen	◆
Anzahl Temperaturzonen	2
Sabbatmodus/Party-Modus/Holiday-Modus	–/–/–
Kühlgerät/-zone	
Anzahl der Abstellflächen/davon beleuchtet	3/–
Flaschenablage aus verchromtem Metall	–
Anzahl Gemüseschubladen/davon auf Rollen	1/–
Anzahl Frischeschubladen	–
Abstellborde durchgängig	2
Innentürabsteller für Flaschen	1
Effizienz und Nachhaltigkeit	
Energieeffizienzklasse (A - G)	E
Energieverbrauch pro Jahr/in 24 h in kWh	144,18/0,395
Geräuschklasse (A - D)	C
Sicherheit	
Verriegelungsfunktion	–
Akustischer Türalarm/Akustischer Temperaturalarm	◆/–
Optischer Türalarm/Optischer Temperaturalarm	–/–
Technische Daten	
Nischenmaße in mm (B x H x T)	560-568 x 874-881 x 550
Befestigungstechnik	Festtür
Max. Türfrontgewicht Kühlteil/Gefrierteil in kg	19/–
Klimaklasse	SN-ST
Kühlzone/davon PerfectFresh-Zone/4-Sterne-Gefrierzone in l	109/0/15
Lagerzeit bei Störung/Gefriervermögen in kg/24h	10/3,8
Geräusch-Schallleistung in dB(A) re1pW	37
Stromaufnahme in Milliampere (mA)	700
Spannung in V/Absicherung in A	220-240/10
Mitgeliefertes Zubehör	
Eierablage/Eiswürfelschale	◆/◆
Unverbindliche Servicepreis-Empfehlung in EUR inkl. MwSt.	M.-Nr. 11621990 **749,–**
Nachkaufbares Zubehör	
Nachrüstsatz SoftClose KSCB 70	**102,–**
Edelstahl CleanSteel-Türfrontverkleidung KEDF 7088	**370,–**

Nur solange der Vorrat reicht!

Nachkaufbares Zubehör KEDF 7088
Edelstahl-Frontverkleidung

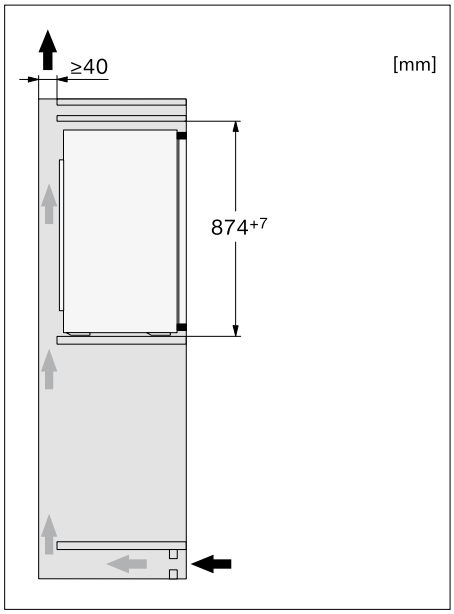

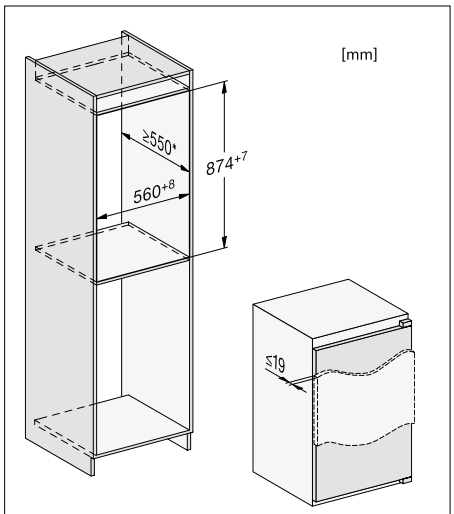

* Der deklarierte Energieverbrauch wurde mit einer Nischentiefe von 560 mm ermittelt. Das Kältegerät ist bei einer Nischentiefe von 550 mm voll funktionsfähig, hat aber einen geringfügig höheren Energieverbrauch.

Stand: Oktober 2023

Einbau-Kühlschränke

Produktübersicht K 7125 E

Nischenhöhe
880 mm

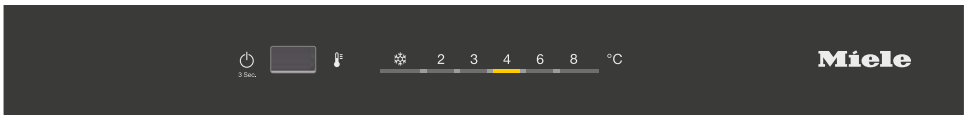



Nachkaufbares Zubehör KEDF 7088
Edelstahl-Frontverkleidung

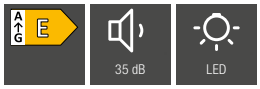

Typ-/Verkaufsbezeichnung	K 7125 E
Gerätekategorie	
Kühlschrank	◆
Bauform	
Einbaugerät integriert/untergebaut/dekorfähig	◆/–/–
Türanschlag/Türanschlag wechselbar/Side-by-Side fähig	rechts/◆/–
Design	
Beleuchtung Kühlzone	LED
PerfectFresh Pro LED Beleuchtung	–
Bedienkomfort	
Vernetzung mit Miele@home	–
Frischesystem	Gemüseschublade
ComfortClean	–
SoftClose/SelfClose (inkl. Vollauszüge)	–/–
Steuerung	
Bedienkonzept	EasyControl
SuperKühlen	◆
Anzahl Temperaturzonen	1
Sabbatmodus/Party-Modus/Holiday-Modus	–/–/–
Kühlgerät/-zone	
Anzahl der Abstellflächen/davon beleuchtet	3/–
Flaschenablage aus verchromtem Metall	–
Anzahl Gemüseschubladen/davon auf Rollen	1/–
Anzahl Frischeschubladen	–
Abstellborde durchgängig	2
Innentürabsteller für Flaschen	1
Effizienz und Nachhaltigkeit	
Energieeffizienzklasse (A - G)	E
Energieverbrauch pro Jahr/in 24 h in kWh	92/0,253
Geräuschklasse (A - D)	B
Sicherheit	
Verriegelungsfunktion	–
Akustischer Türalarm/Akustischer Temperaturalarm	◆/–
Optischer Türalarm/Optischer Temperaturalarm	–/–
Technische Daten	
Nischenmaße in mm (B x H x T)	560-568 x 874-881 x 550
Befestigungstechnik	Festtür
Max. Türfrontgewicht Kühlteil/Gefrierteil in kg	19/–
Klimaklasse	SN-ST
Kühlzone/davon PerfectFresh-Zone/4-Sterne-Gefrierzone in l	136/0/0
Lagerzeit bei Störung/Gefriervermögen in kg/24h	0/0,0
Geräusch-Schallleistung in dB(A) re1pW	35
Stromaufnahme in Milliampere (mA)	700
Spannung in V/Absicherung in A	220-240/10
Mitgeliefertes Zubehör	
Eierablage	◆
Unverbindliche Servicepreis-Empfehlung in EUR inkl. MwSt.	M.-Nr. 12269690 **769,–**
Nachkaufbares Zubehör	
Nachrüstsatz SoftClose KSCB 70	**102,–**
Edelstahl CleanSteel-Frontverkleidung KEDF 7088	**370,–**

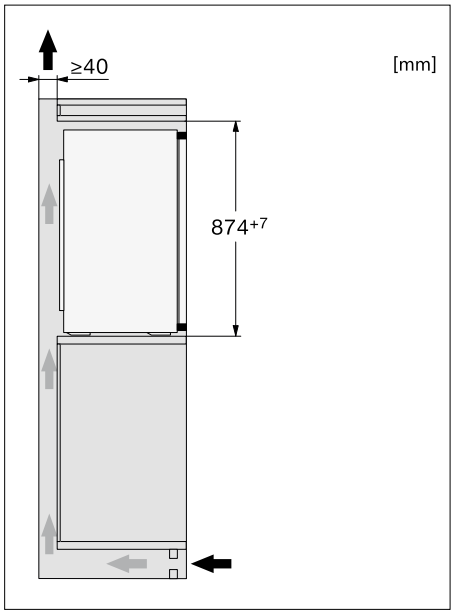

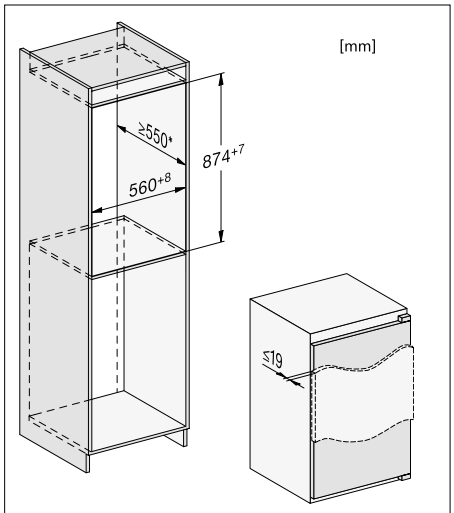

* Der deklarierte Energieverbrauch wurde mit einer Nischentiefe von 560 mm ermittelt. Das Kältegerät ist bei einer Nischentiefe von 550 mm voll funktionsfähig, hat aber einen geringfügig höheren Energieverbrauch.

Einbau-Kühlschränke

Produktübersicht K 7127 D

Nischenhöhe
880 mm

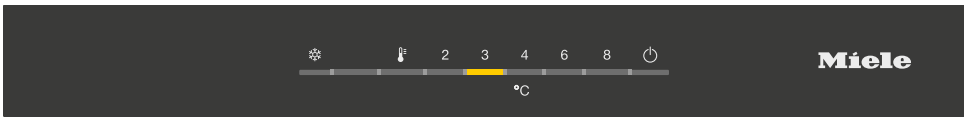





Typ-/Verkaufsbezeichnung	K 7127 D
Gerätekategorie	
Kühlschrank	◆
Bauform	
Einbaugerät integriert/untergebaut/dekorfähig	◆/–/–
Türanschlag/Türanschlag wechselbar/Side-by-Side fähig	rechts/◆/–
Design	
Beleuchtung Kühlzone	LED
PerfectFresh Pro LED Beleuchtung	–
Bedienkomfort	
Vernetzung mit Miele@home	–
Frischesystem	DailyFresh
ComfortClean	–
SoftClose/SelfClose (inkl. Vollauszüge)	◆/–
Steuerung	
Bedienkonzept	EasyControl
SuperKühlen	◆
Anzahl Temperaturzonen	1
Sabbatmodus/Party-Modus/Holiday-Modus	–/–/–
Kühlgerät/-zone	
Anzahl der Abstellflächen/davon beleuchtet	3/–
Flaschenablage aus verchromtem Metall	–
Anzahl Gemüseschubladen/davon auf Rollen	1/–
Anzahl Frischeschubladen	–
Abstellborde durchgängig	2
Innentürabsteller für Flaschen	1
Effizienz und Nachhaltigkeit	
Energieeffizienzklasse (A - G)	D
Energieverbrauch pro Jahr/in 24 h in kWh	74/0,203
Geräuschklasse (A - D)	A
Sicherheit	
Verriegelungsfunktion	–
Akustischer Türalarm/Akustischer Temperaturalarm	◆/–
Optischer Türalarm/Optischer Temperaturalarm	–/–
Technische Daten	
Nischenmaße in mm (B x H x T)	560-568 x 874-881 x 550
Befestigungstechnik	Festtür
Max. Türfrontgewicht Kühlteil/Gefrierteil in kg	19/–
Klimaklasse	SN-ST
Kühlzone/davon PerfectFresh-Zone/4-Sterne-Gefrierzone in l	136/0/0
Lagerzeit bei Störung/Gefriervermögen in kg/24h	0/0,0
Geräusch-Schallleistung in dB(A) re1pW	29
Stromaufnahme in Milliampere (mA)	700
Spannung in V/Absicherung in A	220-240/10
Mitgeliefertes Zubehör	
Eierablage	◆
Unverbindliche Servicepreis-Empfehlung in EUR inkl. MwSt.	M.-Nr. 12269530 **919,–**
Nachkaufbares Zubehör	
Nachrüstsatz SoftClose KSCB 70	**102,–**
Edelstahl CleanSteel-Frontverkleidung KEDF 7088	**370,–**

Nachkaufbares Zubehör KEDF 7088
Edelstahl-Frontverkleidung

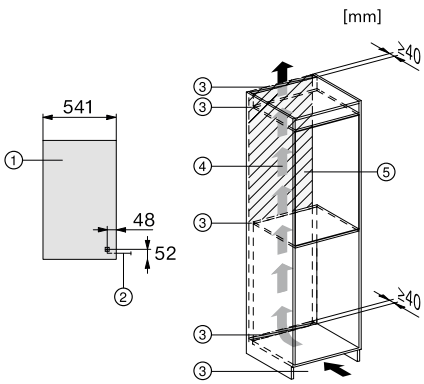

1. Ansicht von Vorne
2. Netzanschlussleitung L = 2300 mm
3. Lüftungsausschnitt min. 200 cm²
4. Belüftung
5. Kein Anschluss in diesem Bereich

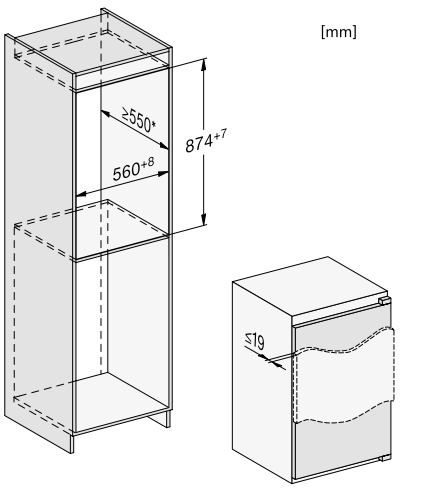

* Der deklarierte Energieverbrauch wurde mit einer Nischentiefe von 560 mm ermittelt. Das Kältegerät ist bei einer Nischentiefe von 550 mm voll funktionsfähig, hat aber einen geringfügig höheren Energieverbrauch.

Stand: Oktober 2023

Einbau-Kühlschränke

Produktübersicht K 7126 E

Nischenhöhe
880 mm

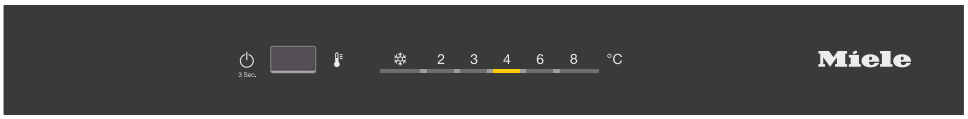



E | 35 dB | LED

Typ-/Verkaufsbezeichnung	K 7126 E
Gerätekategorie	
Kühlschrank	◆
Bauform	
Einbaugerät integriert/untergebaut/dekorfähig	◆/–/–
Türanschlag/Türanschlag wechselbar/Side-by-Side fähig	rechts/◆/–
Design	
Beleuchtung Kühlzone	LED
PerfectFresh Pro LED Beleuchtung	–
Bedienkomfort	
Vernetzung mit Miele@home	–
Frischesystem	Gemüseschublade
ComfortClean/DynaCool	–/–
SoftClose/SelfClose (inkl. Vollauszüge)	–/–
Steuerung	
Bedienkonzept	EasyControl
SuperKühlen	◆
Anzahl Temperaturzonen	2
Sabbatmodus/Party-Modus/Holiday-Modus	–/–/–
Kühlgerät/-zone	
Anzahl der Abstellflächen/davon beleuchtet	2/–
Flaschenablage aus verchromtem Metall	–
Anzahl Gemüseschubladen/davon auf Rollen	1/–
Anzahl Frischeschubladen	–
Abstellborde durchgängig	1
Innentürabsteller für Flaschen	1
Effizienz und Nachhaltigkeit	
Energieeffizienzklasse (A - G)	E
Energieverbrauch pro Jahr/in 24 h in kWh	144,18/0,395
Geräuschklasse (A - D)	B
Sicherheit	
Verriegelungsfunktion	–
Akustischer Türalarm/Akustischer Temperaturalarm	◆/–
Optischer Türalarm/Optischer Temperaturalarm	–/–
Technische Daten	
Nischenmaße in mm (B x H x T)	560-568 x 874-881 x 550
Befestigungstechnik	Festtür
Max. Türfrontgewicht Kühlteil/Gefrierteil in kg	19/–
Klimaklasse	SN-ST
Kühlzone/davon PerfectFresh-Zone/4-Sterne-Gefrierzone in l	104/0/15
Lagerzeit bei Störung/Gefriervermögen in kg/24h	10/3,0
Geräusch-Schallleistung in dB(A) re1pW	35
Stromaufnahme in Milliampere (mA)	700
Spannung in V/Absicherung in A	220-240/10
Mitgeliefertes Zubehör	
Eierablage/Eiswürfelschale	◆/◆
Unverbindliche Servicepreis-Empfehlung in EUR inkl. MwSt.	M.-Nr. 12269850 **769,–**
Nachkaufbares Zubehör	
Nachrüstsatz SoftClose KSCB 70	**102,–**
Edelstahl CleanSteel-Türfrontverkleidung KEDF 7088	**370,–**

Nachkaufbares Zubehör KEDF 7088
Edelstahl-Frontverkleidung

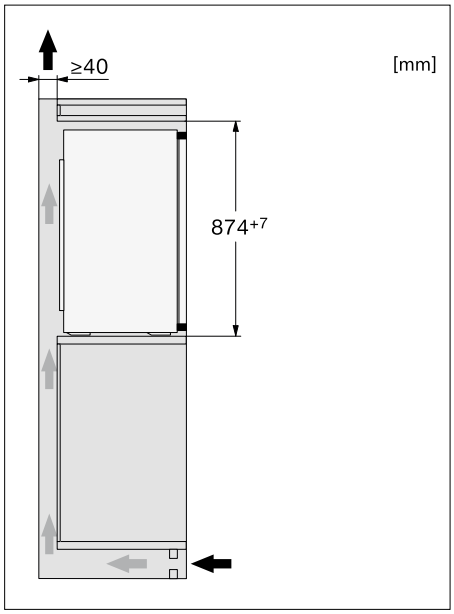

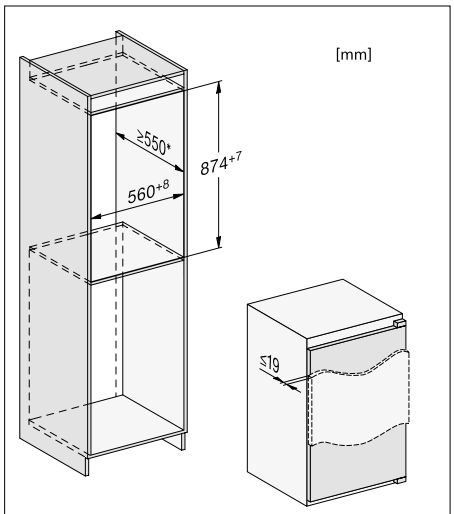

* Der deklarierte Energieverbrauch wurde mit einer Nischentiefe von 560 mm ermittelt. Das Kältegerät ist bei einer Nischentiefe von 550 mm voll funktionsfähig, hat aber einen geringfügig höheren Energieverbrauch.

Einbau-Kühlschränke

Produktübersicht K 7128 D

Nischenhöhe
880 mm

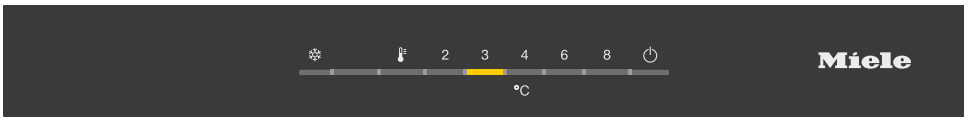



D | 35 dB | LED | VeggieBox | SoftClose

Typ-/Verkaufsbezeichnung	K 7128 D
Gerätekategorie	
Kühlschrank	◆
Bauform	
Einbaugerät integriert/untergebaut/dekorfähig	◆/–/–
Türanschlag/Türanschlag wechselbar/Side-by-Side fähig	rechts/◆/–
Design	
Beleuchtung Kühlzone	LED
PerfectFresh Pro LED Beleuchtung	–
Bedienkomfort	
Vernetzung mit Miele@home	–
Frischesystem	VeggieBox
ComfortClean/DynaCool	–/–
SoftClose/SelfClose (inkl. Vollauszüge)	◆/–
Steuerung	
Bedienkonzept	EasyControl
SuperKühlen	◆
Anzahl Temperaturzonen	2
Sabbatmodus/Party-Modus/Holiday-Modus	–/–/–
Kühlgerät/-zone	
Anzahl der Abstellflächen/davon beleuchtet	2/–
Flaschenablage aus verchromtem Metall	–
Anzahl Gemüseschubladen/davon auf Rollen	1/–
Anzahl Frischeschubladen	–
Abstellborde durchgängig	1
Innentürabsteller für Flaschen	1
Effizienz und Nachhaltigkeit	
Energieeffizienzklasse (A - G)	D
Energieverbrauch pro Jahr/in 24 h in kWh	115/0,316
Geräuschklasse (A - D)	B
Sicherheit	
Verriegelungsfunktion	–
Akustischer Türalarm/Akustischer Temperaturalarm	◆/–
Optischer Türalarm/Optischer Temperaturalarm	–/–
Technische Daten	
Nischenmaße in mm (B x H x T)	560-568 x 874-881 x 550
Befestigungstechnik	Festtür
Max. Türfrontgewicht Kühlteil/Gefrierteil in kg	19/–
Klimaklasse	SN-ST
Kühlzone/davon PerfectFresh-Zone/4-Sterne-Gefrierzone in l	104/0/15
Lagerzeit bei Störung/Gefriervermögen in kg/24h	10/3,0
Geräusch-Schallleistung in dB(A) re1pW	35
Stromaufnahme in Milliampere (mA)	700
Spannung in V/Absicherung in A	220-240/10
Mitgeliefertes Zubehör	
Eierablage/Eiswürfelschale	◆/◆
Unverbindliche Servicepreis-Empfehlung in EUR inkl. MwSt.	M.-Nr. 12269790 **919,–**
Nachkaufbares Zubehör	
Nachrüstsatz SoftClose KSCB 70	**102,–**
Edelstahl CleanSteel-Türfrontverkleidung KEDF 7088	**370,–**

Nachkaufbares Zubehör KEDF 7088
Edelstahl-Frontverkleidung

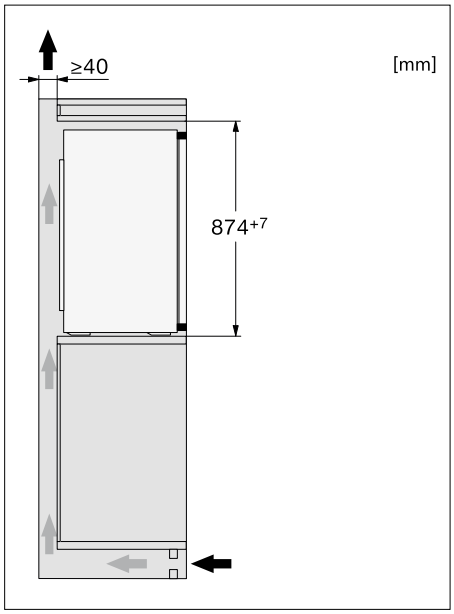

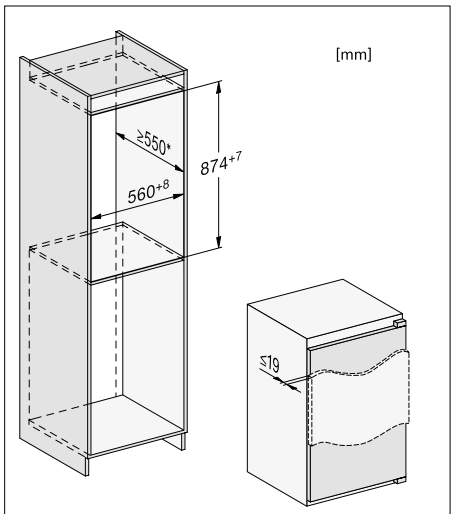

* Der deklarierte Energieverbrauch wurde mit einer Nischentiefe von 560 mm ermittelt. Das Kältegerät ist bei einer Nischentiefe von 550 mm voll funktionsfähig, hat aber einen geringfügig höheren Energieverbrauch.

Stand: Oktober 2023

Einbau-Kühlschränke

Produktübersicht K 7233 E

Nischenhöhe
1030 mm





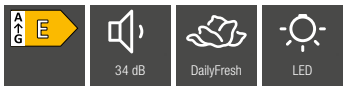

Typ-/Verkaufsbezeichnung	K 7233 E
Gerätekategorie	
Kühlschrank	◆
Bauform	
Einbaugerät integriert/untergebaut/dekorfähig	◆/–/–
Türanschlag/Türanschlag wechselbar/Side-by-Side fähig	rechts/◆/–
Design	
Beleuchtung Kühlzone	LED
PerfectFresh Pro LED Beleuchtung	–
Bedienkomfort	
Vernetzung mit Miele@home	◆
Frischesystem	DailyFresh
ComfortClean/DynaCool	◆/–
SoftClose/SelfClose (inkl. Vollauszüge)	–/–
Steuerung	
Bedienkonzept	SensorTouch
SuperKühlen	◆
Anzahl Temperaturzonen	1
Sabbatmodus/Party-Modus/Holiday-Modus	◆/◆/◆
Kühlgerät/-zone	
Anzahl der Abstellflächen/davon beleuchtet	5/–
Flaschenablage aus verchromtem Metall	–
Anzahl Frischeschubladen	1
Abstellborde durchgängig	3
Innentürabsteller für Flaschen	1
ComfortSize	–
Effizienz und Nachhaltigkeit	
Energieeffizienzklasse (A - G)	E
Energieverbrauch pro Jahr/in 24 h in kWh	96,70/,0265
Geräuschklasse (A - D)	B
Sicherheit	
Verriegelungsfunktion	◆
Akustischer Türalarm/Akustischer Temperaturalarm	◆/–
Optischer Türalarm/Optischer Temperaturalarm	◆/–
Technische Daten	
Nischenmaße in mm (B x H x T)	560-570 x 1.024-1.040 x 550
Befestigungstechnik	Festtür
Max. Türfrontgewicht Kühlteil/Gefrierteil in kg	16/–
Klimaklasse	SN-ST
Kühlzone/davon PerfectFresh-Zone/4-Sterne-Gefrierzone in l	166/0/0
Lagerzeit bei Störung/Gefriervermögen in kg/24h	0/0,0
Geräusch-Schallleistung in dB(A) re1pW	34
Stromaufnahme in Milliampere (mA)	1.200
Spannung in V/Absicherung in A	220-240/10
Mitgeliefertes Zubehör	
Eierablage/Eiswürfelschale	◆/–
Unverbindliche Servicepreis-Empfehlung in EUR inkl. MwSt.	M.-Nr. 11641010 **1.239,–**
Nachkaufbares Zubehör	
Flaschenablage KFR 7000	**59,–**
Nachrüstsatz SoftClose KSC 30	**69,–**
KFT7000 FLEXITRAY	**205,–**

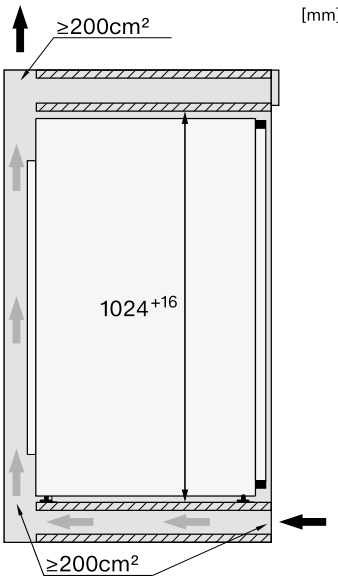

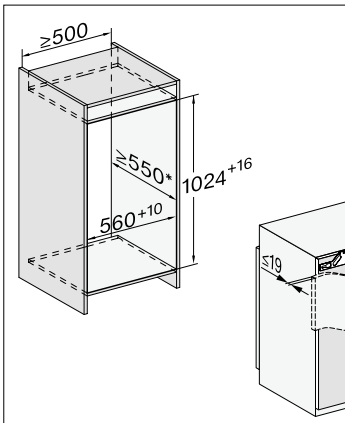

* Der deklarierte Energieverbrauch wurde mit einer Nischentiefe von 560 mm ermittelt. Das Kältegerät ist bei einer Nischentiefe von 550 mm voll funktionsfähig, hat aber einen geringfügig höheren Energieverbrauch.

Einbau-Kühlschränke

Produktübersicht K 7234 E

Nischenhöhe
1030 mm





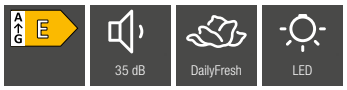

Typ-/Verkaufsbezeichnung	**K 7234 E**
Gerätekategorie	
Kühlschrank	◆
Bauform	
Einbaugerät integriert/untergebaut/dekorfähig	◆/–/–
Türanschlag/Türanschlag wechselbar/Side-by-Side fähig	rechts/◆/–
Design	
Beleuchtung Kühlzone	LED
PerfectFresh Pro LED Beleuchtung	–
Bedienkomfort	
Vernetzung mit Miele@home	◆
Frischesystem	DailyFresh
ComfortClean/DynaCool/ComfortFrost	◆/–/◆
SoftClose/SelfClose (inkl. Vollauszüge)	–/–
Steuerung	
Bedienkonzept	SensorTouch
SuperKühlen	◆
Anzahl Temperaturzonen	2
Sabbatmodus/Party-Modus/Holiday-Modus	◆/◆/◆
Kühlgerät/-zone	
Anzahl der Abstellflächen/davon beleuchtet	4/–
Flaschenablage aus verchromtem Metall	–
Anzahl Frischeschubladen	1
Abstellborde durchgängig	3
Innentürabsteller für Flaschen	1
ComfortSize	–
Effizienz und Nachhaltigkeit	
Energieeffizienzklasse (A - G)	E
Energieverbrauch pro Jahr/in 24 h in kWh	147,10/0,402
Geräuschklasse (A - D)	B
Sicherheit	
Verriegelungsfunktion	◆
Akustischer Türalarm/Akustischer Temperaturalarm	◆/–
Optischer Türalarm/Optischer Temperaturalarm	◆/–
Technische Daten	
Nischenmaße in mm (B x H x T)	560-570 x 1.024-1.040 x 550
Befestigungstechnik	Festtür
Max. Türfrontgewicht Kühlteil/Gefrierteil in kg	16/–
Klimaklasse	SN-ST
Kühlzone/davon PerfectFresh-Zone/4-Sterne-Gefrierzone in l	131/0/16
Lagerzeit bei Störung/Gefriervermögen in kg/24h	9/2,0
Geräusch-Schallleistung in dB(A) re1pW	35
Stromaufnahme in Milliampere (mA)	1.200
Spannung in V/Absicherung in A	220-240/10
Mitgeliefertes Zubehör	
Eiswürfelschale/Eierablage	–/◆
Unverbindliche Servicepreis-Empfehlung in EUR inkl. MwSt.	M.-Nr. 11641020 **1.239,–**
Nachkaufbares Zubehör	
Flaschenablage KFR 7000	**59,–**
KFT7000 FLEXITRAY	**205,–**

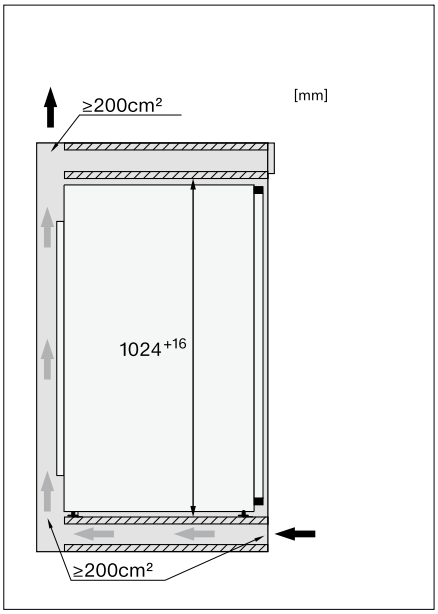

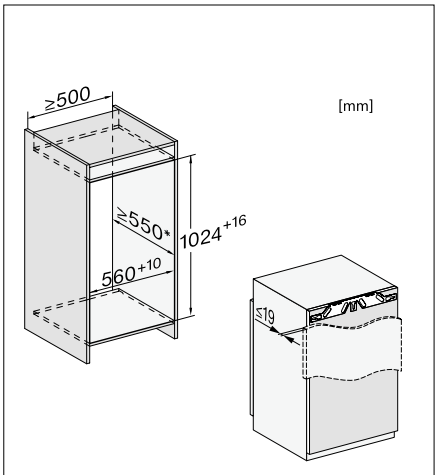

* Der deklarierte Energieverbrauch wurde mit einer Nischentiefe von 560 mm ermittelt. Das Kältegerät ist bei einer Nischentiefe von 550 mm voll funktionsfähig, hat aber einen geringfügig höheren Energieverbrauch.

Stand: Oktober 2023

Einbau-Kühlschränke

Produktübersicht K 7313 F

Nischenhöhe
1220 mm





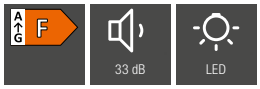

Typ-/Verkaufsbezeichnung	K 7313 F
Gerätekategorie	
Kühlschrank	◆
Bauform	
Einbaugerät integriert/untergebaut/dekorfähig	◆/–/–
Türanschlag/Türanschlag wechselbar/Side-by-Side fähig	rechts/◆/–
Design	
Beleuchtung Kühlzone	LED
PerfectFresh Pro LED Beleuchtung	–
Bedienkomfort	
Vernetzung mit Miele@home	–
Frischesystem	Gemüseschublade
ComfortClean/DynaCool	–/–
SoftClose/SelfClose (inkl. Vollauszüge)	–/–
Steuerung	
Bedienkonzept	TouchControl
SuperKühlen	◆
Anzahl Temperaturzonen	1
Sabbatmodus/Party-Modus/Holiday-Modus	–/–/–
Kühlgerät/-zone	
Anzahl der Abstellflächen/davon beleuchtet	5/–
Flaschenablage aus verchromtem Metall	–
Anzahl Gemüseschubladen/davon auf Rollen	1/–
Anzahl Frischeschubladen	–
Abstellborde durchgängig	3
Innentürabsteller für Flaschen	1
Effizienz und Nachhaltigkeit	
Energieeffizienzklasse (A - G)	F
Energieverbrauch pro Jahr/in 24 h in kWh	122,64/0,336
Geräuschklasse (A - D)	B
Sicherheit	
Verriegelungsfunktion	–
Akustischer Türalarm/Akustischer Temperaturalarm	◆/–
Optischer Türalarm/Optischer Temperaturalarm	–/–
Technische Daten	
Nischenmaße in mm (B x H x T)	560-568 x 1.221-1.228 x 550
Befestigungstechnik	Festtür
Max. Türfrontgewicht Kühlteil/Gefrierteil in kg	19/–
Klimaklasse	SN-ST
Kühlzone/davon PerfectFresh-Zone/4-Sterne-Gefrierzone in l	211/0/0
Lagerzeit bei Störung/Gefriervermögen in kg/24h	0/0,0
Geräusch-Schallleistung in dB(A) re1pW	33
Stromaufnahme in Milliampere (mA)	700
Spannung in V/Absicherung in A	220-240/10
Mitgeliefertes Zubehör	
Eierablage	◆
Unverbindliche Servicepreis-Empfehlung in EUR inkl. MwSt.	M.-Nr. 11623190 **749,–**
Nachkaufbares Zubehör	
Nachrüstsatz SoftClose KSCB 70	**102,–**
Edelstahl CleanSteel-Frontverkleidung KEDF 7122	**390,–**

Nur solange der Vorrat reicht!

Nachkaufbares Zubehör KEDF 7122
Edelstahl-Frontverkleidung

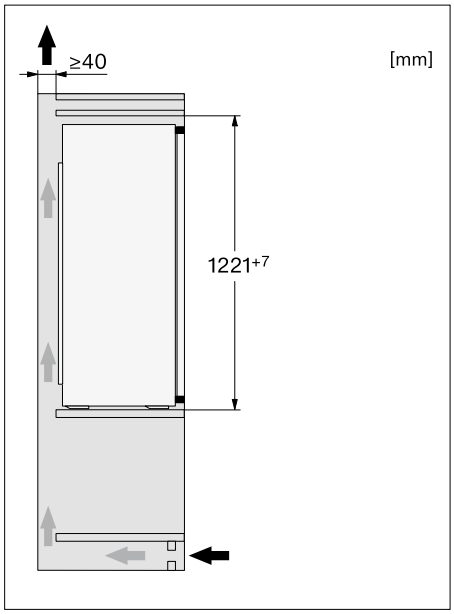

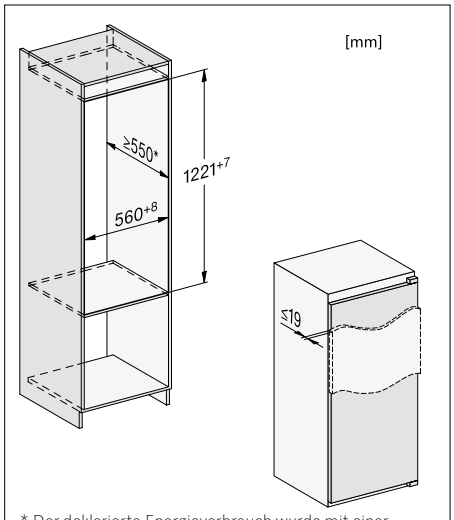

* Der deklarierte Energieverbrauch wurde mit einer Nischentiefe von 560 mm ermittelt. Das Kältegerät ist bei einer Nischentiefe von 550 mm voll funktionsfähig, hat aber einen geringfügig höheren Energieverbrauch.

Einbau-Kühlschränke

Produktübersicht K 7313 D

Nischenhöhe
1220 mm





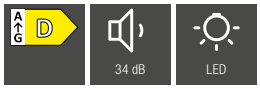

Typ-/Verkaufsbezeichnung	K 7313 D
Gerätekategorie	
Kühlschrank	◆
Bauform	
Einbaugerät integriert/untergebaut/dekorfähig	◆/–/–
Türanschlag/Türanschlag wechselbar/Side-by-Side fähig	rechts/◆/–
Design	
Beleuchtung Kühlzone	LED
PerfectFresh Pro LED Beleuchtung	–
Bedienkomfort	
Vernetzung mit Miele@home	–
Frischesystem	Gemüseschublade
ComfortClean/DynaCool	–/–
SoftClose/SelfClose (inkl. Vollauszüge)	–/–
Steuerung	
Bedienkonzept	TouchControl
SuperKühlen	◆
Anzahl Temperaturzonen	1
Sabbatmodus/Party-Modus/Holiday-Modus	–/–/–
Kühlgerät/-zone	
Anzahl der Abstellflächen/davon beleuchtet	5/–
Flaschenablage aus verchromtem Metall	–
Anzahl Gemüseschubladen/davon auf Rollen	1/–
Anzahl Frischeschubladen	–
Abstellborde durchgängig	3
Innentürabsteller für Flaschen	1
Effizienz und Nachhaltigkeit	
Energieeffizienzklasse (A - G)	D
Energieverbrauch pro Jahr/in 24 h in kWh	80,67/0,221
Geräuschklasse (A - D)	B
Sicherheit	
Verriegelungsfunktion	–
Akustischer Türalarm/Akustischer Temperaturalarm	◆/–
Optischer Türalarm/Optischer Temperaturalarm	–/–
Technische Daten	
Nischenmaße in mm (B x H x T)	560-568 x 1.221-1228 x 550
Befestigungstechnik	Festtür
Max. Türfrontgewicht Kühlteil/Gefrierteil in kg	19/–
Klimaklasse	SN-ST
Kühlzone/davon PerfectFresh-Zone/4-Sterne-Gefrierzone in l	211/0/0
Lagerzeit bei Störung/Gefriervermögen in kg/24h	0/0,0
Geräusch-Schallleistung in dB(A) re1pW	34
Stromaufnahme in Milliampere (mA)	700
Spannung in V/Absicherung in A	220-240/10
Mitgeliefertes Zubehör	
Eierablage	◆
Unverbindliche Servicepreis-Empfehlung in EUR inkl. MwSt.	M.-Nr. 11622120 **999,–**
Nachkaufbares Zubehör	
Nachrüstsatz SoftClose KSCB 70	**102,–**
Edelstahl CleanSteel-Frontverkleidung KEDF 7122	**390,–**

Nur solange der Vorrat reicht!

Nachkaufbares Zubehör KEDF 7122
Edelstahl-Frontverkleidung

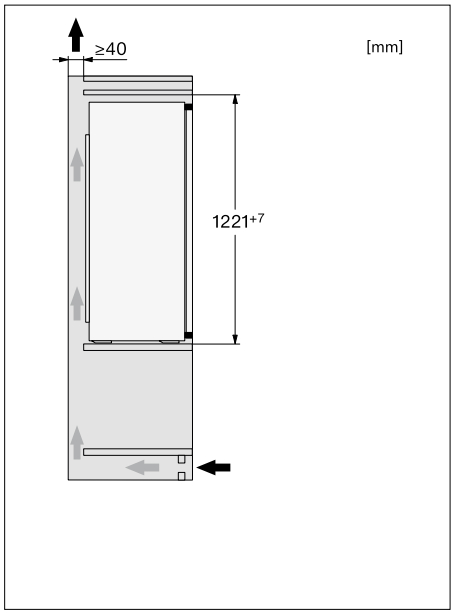

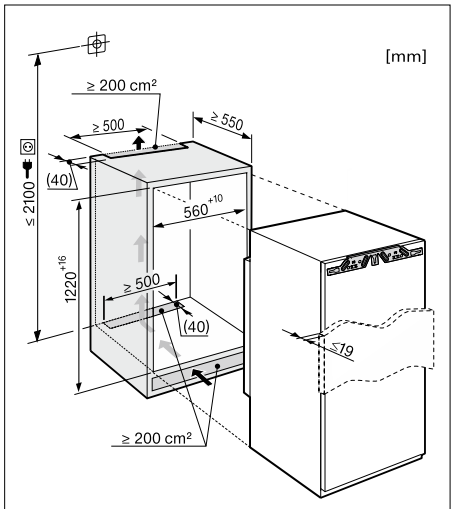

* Der deklarierte Energieverbrauch wurde mit einer Nischentiefe von 560 mm ermittelt. Das Kältegerät ist bei einer Nischentiefe von 550 mm voll funktionsfähig, hat aber einen geringfügig höheren Energieverbrauch.

Einbau-Kühlschränke

Produktübersicht K 7325 E

Nischenhöhe
1220 mm

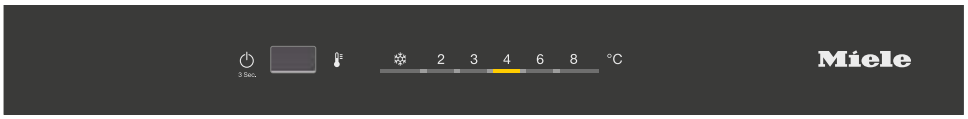



E | 35 dB | LED

Typ-/Verkaufsbezeichnung	K 7325 E
Gerätekategorie	
Kühlschrank	◆
Bauform	
Einbaugerät integriert/untergebaut/dekorfähig	◆/–/–
Türanschlag/Türanschlag wechselbar/Side-by-Side fähig	rechts/◆/–
Design	
Beleuchtung Kühlzone	LED
PerfectFresh Pro LED Beleuchtung	–
Bedienkomfort	
Vernetzung mit Miele@home	–
Frischesystem	Gemüseschublade
ComfortClean/DynaCool	–/–
SoftClose/SelfClose (inkl. Vollauszüge)	–/–
Steuerung	
Bedienkonzept	EasyControl
SuperKühlen	◆
Anzahl Temperaturzonen	1
Sabbatmodus/Party-Modus/Holiday-Modus	–/–/–
Kühlgerät/-zone	
Anzahl der Abstellflächen/davon beleuchtet	5/–
Flaschenablage aus verchromtem Metall	◆
Anzahl Gemüseschubladen/davon auf Rollen	1/–
Anzahl Frischeschubladen	–
Abstellborde durchgängig	3
Innentürabsteller für Flaschen	1
Effizienz und Nachhaltigkeit	
Energieeffizienzklasse (A - G)	E
Energieverbrauch pro Jahr/in 24 h in kWh	101/0,277
Geräuschklasse (A - D)	B
Sicherheit	
Verriegelungsfunktion	–
Akustischer Türalarm/Akustischer Temperaturalarm	◆/–
Optischer Türalarm/Optischer Temperaturalarm	–/–
Technische Daten	
Nischenmaße in mm (B x H x T)	560-568 x 1.221-1.228 x 550
Befestigungstechnik	Festtür
Max. Türfrontgewicht Kühlteil/Gefrierteil in kg	19/–
Klimaklasse	SN-ST
Kühlzone/davon PerfectFresh-Zone/4-Sterne-Gefrierzone in l	204/0/0
Lagerzeit bei Störung/Gefriervermögen in kg/24h	0/0,0
Geräusch-Schallleistung in dB(A) re1pW	35
Stromaufnahme in Milliampere (mA)	700
Spannung in V/Absicherung in A	220-240/10
Mitgeliefertes Zubehör	
Eierablage	◆
Unverbindliche Servicepreis-Empfehlung in EUR inkl. MwSt.	M.-Nr. 12270670 **969,–**
Nachkaufbares Zubehör	
Nachrüstsatz SoftClose KSCB 70	**102,–**
Edelstahl CleanSteel-Frontverkleidung KEDF 7122	**390,–**

Nachkaufbares Zubehör KEDF 7122
Edelstahl-Frontverkleidung

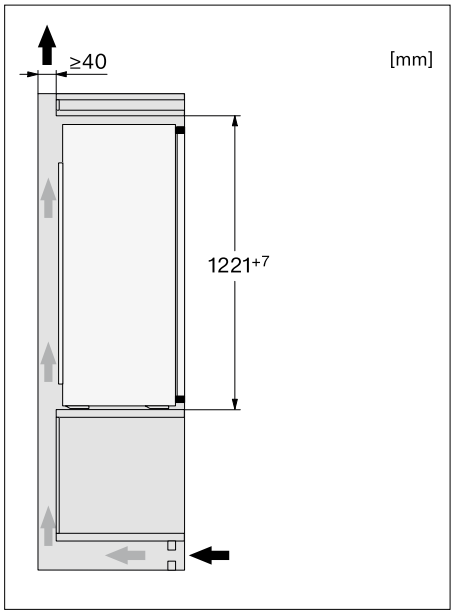

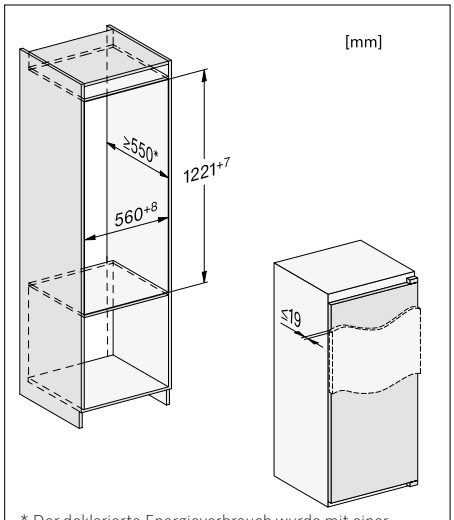

* Der deklarierte Energieverbrauch wurde mit einer Nischentiefe von 560 mm ermittelt. Das Kältegerät ist bei einer Nischentiefe von 550 mm voll funktionsfähig, hat aber einen geringfügig höheren Energieverbrauch.

Einbau-Kühlschränke

Produktübersicht K 7327 D

Nischenhöhe
1220 mm

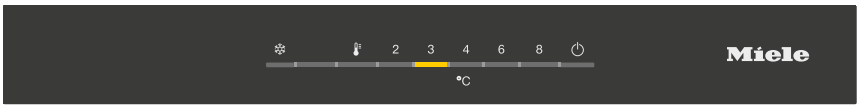



Typ-/Verkaufsbezeichnung	K 7327 D
Gerätekategorie	
Kühlschrank	◆
Bauform	
Einbaugerät integriert/untergebaut/dekorfähig	◆/–/–
Türanschlag/Türanschlag wechselbar/Side-by-Side fähig	rechts/◆/–
Design	
Beleuchtung Kühlzone	LED
PerfectFresh Pro LED Beleuchtung	–
Bedienkomfort	
Vernetzung mit Miele@home	–
Frischesystem	DailyFresh
ComfortClean/DynaCool	–/–
SoftClose/SelfClose (inkl. Vollauszüge)	◆/–
Steuerung	
Bedienkonzept	EasyControl
SuperKühlen	◆
Anzahl Temperaturzonen	1
Sabbatmodus/Party-Modus/Holiday-Modus	–/–/–
Kühlgerät/-zone	
Anzahl der Abstellflächen/davon beleuchtet	5/–
Flaschenablage aus verchromtem Metall	◆
Anzahl Gemüseschubladen/davon auf Rollen	1/–
Anzahl Frischeschubladen	–
Abstellborde durchgängig	3
Innentürabsteller für Flaschen	1
Effizienz und Nachhaltigkeit	
Energieeffizienzklasse (A - G)	D
Energieverbrauch pro Jahr/in 24 h in kWh	80,67/0,221
Geräuschklasse (A - D)	B
Sicherheit	
Verriegelungsfunktion	–
Akustischer Türalarm/Akustischer Temperaturalarm	◆/–
Optischer Türalarm/Optischer Temperaturalarm	–/–
Technische Daten	
Nischenmaße in mm (B x H x T)	560-568 x 1.221-1228 x 550
Befestigungstechnik	Festtür
Max. Türfrontgewicht Kühlteil/Gefrierteil in kg	19/–
Klimaklasse	SN-ST
Kühlzone/davon PerfectFresh-Zone/4-Sterne-Gefrierzone in l	211/0/0
Lagerzeit bei Störung/Gefriervermögen in kg/24h	0/0,0
Geräusch-Schallleistung in dB(A) re1pW	34
Stromaufnahme in Milliampere (mA)	700
Spannung in V/Absicherung in A	220-240/10
Mitgeliefertes Zubehör	
Eierablage	◆
Unverbindliche Servicepreis-Empfehlung in EUR inkl. MwSt.	M.-Nr. 12270610 **1.129,–**
Nachkaufbares Zubehör	
Nachrüstsatz SoftClose KSCB 70	**102,–**
Edelstahl CleanSteel-Frontverkleidung KEDF 7122	**390,–**



Nachkaufbares Zubehör KEDF 7122
Edelstahl-Frontverkleidung

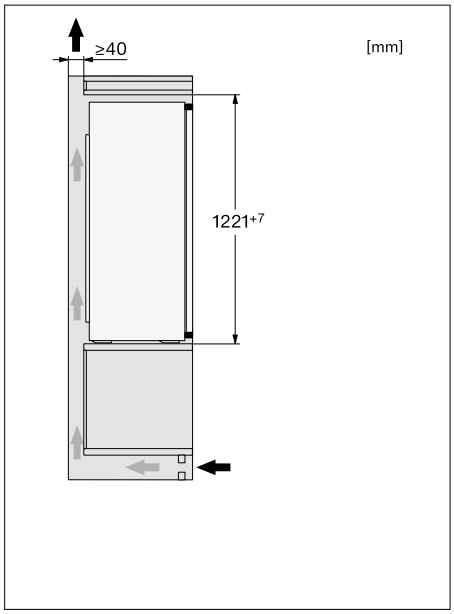

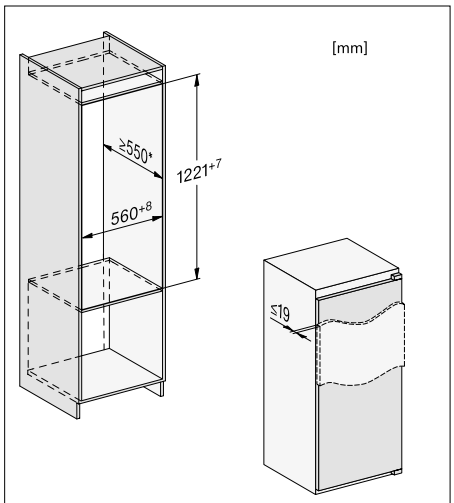

* Der deklarierte Energieverbrauch wurde mit einer Nischentiefe von 560 mm ermittelt. Das Kältegerät ist bei einer Nischentiefe von 550 mm voll funktionsfähig, hat aber einen geringfügig höheren Energieverbrauch.

Stand: Oktober 2023

Einbau-Kühlschränke

Produktübersicht K 7343 D

Nischenhöhe
1220 mm





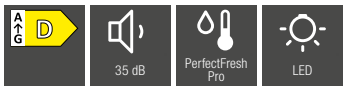

Typ-/Verkaufsbezeichnung	K 7343 D
Gerätekategorie	
Kühlschrank	◆
Bauform	
Einbaugerät integriert/untergebaut/dekorfähig	◆/–/–
Türanschlag/Türanschlag wechselbar/Side-by-Side fähig	rechts/◆/–
Design	
Beleuchtung Kühlzone	LED
PerfectFresh Pro LED Beleuchtung	–
Bedienkomfort	
Vernetzung mit Miele@home	◆
Frischesystem	PerfectFresh Pro
ComfortClean/DynaCool	◆/◆
SoftClose/SelfClose (inkl. Vollauszüge)	–/–
Steuerung	
Bedienkonzept	SensorTouch
SuperKühlen	◆
Anzahl Temperaturzonen	2
Sabbatmodus/Party-Modus/Holiday-Modus	◆/◆/◆
Kühlgerät/-zone	
Anzahl der Abstellflächen/davon beleuchtet	3/–
Flaschenablage aus verchromtem Metall	1
Anzahl Frischeschubladen	2
Abstellborde durchgängig	2
Innentürabsteller für Flaschen	1
Trockene Rückwand Kunststoff/CleanSteel	◆/–
ComfortSize	◆
Effizienz und Nachhaltigkeit	
Energieeffizienzklasse (A - G)	D
Energieverbrauch pro Jahr/in 24 h in kWh	113,80/0,312
Geräuschklasse (A - D)	B
Sicherheit	
Verriegelungsfunktion	◆
Akustischer Türalarm/Akustischer Temperaturalarm	◆/–
Optischer Türalarm/Optischer Temperaturalarm	◆/–
Technische Daten	
Nischenmaße in mm (B x H x T)	560-570 x 1.220-1.236 x 550
Befestigungstechnik	Festtür
Max. Türfrontgewicht Kühlteil/Gefrierteil in kg	19/–
Klimaklasse	SN-ST
Kühlzone/davon PerfectFresh-Zone/4-Sterne-Gefrierzone in l	190/67/0
Lagerzeit bei Störung/Gefriervermögen in kg/24h	0/0,0
Geräusch-Schallleistung in dB(A) re1pW	35
Stromaufnahme in Milliampere (mA)	1.400
Spannung in V/Absicherung in A	220-240/10
Mitgeliefertes Zubehör	
Eierablage/Eiswürfelschale	◆/–
Unverbindliche Servicepreis-Empfehlung in EUR inkl. MwSt.	M.-Nr. 11641120 **1.419,–**
Nachkaufbares Zubehör	
Flaschenablage KFR 7000	**59,–**
Nachrüstsatz SoftClose KSC 30	**69,–**
Edelstahl CleanSteel-Frontverkleidung KEDF 7122	**390,–**
KFT7000 FLEXITRAY	**205,–**
Sortierbox KSB 70	**29,95**

Nachkaufbares Zubehör KEDF 7122
Edelstahl-Frontverkleidung

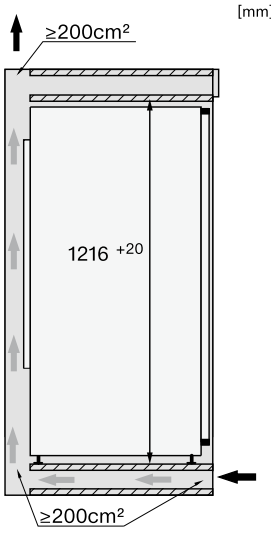

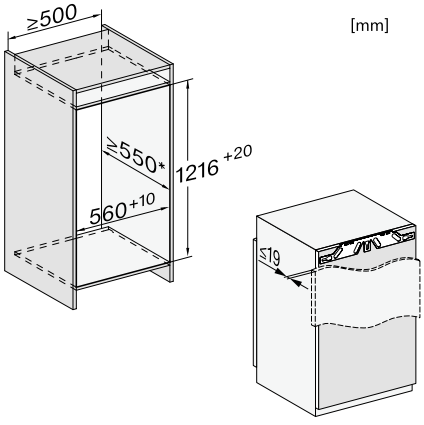

* Der deklarierte Energieverbrauch wurde mit einer Nischentiefe von 560 mm ermittelt. Das Kältegerät ist bei einer Nischentiefe von 550 mm voll funktionsfähig, hat aber einen geringfügig höheren Energieverbrauch.

Einbau-Kühlschränke

Produktübersicht K 7373 B

Nischenhöhe
1220 mm





B | 29 dB | PerfectFresh Active | FlexiLight 2.0

Typ-/Verkaufsbezeichnung	K 7373 B
Gerätekategorie	
Kühlschrank	◆
Bauform	
Einbaugerät integriert/untergebaut/dekorfähig	◆/–/–
Türanschlag/Türanschlag wechselbar/Side-by-Side fähig	rechts/◆/–
Design	
Beleuchtung Kühlzone	FlexiLight 2.0
PerfectFresh Pro LED Beleuchtung	◆
Beleuchteter Ventilator	◆
Bedienkomfort	
Vernetzung mit Miele@home	◆
Frischesystem	PerfectFresh Active
ComfortClean/DynaCool	◆/◆
Aktive Befeuchtung in oberster Schublade	◆
Ordnungssystem PerfectFresh	◆
Feinverstellung Innentür	1x
SoftClose/SelfClose (inkl. Vollauszüge)	◆/◆
Steuerung	
Bedienkonzept	FreshTouch
SuperKühlen	◆
Anzahl Temperaturzonen	2
Sabbatmodus/Party-Modus/Holiday-Modus	◆/◆/◆
Kühlgerät/-zone	
Anzahl der Abstellflächen/davon beleuchtet	3/2
Flaschenablage aus verchromtem Metall	1
Anzahl Frischeschubladen	2
Abstellborde durchgängig	2
Innentürabsteller für Flaschen	1
Trockene Rückwand Kunststoff/CleanSteel	–/◆
ComfortSize	◆
Effizienz und Nachhaltigkeit	
Energieeffizienzklasse (A - G)	B
Energieverbrauch pro Jahr/in 24 h in kWh	72,20/0,197
Geräuschklasse (A-D)	A
Sicherheit	
Verriegelungsfunktion	◆
Akustischer Türalarm/Akustischer Temperaturalarm	◆/–
Optischer Türalarm/Optischer Temperaturalarm	◆/–
Technische Daten	
Nischenmaße in mm (B x H x T)	560-570 x 1.220-1.236 x 550
Befestigungstechnik	Festtür
Max. Türfrontgewicht Kühlteil/Gefrierteil in kg	19/–
Klimaklasse	SN-ST
Kühlzone/davon PerfectFresh-Zone/4-Sterne-Gefrierzone in l	191/67/0
Lagerzeit bei Störung/Gefriervermögen in kg/24h	0/0,0
Geräusch-Schallleistung in dB(A) re1pW	29
Stromaufnahme in Milliampere (mA)	1.200
Spannung in V/Absicherung in A	220-240/10
Mitgeliefertes Zubehör	
Eierablage/Eiswürfelschale/Sortierbox	◆/–/◆
Unverbindliche Servicepreis-Empfehlung in EUR inkl. MwSt.	M.-Nr. 11641170 **2.299,–**
Nachkaufbares Zubehör	
Flaschenablage KFR 7000	**59,–**
Edelstahl CleanSteel-Frontverkleidung KEDF 7122	**390,–**
KFT7000 FLEXITRAY	**205,–**
Sortierbox KSB 70	**29,95**

Nachkaufbares Zubehör KEDF 7122
Edelstahl-Frontverkleidung

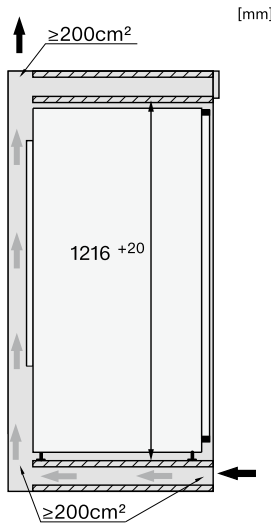

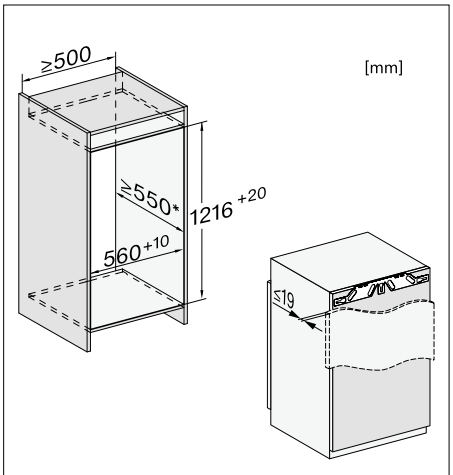

* Der deklarierte Energieverbrauch wurde mit einer Nischentiefe von 560 mm ermittelt. Das Kältegerät ist bei einer Nischentiefe von 550 mm voll funktionsfähig, hat aber einen geringfügig höheren Energieverbrauch.

Stand: Oktober 2023

Einbau-Kühlschränke

Produktübersicht K 7314 F

Nischenhöhe
1220 mm





A F G | 37 dB | LED

Typ-/Verkaufsbezeichnung	K 7314 F
Gerätekategorie	
Kühlschrank	◆
Bauform	
Einbaugerät integriert/untergebaut/dekorfähig	◆/–/–
Türanschlag/Türanschlag wechselbar/Side-by-Side fähig	rechts/◆/–
Design	
Beleuchtung Kühlzone	LED
PerfectFresh Pro LED Beleuchtung	–
Bedienkomfort	
Vernetzung mit Miele@home	–
Frischesystem	Gemüseschublade
ComfortClean/DynaCool	–/–
SoftClose/SelfClose (inkl. Vollauszüge)	–/–
Steuerung	
Bedienkonzept	TouchControl
SuperKühlen	◆
Anzahl Temperaturzonen	2
Sabbatmodus/Party-Modus/Holiday-Modus	–/–/–
Kühlgerät/-zone	
Anzahl der Abstellflächen/davon beleuchtet	4/–
Flaschenablage aus verchromtem Metall	–
Anzahl Gemüseschubladen/davon auf Rollen	1/–
Anzahl Frischeschubladen	–
Abstellborde durchgängig	3
Innentürabsteller für Flaschen	1
Effizienz und Nachhaltigkeit	
Energieeffizienzklasse (A - G)	F
Energieverbrauch pro Jahr/in 24 h in kWh	185,06/0,507
Geräuschklasse (A - D)	C
Sicherheit	
Verriegelungsfunktion	–
Akustischer Türalarm/Akustischer Temperaturalarm	◆/–
Optischer Türalarm/Optischer Temperaturalarm	–/–
Technische Daten	
Nischenmaße in mm (B x H x T)	560-568 x 1.221-1228 x 550
Befestigungstechnik	Festtür
Max. Türfrontgewicht Kühlteil/Gefrierteil in kg	19/–
Klimaklasse	SN-ST
Kühlzone/davon PerfectFresh-Zone/4-Sterne-Gefrierzone in l	180/0/15
Lagerzeit bei Störung/Gefriervermögen in kg/24h	10/3
Geräusch-Schallleistung in dB(A) re1pW	37
Stromaufnahme in Milliampere (mA)	700
Spannung in V/Absicherung in A	220-240/10
Mitgeliefertes Zubehör	
Eierablage/Eiswürfelschale	◆/◆
Unverbindliche Servicepreis-Empfehlung in EUR inkl. MwSt.	M.-Nr. 11623170 **749,–**
Nachkaufbares Zubehör	
Nachrüstsatz SoftClose KSCB 70	**102,–**
Edelstahl CleanSteel-Frontverkleidung KEDF 7122	**390,–**

Nur solange der Vorrat reicht!

Nachkaufbares Zubehör KEDF 7122
Edelstahl-Frontverkleidung

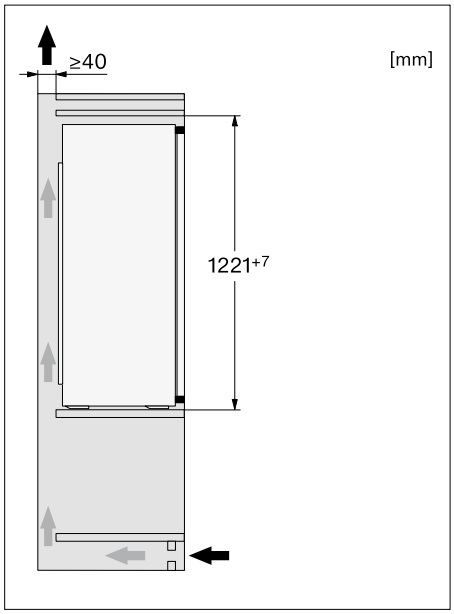

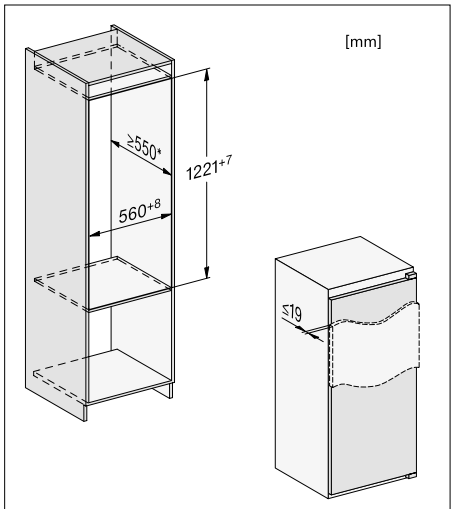

* Der deklarierte Energieverbrauch wurde mit einer Nischentiefe von 560 mm ermittelt. Das Kältegerät ist bei einer Nischentiefe von 550 mm voll funktionsfähig, hat aber einen geringfügig höheren Energieverbrauch.

Einbau-Kühlschränke

Produktübersicht K 7314 E

Nischenhöhe
1220 mm





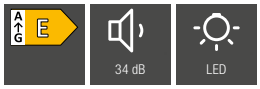

Typ-/Verkaufsbezeichnung	K 7314 E
Gerätekategorie	
Kühlschrank	◆
Bauform	
Einbaugerät integriert/untergebaut/dekorfähig	◆/–/–
Türanschlag/Türanschlag wechselbar/Side-by-Side fähig	rechts/◆/–
Design	
Beleuchtung Kühlzone	LED
PerfectFresh Pro LED Beleuchtung	–
Bedienkomfort	
Vernetzung mit Miele@home	–
Frischesystem	Gemüseschublade
ComfortClean/DynaCool	–/–
SoftClose/SelfClose (inkl. Vollauszüge)	–/–
Steuerung	
Bedienkonzept	TouchControl
SuperKühlen	◆
Anzahl Temperaturzonen	2
Sabbatmodus/Party-Modus/Holiday-Modus	–/–/–
Kühlgerät/-zone	
Anzahl der Abstellflächen/davon beleuchtet	4/–
Flaschenablage aus verchromtem Metall	–
Anzahl Gemüseschubladen/davon auf Rollen	1/–
Anzahl Frischeschubladen	–
Abstellborde durchgängig	3
Innentürabsteller für Flaschen	1
ComfortSize	–
Effizienz und Nachhaltigkeit	
Energieeffizienzklasse (A - G)	E
Energieverbrauch pro Jahr/in 24 h in kWh	147,46/0,404
Geräuschklasse (A - D)	B
Sicherheit	
Verriegelungsfunktion	–
Akustischer Türalarm/Akustischer Temperaturalarm	◆/–
Optischer Türalarm/Optischer Temperaturalarm	–/–
Technische Daten	
Nischenmaße in mm (B x H x T)	560-568 x 1.221-1.228 x 550
Befestigungstechnik	Festtür
Max. Türfrontgewicht Kühlteil/Gefrierteil in kg	19/–
Klimaklasse	SN-ST
Kühlzone/davon PerfectFresh-Zone/4-Sterne-Gefrierzone in l	180/0/15
Lagerzeit bei Störung/Gefriervermögen in kg/24h	10/3,6
Geräusch-Schallleistung in dB(A) re1pW	34
Stromaufnahme in Milliampere (mA)	700
Spannung in V/Absicherung in A	220-240/10
Mitgeliefertes Zubehör	
Eierablage/Eiswürfelschale	◆/◆
Unverbindliche Servicepreis-Empfehlung in EUR inkl. MwSt.	M.-Nr. 11622130 **949,–**
Nachkaufbares Zubehör	
Nachrüstsatz SoftClose KSCB 70	**102,–**
Edelstahl CleanSteel-Frontverkleidung KEDF 7122	**390,–**

Nur solange der Vorrat reicht!

Nachkaufbares Zubehör KEDF 7122
Edelstahl-Frontverkleidung

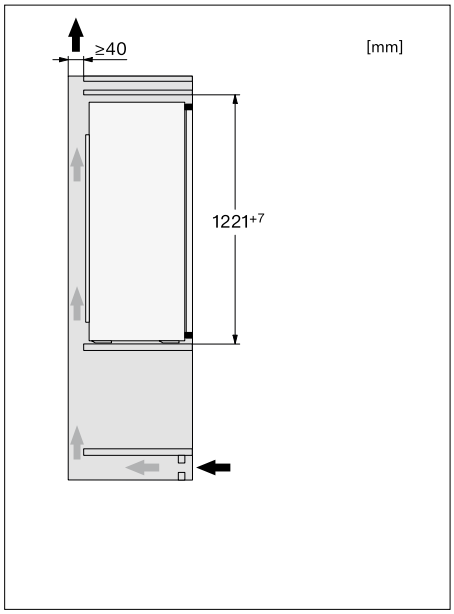

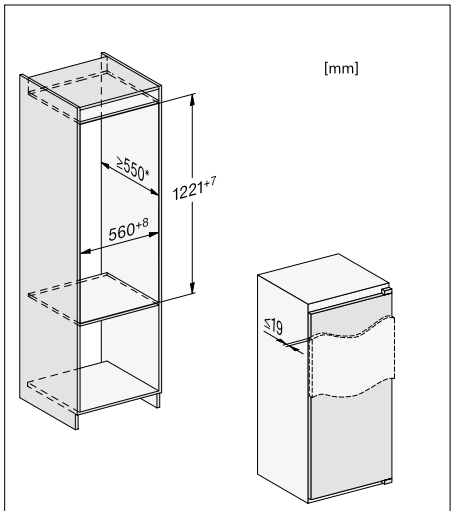

* Der deklarierte Energieverbrauch wurde mit einer Nischentiefe von 560 mm ermittelt. Das Kältegerät ist bei einer Nischentiefe von 550 mm voll funktionsfähig, hat aber einen geringfügig höheren Energieverbrauch.

Stand: Oktober 2023

Einbau-Kühlschränke

Produktübersicht K 7326 E

Nischenhöhe
1220 mm

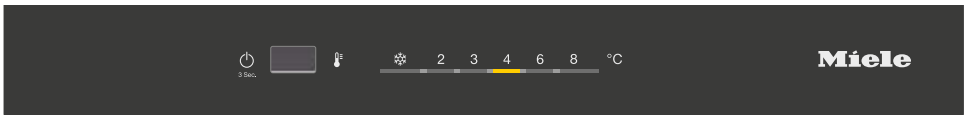



Nachkaufbares Zubehör KEDF 7122
Edelstahl-Frontverkleidung

35 dB

LED

Typ-/Verkaufsbezeichnung	K 7326 E
Gerätekategorie	
Kühlschrank	◆
Bauform	
Einbaugerät integriert/untergebaut/dekorfähig	◆/–/–
Türanschlag/Türanschlag wechselbar/Side-by-Side fähig	rechts/◆/–
Design	
Beleuchtung Kühlzone	LED
PerfectFresh Pro LED Beleuchtung	–
Bedienkomfort	
Vernetzung mit Miele@home	–
Frischesystem	Gemüseschublade
ComfortClean/DynaCool	–/–
SoftClose/SelfClose (inkl. Vollauszüge)	–/–
Steuerung	
Bedienkonzept	EasyControl
SuperKühlen	◆
Anzahl Temperaturzonen	2
Sabbatmodus/Party-Modus/Holiday-Modus	–/–/–
Kühlgerät/-zone	
Anzahl der Abstellflächen/davon beleuchtet	4/–
Flaschenablage aus verchromtem Metall	◆
Anzahl Gemüseschubladen/davon auf Rollen	1/–
Anzahl Frischeschubladen	–
Abstellborde durchgängig	3
Innentürabsteller für Flaschen	1
Effizienz und Nachhaltigkeit	
Energieeffizienzklasse (A - G)	E
Energieverbrauch pro Jahr/in 24 h in kWh	147/0,404
Geräuschklasse (A - D)	B
Sicherheit	
Verriegelungsfunktion	–
Akustischer Türalarm/Akustischer Temperaturalarm	◆/–
Optischer Türalarm/Optischer Temperaturalarm	–/–
Technische Daten	
Nischenmaße in mm (B x H x T)	560-568 x 1.221-1228 x 550
Befestigungstechnik	Festtür
Max. Türfrontgewicht Kühlteil/Gefrierteil in kg	19/–
Klimaklasse	SN-ST
Kühlzone/davon PerfectFresh-Zone/4-Sterne-Gefrierzone in l	172/0/15
Lagerzeit bei Störung/Gefriervermögen in kg/24h	10/3
Geräusch-Schallleistung in dB(A) re1pW	35
Stromaufnahme in Milliampere (mA)	700
Spannung in V/Absicherung in A	220-240/10
Mitgeliefertes Zubehör	
Eierablage/Eiswürfelschale	◆/◆
Unverbindliche Servicepreis-Empfehlung in EUR inkl. MwSt.	M.-Nr. 12270950 **969,–**
Nachkaufbares Zubehör	
Nachrüstsatz SoftClose KSCB 70	**102,–**
Edelstahl CleanSteel-Frontverkleidung KEDF 7122	**390,–**

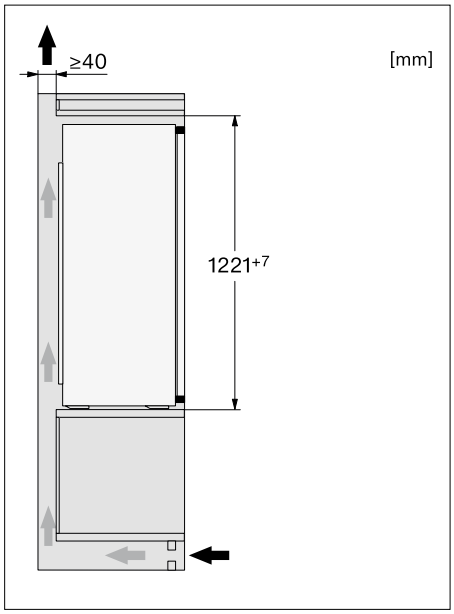

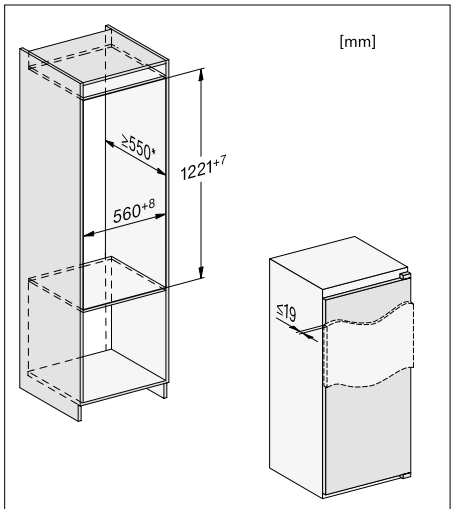

* Der deklarierte Energieverbrauch wurde mit einer Nischentiefe von 560 mm ermittelt. Das Kältegerät ist bei einer Nischentiefe von 550 mm voll funktionsfähig, hat aber einen geringfügig höheren Energieverbrauch.

Einbau-Kühlschränke

Produktübersicht K 7328 D

Nischenhöhe
1220 mm

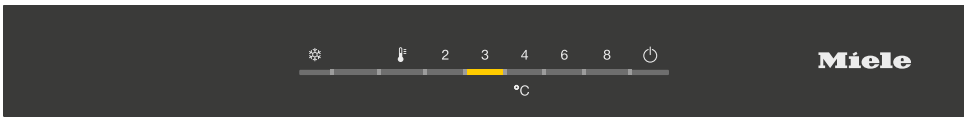



A G D | 35 dB | LED | VeggieBox | SoftClose

Typ-/Verkaufsbezeichnung	K 7328 D
Gerätekategorie	
Kühlschrank	◆
Bauform	
Einbaugerät integriert/untergebaut/dekorfähig	◆/–/–
Türanschlag/Türanschlag wechselbar/Side-by-Side fähig	rechts/◆/–
Design	
Beleuchtung Kühlzone	LED
PerfectFresh Pro LED Beleuchtung	–
Bedienkomfort	
Vernetzung mit Miele@home	–
Frischesystem	VeggieBox
ComfortClean/DynaCool	–/–
SoftClose/SelfClose (inkl. Vollauszüge)	◆/–
Steuerung	
Bedienkonzept	EasyControl
SuperKühlen	◆
Anzahl Temperaturzonen	2
Sabbatmodus/Party-Modus/Holiday-Modus	–/–/–
Kühlgerät/-zone	
Anzahl der Abstellflächen/davon beleuchtet	4/–
Flaschenablage aus verchromtem Metall	◆
Anzahl Gemüseschubladen/davon auf Rollen	1/–
Anzahl Frischeschubladen	–
Abstellborde durchgängig	3
Innentürabsteller für Flaschen	1
ComfortSize	–
Effizienz und Nachhaltigkeit	
Energieeffizienzklasse (A - G)	D
Energieverbrauch pro Jahr/in 24 h in kWh	118/0,323
Geräuschklasse (A - D)	B
Sicherheit	
Verriegelungsfunktion	–
Akustischer Türalarm/Akustischer Temperaturalarm	◆/–
Optischer Türalarm/Optischer Temperaturalarm	–/–
Technische Daten	
Nischenmaße in mm (B x H x T)	560-568 x 1.221-1.228 x 550
Befestigungstechnik	Festtür
Max. Türfrontgewicht Kühlteil/Gefrierteil in kg	19/–
Klimaklasse	SN-ST
Kühlzone/davon PerfectFresh-Zone/4-Sterne-Gefrierzone in l	172/0/15
Lagerzeit bei Störung/Gefriervermögen in kg/24h	10/3,6
Geräusch-Schallleistung in dB(A) re1pW	35
Stromaufnahme in Milliampere (mA)	700
Spannung in V/Absicherung in A	220-240/10
Mitgeliefertes Zubehör	
Eierablage/Eiswürfelschale	◆/◆
Unverbindliche Servicepreis-Empfehlung in EUR inkl. MwSt.	M.-Nr. 12270960 **1.129,–**
Nachkaufbares Zubehör	
Nachrüstsatz SoftClose KSCB 70	**102,–**
Edelstahl CleanSteel-Frontverkleidung KEDF 7122	**390,–**

Nachkaufbares Zubehör KEDF 7122
Edelstahl-Frontverkleidung

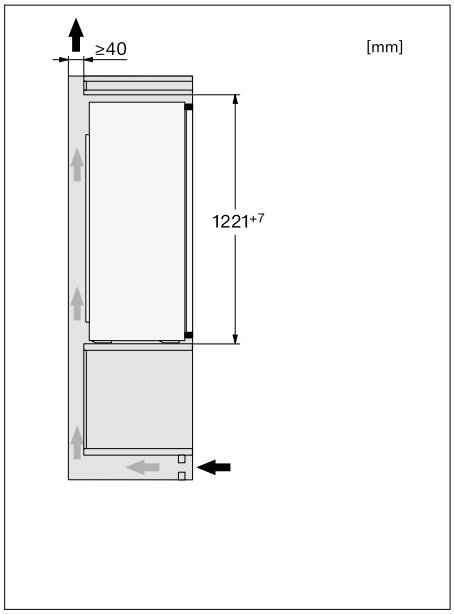

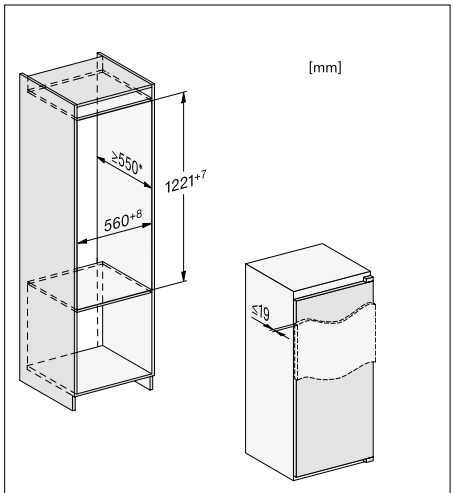

* Der deklarierte Energieverbrauch wurde mit einer Nischentiefe von 560 mm ermittelt. Das Kältegerät ist bei einer Nischentiefe von 550 mm voll funktionsfähig, hat aber einen geringfügig höheren Energieverbrauch.

Stand: Oktober 2023

Einbau-Kühlschränke

Produktübersicht K 7344 D

Nischenhöhe
1220 mm





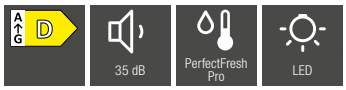

Typ-/Verkaufsbezeichnung	**K 7344 D**
Gerätekategorie	
Kühlschrank	◆
Bauform	
Einbaugerät integriert/untergebaut/dekorfähig	◆/–/–
Türanschlag/Türanschlag wechselbar/Side-by-Side fähig	rechts/◆/–
Design	
Beleuchtung Kühlzone	LED
PerfectFresh Pro LED Beleuchtung	–
Bedienkomfort	
Vernetzung mit Miele@home	◆
Frischesystem	PerfectFresh Pro
ComfortClean/DynaCool/ComfortFrost	◆/◆/◆
SoftClose/SelfClose (inkl. Vollauszüge)	–/–
Steuerung	
Bedienkonzept	SensorTouch
SuperKühlen	◆
Anzahl Temperaturzonen	3
Sabbatmodus/Party-Modus/Holiday-Modus	◆/◆/◆
Kühlgerät/-zone	
Anzahl der Abstellflächen/davon beleuchtet	2/–
Flaschenablage aus verchromtem Metall	–
Anzahl Frischeschubladen	2
Abstellborde durchgängig	2
Innentürabsteller für Flaschen	1
Trockene Rückwand Kunststoff/CleanSteel	◆/–
ComfortSize	◆
Effizienz und Nachhaltigkeit	
Energieeffizienzklasse (A - G)	D
Energieverbrauch pro Jahr/in 24 h in kWh	147,80/0,405
Geräuschklasse (A - D)	B
Sicherheit	
Verriegelungsfunktion	◆
Akustischer Türalarm/Akustischer Temperaturalarm	◆/–
Optischer Türalarm/Optischer Temperaturalarm	◆/–
Technische Daten	
Nischenmaße in mm (B x H x T)	560-570 x 1.220-1.236 x 550
Befestigungstechnik	Festtür
Max. Türfrontgewicht Kühlteil/Gefrierteil in kg	19/–
Klimaklasse	SN-ST
Kühlzone/davon PerfectFresh-Zone/4-Sterne-Gefrierzone in l	158/67/16
Lagerzeit bei Störung/Gefriervermögen in kg/24h	9/2,0
Geräusch-Schallleistung in dB(A) re1pW	35
Stromaufnahme in Milliampere (mA)	1.200
Spannung in V/Absicherung in A	220-240/10
Mitgeliefertes Zubehör	
Eierablage/Eiswürfelschale	◆/◆
Unverbindliche Servicepreis-Empfehlung in EUR inkl. MwSt.	M.-Nr. 11641140 **1.419,–**
Nachkaufbares Zubehör	
Flaschenablage KFR 7000	**59,–**
Nachrüstsatz SoftClose KSC 30	**69,–**
Edelstahl CleanSteel-Frontverkleidung KEDF 7122	**390,–**
KFT7000 FLEXITRAY	**205,–**
Sortierbox KSB 70	**29,95**

Nachkaufbares Zubehör KEDF 7122
Edelstahl-Frontverkleidung

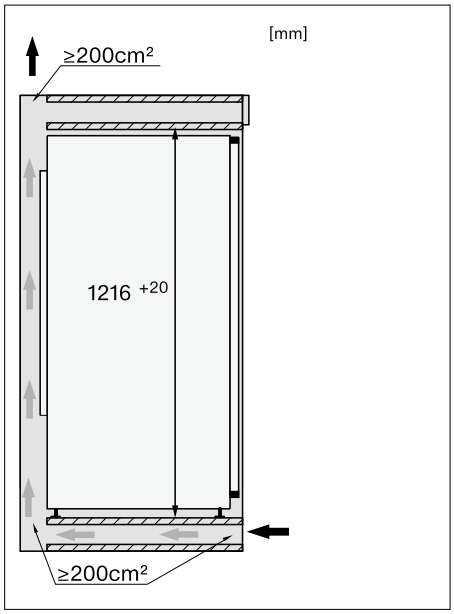

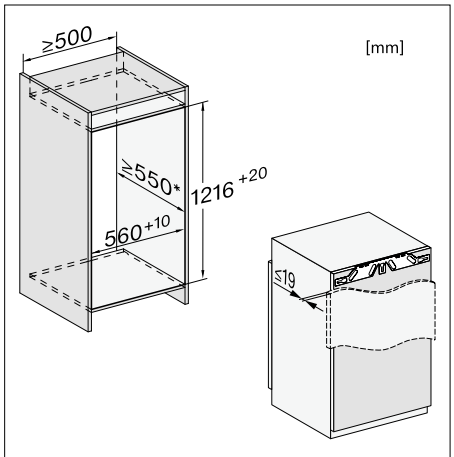

* Der deklarierte Energieverbrauch wurde mit einer Nischentiefe von 560 mm ermittelt. Das Kältegerät ist bei einer Nischentiefe von 550 mm voll funktionsfähig, hat aber einen geringfügig höheren Energieverbrauch.

Einbau-Kühlschränke

Produktübersicht K 7374 D

Nischenhöhe
1220 mm







Typ-/Verkaufsbezeichnung	K 7374 D
Gerätekategorie	
Kühlschrank	◆
Bauform	
Einbaugerät integriert/untergebaut/dekorfähig	◆/–/–
Türanschlag/Türanschlag wechselbar/Side-by-Side fähig	rechts/◆/–
Design	
Beleuchtung Kühlzone	FlexiLight 2.0
PerfectFresh Pro LED Beleuchtung	◆
Beleuchteter Ventilator	◆
Bedienkomfort	
Vernetzung mit Miele@home	◆
Frischesystem	PerfectFresh Active
Aktive Befeuchtung in oberster Schublade	◆
Ordnungssystem PerfectFresh	◆
Feinverstellung Innentür	1x
ComfortClean/DynaCool/ComfortFrost	◆/◆/◆
SoftClose/SelfClose (inkl. Vollauszüge)	◆/◆
Steuerung	
Bedienkonzept	FreshTouch
SuperKühlen	◆
Anzahl Temperaturzonen	3
Sabbatmodus/Party-Modus/Holiday-Modus	◆/◆/◆
Kühlgerät/-zone	
Anzahl der Abstellflächen/davon beleuchtet	2/2
Flaschenablage aus verchromtem Metall	–
Anzahl Frischeschubladen	2
Abstellborde durchgängig	2
Innentürabsteller für Flaschen	1
Trockene Rückwand Kunststoff/CleanSteel	–/◆
ComfortSize	◆
Effizienz und Nachhaltigkeit	
Energieeffizienzklasse (A - G)	D
Energieverbrauch pro Jahr/in 24 h in kWh	147,50/0,405
Geräuschklasse (A - D)	B
Sicherheit	
Verriegelungsfunktion	◆
Akustischer Türalarm/Akustischer Temperaturalarm	◆/–
Optischer Türalarm/Optischer Temperaturalarm	◆/–
Technische Daten	
Nischenmaße in mm (B x H x T)	560-570 x 1.220-1.236 x 550
Befestigungstechnik	Festtür
Max. Türfrontgewicht Kühlteil/Gefrierteil in kg	19/–
Klimaklasse	SN-ST
Kühlzone/davon PerfectFresh-Zone/4-Sterne-Gefrierzone in l	158/67/16
Lagerzeit bei Störung/Gefriervermögen in kg/24h	9/2,0
Geräusch-Schallleistung in dB(A) re1pW	34
Stromaufnahme in Milliampere (mA)	1.200
Spannung in V/Absicherung in A	220-240/10
Mitgeliefertes Zubehör	
Eierablage/Eiswürfelschale/Sortierbox	◆/◆/◆
Unverbindliche Servicepreis-Empfehlung in EUR inkl. MwSt.	M.-Nr. 11641220 **2.099,–**
Nachkaufbares Zubehör	
Flaschenablage KFR 7000	**59,–**
Edelstahl CleanSteel-Frontverkleidung KEDF 7122	**390,–**
KFT7000 FLEXITRAY	**205,–**
Sortierbox KSB 70	**29,95**

Nachkaufbares Zubehör KEDF 7122
Edelstahl-Frontverkleidung

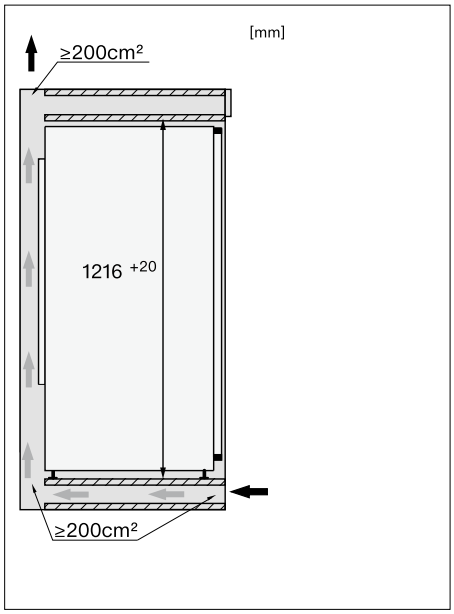

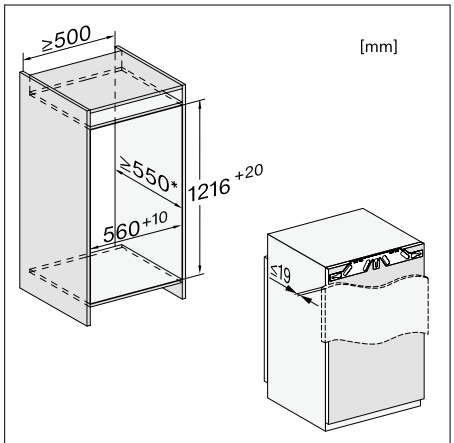

* Der deklarierte Energieverbrauch wurde mit einer Nischentiefe von 560 mm ermittelt. Das Kältegerät ist bei einer Nischentiefe von 550 mm voll funktionsfähig, hat aber einen geringfügig höheren Energieverbrauch.

Stand: Oktober 2023

Einbau-Kühlschränke

Produktübersicht K 7433 E

Nischenhöhe
1400 mm





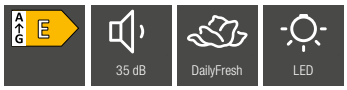

Typ-/Verkaufsbezeichnung	K 7433 E
Gerätekategorie	
Kühlschrank	◆
Bauform	
Einbaugerät integriert/untergebaut/dekorfähig	◆/–/–
Türanschlag/Türanschlag wechselbar/Side-by-Side fähig	rechts/◆/–
Design	
Beleuchtung Kühlzone	LED
PerfectFresh Pro LED Beleuchtung	–
Bedienkomfort	
Vernetzung mit Miele@home	◆
Frischesystem	DailyFresh
ComfortClean/DynaCool	◆/◆
SoftClose/SelfClose (inkl. Vollauszüge)	–/–
Steuerung	
Bedienkonzept	SensorTouch
SuperKühlen	◆
Anzahl Temperaturzonen	1
Sabbatmodus/Party-Modus/Holiday-Modus	◆/◆/◆
Kühlgerät/-zone	
Anzahl der Abstellflächen/davon beleuchtet	6/–
Flaschenablage aus verchromtem Metall	1
Anzahl Frischeschubladen	1
Abstellborde durchgängig	2
Innentürabsteller für Flaschen	2
ComfortSize	◆
Effizienz und Nachhaltigkeit	
Energieeffizienzklasse (A - G)	E
Energieverbrauch pro Jahr/in 24 h in kWh	105,50/0,290
Geräuschklasse (A - D)	B
Sicherheit	
Verriegelungsfunktion	◆
Akustischer Türalarm/Akustischer Temperaturalarm	◆/–
Optischer Türalarm/Optischer Temperaturalarm	◆/–
Technische Daten	
Nischenmaße in mm (B x H x T)	560-570 x 1.397-1.413 x 550
Befestigungstechnik	Festtür
Max. Türfrontgewicht Kühlteil/Gefrierteil in kg	21/–
Klimaklasse	SN-ST
Kühlzone/davon PerfectFresh-Zone/4-Sterne-Gefrierzone in l	236/0/0
Lagerzeit bei Störung/Gefriervermögen in kg/24h	0/0,0
Geräusch-Schallleistung in dB(A) re1pW	35
Stromaufnahme in Milliampere (mA)	1.200
Spannung in V/Absicherung in A	220-240/10
Mitgeliefertes Zubehör	
Eierablage/Eiswürfelschale	◆/–
Unverbindliche Servicepreis-Empfehlung in EUR inkl. MwSt.	M.-Nr. 11641270 **1.349,–**
Nachkaufbares Zubehör	
Flaschenablage KFR 7000	**59,–**
Nachrüstsatz SoftClose KSC 30	**69,–**
KFT7000 FLEXITRAY	**205,–**

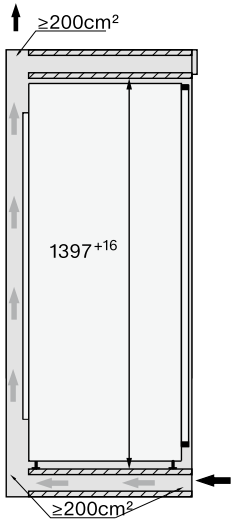

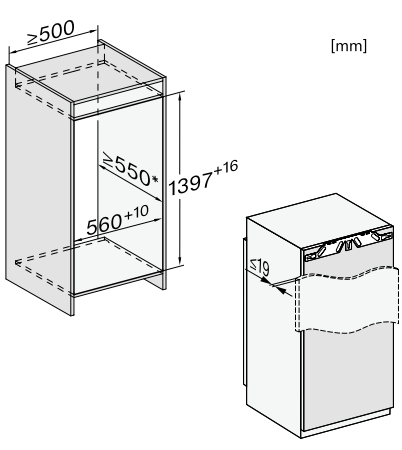

* Der deklarierte Energieverbrauch wurde mit einer Nischentiefe von 560 mm ermittelt. Das Kältegerät ist bei einer Nischentiefe von 550 mm voll funktionsfähig, hat aber einen geringfügig höheren Energieverbrauch.

Einbau-Kühlschränke

Produktübersicht K 7443 D

Nischenhöhe
1400 mm





Typ-/Verkaufsbezeichnung	**K 7443 D**
Gerätekategorie	
Kühlschrank	◆
Bauform	
Einbaugerät integriert/untergebaut/dekorfähig	◆/–/–
Türanschlag/Türanschlag wechselbar/Side-by-Side fähig	rechts/◆/–
Design	
Beleuchtung Kühlzone	LED
PerfectFresh Pro LED Beleuchtung	–
Bedienkomfort	
Vernetzung mit Miele@home	◆
Frischesystem	PerfectFresh Pro
ComfortClean/DynaCool	◆/◆
SoftClose/SelfClose (inkl. Vollauszüge)	–/–
Steuerung	
Bedienkonzept	SensorTouch
SuperKühlen	◆
Anzahl Temperaturzonen	2
Sabbatmodus/Party-Modus/Holiday-Modus	◆/◆/◆
Kühlgerät/-zone	
Anzahl der Abstellflächen/davon beleuchtet	4/–
Flaschenablage aus verchromtem Metall	1
Anzahl Frischeschubladen	2
Abstellborde durchgängig	3
Innentürabsteller für Flaschen	1
Trockene Rückwand Kunststoff/CleanSteel	◆/–
ComfortSize	◆
Effizienz und Nachhaltigkeit	
Energieeffizienzklasse (A - G)	D
Energieverbrauch pro Jahr/in 24 h in kWh	114,20/0,312
Geräuschklasse (A - D)	B
Sicherheit	
Verriegelungsfunktion	◆
Akustischer Türalarm/Akustischer Temperaturalarm	◆/–
Optischer Türalarm/Optischer Temperaturalarm	◆/–
Technische Daten	
Nischenmaße in mm (B x H x T)	560-570 x 1.397-1.413 x 550
Befestigungstechnik	Festtür
Max. Türfrontgewicht Kühlteil/Gefrierteil in kg	21/–
Klimaklasse	SN-ST
Kühlzone/davon PerfectFresh-Zone/4-Sterne-Gefrierzone in l	223/67/0
Lagerzeit bei Störung/Gefriervermögen in kg/24h	0/0,0
Geräusch-Schallleistung in dB(A) re1pW	33
Stromaufnahme in Milliampere (mA)	1.200
Spannung in V/Absicherung in A	220-240/10
Mitgeliefertes Zubehör	
Eierablage/Eiswürfelschale	◆/–
Unverbindliche Servicepreis-Empfehlung in EUR inkl. MwSt.	M.-Nr. 11641330 **1.599,–**
Nachkaufbares Zubehör	
Flaschenablage KFR 7000	**59,–**
Nachrüstsatz SoftClose KSC 30	**69,–**
KFT7000 FLEXITRAY	**205,–**
Sortierbox KSB 70	**29,95**

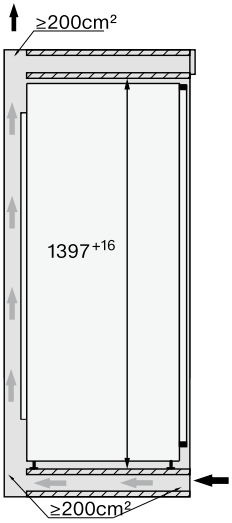

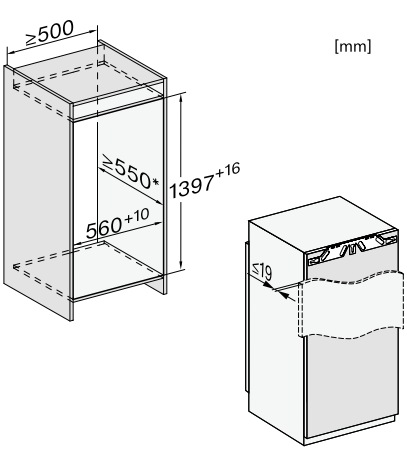

* Der deklarierte Energieverbrauch wurde mit einer Nischentiefe von 560 mm ermittelt. Das Kältegerät ist bei einer Nischentiefe von 550 mm voll funktionsfähig, hat aber einen geringfügig höheren Energieverbrauch.

Stand: Oktober 2023

Einbau-Kühlschränke

Produktübersicht K 7473 D

Nischenhöhe
1400 mm







Typ-/Verkaufsbezeichnung	K 7473 D
Gerätekategorie	
Kühlschrank	◆
Bauform	
Einbaugerät integriert/untergebaut/dekorfähig	◆/–/–
Türanschlag/Türanschlag wechselbar/Side-by-Side fähig	rechts/◆/–
Design	
Beleuchtung Kühlzone	FlexiLight 2.0
PerfectFresh Pro LED Beleuchtung	◆
Beleuchteter Ventilator	◆
Bedienkomfort	
Vernetzung mit Miele@home	◆
Frischesystem	PerfectFresh Active
ComfortClean/DynaCool	◆/◆
Aktive Befeuchtung in oberster Schublade	◆
Ordnungssystem PerfectFresh	◆
Feinverstellung Innentür	1x
SoftClose/SelfClose (inkl. Vollauszüge)	◆/◆
Steuerung	
Bedienkonzept	FreshTouch
SuperKühlen	◆
Anzahl Temperaturzonen	2
Sabbatmodus/Party-Modus/Holiday-Modus	◆/◆/◆
Kühlgerät/-zone	
Anzahl der Abstellflächen/davon beleuchtet	4/3
Flaschenablage aus verchromtem Metall	◆
Anzahl Frischeschubladen	2
Abstellborde durchgängig	3
Innentürabsteller für Flaschen	1
Trockene Rückwand Kunststoff/CleanSteel	–/◆
ComfortSize	◆
Effizienz und Nachhaltigkeit	
Energieeffizienzklasse (A - G)	D
Energieverbrauch pro Jahr/in 24 h in kWh	114,20/0,312
Geräuschklasse (A - D)	B
Sicherheit	
Verriegelungsfunktion	◆
Akustischer Türalarm/Akustischer Temperaturalarm	◆/–
Optischer Türalarm/Optischer Temperaturalarm	◆/–
Technische Daten	
Nischenmaße in mm (B x H x T)	560-570 x 1.397-1.413 x 550
Befestigungstechnik	Festtür
Max. Türfrontgewicht Kühlteil/Gefrierteil in kg	21/–
Klimaklasse	SN-ST
Kühlzone/davon PerfectFresh-Zone/4-Sterne-Gefrierzone in l	225/67/0
Lagerzeit bei Störung/Gefriervermögen in kg/24h	0/0,0
Geräusch-Schallleistung in dB(A) re1pW	33
Stromaufnahme in Milliampere (mA)	1.200
Spannung in V/Absicherung in A	220-240/10
Mitgeliefertes Zubehör	
Eierablage/Eiswürfelschale/Sortierbox	◆/–/◆
Unverbindliche Servicepreis-Empfehlung in EUR inkl. MwSt.	M.-Nr. 11641350 **2.299,–**
Nachkaufbares Zubehör	
Flaschenablage KFR 7000	**59,–**
KFT7000 FLEXITRAY	**205,–**
Sortierbox KSB 70	**29,95**

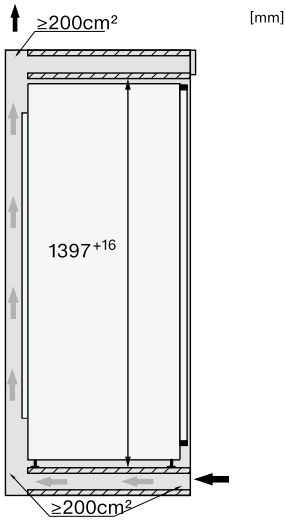

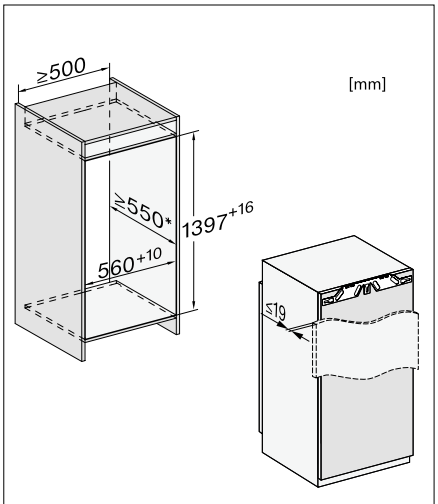

* Der deklarierte Energieverbrauch wurde mit einer Nischentiefe von 560 mm ermittelt. Das Kältegerät ist bei einer Nischentiefe von 550 mm voll funktionsfähig, hat aber einen geringfügig höheren Energieverbrauch.

Einbau-Kühlschränke

Produktübersicht K 7434 E

Nischenhöhe
1400 mm





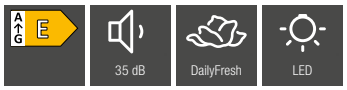

Typ-/Verkaufsbezeichnung	**K 7434 E**
Gerätekategorie	
Kühlschrank	◆
Bauform	
Einbaugerät integriert/untergebaut/dekorfähig	◆/–/–
Türanschlag/Türanschlag wechselbar/Side-by-Side fähig	rechts/◆/–
Design	
Beleuchtung Kühlzone	LED
PerfectFresh Pro LED Beleuchtung	–
Bedienkomfort	
Vernetzung mit Miele@home	◆
Frischesystem	DailyFresh
ComfortClean/DynaCool	◆/◆
SoftClose/SelfClose (inkl. Vollauszüge)	–/–
Steuerung	
Bedienkonzept	SensorTouch
SuperKühlen	◆
Anzahl Temperaturzonen	2
Sabbatmodus/Party-Modus/Holiday-Modus	◆/◆/◆
Kühlgerät/-zone	
Anzahl der Abstellflächen/davon beleuchtet	5/–
Flaschenablage aus verchromtem Metall	◆
Anzahl Frischeschubladen	1
Abstellborde durchgängig	2
Innentürabsteller für Flaschen	2
ComfortSize	◆
Effizienz und Nachhaltigkeit	
Energieeffizienzklasse (A - G)	E
Energieverbrauch pro Jahr/in 24 h in kWh	152,20/0,416
Geräuschklasse (A - D)	B
Sicherheit	
Verriegelungsfunktion	◆
Akustischer Türalarm/Akustischer Temperaturalarm	◆/–
Optischer Türalarm/Optischer Temperaturalarm	◆/–
Technische Daten	
Nischenmaße in mm (B x H x T)	560-570 x 1.397-1.413 x 550
Befestigungstechnik	Festtür
Max. Türfrontgewicht Kühlteil/Gefrierteil in kg	21/–
Klimaklasse	SN-ST
Kühlzone/davon PerfectFresh-Zone/4-Sterne-Gefrierzone in l	202/0/16
Lagerzeit bei Störung/Gefriervermögen in kg/24h	9/2,0
Geräusch-Schallleistung in dB(A) re1pW	35
Stromaufnahme in Milliampere (mA)	1.200
Spannung in V/Absicherung in A	220-240/10
Mitgeliefertes Zubehör	
Eierablage/Eiswürfelschale	◆/◆
Unverbindliche Servicepreis-Empfehlung in EUR inkl. MwSt.	M.-Nr. 11641290 **1.349,–**
Nachkaufbares Zubehör	
Flaschenablage KFR 7000	**59,–**
KFT7000 FLEXITRAY	**205,–**

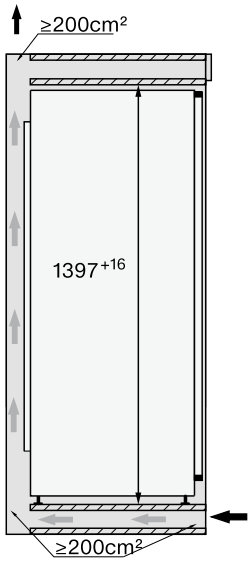

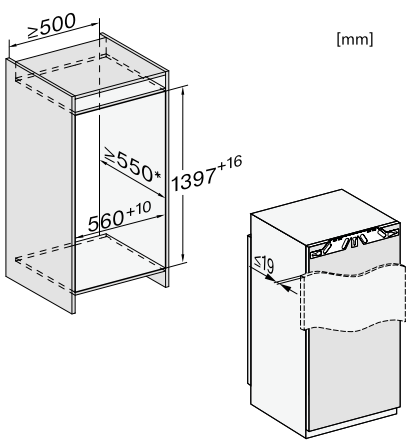

* Der deklarierte Energieverbrauch wurde mit einer Nischentiefe von 560 mm ermittelt. Das Kältegerät ist bei einer Nischentiefe von 550 mm voll funktionsfähig, hat aber einen geringfügig höheren Energieverbrauch.

Stand: Oktober 2023

Einbau-Kühlschränke

Produktübersicht K 7444 D

Nischenhöhe
1400 mm





Typ-/Verkaufsbezeichnung	**K 7444 D**
Gerätekategorie	
Kühlschrank	◆
Bauform	
Einbaugerät integriert/untergebaut/dekorfähig	◆/–/–
Türanschlag/Türanschlag wechselbar/Side-by-Side fähig	rechts/◆/–
Design	
Beleuchtung Kühlzone	LED
PerfectFresh Pro LED Beleuchtung	–
Bedienkomfort	
Vernetzung mit Miele@home	◆
Frischesystem	PerfectFresh Pro
ComfortClean/DynaCool	◆/◆
SoftClose/SelfClose (inkl. Vollauszüge)	–/–
Steuerung	
Bedienkonzept	SensorTouch
SuperKühlen	◆
Anzahl Temperaturzonen	3
Sabbatmodus/Party-Modus/Holiday-Modus	◆/◆/◆
Kühlgerät/-zone	
Anzahl der Abstellflächen/davon beleuchtet	3/–
Flaschenablage aus verchromtem Metall	◆
Anzahl Frischeschubladen	2
Abstellborde durchgängig	3
Innentürabsteller für Flaschen	1
Trockene Rückwand Kunststoff/CleanSteel	◆/–
ComfortSize	◆
Effizienz und Nachhaltigkeit	
Energieeffizienzklasse (A - G)	D
Energieverbrauch pro Jahr/in 24 h in kWh	145,30/0,397
Geräuschklasse (A - D)	B
Sicherheit	
Verriegelungsfunktion	◆
Akustischer Türalarm/Akustischer Temperaturalarm	◆/–
Optischer Türalarm/Optischer Temperaturalarm	◆/–
Technische Daten	
Nischenmaße in mm (B x H x T)	560-570 x 1.397-1.413 x 550
Befestigungstechnik	Festtür
Max. Türfrontgewicht Kühlteil/Gefrierteil in kg	21/–
Klimaklasse	SN-ST
Kühlzone/davon PerfectFresh-Zone/4-Sterne-Gefrierzone in l	191/67/16
Lagerzeit bei Störung/Gefriervermögen in kg/24h	9/2,0
Geräusch-Schallleistung in dB(A) re1pW	35
Stromaufnahme in Milliampere (mA)	1.200
Spannung in V/Absicherung in A	220-240/10
Mitgeliefertes Zubehör	
Eierablage/Eiswürfelschale	◆/◆
Unverbindliche Servicepreis-Empfehlung in EUR inkl. MwSt.	M.-Nr. 11641340 **1.599,–**
Nachkaufbares Zubehör	
Flaschenablage KFR 7000	**59,–**
Nachrüstsatz SoftClose KSC 30	**69,–**
KFT7000 FLEXITRAY	**205,–**
Sortierbox KSB 70	**29,95**

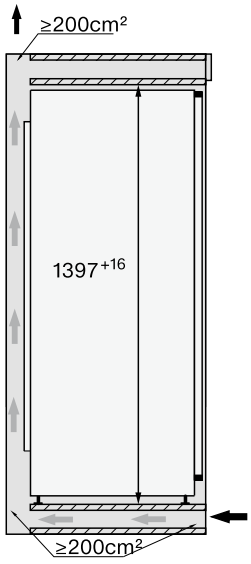

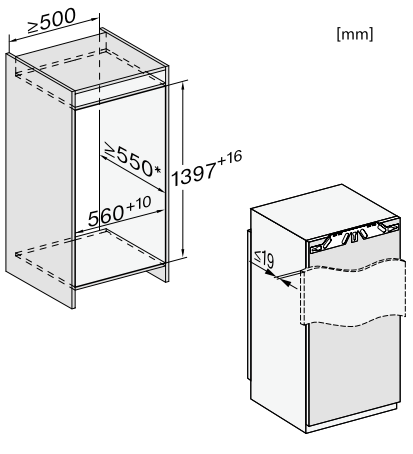

* Der deklarierte Energieverbrauch wurde mit einer Nischentiefe von 560 mm ermittelt. Das Kältegerät ist bei einer Nischentiefe von 550 mm voll funktionsfähig, hat aber einen geringfügig höheren Energieverbrauch.

Einbau-Kühlschränke

Produktübersicht K 7474 D

Nischenhöhe
1400 mm







Typ-/Verkaufsbezeichnung	K 7474 D
Gerätekategorie	
Kühlschrank	◆
Bauform	
Einbaugerät integriert/untergebaut/dekorfähig	◆/–/–
Türanschlag/Türanschlag wechselbar/Side-by-Side fähig	rechts/◆/–
Design	
Beleuchtung Kühlzone	FlexiLight 2.0
PerfectFresh Pro LED Beleuchtung	◆
Beleuchteter Ventilator	◆
Bedienkomfort	
Vernetzung mit Miele@home	◆
Frischesystem	PerfectFresh Active
ComfortClean/DynaCool	◆/◆
Aktive Befeuchtung in oberster Schublade	◆
Ordnungssystem PerfectFresh	◆
Feinverstellung Innentür	1x
SoftClose/SelfClose (inkl. Vollauszüge)	◆/◆
Steuerung	
Bedienkonzept	FreshTouch
SuperKühlen	◆
Anzahl Temperaturzonen	3
Sabbatmodus/Party-Modus/Holiday-Modus	◆/◆/◆
Kühlgerät/-zone	
Anzahl der Abstellflächen/davon beleuchtet	3/2
Flaschenablage aus verchromtem Metall	◆
Anzahl Frischeschubladen	2
Abstellborde durchgängig	3
Innentürabsteller für Flaschen	1
Trockene Rückwand Kunststoff/CleanSteel	–/◆
ComfortSize	◆
Effizienz und Nachhaltigkeit	
Energieeffizienzklasse (A - G)	D
Energieverbrauch pro Jahr/in 24 h in kWh	145,30/0,397
Geräuschklasse (A - D)	B
Sicherheit	
Verriegelungsfunktion	◆
Akustischer Türalarm/Akustischer Temperaturalarm	◆/–
Optischer Türalarm/Optischer Temperaturalarm	◆/–
Technische Daten	
Nischenmaße in mm (B x H x T)	560-570 x 1.397-1.413 x 550
Befestigungstechnik	Festtür
Max. Türfrontgewicht Kühlteil/Gefrierteil in kg	21/–
Klimaklasse	SN-ST
Kühlzone/davon PerfectFresh-Zone/4-Sterne-Gefrierzone in l	192/67/16
Lagerzeit bei Störung/Gefriervermögen in kg/24h	9/2,0
Geräusch-Schallleistung in dB(A) re1pW	35
Stromaufnahme in Milliampere (mA)	1.200
Spannung in V/Absicherung in A	220-240/10
Mitgeliefertes Zubehör	
Eierablage/Eiswürfelschale/Sortierbox	◆/◆/◆
Unverbindliche Servicepreis-Empfehlung in EUR inkl. MwSt.	M.-Nr. 11641360 **2.299,–**
Nachkaufbares Zubehör	
Flaschenablage KFR 7000	**59,–**
KFT7000 FLEXITRAY	**205,–**
Sortierbox KSB 70	**29,95**

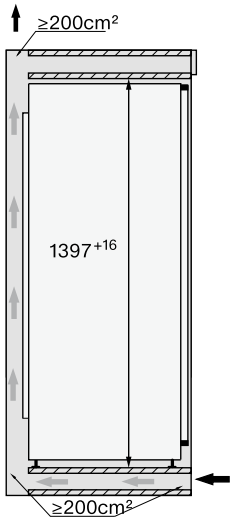

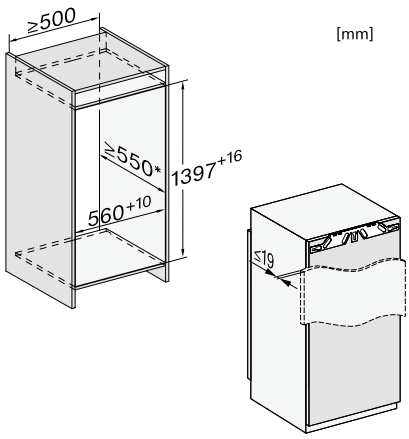

* Der deklarierte Energieverbrauch wurde mit einer Nischentiefe von 560 mm ermittelt. Das Kältegerät ist bei einer Nischentiefe von 550 mm voll funktionsfähig, hat aber einen geringfügig höheren Energieverbrauch.

Stand: Oktober 2023

Einbau-Kühlschränke

Produktübersicht K 7674 E

Nischenhöhe
1580 mm







Typ-/Verkaufsbezeichnung	K 7674 E
Gerätekategorie	
Kühlschrank	◆
Bauform	
Einbaugerät integriert/untergebaut/dekorfähig	◆/–/–
Türanschlag/Türanschlag wechselbar/Side-by-Side fähig	rechts/◆/–
Design	
Beleuchtung Kühlzone	FlexiLight 2.0
PerfectFresh Pro LED Beleuchtung	◆
Beleuchteter Ventilator	◆
Bedienkomfort	
Vernetzung mit Miele@home	◆
Frischesystem	PerfectFresh Active
ComfortClean/DynaCool	◆/◆
Aktive Befeuchtung in oberster Schublade	◆
Ordnungssystem PerfectFresh	◆
Feinverstellung Innentür	1x
SoftClose/SelfClose (inkl. Vollauszüge)	◆/◆
Steuerung	
Bedienkonzept	FreshTouch
SuperKühlen	◆
Anzahl Temperaturzonen	3
Sabbatmodus/Party-Modus/Holiday-Modus	◆/◆/◆
Kühlgerät/-zone	
Anzahl der Abstellflächen/davon beleuchtet	4/2
Flaschenablage aus verchromtem Metall	–
Anzahl Frischeschubladen	2
Abstellborde durchgängig	3
Innentürabsteller für Flaschen	1
Trockene Rückwand Kunststoff/CleanSteel	–/◆
ComfortSize	◆
Effizienz und Nachhaltigkeit	
Energieeffizienzklasse (A - G)	E
Energieverbrauch pro Jahr/in 24 h in kWh	193,80/0,531
Geräuschklasse (A - D)	B
Sicherheit	
Verriegelungsfunktion	◆
Akustischer Türalarm/Akustischer Temperaturalarm	◆/–
Optischer Türalarm/Optischer Temperaturalarm	◆/–
Technische Daten	
Nischenmaße in mm (B x H x T)	560-570 x 1.574-1.590 x 550
Befestigungstechnik	Festtür
Max. Türfrontgewicht Kühlteil/Gefrierteil in kg	22/–
Klimaklasse	SN-T
Kühlzone/davon PerfectFresh-Zone/4-Sterne-Gefrierzone in l	211/67/27
Lagerzeit bei Störung/Gefriervermögen in kg/24h	17/2,0
Geräusch-Schallleistung in dB(A) re1pW	34
Stromaufnahme in Milliampere (mA)	1.200
Spannung in V/Absicherung in A	220-240/10
Mitgeliefertes Zubehör	
Eierablage/Eiswürfelschale/Sortierbox	◆/◆/◆
Unverbindliche Servicepreis-Empfehlung in EUR inkl. MwSt.	M.-Nr. 11641370 **2.529,–**
Nachkaufbares Zubehör	
Flaschenablage KFR 7000	**59,–**
KFT7000 FLEXITRAY	**205,–**
Sortierbox KSB 70	**29,95**

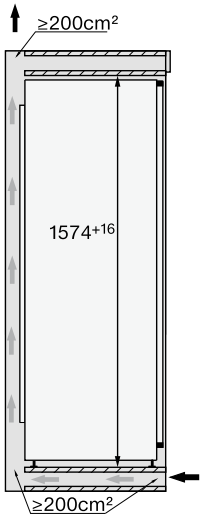

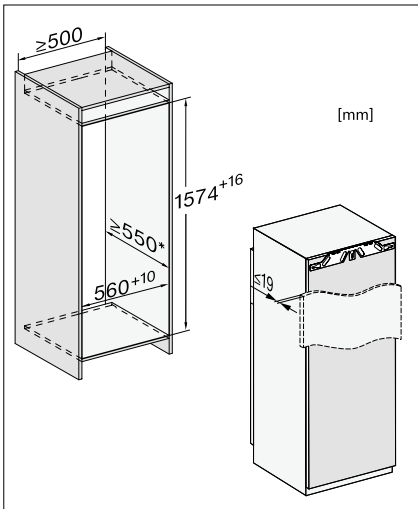

* Der deklarierte Energieverbrauch wurde mit einer Nischentiefe von 560 mm ermittelt. Das Kältegerät ist bei einer Nischentiefe von 550 mm voll funktionsfähig, hat aber einen geringfügig höheren Energieverbrauch.

Einbau-Kühlschränke

Produktübersicht K 7733 E

Nischenhöhe
1780 mm





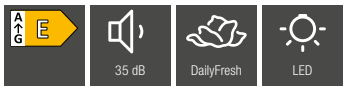

Typ-/Verkaufsbezeichnung	K 7733 E
Gerätekategorie	
Kühlschrank	◆
Bauform	
Einbaugerät integriert/untergebaut/dekorfähig	◆/–/–
Türanschlag/Türanschlag wechselbar/Side-by-Side fähig	rechts/◆/–
Design	
Beleuchtung Kühlzone	LED
PerfectFresh Pro LED Beleuchtung	–
Bedienkomfort	
Vernetzung mit Miele@home	◆
Frischesystem	DailyFresh
ComfortClean/DynaCool	◆/◆
SoftClose/SelfClose (inkl. Vollauszüge)	–/–
Steuerung	
Bedienkonzept	SensorTouch
SuperKühlen	◆
Anzahl Temperaturzonen	1
Sabbatmodus/Party-Modus/Holiday-Modus	◆/◆/◆
Kühlgerät/-zone	
Anzahl der Abstellflächen/davon beleuchtet	7/–
Flaschenablage aus verchromtem Metall	1
Anzahl Frischeschubladen	2
Abstellborde durchgängig	3
Innentürabsteller für Flaschen	2
ComfortSize	◆
Effizienz und Nachhaltigkeit	
Energieeffizienzklasse (A - G)	E
Energieverbrauch pro Jahr/in 24 h in kWh	114,30/0,312
Geräuschklasse (A - D)	B
Sicherheit	
Verriegelungsfunktion	◆
Akustischer Türalarm/Akustischer Temperaturalarm	◆/–
Optischer Türalarm/Optischer Temperaturalarm	◆/–
Technische Daten	
Nischenmaße in mm (B x H x T)	560-570 x 1.772-1.788 x 550
Befestigungstechnik	Festtür
Max. Türfrontgewicht Kühlteil/Gefrierteil in kg	26/–
Klimaklasse	SN-ST
Kühlzone/davon PerfectFresh-Zone/4-Sterne-Gefrierzone in l	309/0/0
Lagerzeit bei Störung/Gefriervermögen in kg/24h	0/0,0
Geräusch-Schallleistung in dB(A) re1pW	35
Stromaufnahme in Milliampere (mA)	1.200
Spannung in V/Absicherung in A	220-240/10
Mitgeliefertes Zubehör	
Eierablage/Eiswürfelschale	◆/–
Unverbindliche Servicepreis-Empfehlung in EUR inkl. MwSt.	M.-Nr. 11641400 **1.429,–**
Nachkaufbares Zubehör	
Flaschenablage KFR 7000	**59,–**
Nachrüstsatz SoftClose KSC 30	**69,–**
KFT7000 FLEXITRAY	**205,–**

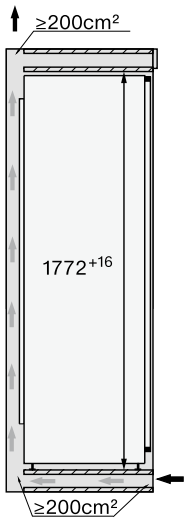

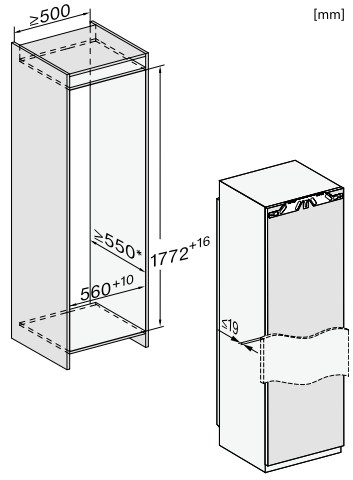

* Der deklarierte Energieverbrauch wurde mit einer Nischentiefe von 560 mm ermittelt. Das Kältegerät ist bei einer Nischentiefe von 550 mm voll funktionsfähig, hat aber einen geringfügig höheren Energieverbrauch.

Stand: Oktober 2023

Einbau-Kühlschränke

Produktübersicht K 7732 E

Nischenhöhe
1780 mm





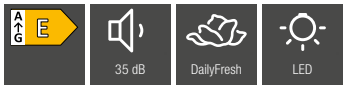

Typ-/Verkaufsbezeichnung	K 7732 E
Gerätekategorie	
Kühlschrank	◆
Bauform	
Einbaugerät integriert/untergebaut/dekorfähig	◆/–/–
Türanschlag/Türanschlag wechselbar/Side-by-Side fähig	rechts/◆/–
Design	
Beleuchtung Kühlzone	LED
PerfectFresh Pro LED Beleuchtung	–
Bedienkomfort	
Vernetzung mit Miele@home	◆
Frischesystem	DailyFresh
ComfortClean/DynaCool	◆/◆
SoftClose/SelfClose (inkl. Vollauszüge)	–/–
Steuerung	
Bedienkonzept	SensorTouch
SuperKühlen	◆
Anzahl Temperaturzonen	1
Sabbatmodus/Party-Modus/Holiday-Modus	◆/◆/◆
Kühlgerät/-zone	
Anzahl der Abstellflächen/davon beleuchtet	6/–
Flaschenablage aus verchromtem Metall	–
Entnehmbare Flaschenträger auf Komfortauszug	2
Anzahl Frischeschubladen	2
Abstellborde durchgängig	3
Innentürabsteller für Flaschen	1
Flaschenkorb-Gerät	◆
ComfortSize	–
Effizienz und Nachhaltigkeit	
Energieeffizienzklasse (A - G)	E
Energieverbrauch pro Jahr/in 24 h in kWh	114,30/0,312
Geräuschklasse (A - D)	B
Sicherheit	
Verriegelungsfunktion	◆
Akustischer Türalarm/Akustischer Temperaturalarm	◆/–
Optischer Türalarm/Optischer Temperaturalarm	◆/–
Technische Daten	
Nischenmaße in mm (B x H x T)	560-570 x 1.772-1.788 x 550
Befestigungstechnik	Festtür
Max. Türfrontgewicht Kühlteil/Gefrierteil in kg	26/–
Klimaklasse	SN-T
Kühlzone/davon PerfectFresh-Zone/4-Sterne-Gefrierzone in l	309/0/0
Lagerzeit bei Störung/Gefriervermögen in kg/24h	0/0,0
Geräusch-Schallleistung in dB(A) re1pW	35
Stromaufnahme in Milliampere (mA)	1.200
Spannung in V/Absicherung in A	220-240/10
Mitgeliefertes Zubehör	
Eierablage/Eiswürfelschale	◆/–
Unverbindliche Servicepreis-Empfehlung in EUR inkl. MwSt.	M.-Nr. 11641430 **1.679,–**
Nachkaufbares Zubehör	
Flaschenablage KFR 7000	**59,–**
Nachrüstsatz SoftClose KSC 30	**69,–**
KFT7000 FLEXITRAY	**205,–**

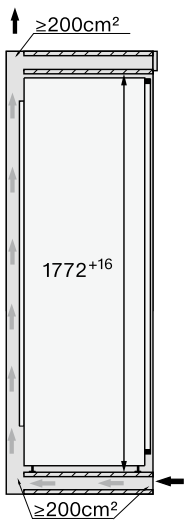

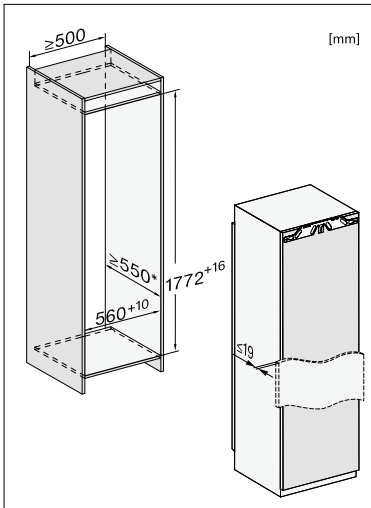

* Der deklarierte Energieverbrauch wurde mit einer Nischentiefe von 560 mm ermittelt. Das Kältegerät ist bei einer Nischentiefe von 550 mm voll funktionsfähig, hat aber einen geringfügig höheren Energieverbrauch.

Einbau-Kühlschränke

Produktübersicht K 7743 E

Nischenhöhe
1780 mm





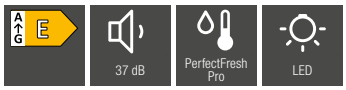

Typ-/Verkaufsbezeichnung	**K 7743 E**
Gerätekategorie	
Kühlschrank	◆
Bauform	
Einbaugerät integriert/untergebaut/dekorfähig	◆/–/–
Türanschlag/Türanschlag wechselbar/Side-by-Side fähig	rechts/◆/–
Design	
Beleuchtung Kühlzone	LED
PerfectFresh Pro LED Beleuchtung	–
Bedienkomfort	
Vernetzung mit Miele@home	◆
Frischesystem	PerfectFresh Pro
ComfortClean/DynaCool	◆/◆
SoftClose/SelfClose (inkl. Vollauszüge)	–/–
Steuerung	
Bedienkonzept	SensorTouch
SuperKühlen	◆
Anzahl Temperaturzonen	2
Sabbatmodus/Party-Modus/Holiday-Modus	◆/◆/◆
Kühlgerät/-zone	
Anzahl der Abstellflächen/davon beleuchtet	5/–
Flaschenablage aus verchromtem Metall	1
Anzahl Frischeschubladen	3
Abstellborde durchgängig	2
Innentürabsteller für Flaschen	2
Trockene Rückwand Kunststoff/CleanSteel	◆/–
ComfortSize	◆
Effizienz und Nachhaltigkeit	
Energieeffizienzklasse (A - G)	E
Energieverbrauch pro Jahr/in 24 h in kWh	155,80/0,427
Geräuschklasse (A - D)	C
Sicherheit	
Verriegelungsfunktion	◆
Akustischer Türalarm/Akustischer Temperaturalarm	◆/–
Optischer Türalarm/Optischer Temperaturalarm	◆/–
Technische Daten	
Nischenmaße in mm (B x H x T)	560-570 x 1.772-1.788 x 550
Befestigungstechnik	Festtür
Max. Türfrontgewicht Kühlteil/Gefrierteil in kg	26/–
Klimaklasse	SN-T
Kühlzone/davon PerfectFresh-Zone/4-Sterne-Gefrierzone in l	294/98/0
Lagerzeit bei Störung/Gefriervermögen in kg/24h	0/0,0
Geräusch-Schallleistung in dB(A) re1pW	37
Stromaufnahme in Milliampere (mA)	1.200
Spannung in V/Absicherung in A	220-240/10
Mitgeliefertes Zubehör	
Eierablage/Eiswürfelschale	◆/–
Unverbindliche Servicepreis-Empfehlung in EUR inkl. MwSt.	M.-Nr. 11641550 **1.739,–**
Nachkaufbares Zubehör	
Flaschenablage KFR 7000	**59,–**
Nachrüstsatz SoftClose KSC 30	**69,–**
KFT7000 FLEXITRAY	**205,–**
Sortierbox KSB 70	**29,95**

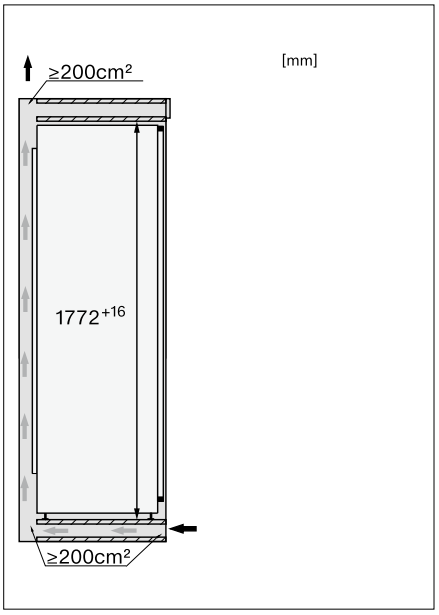

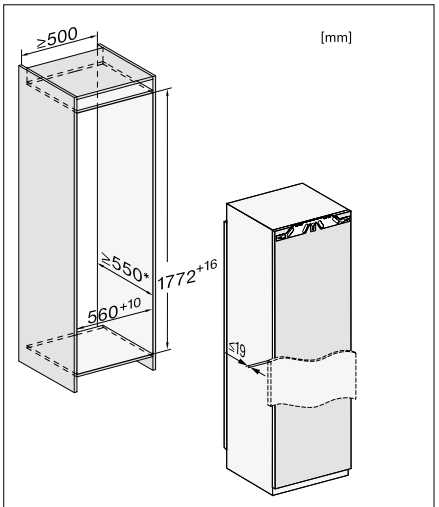

* Der deklarierte Energieverbrauch wurde mit einer Nischentiefe von 560 mm ermittelt. Das Kältegerät ist bei einer Nischentiefe von 550 mm voll funktionsfähig, hat aber einen geringfügig höheren Energieverbrauch.

Stand: Oktober 2023

Einbau-Kühlschränke

Produktübersicht K 7773 D

Nischenhöhe
1780 mm







Typ-/Verkaufsbezeichnung	K 7773 D
Gerätekategorie	
Kühlschrank	◆
Bauform	
Einbaugerät integriert/untergebaut/dekorfähig	◆/–/–
Türanschlag/Türanschlag wechselbar/Side-by-Side fähig	rechts/◆/–
Design	
Beleuchtung Kühlzone	FlexiLight 2.0
PerfectFresh Pro LED Beleuchtung	◆
Beleuchteter Ventilator	◆
Bedienkomfort	
Vernetzung mit Miele@home	◆
Frischesystem	PerfectFresh Active
ComfortClean/DynaCool	◆/◆
Aktive Befeuchtung in oberster Schublade	◆
Ordnungssystem PerfectFresh	◆
Feinverstellung Innentür	1x
SoftClose/SelfClose (inkl. Vollauszüge)	◆/◆
Steuerung	
Bedienkonzept	FreshTouch
SuperKühlen	◆
Anzahl Temperaturzonen	2
Sabbatmodus/Party-Modus/Holiday-Modus	◆/◆/◆
Kühlgerät/-zone	
Anzahl der Abstellflächen/davon beleuchtet	6/4
Flaschenablage aus verchromtem Metall	◆
Anzahl Frischeschubladen	3
Abstellborde durchgängig	2
Innentürabsteller für Flaschen	2
Trockene Rückwand Kunststoff/CleanSteel	–/◆
ComfortSize	◆
Effizienz und Nachhaltigkeit	
Energieeffizienzklasse (A - G)	D
Energieverbrauch pro Jahr/in 24 h in kWh	124,80/0,342
Geräuschklasse (A - D)	B
Sicherheit	
Verriegelungsfunktion	◆
Akustischer Türalarm/Akustischer Temperaturalarm	◆/–
Optischer Türalarm/Optischer Temperaturalarm	◆/–
Technische Daten	
Nischenmaße in mm (B x H x T)	560-570 x 1.772-1.788 x 550
Befestigungstechnik	Festtür
Max. Türfrontgewicht Kühlteil/Gefrierteil in kg	26/–
Klimaklasse	SN-T
Kühlzone/davon PerfectFresh-Zone/4-Sterne-Gefrierzone in l	296/98/0
Lagerzeit bei Störung/Gefriervermögen in kg/24h	0/0,0
Geräusch-Schallleistung in dB(A) re1pW	32
Stromaufnahme in Milliampere (mA)	1.200
Spannung in V/Absicherung in A	220-240/10
Mitgeliefertes Zubehör	
Eierablage/Eiswürfelschale/Sortierbox	◆/–/◆
Unverbindliche Servicepreis-Empfehlung in EUR inkl. MwSt.	M.-Nr. 11641830 **2.649,–**
Nachkaufbares Zubehör	
Flaschenablage KFR 7000	**59,–**
KFT7000 FLEXITRAY	**205,–**
Sortierbox KSB 70	**29,95**

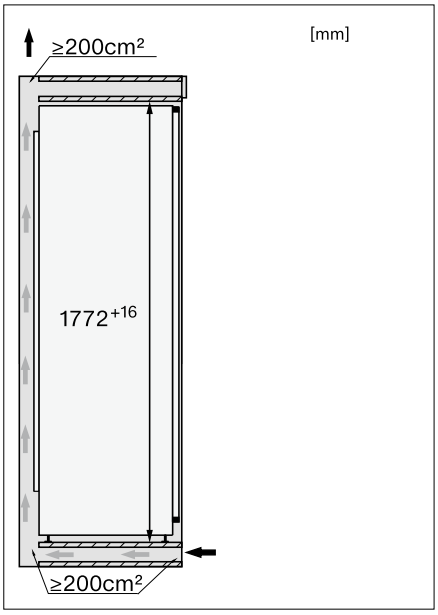

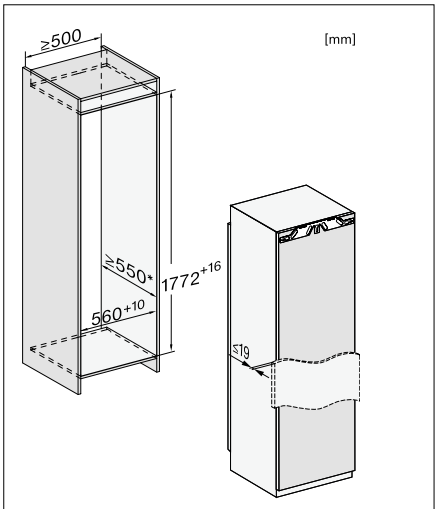

* Der deklarierte Energieverbrauch wurde mit einer Nischentiefe von 560 mm ermittelt. Das Kältegerät ist bei einer Nischentiefe von 550 mm voll funktionsfähig, hat aber einen geringfügig höheren Energieverbrauch.

Einbau-Kühlschränke

Produktübersicht K 7793 C

Nischenhöhe
1780 mm







Typ-/Verkaufsbezeichnung	K 7793 C
Gerätekategorie	
Kühlschrank	◆
Bauform	
Einbaugerät integriert/untergebaut/dekorfähig	◆/–/–
Türanschlag/Türanschlag wechselbar/Side-by-Side fähig	rechts/◆/–
Design	
Beleuchtung Kühlzone	FlexiLight 2.0
PerfectFresh Pro LED Beleuchtung	◆
Beleuchteter Ventilator	◆
Bedienkomfort	
Vernetzung mit Miele@home	◆
Frischesystem	PerfectFresh Active
ComfortClean/DynaCool	◆/◆
Aktive Befeuchtung in oberster Schublade	◆
Ordnungssystem PerfectFresh	◆
Feinverstellung Innentür	1x
SoftClose/SelfClose (inkl. Vollauszüge)	◆/◆
Steuerung	
Bedienkonzept	FreshTouch
SuperKühlen	◆
Anzahl Temperaturzonen	2
Sabbatmodus/Party-Modus/Holiday-Modus	◆/◆/◆
Kühlgerät/-zone	
Anzahl der Abstellflächen/davon beleuchtet	5/4
Flaschenablage aus verchromtem Metall	◆
Anzahl Frischeschubladen	3
Abstellborde durchgängig	2
Innentürabsteller für Flaschen	2
Trockene Rückwand Kunststoff/CleanSteel	–/◆
ComfortSize/CompactCase/FlexiTray	◆/◆/◆
Effizienz und Nachhaltigkeit	
Energieeffizienzklasse (A - G)	C
Energieverbrauch pro Jahr/in 24 h in kWh	99,90/0,273
Geräuschklasse (A - D)	B
Sicherheit	
Verriegelungsfunktion	◆
Akustischer Türalarm/Akustischer Temperaturalarm	◆/–
Optischer Türalarm/Optischer Temperaturalarm	◆/–
Technische Daten	
Nischenmaße in mm (B x H x T)	560-570 x 1.772-1.788 x 550
Befestigungstechnik	Festtür
Max. Türfrontgewicht Kühlteil/Gefrierteil in kg	26/–
Klimaklasse	SN-T
Kühlzone/davon PerfectFresh-Zone/4-Sterne-Gefrierzone in l	296/98/0
Lagerzeit bei Störung/Gefriervermögen in kg/24h	0/0,0
Geräusch-Schallleistung in dB(A) re1pW	32
Stromaufnahme in Milliampere (mA)	1.200
Spannung in V/Absicherung in A	220-240/10
Mitgeliefertes Zubehör	
Eierablage/Eiswürfelschale/Sortierbox	◆/–/◆
Unverbindliche Servicepreis-Empfehlung in EUR inkl. MwSt.	M.-Nr. 11641840 **2.749,–**
Nachkaufbares Zubehör	
Flaschenablage KFR 7000	**59,–**
KFT7000 FLEXITRAY	**205,–**
Sortierbox KSB 70	**29,95**

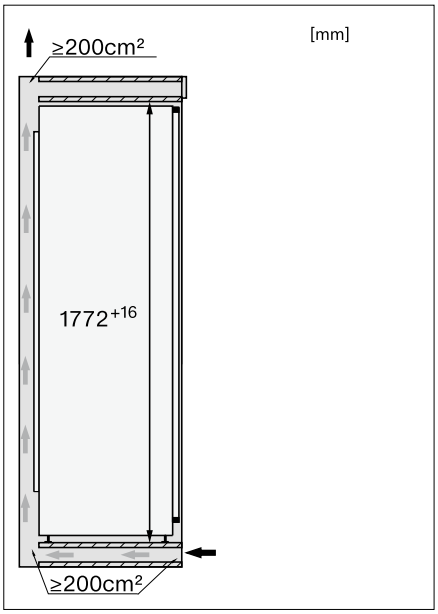

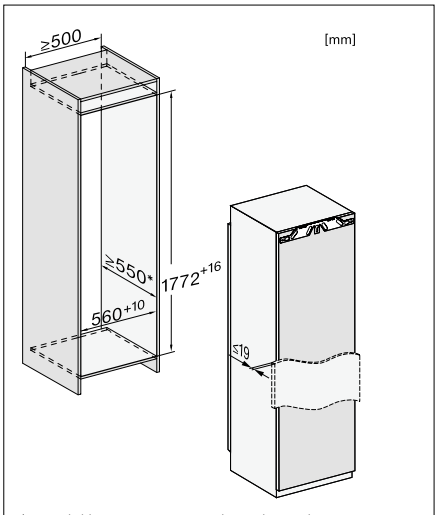

* Der deklarierte Energieverbrauch wurde mit einer Nischentiefe von 560 mm ermittelt. Das Kältegerät ist bei einer Nischentiefe von 550 mm voll funktionsfähig, hat aber einen geringfügig höheren Energieverbrauch.

Stand: Oktober 2023

Einbau-Kühlschränke

Produktübersicht K 7731 F

Nischenhöhe
1780 mm





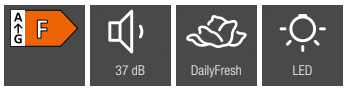

Typ-/Verkaufsbezeichnung	K 7731 F
Gerätekategorie	
Kühlschrank	◆
Bauform	
Einbaugerät integriert/untergebaut/dekorfähig	◆/–/–
Türanschlag/Türanschlag wechselbar/Side-by-Side fähig	rechts/◆/–
Design	
Beleuchtung Kühlzone	LED
PerfectFresh Pro LED Beleuchtung	–
Bedienkomfort	
Vernetzung mit Miele@home	◆
Frischesystem	DailyFresh
ComfortClean/DynaCool	◆/–
SoftClose/SelfClose (inkl. Vollauszüge)	–/–
Steuerung	
Bedienkonzept	SensorTouch
Kühlteil abschaltbar	◆
SuperKühlen	◆
Anzahl Temperaturzonen	3
Sabbatmodus/Party-Modus/Holiday-Modus	◆/◆/◆
Kühlgerät/-zone	
Anzahl der Abstellflächen/davon beleuchtet	4/–
Flaschenablage aus verchromtem Metall	–
Anzahl Frischeschubladen	1
Abstellborde durchgängig	2
Innentürabsteller für Flaschen	1
ComfortSize	◆
Effizienz und Nachhaltigkeit	
Energieeffizienzklasse (A - G)	F
Energieverbrauch pro Jahr/in 24 h in kWh	190,20/0,520
Geräuschklasse (A-D)	C
Sicherheit	
Verriegelungsfunktion	◆
Akustischer Türalarm/Akustischer Temperaturalarm	◆/–
Optischer Türalarm/Optischer Temperaturalarm	–/–
Technische Daten	
Nischenmaße in mm (B x H x T)	560-570 x 1.772-1.788 x 550
Befestigungstechnik	Festtür
Max. Türfrontgewicht Kühlteil/Kellerfach in kg	18/12
Klimaklasse	SN-ST
Kühlzone/davon PerfectFresh-Zone/davon Kellerfach/ 4-Sterne-Gefrierzone in l	258/0/96/16
Lagerzeit bei Störung/Gefriervermögen in kg/24h	9/2,0
Geräusch-Schallleistung in dB(A) re1pW	37
Stromaufnahme in Milliampere (mA)	1.000
Spannung in V/Absicherung in A	220-240/10
Mitgeliefertes Zubehör	
Eierablage/Eiswürfelschale	◆/◆
Unverbindliche Preisempfehlung in EUR inkl. MwSt.	M.-Nr. 11641860 **2.099,–**
Nachkaufbares Zubehör	
Flaschenablage KFR 7000	**59,–**
KFT7000 FLEXITRAY	**205,–**

Nur solange der Vorrat reicht!

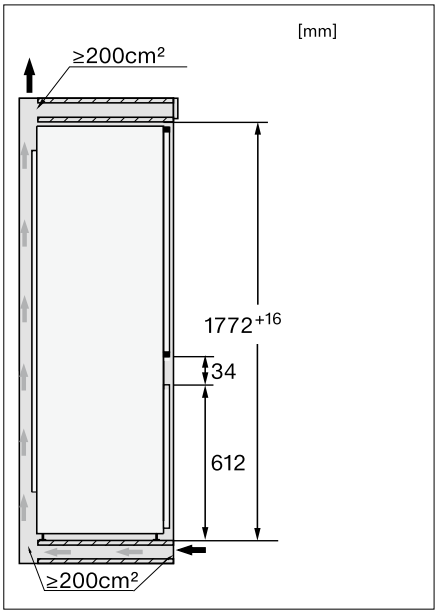

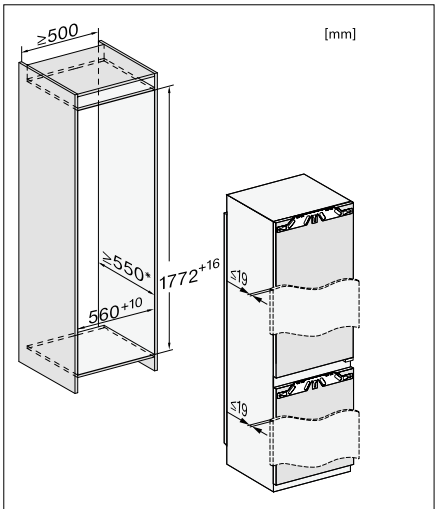

* Der deklarierte Energieverbrauch wurde mit einer Nischentiefe von 560 mm ermittelt. Das Kältegerät ist bei einer Nischentiefe von 550 mm voll funktionsfähig, hat aber einen geringfügig höheren Energieverbrauch.

Einbau-Kühlschränke

Produktübersicht K 7741 F

Nischenhöhe
1780 mm

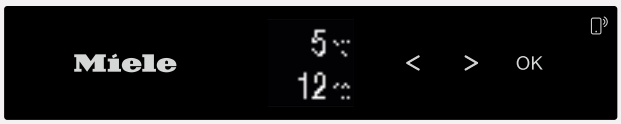



Typ-/Verkaufsbezeichnung	**K 7741 F**
Gerätekategorie	
Kühlschrank	◆
Bauform	
Einbaugerät integriert/untergebaut/dekorfähig	◆/–/–
Türanschlag/Türanschlag wechselbar/Side-by-Side fähig	rechts/◆/◆
Design	
Beleuchtung Kühlzone	LED
PerfectFresh Pro LED Beleuchtung	–
Bedienkomfort	
Vernetzung mit Miele@home	◆
Frischesystem	PerfectFresh Pro
DuplexCool/ComfortClean/DynaCool	◆/◆/◆
SoftClose/SelfClose (inkl. Vollauszüge)	◆/–
Steuerung	
Bedienkonzept	SensorTouch
Kühlteil abschaltbar	◆
SuperKühlen	◆
Anzahl Temperaturzonen	4
Sabbatmodus/Party-Modus/Holiday-Modus	◆/◆/◆
Kühlgerät/-zone	
Anzahl der Abstellflächen/davon beleuchtet	2/–
Flaschenablage aus verchromtem Metall	–
Anzahl Frischeschubladen	2
Abstellborde durchgängig	1
Innentürabsteller für Flaschen	1
Trockene Rückwand Kunststoff/CleanSteel	◆/–
ComfortSize	◆
Effizienz und Nachhaltigkeit	
Energieeffizienzklasse (A - G)	F
Energieverbrauch pro Jahr/in 24 h in kWh	220,50/0,605
Geräuschklasse (A-D)	C
Sicherheit	
Verriegelungsfunktion	◆
Akustischer Türalarm/Akustischer Temperaturalarm	◆/–
Optischer Türalarm/Optischer Temperaturalarm	◆/–
Technische Daten	
Nischenmaße in mm (B x H x T)	560-570 x 1.772-1.788 x 550
Befestigungstechnik	Festtür
Max. Türfrontgewicht Kühlteil/Kellerfach in kg	18/12
Klimaklasse	SN-ST
Kühlzone/davon PerfectFresh-Zone/davon Kellerfach/ 4-Sterne-Gefrierzone in l	250/70/96/16
Lagerzeit bei Störung/Gefriervermögen in kg/24h	9/2,0
Geräusch-Schallleistung in dB(A) re1pW	37
Stromaufnahme in Milliampere (mA)	1.000
Spannung in V/Absicherung in A	220-240/10
Mitgeliefertes Zubehör	
Butterdose/Eierablage	◆/◆
Unverbindliche Preisempfehlung in EUR inkl. MwSt.	M.-Nr. 11641900 **2.699,–**
KFT7000 FLEXITRAY	**205,–**

Nur solange der Vorrat reicht!

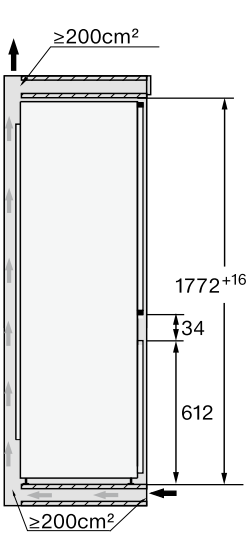

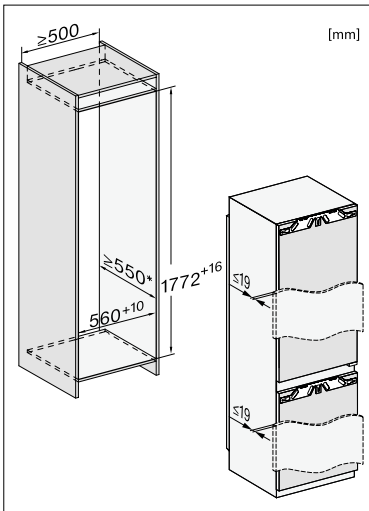

* Der deklarierte Energieverbrauch wurde mit einer Nischentiefe von 560 mm ermittelt. Das Kältegerät ist bei einer Nischentiefe von 550 mm voll funktionsfähig, hat aber einen geringfügig höheren Energieverbrauch.

Stand: Oktober 2023

Einbau-Kühlschränke

Produktübersicht K 7734 F

Nischenhöhe
1780 mm





Typ-/Verkaufsbezeichnung	**K 7734 F**
Gerätekategorie	
Kühlschrank	◆
Bauform	
Einbaugerät integriert/untergebaut/dekorfähig	◆/–/–
Türanschlag/Türanschlag wechselbar/Side-by-Side fähig	rechts/◆/–
Design	
Beleuchtung Kühlzone	LED
PerfectFresh Pro LED Beleuchtung	–
Bedienkomfort	
Vernetzung mit Miele@home	◆
Frischesystem	DailyFresh
ComfortClean/DynaCool	◆/◆
SoftClose/SelfClose (inkl. Vollauszüge)	–/–
Steuerung	
Bedienkonzept	SensorTouch
Kühlteil abschaltbar	◆
SuperKühlen	◆
Anzahl Temperaturzonen	2
Sabbatmodus/Party-Modus/Holiday-Modus	◆/◆/◆
Kühlgerät/-zone	
Anzahl der Abstellflächen/davon beleuchtet	5/–
Flaschenablage aus verchromtem Metall	◆
Anzahl Frischeschubladen	2
Abstellborde durchgängig	2
Innentürabsteller für Flaschen	2
ComfortSize	◆
Effizienz und Nachhaltigkeit	
Energieeffizienzklasse (A - G)	F
Energieverbrauch pro Jahr/in 24 h in kWh	213,50/0,586
Geräuschklasse (A - D)	C
Sicherheit	
Verriegelungsfunktion	◆
Akustischer Türalarm/Akustischer Temperaturalarm	◆/–
Optischer Türalarm/Optischer Temperaturalarm	◆/–
Technische Daten	
Nischenmaße in mm (B x H x T)	560-570 x 1.772-1.788 x 550
Befestigungstechnik	Festtür
Max. Türfrontgewicht Kühlteil/Gefrierteil in kg	26/–
Klimaklasse	SN-ST
Kühlzone/davon PerfectFresh-Zone/4-Sterne-Gefrierzone in l	259/0/27
Lagerzeit bei Störung/Gefriervermögen in kg/24h	14/2,0
Geräusch-Schallleistung in dB(A) re1pW	37
Stromaufnahme in Milliampere (mA)	1.200
Spannung in V/Absicherung in A	220-240/10
Mitgeliefertes Zubehör	
Eierablage/Eiswürfelschale	◆/◆
Unverbindliche Servicepreis-Empfehlung in EUR inkl. MwSt.	M.-Nr. 11641440 **1.429,–**
Nachkaufbares Zubehör	
Flaschenablage KFR 7000	**59,–**
Nachrüstsatz SoftClose KSC 30	**69,–**
KFT7000 FLEXITRAY	**205,–**

Nur solange der Vorrat reicht!

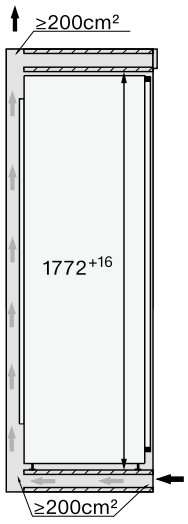

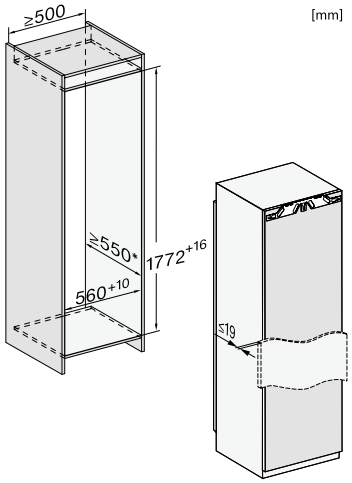

* Der deklarierte Energieverbrauch wurde mit einer Nischentiefe von 560 mm ermittelt. Das Kältegerät ist bei einer Nischentiefe von 550 mm voll funktionsfähig, hat aber einen geringfügig höheren Energieverbrauch.

Einbau-Kühlschränke

Produktübersicht K 7744 E

Nischenhöhe
1780 mm







Typ-/Verkaufsbezeichnung	K 7744 E
Gerätekategorie	
Kühlschrank	◆
Bauform	
Einbaugerät integriert/untergebaut/dekorfähig	◆/–/–
Türanschlag/Türanschlag wechselbar/Side-by-Side fähig	rechts/◆/◆
Design	
Beleuchtung Kühlzone	LED
PerfectFresh Pro LED Beleuchtung	–
Bedienkomfort	
Vernetzung mit Miele@home	◆
Frischesystem	PerfectFresh Pro
ComfortClean/DynaCool	◆/◆
SoftClose/SelfClose (inkl. Vollauszüge)	–/–
Steuerung	
Bedienkonzept	SensorTouch
Kühlteil abschaltbar	◆
SuperKühlen	◆
Anzahl Temperaturzonen	3
Sabbatmodus/Party-Modus/Holiday-Modus	◆/◆/◆
Kühlgerät/-zone	
Anzahl der Abstellflächen/davon beleuchtet	3/–
Flaschenablage aus verchromtem Metall	◆
Anzahl Frischeschubladen	3
Abstellborde durchgängig	3
Innentürabsteller für Flaschen	2
Trockene Rückenwand Kunststoff/CleanSteel	◆/–
ComfortSize	◆
Effizienz und Nachhaltigkeit	
Energieeffizienzklasse (A - G)	E
Energieverbrauch pro Jahr/in 24 h in kWh	204,40/0,558
Geräuschklasse (A - D)	B
Sicherheit	
Verriegelungsfunktion	◆
Akustischer Türalarm/Akustischer Temperaturalarm	◆/–
Optischer Türalarm/Optischer Temperaturalarm	–/–
Technische Daten	
Nischenmaße in mm (B x H x T)	560-570 x 1.772-1.788 x 550
Befestigungstechnik	Festtür
Max. Türfrontgewicht Kühlteil/Gefrierteil in kg	26/–
Klimaklasse	SN-T
Kühlzone/davon PerfectFresh-Zone/4-Sterne-Gefrierzone in l	248/98/27
Lagerzeit bei Störung/Gefriervermögen in kg/24h	14/2,0
Geräusch-Schallleistung in dB(A) re1pW	35
Stromaufnahme in Milliampere (mA)	1.200
Spannung in V/Absicherung in A	220-240/10
Mitgeliefertes Zubehör	
Eierablage/Eiswürfelschale	◆/◆
Unverbindliche Servicepreis-Empfehlung in EUR inkl. MwSt.	M.-Nr. 11641820 **1.739,–**
Nachkaufbares Zubehör	
Flaschenablage KFR 7000	**59,–**
Nachrüstsatz SoftClose KSC 30	**69,–**
KFT7000 FLEXITRAY	**205,–**
Sortierbox KSB 70	**29,95**

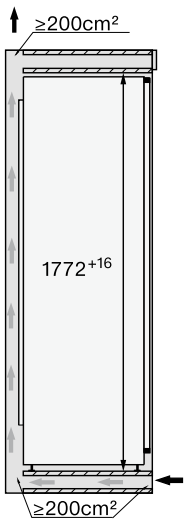

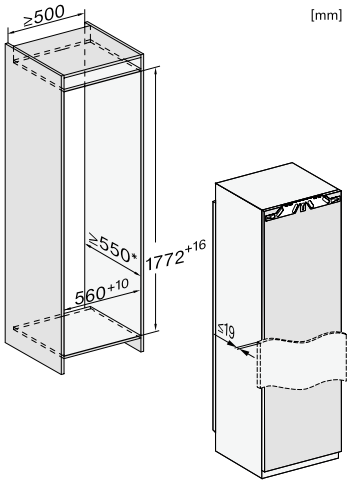

* Der deklarierte Energieverbrauch wurde mit einer Nischentiefe von 560 mm ermittelt. Das Kältegerät ist bei einer Nischentiefe von 550 mm voll funktionsfähig, hat aber einen geringfügig höheren Energieverbrauch.

Stand: Oktober 2023

Einbau-Kühlschränke

Produktübersicht K 7774 D

Nischenhöhe
1780 mm







Typ-/Verkaufsbezeichnung	K 7774 D
Gerätekategorie	
Kühlschrank	◆
Bauform	
Einbaugerät integriert/untergebaut/dekorfähig	◆/–/–
Türanschlag/Türanschlag wechselbar/Side-by-Side fähig	rechts/◆/◆
Design	
Beleuchtung Kühlzone	FlexiLight 2.0
PerfectFresh Pro LED Beleuchtung	◆
Beleuchteter Ventilator	◆
Bedienkomfort	
Vernetzung mit Miele@home	◆
Frischesystem	PerfectFresh Active
ComfortClean/DynaCool	◆/◆
Aktive Befeuchtung in oberster Schublade	◆
Ordnungssystem PerfectFresh	◆
Feinverstellung Innentür	1x
SoftClose/SelfClose (inkl. Vollauszüge)	◆/◆
Steuerung	
Bedienkonzept	FreshTouch
Kühlteil abschaltbar	◆
SuperKühlen	◆
Anzahl Temperaturzonen	3
Sabbatmodus/Party-Modus/Holiday-Modus	◆/◆/◆
Kühlgerät/-zone	
Anzahl der Abstellflächen/davon beleuchtet	4/2
Flaschenablage aus verchromtem Metall	◆
Anzahl Frischeschubladen	3
Abstellborde durchgängig	3
Innentürabsteller für Flaschen	2
Trockene Rückwand Kunststoff/CleanSteel	–/◆
ComfortSize	◆
Effizienz und Nachhaltigkeit	
Energieeffizienzklasse (A - G)	D
Energieverbrauch pro Jahr/in 24 h in kWh	163,5/0,449
Geräuschklasse	B
Sicherheit	
Verriegelungsfunktion	◆
Akustischer Türalarm/Akustischer Temperaturalarm	◆/–
Optischer Türalarm/Optischer Temperaturalarm	◆/–
Technische Daten	
Nischenmaße in mm (B x H x T)	560-570 x 1.772-1.788 x 550
Befestigungstechnik	Festtür
Max. Türfrontgewicht Kühlteil/Gefrierteil in kg	26/–
Klimaklasse	SN-T
Kühlzone/davon PerfectFresh-Zone/4-Sterne-Gefrierzone in l	250/98/27
Lagerzeit bei Störung/Gefriervermögen in kg/24h	14/2,0
Geräusch-Schallleistung in dB(A) re1pW	34
Stromaufnahme in Milliampere (mA)	1.200
Spannung in V/Absicherung in A	220-240/10
Mitgeliefertes Zubehör	
Eierablage/Eiswürfelschale/Sortierbox	◆/◆/◆
Unverbindliche Servicepreis-Empfehlung in EUR inkl. MwSt.	M.-Nr. 11641850 **2.649,–**
KFT7000 FLEXITRAY	**205,–**
Sortierbox KSB 70	**29,95**

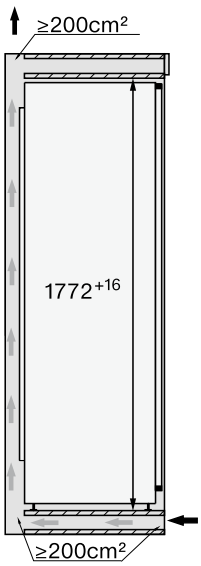

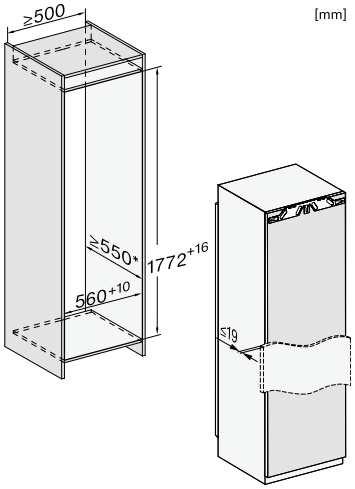

* Der deklarierte Energieverbrauch wurde mit einer Nischentiefe von 560 mm ermittelt. Das Kältegerät ist bei einer Nischentiefe von 550 mm voll funktionsfähig, hat aber einen geringfügig höheren Energieverbrauch.

Einbau-Kühl-Gefrierkombinationen

Produktübersicht KF 7731 E, Schlepptür-Montage

Nischenhöhe
1780 mm





E | 35 dB | DailyFresh | LED | ComfortFrost

Typ-/Verkaufsbezeichnung	KF 7731 E
Gerätekategorie	
Kühl-Gefrierkombination	◆
Bauform	
Einbaugerät integriert/untergebaut/dekorfähig	◆/–/–
Türanschlag/Türanschlag wechselbar/Side-by-Side fähig	rechts/◆/–
Design	
Beleuchtung Kühlzone/Gefrierzone	LED/–
PerfectFresh Pro LED Beleuchtung	–
Bedienkomfort	
Vernetzung mit Miele@home	◆
Frischesystem	DailyFresh
IceMaker mit Frischwasseranschluss/MyIce mit Wassertank	–/–
ComfortClean	◆
DuplexCool/DynaCool/ComfortFrost/NoFrost	◆/◆/◆/–
SoftClose/SelfClose (inkl. Vollauszüge)	◆/–
Steuerung	
Bedienkonzept	SensorTouch
Kühlteil abschaltbar/Gefrierteil abschaltbar	◆/◆
SuperKühlen/SuperFrost	◆/◆
Anzahl Temperaturzonen	2
Sabbatmodus/Party-Modus/Holiday-Modus	◆/◆/◆
Kühlgerät/-zone	
Anzahl der Abstellflächen/ davon beleuchtet	5/–
Flaschenablage aus verchromtem Metall	◆
Anzahl Frischeschubladen	1
Abstellborde durchgängig	3
Innentürabsteller für Flaschen	1
ComfortSize	◆
Gefriergerät/-zone	
Anzahl Gefrierschubladen/davon auf Teleskopauszügen	2 Stk./–
Effizienz und Nachhaltigkeit	
Energieeffizienzklasse (A - G)	E
Energieverbrauch pro Jahr/in 24 h in kWh	198,60/0,545
Geräuschklasse (A - D)	B
Sicherheit	
Verriegelungsfunktion/Netzausfallanzeige Gefrierteil	◆/◆
Akustischer Türalarm/Akustischer Temperaturalarm	◆/◆
Optischer Türalarm/Optischer Temperaturalarm	◆/◆
Technische Daten	
Nischenmaße in mm (B x H x T)	560-570 x 1.772-1.788 x 550
Befestigungstechnik	Schlepptür
Max. Türfrontgewicht Kühlteil/Gefrierteil in kg	–/–
Klimaklasse	SN-ST
Kühlzone/davon PerfectFresh-Zone/4-Sterne-Gefrierzone in l	211/0/54
Geräusch-Schallleistung in dB(A) re1pW	35
Lagerzeit bei Störung/Gefriervermögen in kg/24h	9/4,0
Stromaufnahme in Milliampere (mA)	1.400
Spannung in V/Absicherung in A	220-240/10
Mitgeliefertes Zubehör	
Eierablage/Eiswürfelschale	◆/◆
Unverbindliche Servicepreis-Empfehlung in EUR inkl. MwSt.	M.-Nr. 11641980 **1.529,–**
Nachkaufbares Zubehör	
Flaschenablage KFR 7000	**59,–**
KFT7000 FLEXITRAY	**205,–**

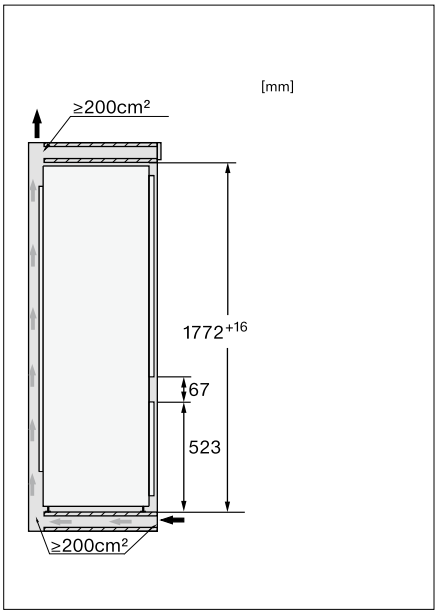

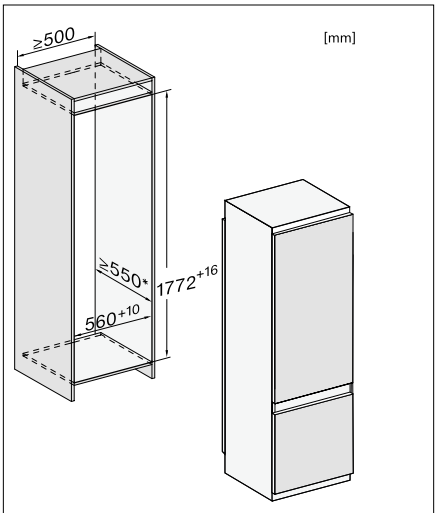

* Der deklarierte Energieverbrauch wurde mit einer Nischentiefe von 560 mm ermittelt. Das Kältegerät ist bei einer Nischentiefe von 550 mm voll funktionsfähig, hat aber einen geringfügig höheren Energieverbrauch.

Stand: Oktober 2023

Einbau-Kühl-Gefrierkombinationen

Produktübersicht KF 7742 D

Nischenhöhe
1780 mm

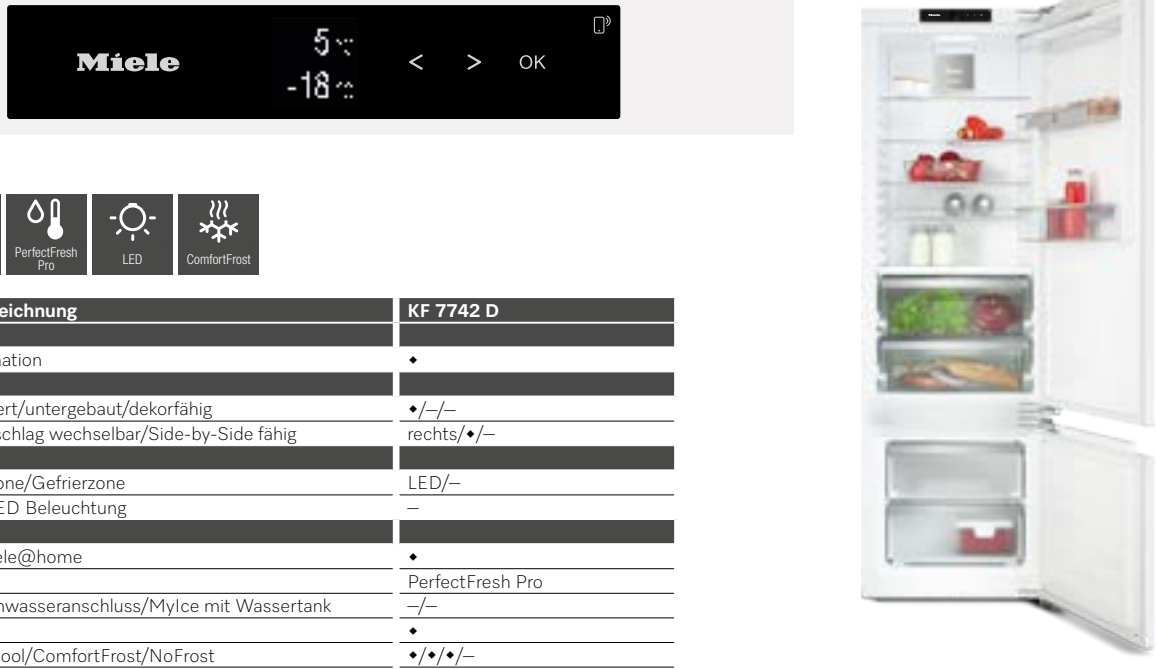

Typ-/Verkaufsbezeichnung	**KF 7742 D**
Gerätekategorie	
Kühl-Gefrierkombination	◆
Bauform	
Einbaugerät integriert/untergebaut/dekorfähig	◆/–/–
Türanschlag/Türanschlag wechselbar/Side-by-Side fähig	rechts/◆/–
Design	
Beleuchtung Kühlzone/Gefrierzone	LED/–
PerfectFresh Pro LED Beleuchtung	–
Bedienkomfort	
Vernetzung mit Miele@home	◆
Frischesystem	PerfectFresh Pro
IceMaker mit Frischwasseranschluss/MyIce mit Wassertank	–/–
ComfortClean	◆
DuplexCool/DynaCool/ComfortFrost/NoFrost	◆/◆/◆/–
SoftClose/SelfClose (inkl. Vollauszüge)	–/–
Steuerung	
Bedienkonzept	SensorTouch
Kühlteil abschaltbar/Gefrierteil abschaltbar (inkl. Kühlteil)	◆/◆
SuperKühlen/SuperFrost	◆/◆
Anzahl Temperaturzonen	3
Sabbatmodus/Party-Modus/Holiday-Modus	◆/◆/◆
Kühlgerät/-zone	
Anzahl der Abstellflächen/davon beleuchtet	3/0
Flaschenablage aus verchromtem Metall	◆
Anzahl Gemüseschubladen/davon auf Rollen	–/–
Anzahl Frischeschubladen	2
Abstellborde durchgängig	2
Innentürabsteller für Flaschen	1
Trockene Rückwand Kunststoff/CleanSteel	◆/–
ComfortSize	◆
Gefriergerät/-zone	
Anzahl Gefrierschubladen/davon auf Teleskopauszügen	2 Stk./–
Effizienz und Nachhaltigkeit	
Energieeffizienzklasse (A - G)	D
Energieverbrauch pro Jahr/in 24 h in kWh	181,80/0,498
Geräuschklasse (A - D)	B
Sicherheit	
Verriegelungsfunktion/Netzausfallanzeige Gefrierteil	◆/◆
Akustischer Türalarm/Akustischer Temperaturalarm	◆/◆
Optischer Türalarm/Optischer Temperaturalarm	◆/◆
Technische Daten	
Nischenmaße in mm (B x H x T)	560-570 x 1.772-1.788 x 550
Befestigungstechnik	Festtür
Max. Türfrontgewicht Kühlteil/Gefrierteil in kg	18/12
Klimaklasse	SN-T
Kühlzone/davon PerfectFresh-Zone/4-Sterne-Gefrierzone in l	201/71/54
Geräusch-Schallleistung in dB(A) re1pW	34
Lagerzeit bei Störung/Gefriervermögen in kg/24h	9/4,0
Stromaufnahme in Milliampere (mA)	1.400
Spannung in V/Absicherung in A	220-240/10
Mitgeliefertes Zubehör	
Eierablage/Eiswürfelschale	◆/◆
Unverbindliche Servicepreis-Empfehlung in EUR inkl. MwSt.	M.-Nr. 11642240 **1.799,–**
Nachkaufbares Zubehör	
Flaschenablage KFR 7000	**59,–**
Nachrüstsatz SoftClose KSC 30 (wird 2mal benötigt)	**69,–**
KFT7000 FLEXITRAY	**205,–**
Sortierbox KSB 70	**29,95**

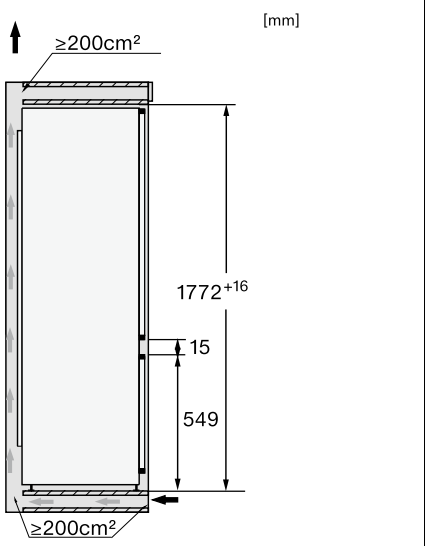

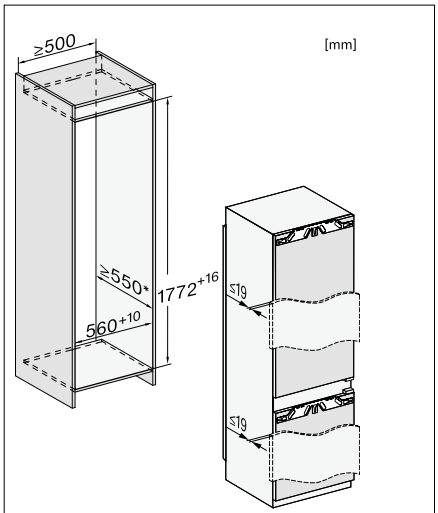

* Der deklarierte Energieverbrauch wurde mit einer Nischentiefe von 560 mm ermittelt. Das Kältegerät ist bei einer Nischentiefe von 550 mm voll funktionsfähig, hat aber einen geringfügig höheren Energieverbrauch.

Einbau-Kühl-Gefrierkombinationen

Produktübersicht KF 7772 B

Nischenhöhe
1780 mm







Typ-/Verkaufsbezeichnung	KF 7772 B
Gerätekategorie	
Kühl-Gefrierkombination	◆
Bauform	
Einbaugerät integriert/untergebaut/dekorfähig	◆/–/–
Türanschlag/Türanschlag wechselbar/Side-by-Side fähig	rechts/◆/–
Design	
Beleuchtung Kühlzone/Gefrierzone	FlexiLight 2.0
PerfectFresh Pro LED Beleuchtung	◆
Beleuchteter Ventilator	◆
Bedienkomfort	
Vernetzung mit Miele@home	◆
Frischesystem	PerfectFresh Active
IceMaker mit Frischwasseranschluss/MyIce mit Wassertank	–/–
Aktive Befeuchtung in oberster Schublade	◆
Ordnungssystem PerfectFresh	◆
Feinverstellung Innentür	1x
ComfortClean	◆
DuplexCool/DynaCool/ComfortFrost/NoFrost	◆/◆/◆/–
SoftClose/SelfClose (inkl. Vollauszüge)	◆/◆
Steuerung	
Bedienkonzept	FreshTouch
Kühlteil abschaltbar/Gefrierteil abschaltbar (inkl. Kühlteil)	◆/◆
SuperKühlen/SuperFrost	◆/◆
Anzahl Temperaturzonen	3
Sabbatmodus/Party-Modus/Holiday-Modus	◆/◆/◆
Kühlgerät/-zone	
Anzahl der Abstellflächen/davon beleuchtet	4/2
Flaschenablage aus verchromtem Metall	–
Anzahl Gemüseschubladen/davon auf Rollen	–/–
Anzahl Frischeschubladen	2
Abstellborde durchgängig	2
Innentürabsteller für Flaschen	1
Trockene Rückwand Kunststoff/CleanSteel	–/◆
ComfortSize	◆
Gefriergerät/-zone	
Anzahl Gefrierschubladen/davon auf Teleskopauszügen	2 Stk./–
Gefrierteil Beleuchtung	◆
Effizienz und Nachhaltigkeit	
Energieeffizienzklasse (A - G)	B
Energieverbrauch pro Jahr/in 24 h in kWh	115,70/0,317
Geräuschklasse (A - D)	B
Sicherheit	
Verriegelungsfunktion/Netzausfallanzeige Gefrierteil	◆/◆
Akustischer Türalarm/Akustischer Temperaturalarm	◆/◆
Optischer Türalarm/Optischer Temperaturalarm	◆/◆
Technische Daten	
Nischenmaße in mm (B x H x T)	560-570 x 1.772-1.788 x 550
Befestigungstechnik	Festtür
Max. Türfrontgewicht Kühlteil/Gefrierteil in kg	18/12
Klimaklasse	SN-T
Kühlzone/davon PerfectFresh-Zone/4-Sterne-Gefrierzone in l	202/71/54
Geräusch-Schallleistung in dB(A) re1pW	33
Lagerzeit bei Störung/Gefriervermögen in kg/24h	9/4,0
Stromaufnahme in Milliampere (mA)	1.400
Spannung in V/Absicherung in A	220-240/10
Mitgeliefertes Zubehör	
Eierablage/Eiswürfelschale/Sortierbox	◆/◆/◆
Unverbindliche Servicepreis-Empfehlung in EUR inkl. MwSt.	M.-Nr. 11642650 **3.029,–**
Nachkaufbares Zubehör	
Flaschenablage KFR 7000	**59,–**
KFT7000 FLEXITRAY	**205,–**
Sortierbox KSB 70	**29,95**

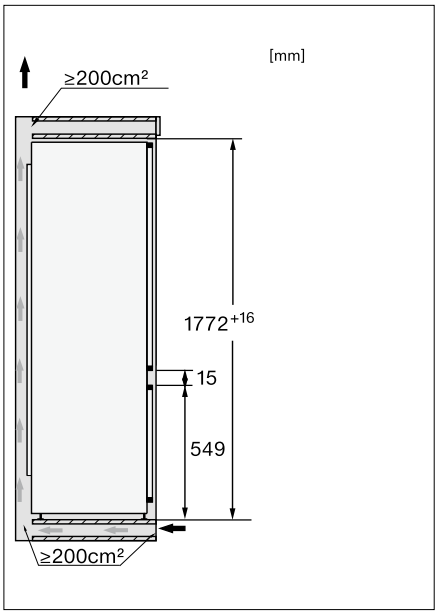

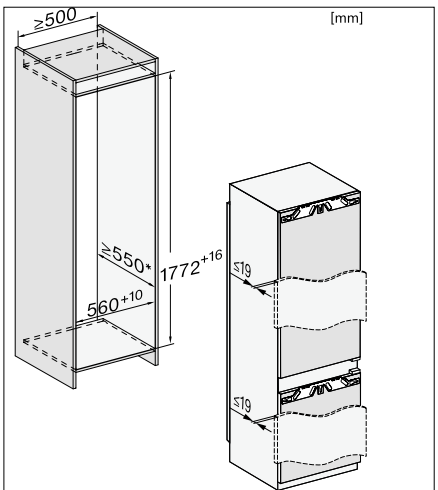

* Der deklarierte Energieverbrauch wurde mit einer Nischentiefe von 560 mm ermittelt. Das Kältegerät ist bei einer Nischentiefe von 550 mm voll funktionsfähig, hat aber einen geringfügig höheren Energieverbrauch.

Stand: Oktober 2023

Einbau-Kühl-Gefrierkombinationen

Produktübersicht KFN 7733 F, Schlepptür-Montage

Nischenhöhe
1780 mm





Typ-/Verkaufsbezeichnung	**KFN 7733 F**	
Gerätekategorie		
Kühl-Gefrierkombination	◆	
Bauform		
Einbaugerät integriert/untergebaut/dekorfähig	◆/–/–	
Türanschlag/Türanschlag wechselbar/Side-by-Side fähig	rechts/◆/–	
Design		
Beleuchtung Kühlzone/Gefrierzone	LED/–	
PerfectFresh Pro LED Beleuchtung	–	
Bedienkomfort		
Vernetzung mit Miele@home	◆	
Frischesystem	DailyFresh	
IceMaker mit Frischwasseranschluss/MyIce mit Wassertank	–/–	
ComfortClean	◆	
DuplexCool/DynaCool/ComfortFrost/NoFrost	◆/◆/–/◆	
SoftClose/SelfClose (inkl. Vollauszüge)	–/–	
Steuerung		
Bedienkonzept	SensorTouch	
Kühlteil abschaltbar/Gefrierteil abschaltbar (inkl. Kühlteil)	◆/◆	
SuperKühlen/SuperFrost	◆/◆	
Anzahl Temperaturzonen	2	
Sabbatmodus/Party-Modus/Holiday-Modus	◆/◆/◆	
Kühlgerät/-zone		
Anzahl der Abstellflächen/ davon beleuchtet	5/0	
Flaschenablage aus verchromtem Metall	–	
Anzahl Frischeschubladen	1	
Abstellborde durchgängig	2	
Innentürabsteller für Flaschen	1	
ComfortSize	◆	
Gefriergerät/-zone		
Anzahl Gefrierschubladen/davon auf Teleskopauszügen	3 Stk./–	
Effizienz und Nachhaltigkeit		
Energieeffizienzklasse (A - G)	F	
Energieverbrauch pro Jahr/in 24 h in kWh	283,60/0,778	
Geräuschklasse (A - D)	B	
Sicherheit		
Verriegelungsfunktion/Netzausfallanzeige Gefrierteil	◆/◆	
Akustischer Türalarm/Akustischer Temperaturalarm	◆/◆	
Optischer Türalarm/Optischer Temperaturalarm	◆/◆	
Technische Daten		
Nischenmaße in mm (B x H x T)	560-570 x 1.772-1.788 x 550	
Befestigungstechnik	Schlepptür	
Max. Türfrontgewicht Kühlteil/Gefrierteil in kg	–/–	
Klimaklasse	SN-ST	
Kühlzone/davon PerfectFresh-Zone/4-Sterne-Gefrierzone in l	183/0/70	
Geräusch-Schallleistung in dB(A) re1pW	35	
Lagerzeit bei Störung/Gefriervermögen in kg/24h	9/5,0	
Stromaufnahme in Milliampere (mA)	1.400	
Spannung in V/Absicherung in A	220-240/10	
Mitgeliefertes Zubehör		
Eierablage/Eiswürfelschale	◆/◆	
Unverbindliche Servicepreis-Empfehlung in EUR inkl. MwSt.	M.-Nr. 11642000	**1.619,–**
Nachkaufbares Zubehör		
Flaschenablage KFR 7000		**59,–**
KFT7000 FLEXITRAY		**205,–**

Nur solange der Vorrat reicht!

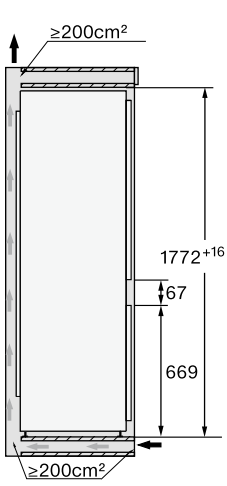

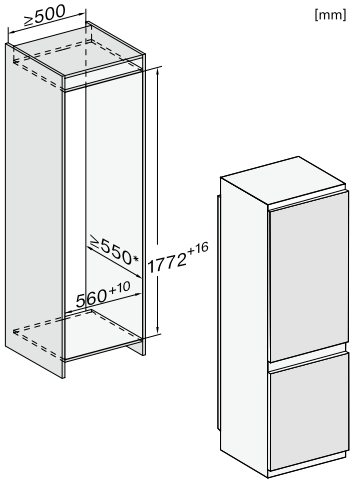

* Der deklarierte Energieverbrauch wurde mit einer Nischentiefe von 560 mm ermittelt. Das Kältegerät ist bei einer Nischentiefe von 550 mm voll funktionsfähig, hat aber einen geringfügig höheren Energieverbrauch.

Einbau-Kühl-Gefrierkombinationen

Produktübersicht KD 7724 E Active

Nischenhöhe
1780 mm

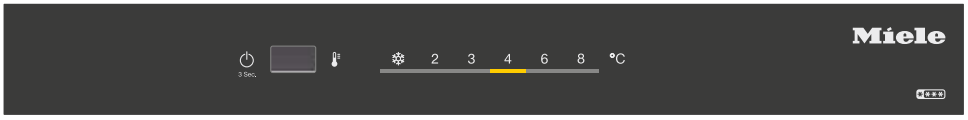



35 dB | DailyFresh | LED | ComfortFrost

Typ-/Verkaufsbezeichnung	KD 7724 E Active
Gerätekategorie	
Kühl-Gefrierkombination	◆
Bauform	
Einbaugerät integriert/untergebaut/dekorfähig	◆/–/–
Türanschlag/Türanschlag wechselbar/Side-by-Side fähig	rechts/◆/–
Design	
Beleuchtung Kühlzone/Gefrierzone	LED/–
PerfectFresh Pro LED Beleuchtung	–
Bedienkomfort	
Vernetzung mit Miele@home	–
Frischesystem	DailyFresh
IceMaker mit Frischwasseranschluss/MyIce mit Wassertank	–/–
ComfortClean	–
DuplexCool/DynaCool/ComfortFrost/NoFrost	◆/–/◆/–
SoftClose/SelfClose (inkl. Vollauszüge)	nachrüstbar (2x KSCB 70)/–
Steuerung	
Bedienkonzept	TouchControl
Kühlteil abschaltbar/Gefrierteil abschaltbar (inkl. Kühlteil)	–/–
SuperKühlen/SuperFrost	◆/◆
Anzahl Temperaturzonen	2
Sabbatmodus/Party-Modus/Holiday-Modus	–/◆/–
Kühlgerät/-zone	
Anzahl der Abstellflächen/ davon beleuchtet	4/0
Flaschenablage aus verchromtem Metall	◆
Anzahl Frischeschubladen	1
Abstellborde durchgängig	2
Innentürabsteller für Flaschen	1
ComfortSize	–
Gefriergerät/-zone	
Anzahl Gefrierschubladen/davon auf Teleskopauszügen	3 Stk./–
Effizienz und Nachhaltigkeit	
Energieeffizienzklasse (A - G)	E
Energieverbrauch pro Jahr/in 24 h in kWh	228,86/ 0,627
Geräuschklasse (A - D)	B
Sicherheit	
Verriegelungsfunktion/Netzausfallanzeige Gefrierteil	–/–
Akustischer Türalarm/Akustischer Temperaturalarm	◆/–
Optischer Türalarm/Optischer Temperaturalarm	–/–
Technische Daten	
Nischenmaße in mm (B x H x T)	560-568 x 1.772-1.780 x 550
Befestigungstechnik	Festtür
Max. Türfrontgewicht Kühlteil/Gefrierteil in kg	15/15
Klimaklasse	SN-ST
Kühlzone/davon PerfectFresh-Zone/4-Sterne-Gefrierzone in l	183/0/84
Geräusch-Schallleistung in dB(A) re1pW	35
Lagerzeit bei Störung/Gefriervermögen in kg/24h	9/4,2
Stromaufnahme in Milliampere (mA)	700
Spannung in V/Absicherung in A	220-240/10
Mitgeliefertes Zubehör	
Eierablage/Eiswürfelschale	◆/◆
Unverbindliche Servicepreis-Empfehlung in EUR inkl. MwSt.	M.-Nr. 11990700 **1.179,–**
Nachkaufbares Zubehör	
Nachrüstsatz SoftClose KSCB 70 (wird 2mal benötigt)	**102,–**

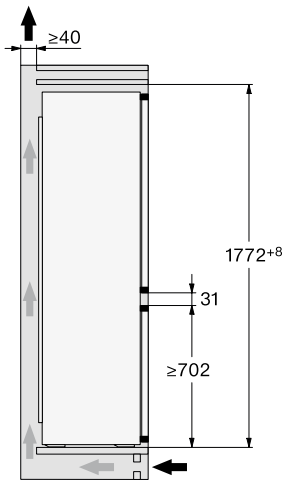

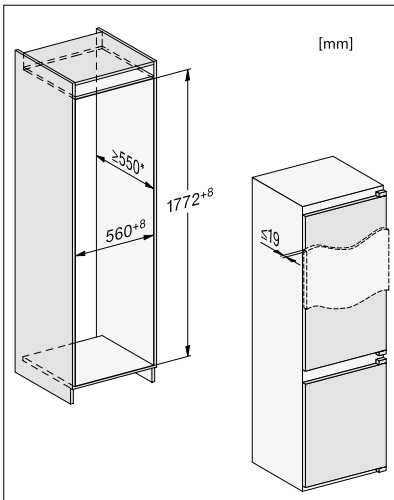

* Der deklarierte Energieverbrauch wurde mit einer Nischentiefe von 560 mm ermittelt. Das Kältegerät ist bei einer Nischentiefe von 550 mm voll funktionsfähig, hat aber einen geringfügig höheren Energieverbrauch.

Einbau-Kühl-Gefrierkombinationen

Produktübersicht KDN 7724 E Active

Nischenhöhe
1780 mm

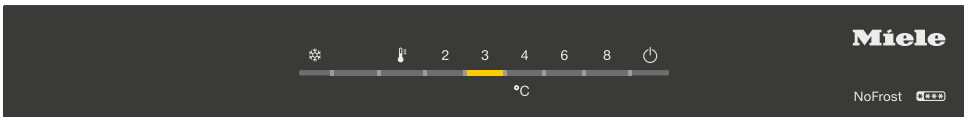





Typ-/Verkaufsbezeichnung	KDN 7724 E Active
Gerätekategorie	
Kühl-Gefrierkombination	◆
Bauform	
Einbaugerät integriert/untergebaut/dekorfähig	◆/–/–
Türanschlag/Türanschlag wechselbar/Side-by-Side fähig	rechts/◆/–
Design	
Beleuchtung Kühlzone/Gefrierzone	LED/–
PerfectFresh Pro LED Beleuchtung	–
Bedienkomfort	
Vernetzung mit Miele@home	–
Frischesystem	DailyFresh
IceMaker mit Frischwasseranschluss/MyIce mit Wassertank	–/–
ComfortClean	–
DuplexCool/DynaCool/ComfortFrost/NoFrost	◆/–/–/◆
SoftClose/SelfClose (inkl. Vollauszüge)	nachrüstbar (2x KSCB70)/–
Steuerung	
Bedienkonzept	TouchControl
Kühlteil abschaltbar/Gefrierteil abschaltbar (inkl. Kühlteil)	–/–
SuperKühlen/SuperFrost	◆/◆
Anzahl Temperaturzonen	2
Sabbatmodus/Party-Modus/Holiday-Modus	–/◆/–
Kühlgerät/-zone	
Anzahl der Abstellflächen/ davon beleuchtet	4/0
Flaschenablage aus verchromtem Metall	◆
Anzahl Frischeschubladen	1
Abstellborde durchgängig	2
Innentürabsteller für Flaschen	1
ComfortSize	–
Gefriergerät/-zone	
Anzahl Gefrierschubladen/davon auf Teleskopauszügen	3 Stk./–
Effizienz und Nachhaltigkeit	
Energieeffizienzklasse (A - G)	E
Energieverbrauch pro Jahr/in 24 h in kWh	233,97/0,641
Geräuschklasse (A - D)	B
Sicherheit	
Verriegelungsfunktion/Netzausfallanzeige Gefrierteil	–/–
Akustischer Türalarm/Akustischer Temperaturalarm	◆/–
Optischer Türalarm/Optischer Temperaturalarm	–/–
Technische Daten	
Nischenmaße in mm (B x H x T)	560-568 x 1.772-1.780 x 550
Befestigungstechnik	Festtür
Max. Türfrontgewicht Kühlteil/Gefrierteil in kg	15/15
Klimaklasse	SN-T
Kühlzone/davon PerfectFresh-Zone/4-Sterne-Gefrierzone in l	184/0/76
Geräusch-Schallleistung in dB(A) re1pW	35
Lagerzeit bei Störung/Gefriervermögen in kg/24h	9/4,0
Stromaufnahme in Milliampere (mA)	700
Spannung in V/Absicherung in A	220-240/10
Mitgeliefertes Zubehör	
Eierablage/Eiswürfelschale	◆/◆
Unverbindliche Servicepreis-Empfehlung in EUR inkl. MwSt.	M.-Nr. 11990710 **1.279,–**
Nachkaufbares Zubehör	
Nachrüstsatz SoftClose KSCB 70 (wird 2mal benötigt)	**102,–**

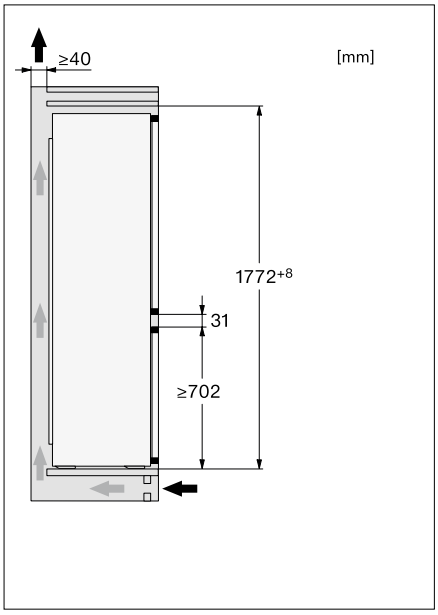

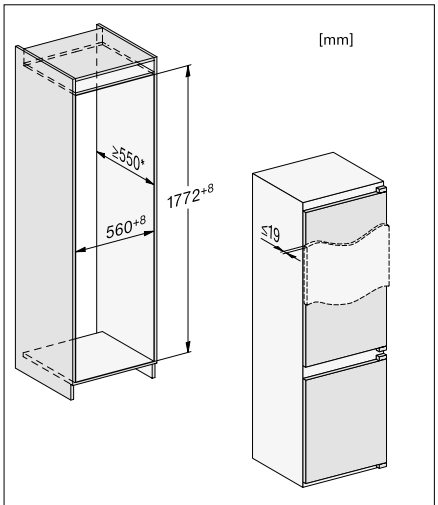

* Der deklarierte Energieverbrauch wurde mit einer Nischentiefe von 560 mm ermittelt. Das Kältegerät ist bei einer Nischentiefe von 550 mm voll funktionsfähig, hat aber einen geringfügig höheren Energieverbrauch.

Einbau-Kühl-Gefrierkombinationen

Produktübersicht KFN 7734 F

Nischenhöhe
1780 mm







Typ-/Verkaufsbezeichnung	KFN 7734 F
Gerätekategorie	
Kühl-Gefrierkombination	◆
Bauform	
Einbaugerät integriert/untergebaut/dekorfähig	◆/–/–
Türanschlag/Türanschlag wechselbar/Side-by-Side fähig	rechts/◆/–
Design	
Beleuchtung Kühlzone/Gefrierzone	LED/–
PerfectFresh Pro LED Beleuchtung	–
Bedienkomfort	
Vernetzung mit Miele@home	◆
Frischesystem	DailyFresh
IceMaker mit Frischwasseranschluss/MyIce mit Wassertank	–/–
ComfortClean	◆
DuplexCool/DynaCool/ComfortFrost/NoFrost	◆/◆/–/◆
SoftClose/SelfClose (inkl. Vollauszüge)	–/–
Steuerung	
Bedienkonzept	SensorTouch
Kühlteil abschaltbar/Gefrierteil abschaltbar (inkl. Kühlteil)	◆/◆
SuperKühlen/SuperFrost	◆/◆
Anzahl Temperaturzonen	2
Sabbatmodus/Party-Modus/Holiday-Modus	◆/◆/◆
Kühlgerät/-zone	
Anzahl der Abstellflächen/ davon beleuchtet	5/0
Flaschenablage aus verchromtem Metall	–
Anzahl Frischeschubladen	1
Abstellborde durchgängig	2
Innentürabsteller für Flaschen	1
ComfortSize	◆
Gefriergerät/-zone	
Anzahl Gefrierschubladen/davon auf Teleskopauszügen	3 Stk./–
Effizienz und Nachhaltigkeit	
Energieeffizienzklasse (A - G)	F
Energieverbrauch pro Jahr/in 24 h in kWh	283,60/0,778
Geräuschklasse (A - D)	B
Sicherheit	
Verriegelungsfunktion/Netzausfallanzeige Gefrierteil	◆/◆
Akustischer Türalarm/Akustischer Temperaturalarm	◆/◆
Optischer Türalarm/Optischer Temperaturalarm	◆/◆
Technische Daten	
Nischenmaße in mm (B x H x T)	560-570 x 1.772-1.788 x 550
Befestigungstechnik	Festtür
Max. Türfrontgewicht Kühlteil/Gefrierteil in kg	18/12
Klimaklasse	SN-T
Kühlzone/davon PerfectFresh-Zone/4-Sterne-Gefrierzone in l	183/0/70
Geräusch-Schallleistung in dB(A) re1pW	35
Lagerzeit bei Störung/Gefriervermögen in kg/24h	9/5,0
Stromaufnahme in Milliampere (mA)	1.400
Spannung in V/Absicherung in A	220-240/10
Mitgeliefertes Zubehör	
Eierablage/Eiswürfelschale	◆/◆
Unverbindliche Servicepreis-Empfehlung in EUR inkl. MwSt.	M.-Nr. 11642180 **1.469,–**
Nachkaufbares Zubehör	
Flaschenablage KFR 7000	**59,–**
Nachrüstsatz SoftClose KSC 30 (wird 2mal benötigt)	**69,–**
KFT7000 FLEXITRAY	**205,–**

Nur solange der Vorrat reicht!

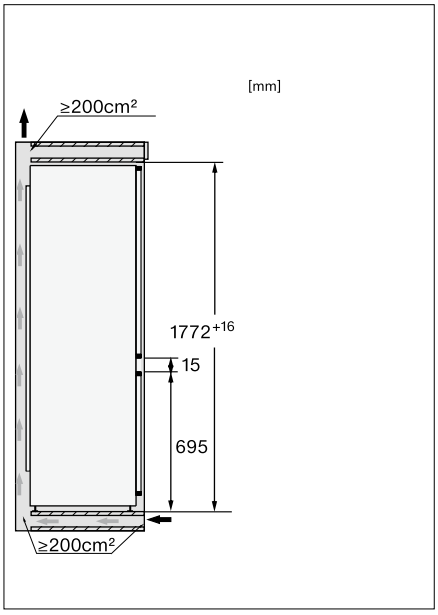

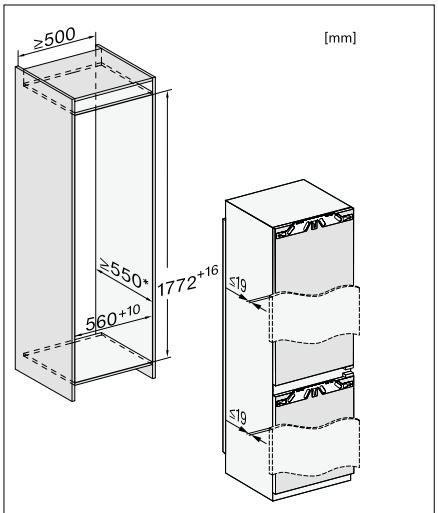

* Der deklarierte Energieverbrauch wurde mit einer Nischentiefe von 560 mm ermittelt. Das Kältegerät ist bei einer Nischentiefe von 550 mm voll funktionsfähig, hat aber einen geringfügig höheren Energieverbrauch.

Stand: Oktober 2023

Einbau-Kühl-Gefrierkombinationen

Produktübersicht KFN 7734 D

Nischenhöhe
1780 mm





D | 34 dB | DailyFresh | LED | NoFrost

Typ-/Verkaufsbezeichnung	KFN 7734 D
Gerätekategorie	
Kühl-Gefrierkombination	◆
Bauform	
Einbaugerät integriert/untergebaut/dekorfähig	◆/–/–
Türanschlag/Türanschlag wechselbar/Side-by-Side fähig	rechts/◆/–
Design	
Beleuchtung Kühlzone/Gefrierzone	LED/–
PerfectFresh Pro LED Beleuchtung	–
Bedienkomfort	
Vernetzung mit Miele@home	◆
Frischesystem	DailyFresh
IceMaker mit Frischwasseranschluss/MyIce mit Wassertank	–/–
ComfortClean	◆
DuplexCool/DynaCool/ComfortFrost/NoFrost	◆/◆/–/◆
SoftClose/SelfClose (inkl. Vollauszüge)	–/–
Steuerung	
Bedienkonzept	TouchControl
Kühlteil abschaltbar/Gefrierteil abschaltbar (inkl. Kühlteil)	◆/◆
SuperKühlen/SuperFrost	◆/◆
Anzahl Temperaturzonen	2
Sabbatmodus/Party-Modus/Holiday-Modus	◆/◆/◆
Kühlgerät/-zone	
Anzahl der Abstellflächen/ davon beleuchtet	5/0
Flaschenablage aus verchromtem Metall	–
Anzahl Gemüseschubladen/davon auf Rollen	–/–
Anzahl Frischeschubladen	1
Abstellborde durchgängig	2
Innentürabsteller für Flaschen	1
ComfortSize	◆
Gefriergerät/-zone	
Anzahl Gefrierschubladen/davon auf Teleskopauszügen	3 Stk./–
Effizienz und Nachhaltigkeit	
Energieeffizienzklasse (A - G)	D
Energieverbrauch pro Jahr/in 24 h in kWh	181,40/0,495
Geräuschklasse (A - D)	B
Sicherheit	
Verriegelungsfunktion/Netzausfallanzeige Gefrierteil	◆/◆
Akustischer Türalarm/Akustischer Temperaturalarm	◆/◆
Optischer Türalarm/Optischer Temperaturalarm	◆/◆
Technische Daten	
Nischenmaße in mm (B x H x T)	560-570 x 1.772-1.788 x 550
Befestigungstechnik	Festtür
Max. Türfrontgewicht Kühlteil/Gefrierteil in kg	18/12
Klimaklasse	SN-T
Kühlzone/davon PerfectFresh-Zone/4-Sterne-Gefrierzone in l	183/0/70
Geräusch-Schallleistung in dB(A) re1pW	34
Lagerzeit bei Störung/Gefriervermögen in kg/24h	15/10,0
Stromaufnahme in Milliampere (mA)	1.400
Spannung in V/Absicherung in A	220-240/10
Mitgeliefertes Zubehör	
Eierablage/EIswürfelschale	◆/◆
Unverbindliche Servicepreis-Empfehlung in EUR inkl. MwSt.	M.-Nr. 11642200 **1.739,–**
Nachkaufbares Zubehör	
Flaschenablage KFR 7000	**59,–**
KFT7000 FLEXITRAY	**205,–**
Nachrüstsatz SoftClose KSC 30 (wird 2mal benötigt)	**69,–**

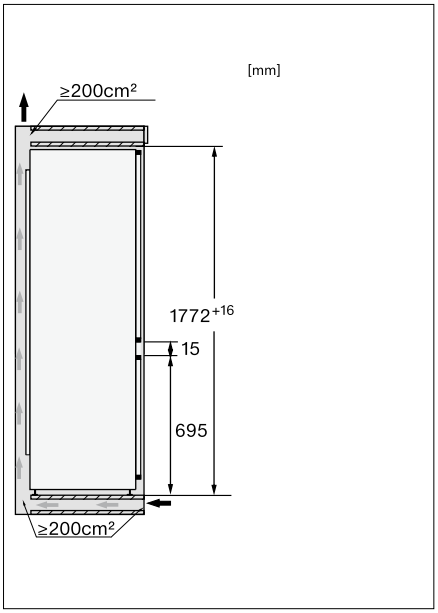

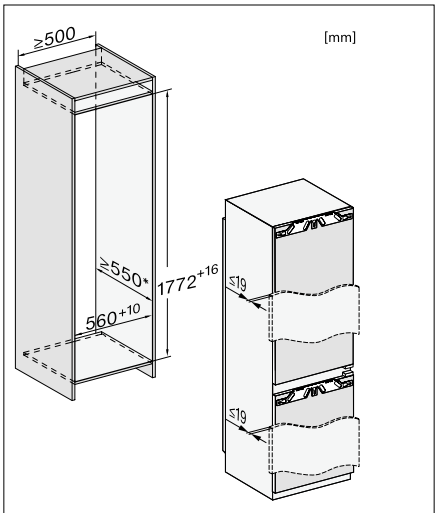

* Der deklarierte Energieverbrauch wurde mit einer Nischentiefe von 560 mm ermittelt. Das Kältegerät ist bei einer Nischentiefe von 550 mm voll funktionsfähig, hat aber einen geringfügig höheren Energieverbrauch.

Einbau-Kühl-Gefrierkombinationen

Produktübersicht KFN 7734 C

Nischenhöhe
1780 mm





A–G C | 34 dB | DailyFresh | LED | NoFrost

Typ-/Verkaufsbezeichnung	KFN 7734 C
Gerätekategorie	
Kühl-Gefrierkombination	◆
Bauform	
Einbaugerät integriert/untergebaut/dekorfähig	◆/–/–
Türanschlag/Türanschlag wechselbar/Side-by-Side fähig	rechts/◆/–
Design	
Beleuchtung Kühlzone/Gefrierzone	LED/–
PerfectFresh Pro LED Beleuchtung	–
Bedienkomfort	
Vernetzung mit Miele@home	◆
Frischesystem	DailyFresh
IceMaker mit Frischwasseranschluss/MyIce mit Wassertank	–/–
ComfortClean	◆
DuplexCool/DynaCool/ComfortFrost/NoFrost	◆/◆/–/◆
SoftClose/SelfClose (inkl. Vollauszüge)	–/–
Steuerung	
Bedienkonzept	TouchControl
Kühlteil abschaltbar/Gefrierteil abschaltbar (inkl. Kühlteil)	◆/◆
SuperKühlen/SuperFrost	◆/◆
Anzahl Temperaturzonen	2
Sabbatmodus/Party-Modus/Holiday-Modus	◆/◆/◆
Kühlgerät/-zone	
Anzahl der Abstellflächen/ davon beleuchtet	5/0
Flaschenablage aus verchromtem Metall	–
Anzahl Gemüseschubladen/davon auf Rollen	–/–
Anzahl Frischeschubladen	1
Abstellborde durchgängig	2
Innentürabsteller für Flaschen	1
ComfortSize	◆
Gefriergerät/-zone	
Anzahl Gefrierschubladen/davon auf Teleskopauszügen	3 Stk./–
Effizienz und Nachhaltigkeit	
Energieeffizienzklasse (A - G)	C
Energieverbrauch pro Jahr/in 24 h in kWh	145/0,397
Geräuschklasse (A - D)	B
Sicherheit	
Verriegelungsfunktion/Netzausfallanzeige Gefrierteil	◆/◆
Akustischer Türalarm/Akustischer Temperaturalarm	◆/◆
Optischer Türalarm/Optischer Temperaturalarm	◆/◆
Technische Daten	
Nischenmaße in mm (B x H x T)	560-570 x 1.772-1.788 x 550
Befestigungstechnik	Festtür
Max. Türfrontgewicht Kühlteil/Gefrierteil in kg	18/12
Klimaklasse	SN-T
Kühlzone/davon PerfectFresh-Zone/4-Sterne-Gefrierzone in l	183/0/70
Geräusch-Schallleistung in dB(A) re1pW	34
Lagerzeit bei Störung/Gefriervermögen in kg/24h	9/6,0
Stromaufnahme in Milliampere (mA)	1.400
Spannung in V/Absicherung in A	220-240/10
Mitgeliefertes Zubehör	
Eierablage/EIswürfelschale	◆/◆
Unverbindliche Servicepreis-Empfehlung in EUR inkl. MwSt.	M.-Nr. 12336150 **1.889,–**
Nachkaufbares Zubehör	
Flaschenablage KFR 7000	**59,–**
KFT7000 FLEXITRAY	**205,–**
Nachrüstsatz SoftClose KSC 30 (wird 2mal benötigt)	**69,–**

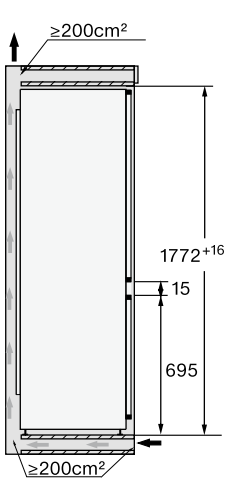

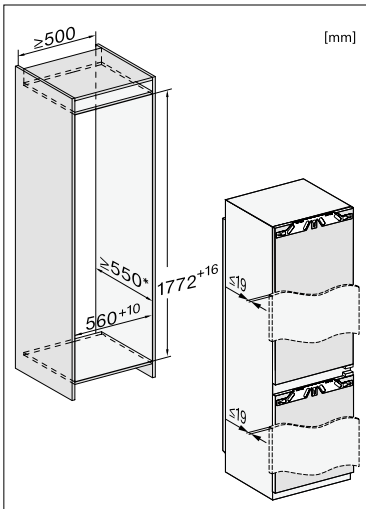

* Der deklarierte Energieverbrauch wurde mit einer Nischentiefe von 560 mm ermittelt. Das Kältegerät ist bei einer Nischentiefe von 550 mm voll funktionsfähig, hat aber einen geringfügig höheren Energieverbrauch.

Stand: Oktober 2023

Einbau-Kühl-Gefrierkombinationen

Produktübersicht KFN 7744 E

Nischenhöhe
1780 mm





Typ-/Verkaufsbezeichnung	**KFN 7744 E**
Gerätekategorie	
Kühl-Gefrierkombination	◆
Bauform	
Einbaugerät integriert/untergebaut/dekorfähig	◆/–/–
Türanschlag/Türanschlag wechselbar/Side-by-Side fähig	rechts/◆/–
Design	
Beleuchtung Kühlzone/Gefrierzone	LED/–
PerfectFresh Pro LED Beleuchtung	–
Bedienkomfort	
Vernetzung mit Miele@home	◆
Frischesystem	PerfectFresh Pro
IceMaker mit Frischwasseranschluss/MyIce mit Wassertank	–/–
ComfortClean	◆
DuplexCool/DynaCool/ComfortFrost/NoFrost	◆/◆/–/◆
SoftClose/SelfClose (inkl. Vollauszüge)	–/–
Steuerung	
Bedienkonzept	SensorTouch
Kühlteil abschaltbar/Gefrierteil abschaltbar (inkl. Kühlteil)	◆/◆
SuperKühlen/SuperFrost	◆/◆
Anzahl Temperaturzonen	2
Sabbatmodus/Party-Modus/Holiday-Modus	◆/◆/◆
Kühlgerät/-zone	
Anzahl der Abstellflächen/ davon beleuchtet	3/–
Flaschenablage aus verchromtem Metall	◆
Anzahl Gemüseschubladen/davon auf Rollen	–/–
Anzahl Frischeschubladen	2
Abstellborde durchgängig	1
Innentürabsteller für Flaschen	1
ComfortSize	◆
Gefriergerät/-zone	
Anzahl Gefrierschubladen/davon auf Teleskopauszügen	3 Stk./–
Effizienz und Nachhaltigkeit	
Energieeffizienzklasse (A - G)	E
Energieverbrauch pro Jahr/in 24 h in kWh	258,80/0,709
Geräuschklasse (A - D)	B
Sicherheit	
Verriegelungsfunktion/Netzausfallanzeige Gefrierteil	◆/◆
Akustischer Türalarm/Akustischer Temperaturalarm	◆/◆
Optischer Türalarm/Optischer Temperaturalarm	◆/◆
Technische Daten	
Nischenmaße in mm (B x H x T)	560-570 x 1.772-1.788 x 550
Befestigungstechnik	Festtür
Max. Türfrontgewicht Kühlteil/Gefrierteil in kg	18/12
Klimaklasse	SN-T
Kühlzone/davon PerfectFresh-Zone/4-Sterne-Gefrierzone in l	174/71/70
Geräusch-Schallleistung in dB(A) re1pW	35
Lagerzeit bei Störung/Gefriervermögen in kg/24h	8/6,0
Stromaufnahme in Milliampere (mA)	1.400
Spannung in V/Absicherung in A	220-240/10
Mitgeliefertes Zubehör	
Eierablage/Eiswürfelschale	◆/◆
Unverbindliche Servicepreis-Empfehlung in EUR inkl. MwSt.	M.-Nr. 11642660 **2.019,–**
Nachkaufbares Zubehör	
Flaschenablage KFR 7000	**59,–**
Nachrüstsatz SoftClose KSC 30 (wird 2mal benötigt)	**69,–**
KFT7000 FLEXITRAY	**205,–**
Sortierbox KSB 70	**29,95**

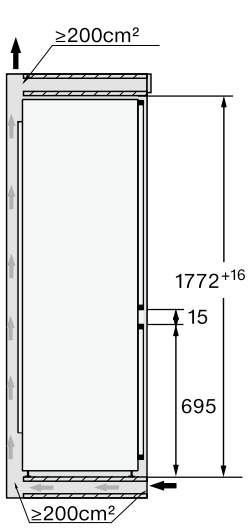

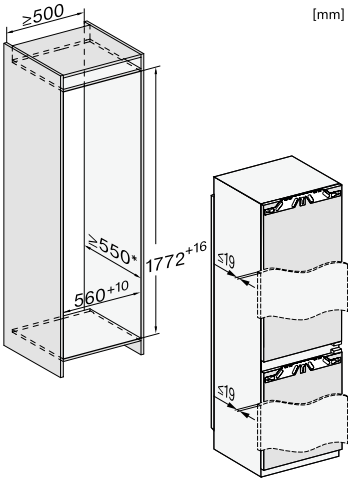

* Der deklarierte Energieverbrauch wurde mit einer Nischentiefe von 560 mm ermittelt. Das Kältegerät ist bei einer Nischentiefe von 550 mm voll funktionsfähig, hat aber einen geringfügig höheren Energieverbrauch.

Einbau-Kühl-Gefrierkombinationen

Produktübersicht KFN 7774 D

Nischenhöhe
1780 mm





34 dB | PerfectFresh Active | FlexiLight 2.0 | NoFrost

Typ-/Verkaufsbezeichnung	KFN 7774 D
Gerätekategorie	
Kühl-Gefrierkombination	•
Bauform	
Einbaugerät integriert/untergebaut/dekorfähig	•/–/–
Türanschlag/Türanschlag wechselbar/Side-by-Side fähig	rechts/•/–
Design	
Beleuchtung Kühlzone/Gefrierzone	FlexiLight 2.0
PerfectFresh Pro LED Beleuchtung	•
Beleuchteter Ventilator	•
Bedienkomfort	
Vernetzung mit Miele@home	•
Frischesystem	PerfectFresh Active
IceMaker mit Frischwasseranschluss/MyIce mit Wassertank	–/–
Aktive Befeuchtung in oberster Schublade	•
Ordnungssystem PerfectFresh	•
Feinverstellung Innentür	1x
ComfortClean	•
DuplexCool/DynaCool/ComfortFrost/NoFrost	•/•/–/•
SoftClose/SelfClose (inkl. Vollauszüge)	•/•
Steuerung	
Bedienkonzept	FreshTouch
Kühlteil abschaltbar/Gefrierteil abschaltbar (inkl. Kühlteil)	•/•
SuperKühlen/SuperFrost	•/•
Anzahl Temperaturzonen	3
Sabbatmodus/Party-Modus/Holiday-Modus	•/•/•
Kühlgerät/-zone	
Anzahl der Abstellflächen/davon beleuchtet	3/2
Flaschenablage aus verchromtem Metall	–
Anzahl Gemüseschubladen/davon auf Rollen	–/–
Anzahl Frischeschubladen	2
Abstellborde durchgängig	1
Innentürabsteller für Flaschen	1
Trockene Rückwand Kunststoff/CleanSteel	–/•
ComfortSize	•
Gefriergerät/-zone	
Anzahl Gefrierschubladen/davon auf Teleskopauszügen	3/3
Gefrierteil-Beleuchtung	•
Effizienz und Nachhaltigkeit	
Energieeffizienzklasse (A - G)	D
Energieverbrauch pro Jahr/in 24 h in kWh	206,60/0,567
Geräuschklasse (A - D)	B
Sicherheit	
Verriegelungsfunktion/Netzausfallanzeige Gefrierteil	•/•
Akustischer Türalarm/Akustischer Temperaturalarm	•/•
Optischer Türalarm/Optischer Temperaturalarm	•/•
Technische Daten	
Nischenmaße in mm (B x H x T)	560-570 x 1.772-1.788 x 550
Befestigungstechnik	Festtür
Max. Türfrontgewicht Kühlteil/Gefrierteil in kg	18/12
Klimaklasse	SN-ST
Kühlzone/davon PerfectFresh-Zone/4-Sterne-Gefrierzone in l	175/71/70
Geräusch-Schallleistung in dB(A) re1pW	34
Lagerzeit bei Störung/Gefriervermögen in kg/24h	9/6,0
Stromaufnahme in Milliampere (mA)	1.400
Spannung in V/Absicherung in A	220-240/10
Mitgeliefertes Zubehör	
Eierablage/Eiswürfelschale/Sortierbox	•/•/•
Unverbindliche Servicepreis-Empfehlung in EUR inkl. MwSt.	M.-Nr. 11642670 **2.999,–**
KFT7000 FLEXITRAY	**205,–**
Sortierbox KSB 70	**29,95**

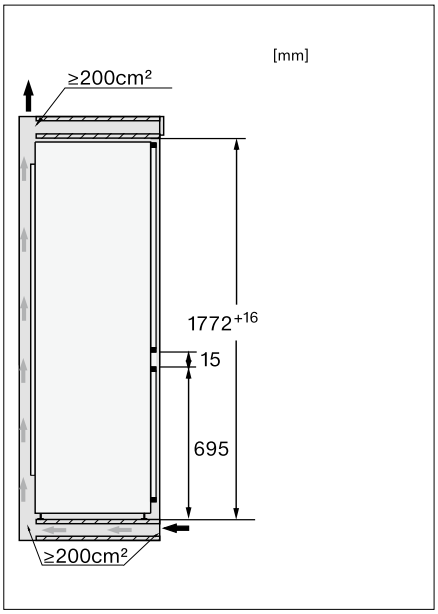

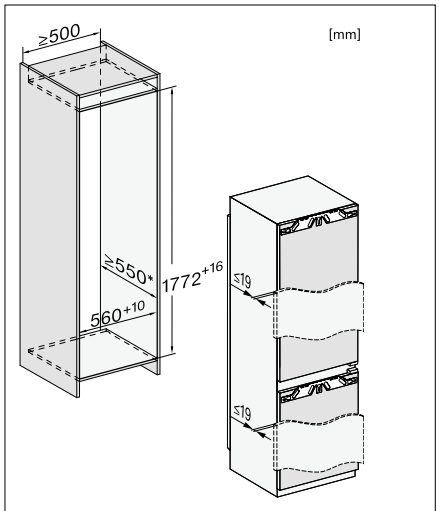

* Der deklarierte Energieverbrauch wurde mit einer Nischentiefe von 560 mm ermittelt. Das Kältegerät ist bei einer Nischentiefe von 550 mm voll funktionsfähig, hat aber einen geringfügig höheren Energieverbrauch.

Stand: Oktober 2023

Einbau-Kühl-Gefrierkombinationen

Produktübersicht KFN 7785 D

Nischenhöhe
1780 mm





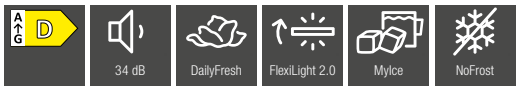

Typ-/Verkaufsbezeichnung	KFN 7785 D
Gerätekategorie	
Kühl-Gefrierkombination	◆
Bauform	
Einbaugerät integriert/untergebaut/dekorfähig	◆/–/–
Türanschlag/Türanschlag wechselbar/Side-by-Side fähig	rechts/◆/–
Design	
Beleuchtung Kühlzone/Gefrierzone	FlexiLight 2.0
PerfectFresh Pro LED Beleuchtung	–
Beleuchteter Ventilator	◆
IceMaker beleuchtet	◆
Bedienkomfort	
Vernetzung mit Miele@home	◆
Frischesystem	DailyFresh
Feinverstellung Innentür	1x
IceMaker mit Frischwasseranschluss/MyIce mit Wassertank	–/◆
ComfortClean	◆
DuplexCool/DynaCool/ComfortFrost/NoFrost	◆/◆/–/◆
SoftClose/SelfClose (inkl. Vollauszüge)	◆/–
Steuerung	
Bedienkonzept	FreshTouch
Kühlteil abschaltbar/Gefrierteil abschaltbar (inkl. Kühlteil)	◆/◆
SuperKühlen/SuperFrost	◆/◆
Anzahl Temperaturzonen	2
Sabbatmodus/Party-Modus/Holiday-Modus	◆/◆/◆
Kühlgerät/-zone	
Anzahl der Abstellflächen/davon beleuchtet	3/2
Flaschenablage aus verchromtem Metall	–
Anzahl Gemüseschubladen/davon auf Rollen	–
Anzahl Frischeschubladen	1
Abstellborde durchgängig	2
Innentürabsteller für Flaschen	1
Trockene Rückwand Kunststoff/CleanSteel	–/◆
FlexiTray	◆
ComfortSize	–
Gefriergerät/-zone	
Anzahl Gefrierschubladen/davon auf Teleskopauszügen	3/3
Gefrierteil-Beleuchtung	◆
Effizienz und Nachhaltigkeit	
Energieeffizienzklasse (A - G)	D
Energieverbrauch pro Jahr/in 24 h in kWh	182,50/0,501
Geräuschklasse (A - D)	B
Sicherheit	
Verriegelungsfunktion/Netzausfallanzeige Gefrierteil	◆/◆
Akustischer Türalarm/Akustischer Temperaturalarm	◆/◆
Optischer Türalarm/Optischer Temperaturalarm	◆/◆
Technische Daten	
Nischenmaße in mm (B x H x T)	560-570 x 1.772-1.788 x 550
Befestigungstechnik	Festtür
Max. Türfrontgewicht Kühlteil/Gefrierteil in kg	18/12
Klimaklasse	SN-T
Kühlzone/davon PerfectFresh-Zone/4-Sterne-Gefrierzone in l	184/0/71
Geräusch-Schallleistung in dB(A) re1pW	34
Lagerzeit bei Störung/Gefriervermögen in kg/24h	9/6,0
Stromaufnahme in Milliampere (mA)	1.400
Spannung in V/Absicherung in A	220-240/10
Mitgeliefertes Zubehör	
Eierablage/Eiswürfelschale	◆/–
Unverbindliche Servicepreis-Empfehlung in EUR inkl. MwSt.	M.-Nr. 11642230 **3.119,–**
Nachkaufbares Zubehör	
Flaschenablage KFR 7000	**59,–**

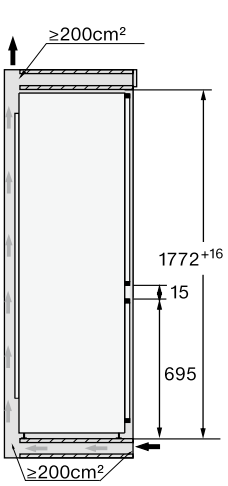

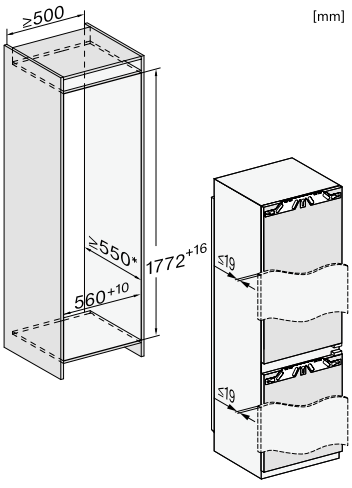

* Der deklarierte Energieverbrauch wurde mit einer Nischentiefe von 560 mm ermittelt. Das Kältegerät ist bei einer Nischentiefe von 550 mm voll funktionsfähig, hat aber einen geringfügig höheren Energieverbrauch.

Einbau-Kühl-Gefrierkombinationen

Produktübersicht KFN 7795 D mit Frischwasseranschluss

Nischenhöhe
1780 mm





D | 34 dB | PerfectFresh Active | FlexiLight 2.0 | IceMaker | NoFrost

Typ-/Verkaufsbezeichnung	KFN 7795 D
Gerätekategorie	
Kühl-Gefrierkombination	◆
Bauform	
Einbaugerät integriert/untergebaut/dekorfähig	◆/–/–
Türanschlag/Türanschlag wechselbar/Side-by-Side fähig	rechts/◆/–
Design	
Beleuchtung Kühlzone/Gefrierzone	FlexiLight 2.0
PerfectFresh Pro LED Beleuchtung	◆
Beleuchteter Ventilator	◆
IceMaker beleuchtet	◆
Bedienkomfort	
Vernetzung mit Miele@home	◆
Frischesystem	PerfectFresh Active
IceMaker mit Frischwasseranschluss/MyIce mit Wassertank	◆/–
Aktive Befeuchtung in oberster Schublade	◆
Ordnungssystem PerfectFresh	◆
Feinverstellung Innentür	1x
ComfortClean	◆
DuplexCool/DynaCool/ComfortFrost/NoFrost	◆/◆/–/◆
SoftClose/SelfClose (inkl. Vollauszüge)	◆/◆
Steuerung	
Bedienkonzept	FreshTouch
Kühlteil abschaltbar/Gefrierteil abschaltbar (inkl. Kühlteil)	◆/◆
SuperKühlen/SuperFrost	◆/◆
Anzahl Temperaturzonen	3
Sabbatmodus/Party-Modus/Holiday-Modus	◆/◆/◆
Kühlgerät/-zone	
Anzahl der Abstellflächen/ davon beleuchtet	2/2
Flaschenablage aus verchromtem Metall	–
Anzahl Frischeschubladen	2
Abstellborde durchgängig	1
Innentürabsteller für Flaschen	1
Trockene Rückwand Kunststoff/CleanSteel	–/◆
FlexiTray	◆
ComfortSize	◆
Gefriergerät/-zone	
Anzahl Gefrierschubladen/davon auf Teleskopauszügen	3/3
Gefrierteil-Beleuchtung	◆
Effizienz und Nachhaltigkeit	
Energieeffizienzklasse (A - G)	D
Energieverbrauch pro Jahr/in 24 h in kWh	207,70/0,569
Geräuschklasse (A - D)	B
Sicherheit	
Verriegelungsfunktion/Netzausfallanzeige Gefrierteil	◆/◆
Akustischer Türalarm/Akustischer Temperaturalarm	◆/◆
Optischer Türalarm/Optischer Temperaturalarm	◆/◆
Technische Daten	
Nischenmaße in mm (B x H x T)	560-570 x 1.772-1.788 x 550
Befestigungstechnik	Festtür
Max. Türfrontgewicht Kühlteil/Gefrierteil in kg	18/12
Klimaklasse	SN-ST
Kühlzone/davon PerfectFresh-Zone/4-Sterne-Gefrierzone in l	175/71/71
Geräusch-Schallleistung in dB(A) re1pW	34
Lagerzeit bei Störung/Gefriervermögen in kg/24h	9/6,0
Stromaufnahme in Milliampere (mA)	1.400
Spannung in V/Absicherung in A	220-240/10
Mitgeliefertes Zubehör	
Eierablage/Eiswürfelschale/Sortierbox	◆/–/◆
Unverbindliche Servicepreis-Empfehlung in EUR inkl. MwSt.	M.-Nr. 11642680 **3.319,–**
Nachkaufbares Zubehör	
Flaschenablage KFR 7000	**59,–**
Sortierbox KSB 70	**29,95**

Planungshinweis:
Eine Verlängerung des Zulaufschlauchs ist nicht zulässig.

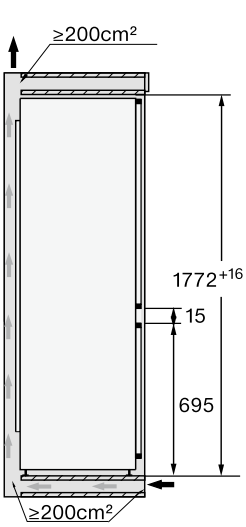

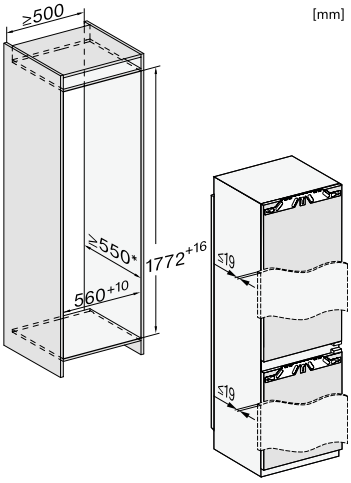

* Der deklarierte Energieverbrauch wurde mit einer Nischentiefe von 560 mm ermittelt. Das Kältegerät ist bei einer Nischentiefe von 550 mm voll funktionsfähig, hat aber einen geringfügig höheren Energieverbrauch.

Stand: Oktober 2023



Einbau-Gefrierschränke

Produktübersicht FNS 7040 E

Nischenhöhe
720 mm





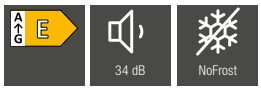

Typ-/Verkaufsbezeichnung	FNS 7040 E
Gerätekategorie	
Gefrierschrank/-truhe	◆
Bauform	
Einbaugerät integriert/untergebaut/dekorfähig	◆/–/–
Türanschlag/Türanschlag wechselbar/Side-by-Side fähig	rechts/◆/◆
Design	
Beleuchtung Gefrierzone	–
Bedienkomfort	
Vernetzung mit Miele@home	◆
IceMaker mit Frischwasseranschluss/MyIce mit Wassertank	–/–
NoFrost/VarioRoom	◆/◆
SoftClose-Türschließdämpfung	nachrüstbar
Steuerung	
Bedienkonzept	SensorTouch
SuperFrost	◆
Sabbatmodus/Party-Modus/Holiday-Modus	◆/◆/–
Gefriergerät/-zone	
Anzahl Gefrierschubladen/davon auf Teleskopauszügen	3 Stk./–
Effizienz und Nachhaltigkeit	
Energieeffizienzklasse (A - G)	E
Energieverbrauch pro Jahr/in 24 h in kWh	184,53/0,505
Geräuschklasse (A - D)	B
Sicherheit	
Verriegelungsfunktion/Netzausfallanzeige Gefrierteil	◆/◆
Akustischer Türalarm/Akustischer Temperaturalarm	◆/◆
Optischer Türalarm/Optischer Temperaturalarm	◆/◆
Technische Daten	
Nischenmaße in mm (B x H x T)	560-570 x 714-730 x 550
Befestigungstechnik	Festtür
Max. Türfrontgewicht Kühlteil/Gefrierteil in kg	14/–
Klimaklasse	SN-T
4-Sterne-Gefrierzone in l	66
Geräusch-Schallleistung in dB(A) re1pW	34
Lagerzeit bei Störung/Gefriervermögen in kg/24h	8/10,0
Stromaufnahme in Milliampere (mA)	1.300
Spannung in V/Absicherung in A	220-240/10
Mitgeliefertes Zubehör	
Kälteakkus/Eiswürfelschale	◆/◆
Unverbindliche Servicepreis-Empfehlung in EUR inkl. MwSt.	M.-Nr. 11643170 **1.419,–**
Nachkaufbares Zubehör	
Nachrüstsatz KSC 30	**69,–**

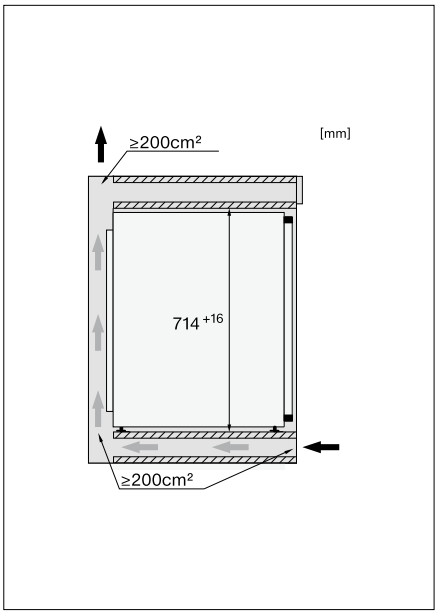

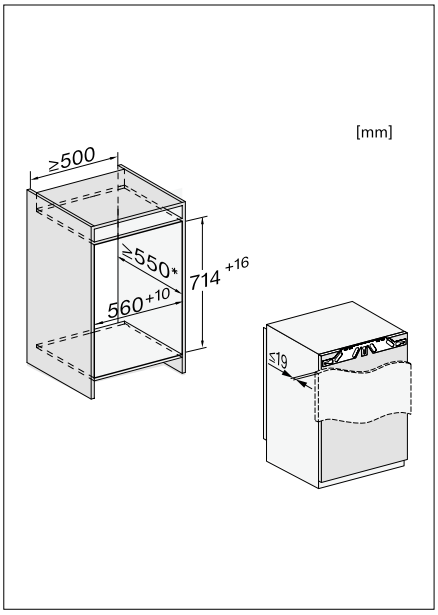

Stand: Oktober 2023

Einbau-Gefrierschränke

Produktübersicht FNS 7040 C

Nischenhöhe
720 mm





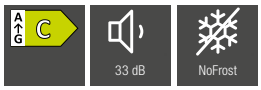

Typ-/Verkaufsbezeichnung	**FNS 7040 C**
Gerätekategorie	
Gefrierschrank/-truhe	◆
Bauform	
Einbaugerät integriert/untergebaut/dekorfähig	◆/–/–
Türanschlag/Türanschlag wechselbar/Side-by-Side fähig	rechts/◆/◆
Design	
Beleuchtung Gefrierzone	–
Bedienkomfort	
Vernetzung mit Miele@home	◆
IceMaker mit Frischwasseranschluss/MyIce mit Wassertank	–/–
NoFrost/VarioRoom	◆/◆
SoftClose-Türschließdämpfung	nachrüstbar
Steuerung	
Bedienkonzept	SensorTouch
SuperFrost	◆
Sabbatmodus/Party-Modus/Holiday-Modus	◆/◆/–
Gefriergerät/-zone	
Anzahl Gefrierschubladen/davon auf Teleskopauszügen	3 Stk./–
Effizienz und Nachhaltigkeit	
Energieeffizienzklasse (A - G)	C
Energieverbrauch pro Jahr/in 24 h in kWh	118/0,323
Geräuschklasse (A - D)	B
Sicherheit	
Verriegelungsfunktion/Netzausfallanzeige Gefrierteil	◆/◆
Akustischer Türalarm/Akustischer Temperaturalarm	◆/◆
Optischer Türalarm/Optischer Temperaturalarm	◆/◆
Technische Daten	
Nischenmaße in mm (B x H x T)	560-570 x 714-730 x 550
Befestigungstechnik	Festtür
Max. Türfrontgewicht Kühlteil/Gefrierteil in kg	14/–
Klimaklasse	SN-T
4-Sterne-Gefrierzone in l	66
Geräusch-Schallleistung in dB(A) re1pW	33
Lagerzeit bei Störung/Gefriervermögen in kg/24h	8/10,0
Stromaufnahme in Milliampere (mA)	1.300
Spannung in V/Absicherung in A	220-240/10
Mitgeliefertes Zubehör	
Kälteakkus/Eiswürfelschale	◆/◆
Unverbindliche Servicepreis-Empfehlung in EUR inkl. MwSt.	M.-Nr. 12226880 **1.599,–**
Nachkaufbares Zubehör	
Nachrüstsatz KSC 30	**69,–**

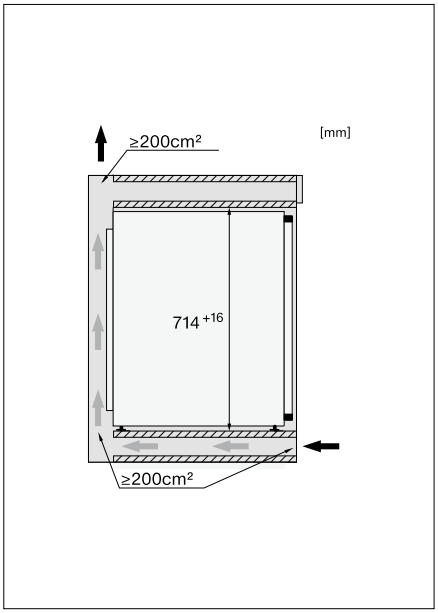

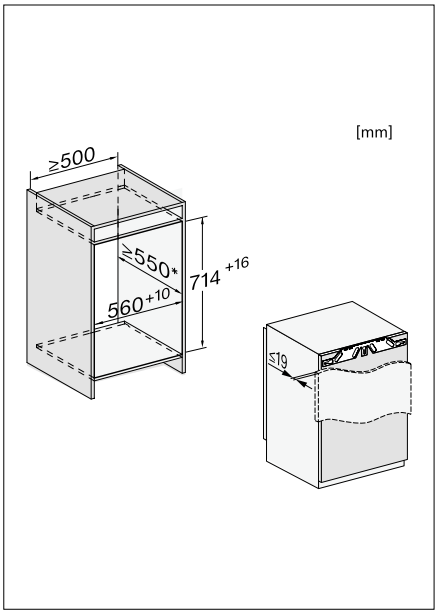

Einbau-Gefrierschränke

Produktübersicht F 31202 Ui

Nischenhöhe
820 mm





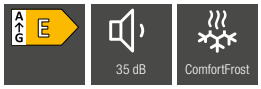

Typ-/Verkaufsbezeichnung	F 31202 Ui
Gerätekategorie	
Gefrierschrank	◆
Bauform	
Einbaugerät integriert/untergebaut/dekorfähig	◆/◆/–
Türanschlag/Türanschlag wechselbar/Side-by-Side fähig	rechts/◆/◆
Design	
Beleuchtung Gefrierzone	–
Bedienkomfort	
Vernetzung mit Miele@home	–
IceMaker mit Frischwasseranschluss/MyIce mit Wassertank	–/–
NoFrost/ComfortFrost	–/◆
SoftClose-Türschließdämpfung/Drop and Lock	–/–
Steuerung	
Bedienkonzept	PicTronic
SuperFrost	◆
Gefriergerät/-zone	
Anzahl Gefrierschubladen/davon auf Rollen	3 Stk./–
Effizienz und Nachhaltigkeit	
Energieeffizienzklasse (A - G)	E
Energieverbrauch pro Jahr/in 24 h in kWh	167,90/0,460
Geräuschklasse (A - D)	B
Sicherheit	
Verriegelungsfunktion/Netzausfallanzeige Gefrierteil	◆/◆
Akustischer Türalarm/Akustischer Temperaturalarm	◆/◆
Optischer Türalarm/Optischer Temperaturalarm	◆/–
Technische Daten	
Nischenmaße in mm (B x H x T)	600 x 820-880 x 550
Befestigungstechnik	Festtür
Max. Türfrontgewicht Kühlteil/Gefrierteil in kg	20/–
Klimaklasse	SN-ST
4-Sterne-Gefrierzone in l	95
Geräusch-Schallleistung in dB(A) re1pW	35
Lagerzeit bei Störung/Gefriervermögen in kg/24h	10/5,7
Stromaufnahme in Milliampere (mA)	1.300
Spannung in V/Absicherung in A	220-240/10
Mitgeliefertes Zubehör	
Kälteakkus/Eiswürfelschale	–/◆
Unverbindliche Servicepreis-Empfehlung in EUR inkl. MwSt.	M.-Nr. 10799920 **1.419,–**

Nur solange der Vorrat reicht!

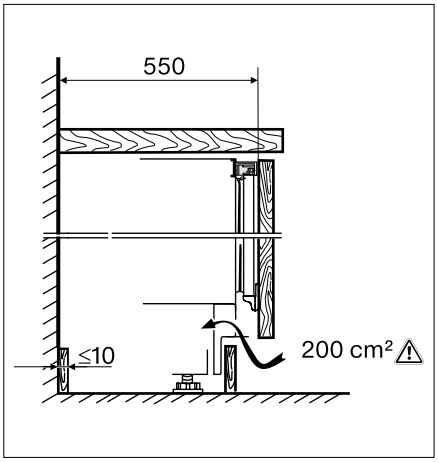

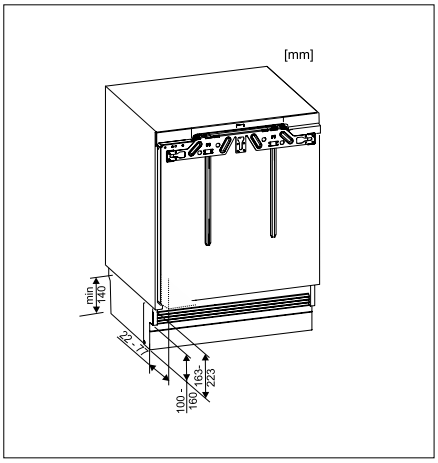

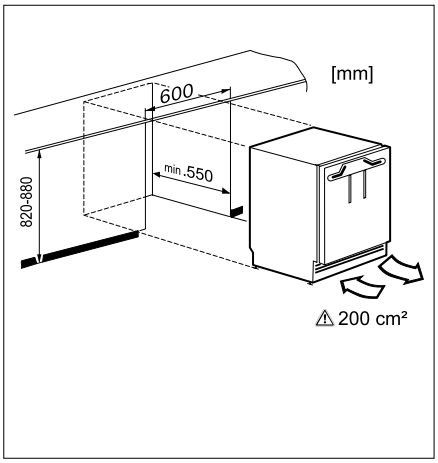

Stand: Oktober 2023

Einbau-Gefrierschränke

Produktübersicht F 31202 Ui-1

Nischenhöhe
820 mm





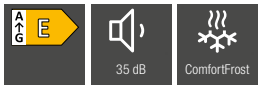

Typ-/Verkaufsbezeichnung	F 31202 Ui-1
Gerätekategorie	
Gefrierschrank	◆
Bauform	
Einbaugerät integriert/untergebaut/dekorfähig	◆/◆/–
Türanschlag/Türanschlag wechselbar/Side-by-Side fähig	rechts/◆/◆
Design	
Beleuchtung Gefrierzone	–
Bedienkomfort	
Vernetzung mit Miele@home	–
IceMaker mit Frischwasseranschluss/MyIce mit Wassertank	–/–
NoFrost/ComfortFrost	–/◆
SoftClose-Türschließdämpfung/Drop and Lock	–/–
Steuerung	
Bedienkonzept	PicTronic
SuperFrost	◆
Gefriergerät/-zone	
Anzahl Gefrierschubladen/davon auf Rollen	3 Stk./–
Effizienz und Nachhaltigkeit	
Energieeffizienzklasse (A - G)	E
Energieverbrauch pro Jahr/in 24 h in kWh	167,90/0,460
Geräuschklasse (A - D)	B
Sicherheit	
Verriegelungsfunktion/Netzausfallanzeige Gefrierteil	◆/◆
Akustischer Türalarm/Akustischer Temperaturalarm	◆/◆
Optischer Türalarm/Optischer Temperaturalarm	◆/–
Technische Daten	
Nischenmaße in mm (B x H x T)	600 x 820-880 x 550
Befestigungstechnik	Festtür
Max. Türfrontgewicht Kühlteil/Gefrierteil in kg	20/–
Klimaklasse	SN-T
4-Sterne-Gefrierzone in l	95
Geräusch-Schallleistung in dB(A) re1pW	35
Lagerzeit bei Störung/Gefriervermögen in kg/24h	10/6,0
Stromaufnahme in Milliampere (mA)	1.300
Spannung in V/Absicherung in A	220-240/10
Mitgeliefertes Zubehör	
Kälteakkus/Eiswürfelschale	–/◆
Unverbindliche Servicepreis-Empfehlung in EUR inkl. MwSt.	M.-Nr. 12379970 **1.419,–**

Lieferbar ab ca. 1. Quartal 2024.

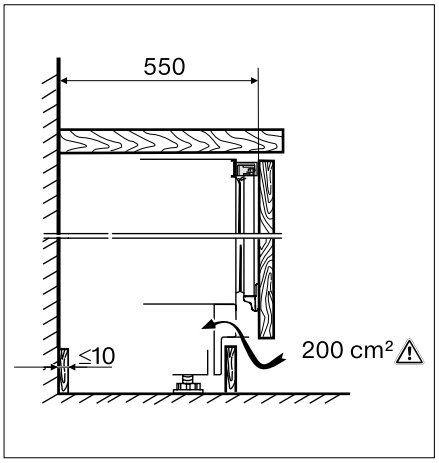

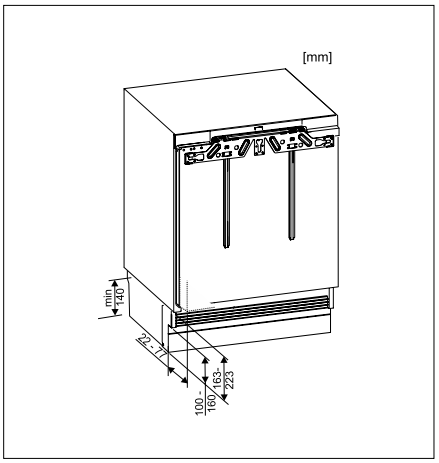

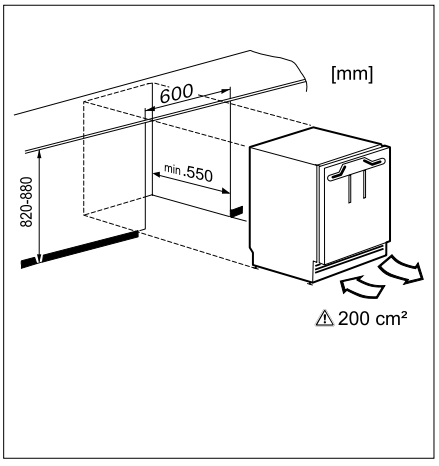

Einbau-Gefrierschränke

Produktübersicht FNS 7140 E

Nischenhöhe
880 mm





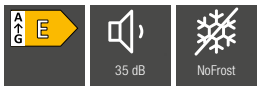

Typ-/Verkaufsbezeichnung	**FNS 7140 E**
Gerätekategorie	
Gefrierschrank/-truhe	◆
Bauform	
Einbaugerät integriert/untergebaut/dekorfähig	◆/–/–
Türanschlag/Türanschlag wechselbar/Side-by-Side fähig	rechts/◆/◆
Design	
Beleuchtung Gefrierzone	–
Bedienkomfort	
Vernetzung mit Miele@home	◆
IceMaker mit Frischwasseranschluss/MyIce mit Wassertank	–/–
NoFrost/VarioRoom	◆/◆
SoftClose-Türschließdämpfung	nachrüstbar
Steuerung	
Bedienkonzept	SensorTouch
SuperFrost	◆
Sabbatmodus/Party-Modus/Holiday-Modus	◆/◆/–
Gefriergerät/-zone	
Anzahl Gefrierschubladen/davon auf Teleskopauszügen	4 Stk./–
Effizienz und Nachhaltigkeit	
Energieeffizienzklasse (A - G)	E
Energieverbrauch pro Jahr/in 24 h in kWh	191,42/0,524
Geräuschklasse (A - D)	B
Sicherheit	
Verriegelungsfunktion/Netzausfallanzeige Gefrierteil	◆/◆
Akustischer Türalarm/Akustischer Temperaturalarm	◆/◆
Optischer Türalarm/Optischer Temperaturalarm	◆/◆
Technische Daten	
Nischenmaße in mm (B x H x T)	560-570 x 874-890 x 550
Befestigungstechnik	Festtür
Max. Türfrontgewicht Kühlteil/Gefrierteil in kg	16/–
Klimaklasse	SN-T
4-Sterne-Gefrierzone in l	87
Geräusch-Schallleistung in dB(A) re1pW	35
Lagerzeit bei Störung/Gefriervermögen in kg/24h	10/10,0
Stromaufnahme in Milliampere (mA)	1.300
Spannung in V/Absicherung in A	220-240/10
Mitgeliefertes Zubehör	
Kälteakkus/Eiswürfelschale	◆/◆
Unverbindliche Servicepreis-Empfehlung in EUR inkl. MwSt.	M.-Nr. 11643190 **1.639,–**
Nachkaufbares Zubehör	
Nachrüstsatz KSC 30	**69,–**

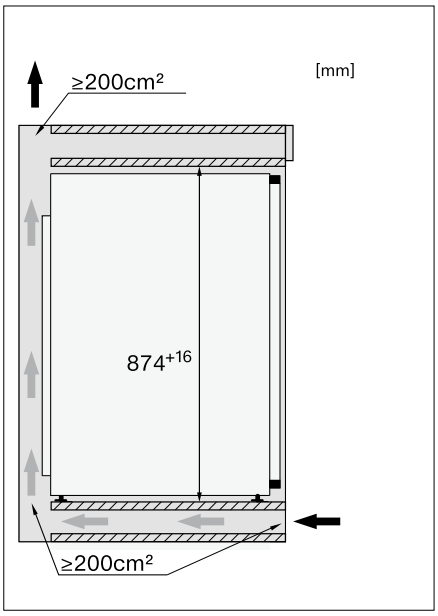

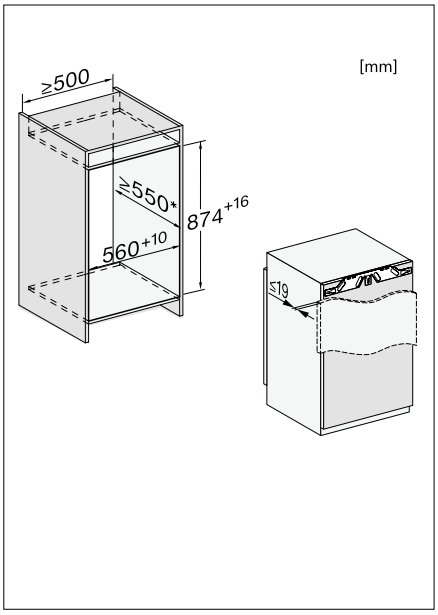

Stand: Oktober 2023

Einbau-Gefrierschränke

Produktübersicht FNS 7470 D

Nischenhöhe
1400 mm







Typ-/Verkaufsbezeichnung	FNS 7470 D
Gerätekategorie	
Gefrierschrank/-truhe	◆
Bauform	
Einbaugerät integriert/untergebaut/dekorfähig	◆/–/–
Türanschlag/Türanschlag wechselbar/Side-by-Side fähig	links/◆/◆
Design	
Beleuchtung Gefrierzone	LED
Bedienkomfort	
Vernetzung mit Miele@home	◆
IceMaker mit Frischwasseranschluss/MyIce mit Wassertank	–/–
NoFrost/VarioRoom	◆/◆
SoftClose-Türschließdämpfung	◆
Steuerung	
Bedienkonzept	FreshTouch
SuperFrost	◆
Sabbatmodus/Party-Modus/Holiday-Modus	◆/◆/–
Gefriergerät/-zone	
Anzahl Gefrierschubladen/davon auf Teleskopauszügen	6 Stk./–
Effizienz und Nachhaltigkeit	
Energieeffizienzklasse (A - G)	D
Energieverbrauch pro Jahr/in 24 h in kWh	173,38/0,475
Geräuschklasse (A - D)	B
Sicherheit	
Verriegelungsfunktion/Netzausfallanzeige Gefrierteil	◆/◆
Akustischer Türalarm/Akustischer Temperaturalarm	◆/◆
Optischer Türalarm/Optischer Temperaturalarm	◆/◆
Technische Daten	
Nischenmaße in mm (B x H x T)	560-570 x 1.397-1.413 x 550
Befestigungstechnik	Festtür
Max. Türfrontgewicht Kühlteil/Gefrierteil in kg	21/–
Klimaklasse	SN-T
4-Sterne-Gefrierzone in l	156
Geräusch-Schallleistung in dB(A) re1pW	35
Lagerzeit bei Störung/Gefriervermögen in kg/24h	10/10,0
Stromaufnahme in Milliampere (mA)	1.300
Spannung in V/Absicherung in A	220-240/10
Mitgeliefertes Zubehör	
Kälteakkus/Eiswürfelschale	◆/◆
Unverbindliche Servicepreis-Empfehlung in EUR inkl. MwSt.	M.-Nr. 11643210 **2.199,–**

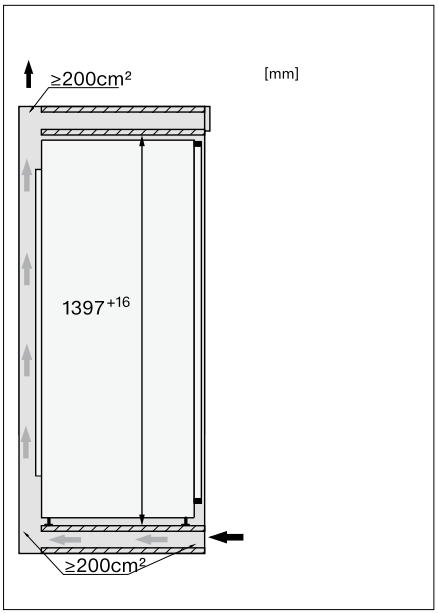

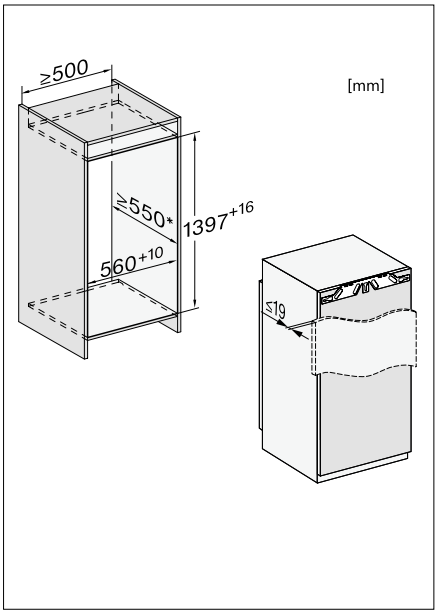

Einbau-Gefrierschränke

Produktübersicht FNS 7770 E

Nischenhöhe
1780 mm





35 dB | LED | NoFrost

Typ-/Verkaufsbezeichnung	FNS 7770 E
Gerätekategorie	
Gefrierschrank/-truhe	◆
Bauform	
Einbaugerät integriert/untergebaut/dekorfähig	◆/–/–
Türanschlag/Türanschlag wechselbar/Side-by-Side fähig	links/◆/◆
Design	
Beleuchtung Gefrierzone	LED
Bedienkomfort	
Vernetzung mit Miele@home	◆
IceMaker mit Frischwasseranschluss/MyIce mit Wassertank	–/–
NoFrost/VarioRoom	◆/◆
SoftClose-Türschließdämpfung	◆
Steuerung	
Bedienkonzept	FreshTouch
SuperFrost	◆
Sabbatmodus/Party-Modus/Holiday-Modus	◆/◆/–
Gefriergerät/-zone	
Anzahl Gefrierschubladen/davon auf Teleskopauszügen	8 Stk./8
Effizienz und Nachhaltigkeit	
Energieeffizienzklasse (A - G)	E
Energieverbrauch pro Jahr/in 24 h in kWh	236,84/0,648
Geräuschklasse (A - D)	B
Sicherheit	
Verriegelungsfunktion/Netzausfallanzeige Gefrierteil	◆/◆
Akustischer Türalarm/Akustischer Temperaturalarm	◆/◆
Optischer Türalarm/Optischer Temperaturalarm	◆/◆
Technische Daten	
Nischenmaße in mm (B x H x T)	560-570 x 1.772-1.788 x 550
Befestigungstechnik	Festtür
Max. Türfrontgewicht Kühlteil/Gefrierteil in kg	26/–
Klimaklasse	SN-T
4-Sterne-Gefrierzone in l	213
Geräusch-Schallleistung in dB(A) re1pW	35
Lagerzeit bei Störung/Gefriervermögen in kg/24h	9/10,0
Stromaufnahme in Milliampere (mA)	1.300
Spannung in V/Absicherung in A	220-240/10
Mitgeliefertes Zubehör	
Kälteakkus/Eiswürfelschale	◆/◆
Unverbindliche Servicepreis-Empfehlung in EUR inkl. MwSt.	M.-Nr. 11643220 **2.299,–**

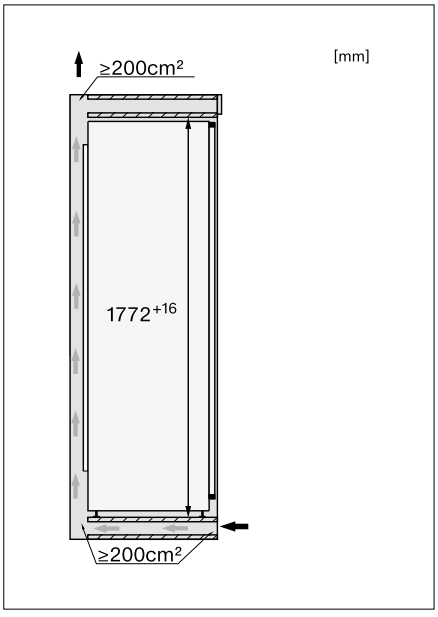

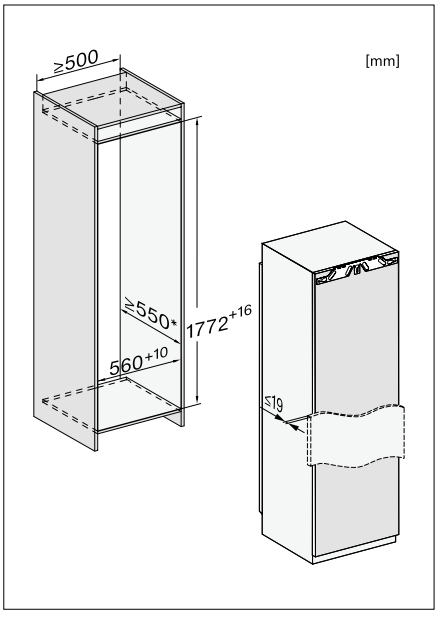

Stand: Oktober 2023

Einbau-Gefrierschränke

Produktübersicht FNS 7794 E

Nischenhöhe
1780 mm







Typ-/Verkaufsbezeichnung	FNS 7794 E
Gerätekategorie	
Gefrierschrank/-truhe	◆
Bauform	
Einbaugerät integriert/untergebaut/dekorfähig	◆/–/–
Türanschlag/Türanschlag wechselbar/Side-by-Side fähig	links/◆/◆
Design	
Beleuchtung Gefrierzone	LED
Bedienkomfort	
Vernetzung mit Miele@home	◆
IceMaker mit Frischwasseranschluss/MyIce mit Wassertank	◆/–
NoFrost/VarioRoom	◆/◆
SoftClose-Türschließdämpfung	◆
Steuerung	
Bedienkonzept	FreshTouch
SuperFrost	◆
Sabbatmodus	◆
Gefriergerät/-zone	
Anzahl Gefrierschubladen/davon auf Teleskopauszügen	7+2 Stk./7
Effizienz und Nachhaltigkeit	
Energieeffizienzklasse (A - G)	E
Energieverbrauch pro Jahr/in 24 h in kWh	236,84/0,648
Geräuschklasse (A - D)	B
Sicherheit	
Verriegelungsfunktion/Netzausfallanzeige Gefrierteil	◆/◆
Akustischer Türalarm/Akustischer Temperaturalarm	◆/◆
Optischer Türalarm/Optischer Temperaturalarm	◆/◆
Technische Daten	
Nischenmaße in mm (B x H x T)	560-570 x 1.772-1.788 x 550
Befestigungstechnik	Festtür
Max. Türfrontgewicht Kühlteil/Gefrierteil in kg	26/–
Klimaklasse	SN-T
4-Sterne-Gefrierzone in l	213
Geräusch-Schallleistung in dB(A) re1pW	35
Lagerzeit bei Störung/Gefriervermögen in kg/24h	9/10,0
Stromaufnahme in Milliampere (mA)	1.300
Spannung in V/Absicherung in A	220-240/10
Mitgeliefertes Zubehör	
Kälteakkus/Eiswürfelschale	◆/◆
Unverbindliche Servicepreis-Empfehlung in EUR inkl. MwSt.	M.-Nr. 11643230 **2.849,–**

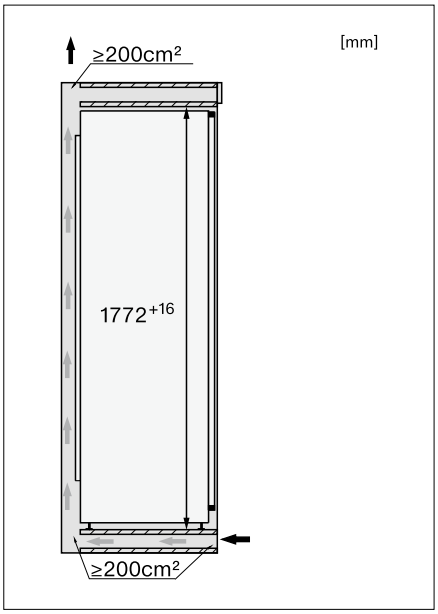

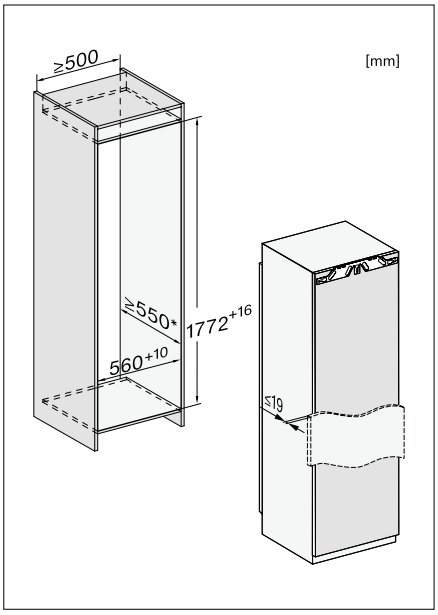


Miele
Miele

Installationshinweise für Weinschränke in Kombination mit Einbau-Nischenboden ENB 1060

Installationshinweise 45er Nische + 60er Nische (z.B. DG + Backofen) und KWT 6422 iG + EVS 7010 (ESW nicht zulässig!)

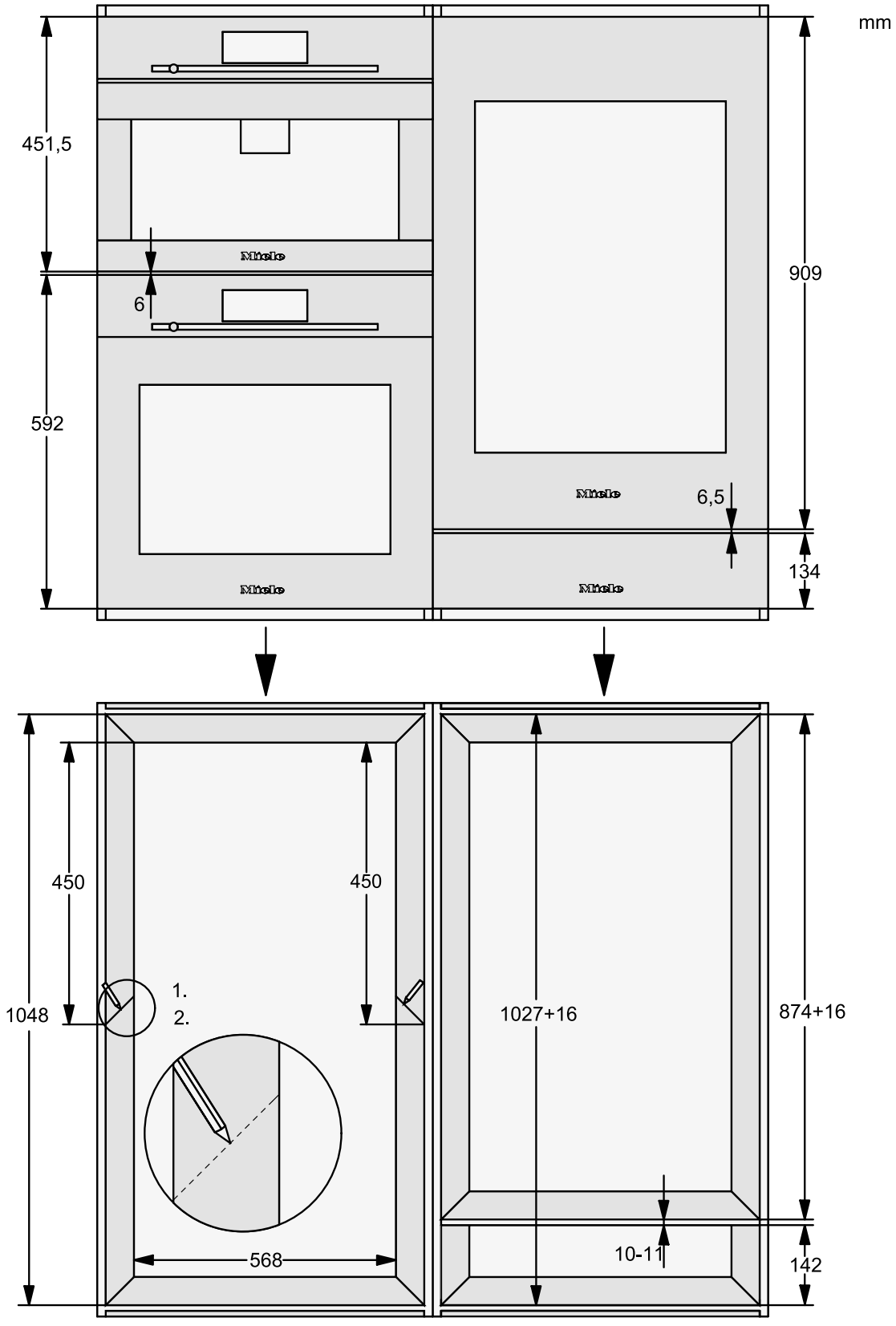

Installationshinweise für Weinschränke in Kombination mit Einbau-Nischenboden ENB 1060

Installationshinweise 60er Backofen mit ESW 7030 + 2x45er Nische + KWT 6422 iG

mm

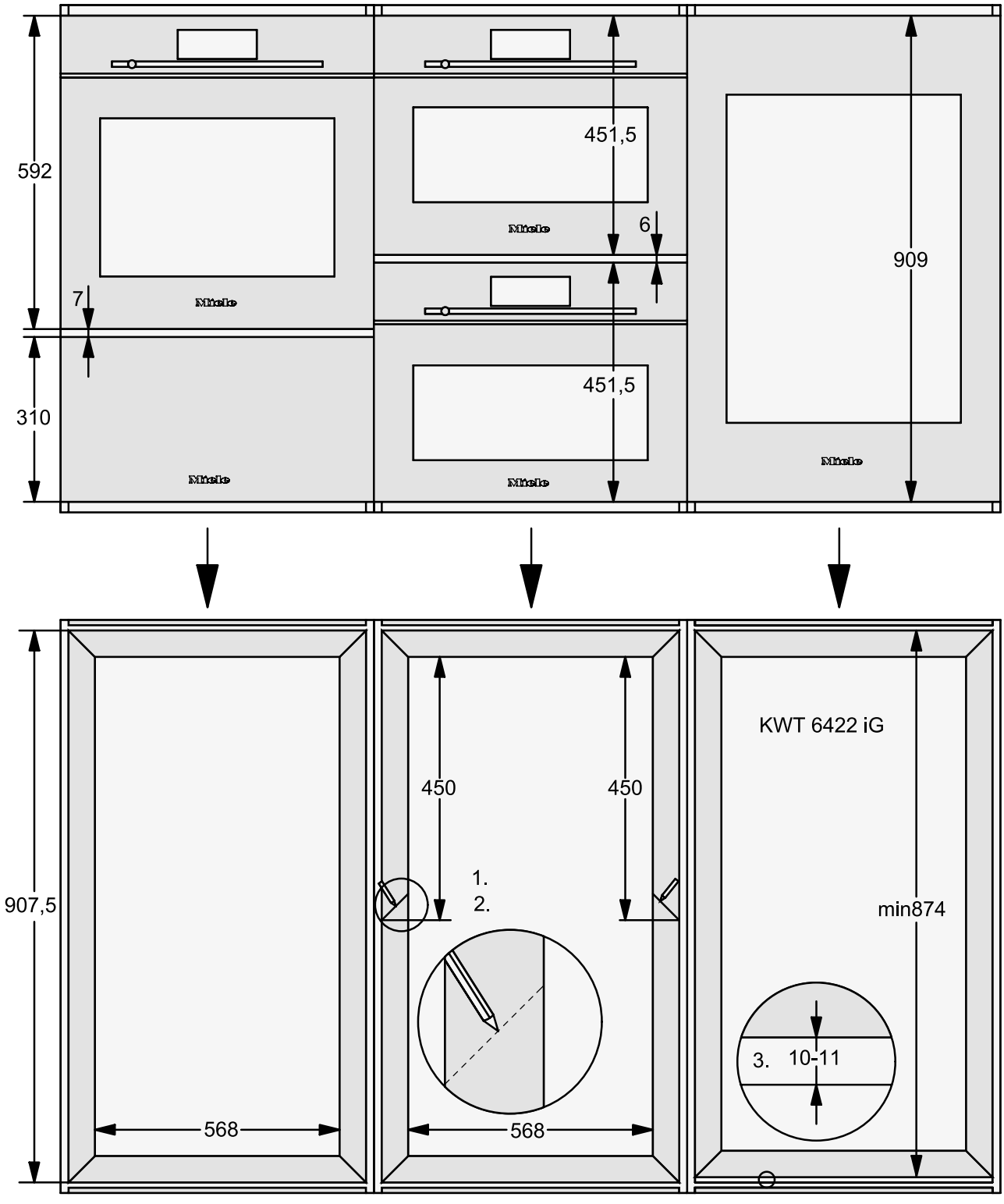

Stand: Oktober 2023

Einbau-Weinschränke

Produktübersicht KWT 7112 iG

Nischenhöhe
450 mm















Typ-/Verkaufsbezeichnung	KWT 7112 iG	
Gerätekategorie		
Weinschrank	◆	
Bauform		
Standgerät	–	
Einbaugerät integriert/untergebaut/dekorfähig	◆/–/–	
Türanschlag/Türanschlag wechselbar/Side-by-Side fähig	unten/–/–	
Design		
Gehäusefarbe	–	
Getönte Glastür	◆	
Beleuchtung Kühlzone	LED	
Bedienkomfort		
Vernetzung mit Miele@home	–	
DynaCool/SoftClose Türschließdämpfung	◆/◆	
Active AirClean Filter	◆	
Anzahl der Holzroste	3	
Flexible Holzroste FlexiFrame Plus	2	
SommelierSet	–	
Silence System	◆	
Türöffnungshilfe	Push2Open	
Steuerung		
Bedienkonzept	TouchControl	
Anzahl Temperaturzonen	1	
Effizienz und Nachhaltigkeit		
Energieeffizienzklasse (A - G)	G	
Energieverbrauch pro Jahr/in 24 h in kWh	115,71/0,317	
Geräuschklasse (A - D)	B	
Sicherheit		
Verriegelungsfunktion	◆	
Akustischer Türalarm/Akustischer Temperaturalarm	◆/◆	
Optischer Türalarm/Optischer Temperaturalarm	◆/◆	
Technische Daten		
Nischenmaße in mm (B x H x T)	560-568 x 450-452 x 550	
Gerätemaße in mm (B x H x T)	560 x 450 x 559	
Klimaklasse	SN-ST	
Weintemperierzone in l	47	
Platzangebot für die Anzahl von 0,75l Bordeauxflaschen	18 Flaschen	
Maximale Höhe der längs eingelagerten Weinflasche	310 mm	
Maximale Höhe der quer eingelagerten Weinflasche	437 mm	
Geräusch-Schallleistung in dB(A) re1pW	32	
Stromaufnahme in Milliampere (mA)	500	
Spannung in V/Absicherung in A	220-240/10	
Unverbindliche Servicepreis-Empfehlung in EUR inkl. MwSt.		
Edelstahl CleanSteel	M.-Nr. 11186560	**2.919,–**
Obsidianschwarz	M.-Nr. 11186580	**2.919,–**
Graphitgrau	M.-Nr. 11186570	**2.919,–**
Obsidianschwarz Matt*	M.-Nr. 12204800	**2.919,–**

*** Ab Februar 2024 lieferbar.**

Planungshinweis:
Unter den Weinschrank darf keine Einbau-Gourmet-Schublade aufgrund der Wärmeentwicklung geplant werden! Eine Einbau-Vakuumierschublade ist erlaubt.

Einbau-Weinschränke

Maßskizzen KWT 7112 iG

Nischenhöhe
450 mm

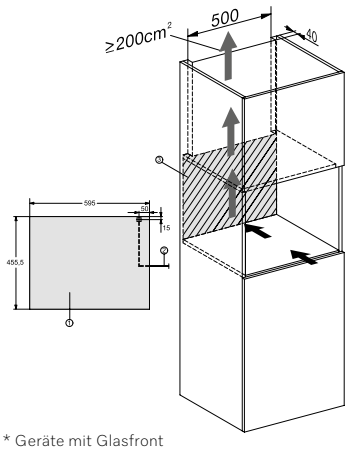

* Geräte mit Glasfront
** Geräte mit Metallfront
1) Ansicht von Vorne,
2) Netzanschlussleitung, L= 2200mm
3) In diesem Bereich kein ELT-Anschluss

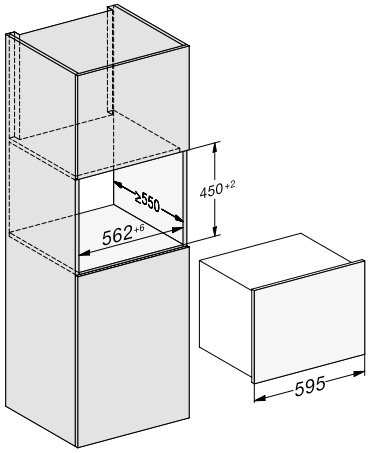

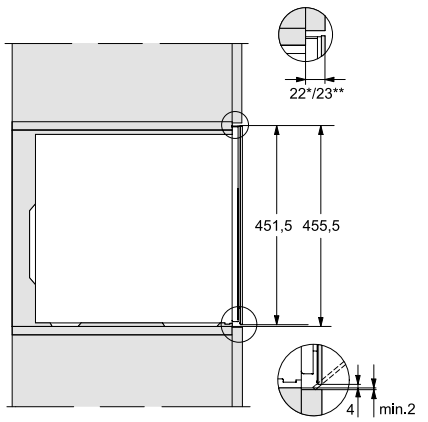

* Geräte mit Glasfront, ** Geräte mit Metallfront

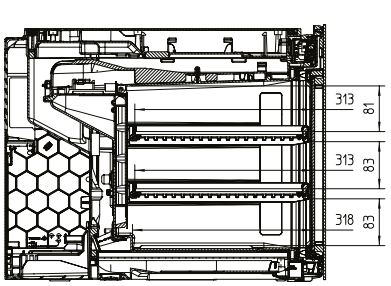

Einbau-Weinschränke

Produktübersicht KWT 6422 iG-1

Nischenhöhe
880 mm









Typ-/Verkaufsbezeichnung	KWT 6422 iG-1	
Gerätekategorie		
Weinschrank	◆	
Bauform		
Standgerät	–	
Einbaugerät integriert/untergebaut/dekorfähig	◆/–/–	
Türanschlag/Türanschlag wechselbar/Side-by-Side fähig	rechts/◆/◆	
Design		
Gehäusefarbe	–	
Getönte Glastür	◆	
Beleuchtung Kühlzone	LED	
Bedienkomfort		
Vernetzung mit Miele@home	XKS 3130 W	
DynaCool/SoftClose Türschließdämpfung	◆/◆	
Active AirClean Filter	◆	
3D-Bodenpräsenterrost	◆	
Flexible Holzroste FlexiFrame	2	
SommelierSet	–	
Silence System	◆	
Türöffnungshilfe	Push2Open	
Steuerung		
Bedienkonzept	TouchControl	
Anzahl Temperaturzonen	2	
Effizienz und Nachhaltigkeit		
Energieeffizienzklasse (A - G)	G	
Energieverbrauch pro Jahr/in 24 h in kWh	151,48/0,413	
Geräuschklasse (A - D)	B	
Sicherheit		
Verriegelungsfunktion	◆	
Akustischer Türalarm/Akustischer Temperaturalarm	◆/◆	
Optischer Türalarm/Optischer Temperaturalarm	◆/◆	
Technische Daten		
Nischenmaße in mm (B x H x T)	560-570 x 874-890 x 550	
Gerätemaße in mm (B x H x T)	595 x 909 x 552	
Klimaklasse	SN-ST	
Weintemperierzone in l	104	
Platzangebot für die Anzahl von 0,75l Bordeauxflaschen	33 Flaschen	
Maximale Höhe der längs eingelagerten Weinflasche	408 mm	
Geräusch-Schallleistung in dB(A) re1pW	32	
Stromaufnahme in Milliampere (mA)	1.000	
Spannung in V/Absicherung in A	220-240/10	
Unverbindliche Servicepreis-Empfehlung in EUR inkl. MwSt.		
Obsidianschwarz	M.-Nr. 12364280	**3.419,–**
Graphitgrau	M.-Nr. 12364300	**3.419,–**
Nachkaufbares Zubehör		
Einlegeboden ENB 1060 (Metall) für die Kombination mit 2x 45er Nische von Miele Geräten		**80,–**
Kommunikationsstick XKS 3130 W für Miele@home		**110,–**

Planungshinweis:
Unter den Weinschrank darf keine Einbau-Gourmet-Schublade aufgrund der Wärmeentwicklung geplant werden! Eine Einbau-Vakuumierschublade ist erlaubt.

Einbau-Weinschränke

Maßskizzen KWT 6422 iG-1

Nischenhöhe
880 mm

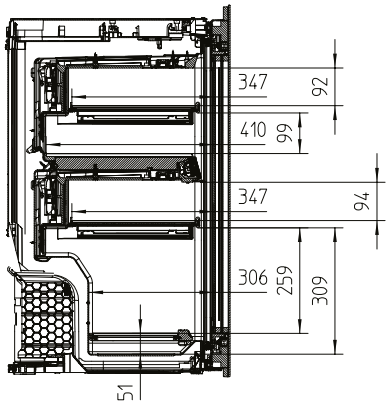

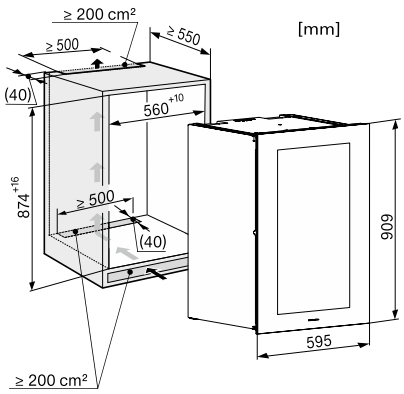

Planungshinweis: Es darf keine Gourmet-Wärmeschublade ESW unter dem Weinschrank geplant werden!

Seitenansicht

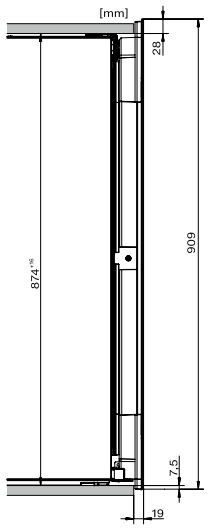

Frontansicht: Kombination KWT 6422 iG (rechts) mit zwei 45cm Miele Geräten (links).

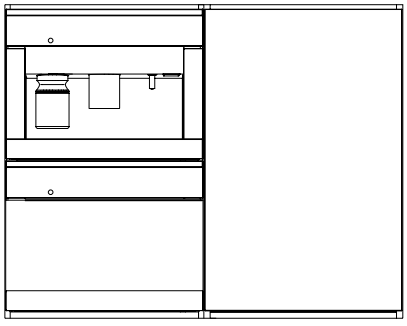

Seitenansicht: Kombination KWT 6422 iG (links) mit zwei 45cm Miele Geräten (rechts).

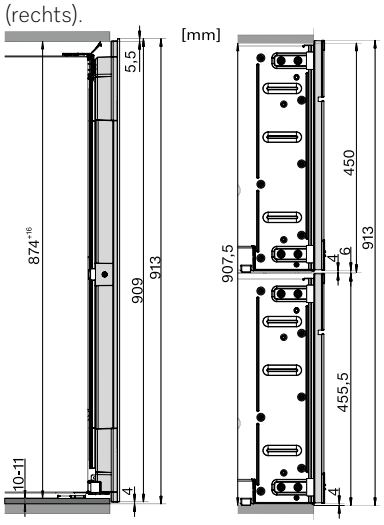

Planungshinweis: Bei dieser Kombination ist der Einlegeboden ENB 1060 bei den 45cm Miele Geräten zu berücksichtigen. Darüber hinaus muss die Nische des KWT 6422 iG um 10-11 mm (+ Feinjustierung über verstellbare Gerätefüße) höher sein, als die Nische der beiden 45er Miele Geräte.

Einbau-Weinschränke

Produktübersicht KWT 6422 i-1
(zur Verwendung der Möbelfront mit Ausschnitt)

Nischenhöhe
880 mm

















Typ-/Verkaufsbezeichnung	**KWT 6422 i-1**
Gerätekategorie	
Weinschrank	◆
Bauform	
Standgerät	–
Einbaugerät integriert/untergebaut/dekorfähig	◆/–/–
Türanschlag/Türanschlag wechselbar/Side-by-Side fähig	rechts/◆/◆
Design	
Gehäusefarbe	–
Getönte Glastür	◆
Beleuchtung Kühlzone	LED
Bedienkomfort	
Vernetzung mit Miele@home	XKS 3130 W
DynaCool/SoftClose Türschließdämpfung	◆/◆
Active AirClean Filter	◆
3D-Bodenpräsenterrost	◆
Flexible Holzroste FlexiFrame	2
SommelierSet	–
Silence System	◆
Türöffnungshilfe	–
Steuerung	
Bedienkonzept	TouchControl
Anzahl Temperaturzonen	2
Effizienz und Nachhaltigkeit	
Energieeffizienzklasse (A - G)	G
Energieverbrauch pro Jahr/in 24 h in kWh	150,38/0,411
Geräuschklasse (A - D)	B
Sicherheit	
Verriegelungsfunktion	◆
Akustischer Türalarm/Akustischer Temperaturalarm	◆/◆
Optischer Türalarm/Optischer Temperaturalarm	◆/◆
Technische Daten	
Nischenmaße in mm (B x H x T)	560-570 x 874-890 x 550
Gerätemaße in mm (B x H x T)	557 x 871 x 541
Klimaklasse	SN-ST
Max. Türfrontgewicht Kühlteil/Gefrierteil in kg	20/–
Weintemperierzone in l	97
Platzangebot für die Anzahl von 0,75l Bordeauxflaschen	30 Flaschen
Maximale Höhe der längs eingelagerten Weinflasche	408 mm
Geräusch-Schallleistung in dB(A) re1pW	32
Stromaufnahme in Milliampere (mA)	1.000
Spannung in V/Absicherung in A	220-240/10
Unverbindliche Servicepreis-Empfehlung in EUR inkl. MwSt.	
Obsidianschwarz	M.-Nr. 12364290 **3.219,–**
Nachkaufbares Zubehör	
Kommunikationsstick XKS 3130 W	**110,–**

Einbau-Weinschränke

Maßskizzen KWT 6422 i-1

Nischenhöhe
880 mm

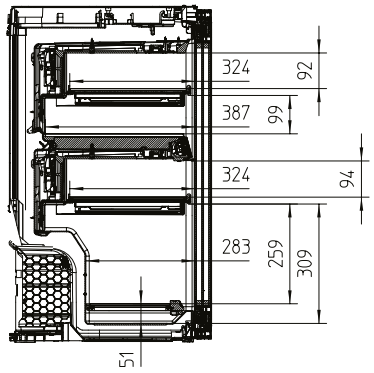

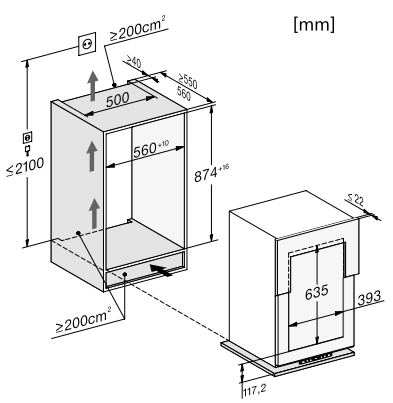

Es darf keine Gourmet-Wärmeschublade ESW unter dem Weinschrank geplant werden.

Stand: Oktober 2023

Einbau-Weinschränke

Produktübersicht KWT 6722 iGS-1

Nischenhöhe
1780 mm









Typ-/Verkaufsbezeichnung	KWT 6722 iGS-1
Gerätekategorie	
Weinschrank	◆
Bauform	
Standgerät	–
Einbaugerät integriert/untergebaut/dekorfähig	◆/–/–
Türanschlag/Türanschlag wechselbar/Side-by-Side fähig	rechts/◆/◆
Design	
Gehäusefarbe	–
Getönte Glastür	◆
Beleuchtung Kühlzone	LED
Bedienkomfort	
Vernetzung mit Miele@home	XKS 3130 W
DynaCool/SoftClose Türschließdämpfung	◆/◆
Active AirClean Filter	◆
3D-Bodenpräsenterrost	◆
Flexible Holzroste FlexiFrame Plus	8
SommelierSet	◆
Silence System	◆
Türöffnungshilfe	Push2Open
Steuerung	
Bedienkonzept	TouchControl
Anzahl Temperaturzonen	2
Effizienz und Nachhaltigkeit	
Energieeffizienzklasse (A - G)	G
Energieverbrauch pro Jahr/in 24 h in kWh	178,12/0,487
Geräuschklasse (A - D)	B
Sicherheit	
Verriegelungsfunktion	◆
Akustischer Türalarm/Akustischer Temperaturalarm	◆/◆
Optischer Türalarm/Optischer Temperaturalarm	–/◆
Technische Daten	
Nischenmaße in mm (B x H x T)	560-570 x 1.772-1.788 x 550
Gerätemaße in mm (B x H x T)	595 x 1816 x 552
Klimaklasse	SN-ST
Weintemperierzone in l	271
Platzangebot für die Anzahl von 0,75l Bordeauxflaschen	83 Flaschen
Maximale Höhe der längs eingelagerten Weinflasche	408 mm
Geräusch-Schallleistung in dB(A) re1pW	32
Stromaufnahme in Milliampere (mA)	1.000
Spannung in V/Absicherung in A	220-240/10
Unverbindliche Servicepreis-Empfehlung in EUR inkl. MwSt.	
Obsidianschwarz	M.-Nr. 12364310 **5.039,–**
inkl. SommelierSet WSS6700	
Nachkaufbares Zubehör	
Kommunikationsstick XKS 3130 W	**110,–**

Einbau-Weinschränke

Maßskizzen KWT 6722 iGS-1

Nischenhöhe
1780 mm

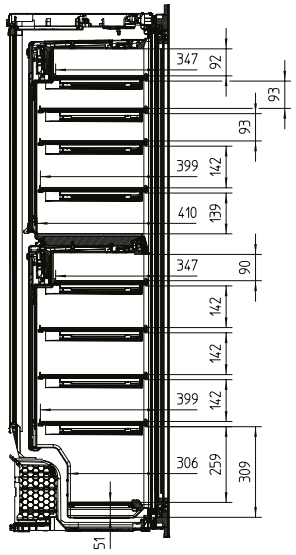

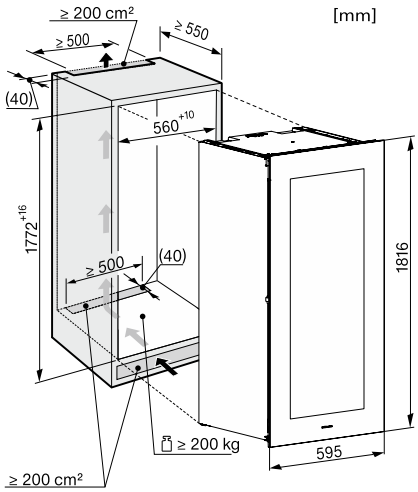

Planungshinweis: Es darf keine Gourmet-Wärmeschublade ESW unter dem Weinschrank geplant werden!

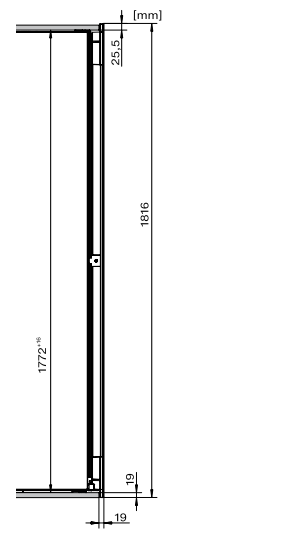

Einbau-Weinschränke

Produktübersicht KWT 6722 iS-1
(zur Verwendung der Möbelfront mit Ausschnitt)

Nischenhöhe
1780 mm







32 dB | 2-Zone | LED | FlexiFrame | SommelierSet

Typ-/Verkaufsbezeichnung	KWT 6722 iS-1
Gerätekategorie	
Weinschrank	◆
Bauform	
Standgerät	–
Einbaugerät integriert/untergebaut/dekorfähig	◆/–/–
Türanschlag/Türanschlag wechselbar/Side-by-Side fähig	rechts/◆/◆
Design	
Gehäusefarbe	–
Getönte Glastür	◆
Beleuchtung Kühlzone	LED
Bedienkomfort	
Vernetzung mit Miele@home	XKS 3130 W
DynaCool/SoftClose Türschließdämpfung	◆/◆
Active AirClean Filter	◆
3D-Bodenpräsenterrost	◆
Flexible Holzroste FlexiFrame Plus	8
SommelierSet	◆
Silence System	◆
Türöffnungshilfe	–
Steuerung	
Bedienkonzept	TouchControl
Anzahl Temperaturzonen	2
Effizienz und Nachhaltigkeit	
Energieeffizienzklasse (A - G)	G
Energieverbrauch pro Jahr/in 24 h in kWh	175,93/0,482
Geräuschklasse (A - D)	B
Sicherheit	
Verriegelungsfunktion	◆
Akustischer Türalarm/Akustischer Temperaturalarm	◆/◆
Optischer Türalarm/Optischer Temperaturalarm	–/◆
Technische Daten	
Nischenmaße in mm (B x H x T)	560-570 x 1.772-1.788 x 550
Gerätemaße in mm (B x H x T)	595 x 1816 x 552
Klimaklasse	SN-ST
Weintemperierzone in l	254
Max. Türfrontgewicht Kühlteil/Gefrierteil in kg	20/–
Platzangebot für die Anzahl von 0,75l Bordeauxflaschen	80 Flaschen
Maximale Höhe der längs eingelagerten Weinflasche	408 mm
Geräusch-Schallleistung in dB(A) re1pW	32
Stromaufnahme in Milliampere (mA)	1.000
Spannung in V/Absicherung in A	220-240/10
Unverbindliche Servicepreis-Empfehlung in EUR inkl. MwSt.	
Obsidianschwarz	M.-Nr. 12364320 **4.799,–**
inkl. SommelierSet WSS6700	
Nachkaufbares Zubehör	
Kommunikationsstick XKS 3130 W	**110,–**

Einbau-Weinschränke

Maßskizzen KWT 6722 iS-1

Nischenhöhe
1780 mm

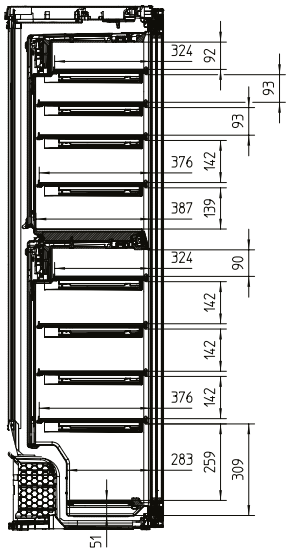

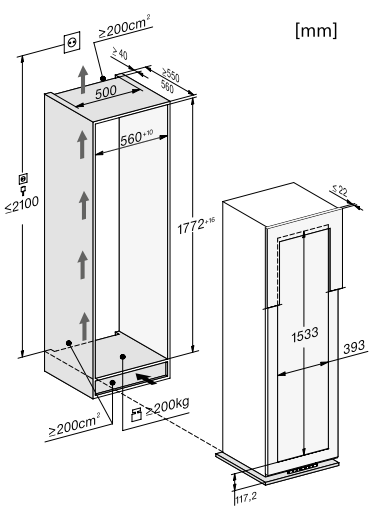

Es darf keine Gourmet-Wärmeschublade ESW unter dem Weinschrank geplant werden.

Stand: Oktober 2023

Einbau-Weinschränke

Produktübersicht KWT 6312 UGS

Nischenhöhe
820 mm

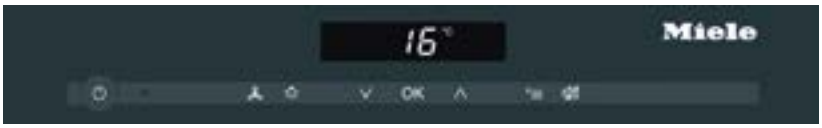

















Typ-/Verkaufsbezeichnung	**KWT 6312 UGS**
Gerätekategorie	
Weinschrank	◆
Bauform	
Standgerät	–
Einbaugerät integriert/untergebaut/dekorfähig	◆/◆/–
Türanschlag/Türanschlag wechselbar/Side-by-Side fähig	rechts/◆/◆
Design	
Gehäusefarbe	–
Frontfarbe	Getönte Glastür
Beleuchtung Kühlzone	LED
Bedienkomfort	
Vernetzung mit Miele@home	XKS 3130 W
DynaCool/SoftClose Türschließdämpfung	◆/◆
Active AirClean Filter	◆
Anzahl der Holzroste	4
Flexible Holzroste FlexiFrame	3
SommelierSet	◆
Flaschenpräsenter	–
Türöffnungshilfe	Push2open
Steuerung	
Bedienkonzept	TouchControl
Anzahl Temperaturzonen	1
Effizienz und Nachhaltigkeit	
Energieeffizienzklasse (A - G)	G
Energieverbrauch pro Jahr/in 24 h in kWh	135,05/0,369
Geräuschklasse (A - D)	C
Sicherheit	
Verriegelungsfunktion	◆
Akustischer Türalarm/Akustischer Temperaturalarm	◆/◆
Optischer Türalarm/Optischer Temperaturalarm	–/–
Technische Daten	
Nischenmaße in mm (B x H x T)	600 x 820-870 x 580
Gerätemaße in mm (B x H x T)	597 x 818 x 575
Klimaklasse	SN-ST
Weintemperierzone in l	110
Platzangebot für die Anzahl von 0,75l Bordeauxflaschen	46 Flaschen
Maximale Höhe der längs eingelagerten Weinflasche (je nach Holzrost)	bis zu 431 mm
Geräusch-Schallleistung in dB(A) re1pW	37
Stromaufnahme in Milliampere (mA)	800
Spannung in V/Absicherung in A	220-240/10
Unverbindliche Servicepreis-Empfehlung in EUR inkl. MwSt.	M.-Nr. 9764970 **3.549,–**
Nachkaufbares Zubehör	
Side-by-Side Kit KSK 6300	**138,–**
Kommunikationsstick XKS 3130 W	**110,–**
Aktivkohlefilter KKF-KWT	**29,–**

inkl. SommelierSet WSS6300

Einbau-Weinschränke

Maßskizzen KWT 6312 UGS

Nischenhöhe
820 mm

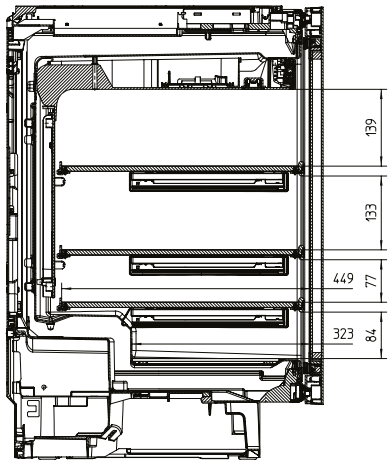

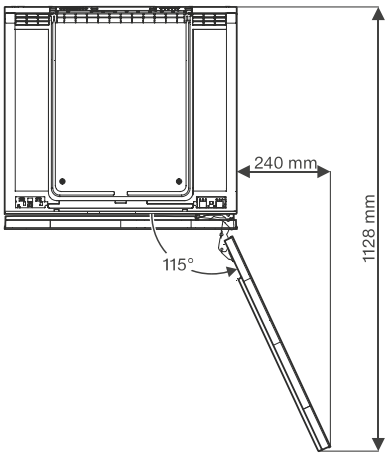

Side-by-Side Aufstellung

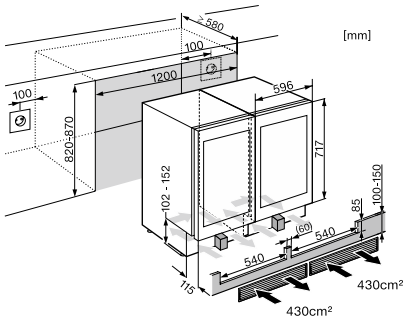

* Bei höheren Küchenfronten ist durch den Küchenhersteller eine Ausgleichblende erforderlich, die am Gerät mit einem Winkelblech (nachkaufbaren Zubehör über den Kundendienst M.-Nr. 9931140) befestigt werden kann.

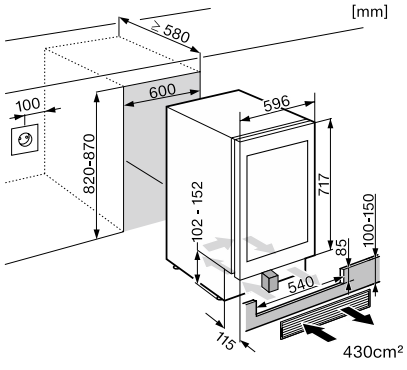

* Bei höheren Küchenfronten ist durch den Küchenhersteller eine Ausgleichblende erforderlich, die am Gerät mit einem Winkelblech (nachkaufbaren Zubehör über den Kundendienst M.-Nr. 9931140) befestigt werden kann.

Einbau-Weinschränke

Produktübersicht KWT 6322 UG-1

Nischenhöhe
820 mm

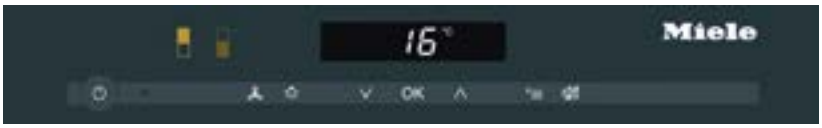







Typ-/Verkaufsbezeichnung	KWT 6322 UG-1
Gerätekategorie	
Weinschrank	◆
Bauform	
Standgerät	–
Einbaugerät integriert/untergebaut/dekorfähig	◆/◆/–
Türanschlag/Türanschlag wechselbar/Side-by-Side fähig	rechts/◆/◆
Design	
Gehäusefarbe	–
Frontfarbe	Getönte Glastür
Beleuchtung Kühlzone	LED
Bedienkomfort	
Vernetzung mit Miele@home	XKS 3130 W
DynaCool/SoftClose Türschließdämpfung	◆/◆
Active AirClean Filter	◆
Anzahl der Holzroste	4
Flexible Holzroste FlexiFrame	3
SommelierSet	–
Flaschenpräsenter	–
Türöffnungshilfe	Push2open
Steuerung	
Bedienkonzept	TouchControl
Anzahl Temperaturzonen	2
Effizienz und Nachhaltigkeit	
Energieeffizienzklasse (A - G)	G
Energieverbrauch pro Jahr/in 24 h in kWh	146/0,400
Geräuschklasse (A - D)	B
Sicherheit	
Verriegelungsfunktion	◆
Akustischer Türalarm/Akustischer Temperaturalarm	◆/◆
Optischer Türalarm/Optischer Temperaturalarm	–/–
Technische Daten	
Nischenmaße in mm (B x H x T)	600 x 820-870 x 580
Gerätemaße in mm (B x H x T)	597 x 818 x 575
Klimaklasse	SN-ST
Weintemperierzone in l	94
Platzangebot für die Anzahl von 0,75l Bordeauxflaschen	34 Flaschen
Maximale Höhe der längs eingelagerten Weinflasche (je nach Holzrost)	bis zu 431 mm
Geräusch-Schallleistung in dB(A) re1pW	35
Stromaufnahme in Milliampere (mA)	800
Spannung in V/Absicherung in A	220-240/10
Unverbindliche Servicepreis-Empfehlung in EUR inkl. MwSt.	M.-Nr. 12497000 **3.549,–**
Nachkaufbares Zubehör	
Side-by-Side Kit KSK 6300	**138,–**
Kommunikationsstick XKS 3130 W	**110,–**
Aktivkohlefilter KKF-KWT	**29,–**

Einbau-Weinschränke

Maßskizzen KWT 6322 UG-1

Nischenhöhe
820 mm

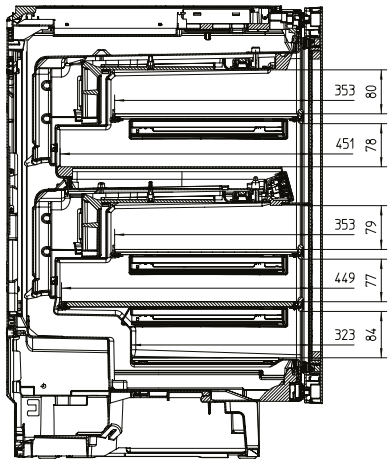

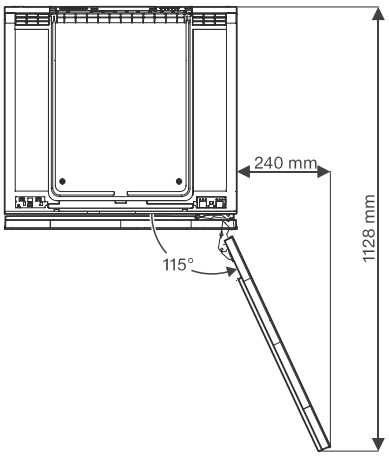

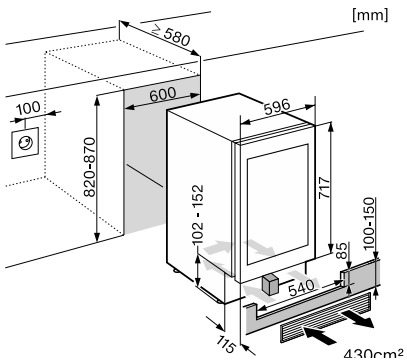

* Bei höheren Küchenfronten ist durch den Küchenhersteller eine Ausgleichblende erforderlich, die am Gerät mit einem Winkelblech (nachkaufbaren Zubehör über den Kundendienst M.-Nr. 9931140) befestigt werden kann.

Side-by-Side Aufstellung
von zwei Modellen (Side by Side Kit
KSK 6300 M.-Nr. 9.799.630 benötigt)

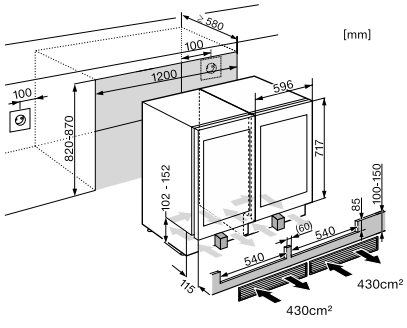

* Bei höheren Küchenfronten ist durch den Küchenhersteller eine Ausgleichblende erforderlich, die am Gerät mit einem Winkelblech (nachkaufbaren Zubehör über den Kundendienst M.-Nr. 9931140) befestigt werden kann.

Stand: Oktober 2023

Stand-Weinschränke

Produktübersicht KWT 6833 SG

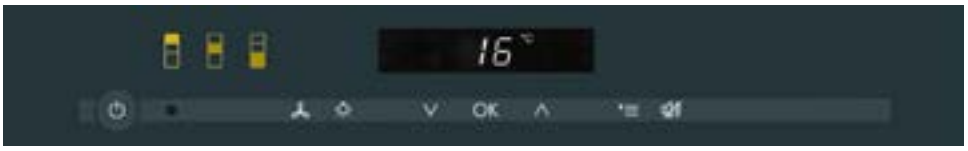





Typ-/Verkaufsbezeichnung	**KWT 6833 SG**
Gerätekategorie	
Weinschrank	◆
Bauform	
Standgerät	◆
Einbaugerät integriert/untergebaut/dekorfähig	–/–/–
Türanschlag/Türanschlag wechselbar/Side-by-Side fähig	rechts/◆/–
Design	
Gehäusefarbe	Edelstahl
Frontfarbe	Getönte Glastür/Griffleiste
Beleuchtung Kühlzone	LED
Bedienkomfort	
Vernetzung mit Miele@home	XKM 3100 W
DynaCool/SoftClose Türschließdämpfung	◆/◆
Active AirClean Filter	◆
Anzahl der Holzroste	10
Flexible Holzroste FlexiFrame	10
SommelierSet	–
Flaschenpräsenter	◆
Push2open	–
Steuerung	
Bedienkonzept	TouchControl
Anzahl Temperaturzonen	3
Effizienz und Nachhaltigkeit	
Energieeffizienzklasse (A - G)	G
Energieverbrauch pro Jahr/in 24 h in kWh	205,50/0,564
Geräuschklasse (A - D)	B
Sicherheit	
Verriegelungsfunktion	◆
Akustischer Türalarm/Akustischer Temperaturalarm	◆/◆
Optischer Türalarm/Optischer Temperaturalarm	◆/◆
Technische Daten	
Nischenmaße in mm (B x H x T)	– x – x –
Gerätemaße in mm (B x H x T)	700 x 1.920 x 746
Klimaklasse	SN-ST
Weintemperierzone in l	503
Platzangebot für die Anzahl von 0,75l Bordeauxflaschen	178 Flaschen
Geräusch-Schallleistung in dB(A) re1pW	35
Stromaufnahme in Milliampere (mA)	1.500
Spannung in V/Absicherung in A	220-240/10
Unverbindliche Servicepreis-Empfehlung in EUR inkl. MwSt.	M.-Nr. 10409080 **5.299,–**
Nachkaufbares Zubehör	
Kommunikationsmodul XKM 3100 W	**79,–**

Nur solange Vorrat reicht.

Rechnungskondition Standgeräte

Stand-Weinschränke

Maßskizzen KWT

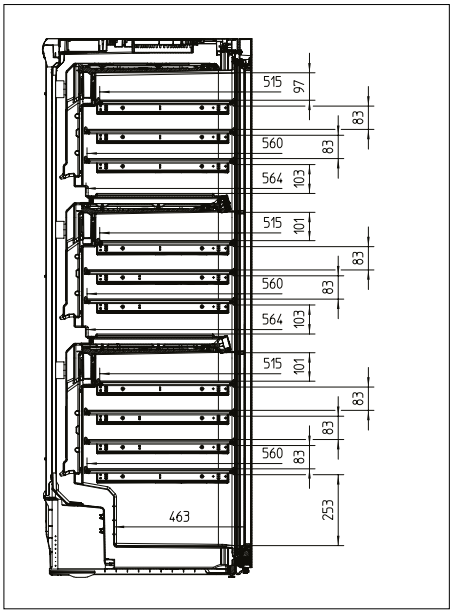

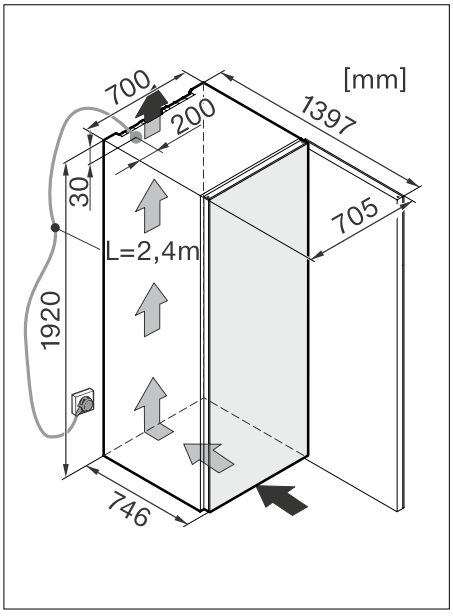

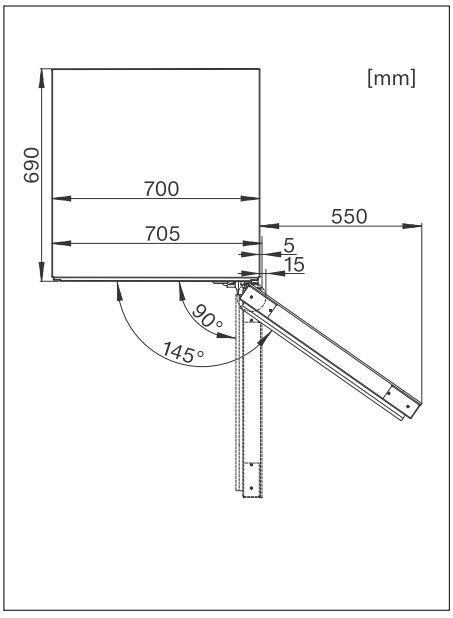

Stand-Weinschränke

Produktübersicht KWT 6834 SGS

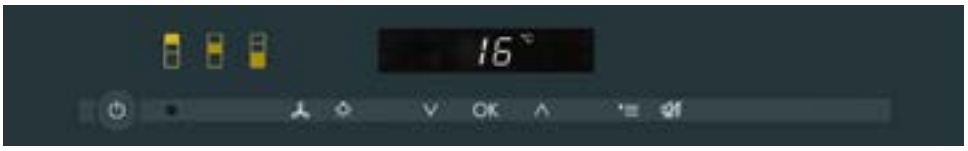







Typ-/Verkaufsbezeichnung	KWT 6834 SGS
Gerätekategorie	
Weinschrank	◆
Bauform	
Standgerät	◆
Einbaugerät integriert/untergebaut/dekorfähig	–/–/–
Türanschlag/Türanschlag wechselbar/Side-by-Side fähig	rechts/◆/–
Design	
Gehäusefarbe	Edelstahl
Frontfarbe	Getönte Glastür/Griffleiste
Beleuchtung Kühlzone	LED
Bedienkomfort	
Vernetzung mit Miele@home	XKM 3100 W
DynaCool/SoftClose Türschließdämpfung	◆/◆
Active AirClean Filter	◆
Anzahl der Holzroste	10
Flexible Holzroste FlexiFrame	10
SommelierSet	–
Flaschenpräsenter	◆
Push2open	–
Steuerung	
Bedienkonzept	TouchControl
Anzahl Temperaturzonen	3
Effizienz und Nachhaltigkeit	
Energieeffizienzklasse (A - G)	G
Energieverbrauch pro Jahr/in 24 h in kWh	205,50/0,564
Geräuschklasse (A - D)	B
Sicherheit	
Verriegelungsfunktion	◆
Akustischer Türalarm/Akustischer Temperaturalarm	◆/◆
Optischer Türalarm/Optischer Temperaturalarm	◆/◆
Technische Daten	
Nischenmaße in mm (B x H x T)	– x – x –
Gerätemaße in mm (B x H x T)	700 x 1.920 x 746
Klimaklasse	SN-ST
Weintemperierzone in l	503
Platzangebot für die Anzahl von 0,75l Bordeauxflaschen	178 Flaschen
Geräusch-Schallleistung in dB(A) re1pW	35
Stromaufnahme in Milliampere (mA)	1.500
Spannung in V/Absicherung in A	220-240/10
Unverbindliche Servicepreis-Empfehlung in EUR inkl. MwSt.	M.-Nr. 10409080 **5.299,–**
Nachkaufbares Zubehör	
Kommunikationsmodul XKM 3100 W	**79,–**

Nur solange Vorrat reicht.

Rechnungskondition Standgeräte

Stand-Weinschränke

Maßskizzen KWT

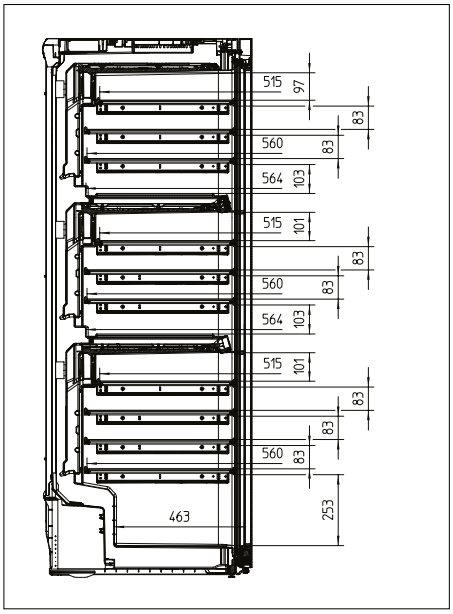

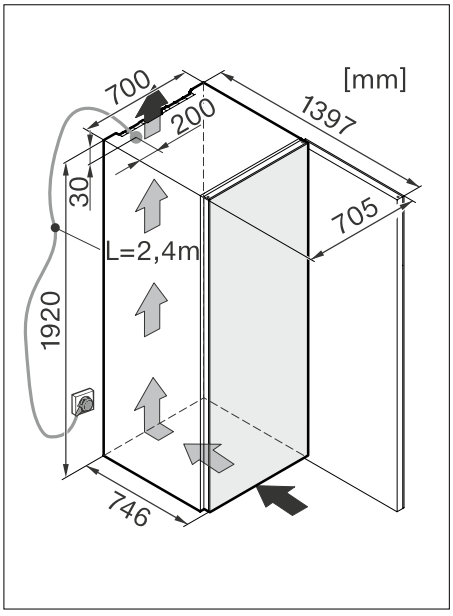

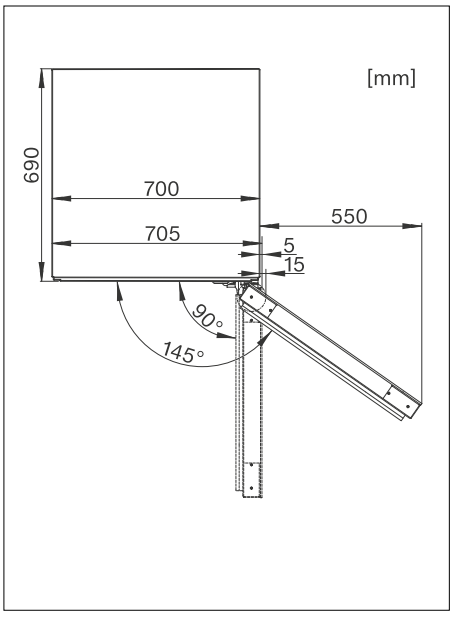

Side-by-Side-Kombinationen, Kühlschrank

Produktübersicht KS 4383 ED







38 dB | DailyFresh | LED

Typ-/Verkaufsbezeichnung	KS 4383 ED
Gerätekategorie	
Kühlschrank	◆
Bauform	
Standgerät	◆
XL Innenraum	◆
Türanschlag/Türanschlag wechselbar/Side-by-Side fähig	rechts/◆/mit FNS 4382 E
Design	
Gehäusefarbe	Weiß oder silber
Beleuchtung Kühlzone	LED
Bedienkomfort	
Frischesystem	DailyFresh
DynaCool	◆
ComfortClean	◆
SoftClose/SelfClose	–/–
Türöffnungshilfe	SideOpen
Steuerung	
Bedienkonzept	SensorTouch
SuperKühlen	◆
Anzahl Temperaturzonen	1
Sabbatmodus	◆
Party-Modus/Holiday-Modus	◆/◆
Kühlgerät/-zone	
Anzahl der Abstellflächen/davon beleuchtet	7/–
Flaschenablage aus verchromtem Metall	–
Anzahl Gemüseschubladen/Frischeschubladen	–/2
Anzahl Innentürabsteller für Flaschen/Konserven	2/3
Effizienz und Nachhaltigkeit	
Energieeffizienzklasse (A - G)	E
Energieverbrauch pro Jahr/in 24 h in kWh	122,6/0,337
Geräuschklasse (A - D)	C
Sicherheit	
Verriegelungsfunktion	◆
Akustischer Türalarm/Akustischer Temperaturalarm	◆/–
Optischer Türalarm/Optischer Temperaturalarm	◆/–
Technische Daten	
Gerätemaße in mm (B x H x T)	600 x 1.850 x 675
Klimaklasse	SN-T
Kühlzone/davon PerfectFresh-Zone/4-Sterne-Gefrierzone in l	399/0/0
Lagerzeit bei Störung/Gefriervermögen in kg/24h	–/–
Geräusch-Schallleistung in dB(A) re1pW	38
Stromaufnahme in Milliampere (mA)	1.200
Spannung in V/Absicherung in A	220-240/10
Mitgeliefertes Zubehör	
Eierablagen für Anzahl Eier/Sortierbox PerfectFresh	12/–
Unverbindliche Servicepreis-Empfehlung in EUR inkl. MwSt.	
Edelstahl-Look	M.-Nr. 11949430 **1.119,–**
Weiß	M.-Nr. 11949510 **1.039,–**

Rechnungskondition Standgeräte

Die ausgewiesene Energieaufnahme wird bei Verwendung der beiliegenden Wandabstandshalter erreicht. Ohne Wandabstandshalter verringert sich die angegebene Tiefe um 1,50 cm. Sollten die Wandabstandshalter nicht verwendet werden, hat dies keinen Einfluss auf die Funktionsfähigkeit des Gerätes. Allerdings erhöht sich bei geringerem Wandabstand der Energieverbrauch geringfügig.

Side-by-Side-Kombinationen, Kühlschrank

Maßskizzen KS 4383 ED

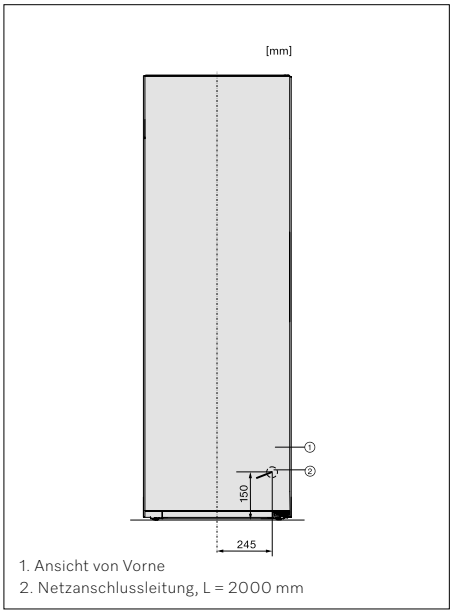

1. Ansicht von Vorne
2. Netzanschlussleitung, L = 2000 mm

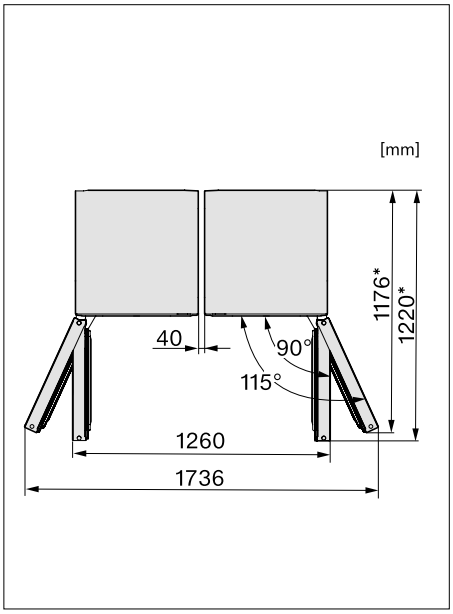

KS 4383 + FNS 4382

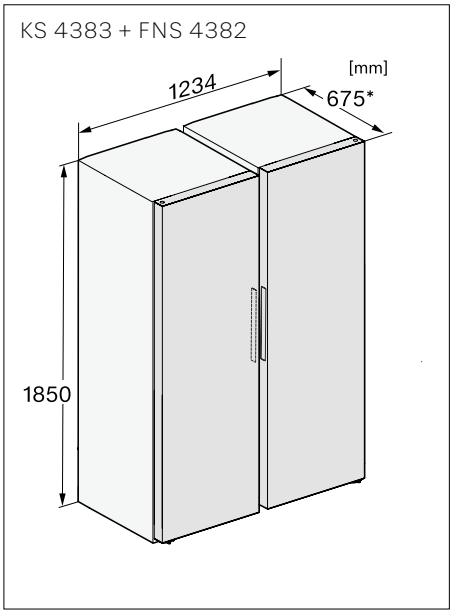

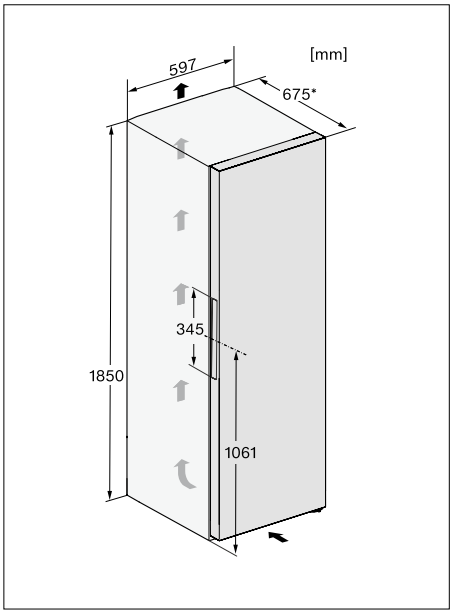

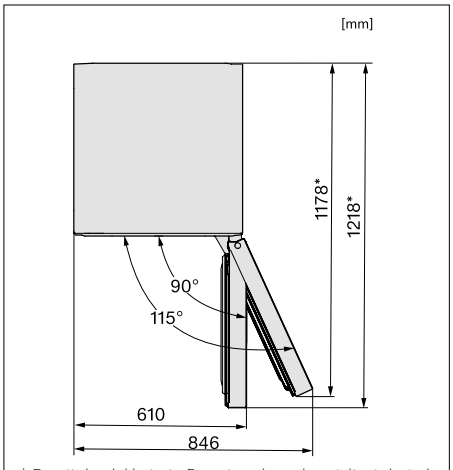

* Damit der deklarierte Energieverbrauch erzielt wird, sind die dem Gerät beigefügten Abstandshalter zu verwenden. Hierdurch vergrößert sich die Gerätetiefe um ca. 15 mm. Das Gerät ist ohne Verwendung der Abstandshalter voll funktionsfähig, hat aber einen geringfügig höheren Energieverbrauch.

Side-by-Side-Kombinationen, Kühlschrank

Produktübersicht KS 4783 ED







Typ-/Verkaufsbezeichnung	KS 4783 ED
Gerätekategorie	
Kühlschrank	◆
Bauform	
Standgerät	◆
Türanschlag/Türanschlag wechselbar/Side-by-Side fähig	rechts/◆/FNS 4782 E
XL Innenraum	◆
Design	
Gehäusefarbe	Weiß, silber oder schwarz
Beleuchtung Kühlzone	LED
Bedienkomfort	
Vernetzung mit Miele@home	◆
Frischesystem/ComfortClean/DynaCool	DailyFresh/◆/◆
SoftClose/SelfClose	◆/–
Türöffnungshilfe	EasyOpen Hebelgriff (BB = Click2Open)
Steuerung	
Bedienkonzept	SensorTouch
SuperKühlen/SuperFrost	◆/–
Sabbatmodus/Party-Modus/Holiday-Modus	◆/◆/◆
Kühlgerät/-zone	
Anzahl der Abstellflächen/davon beleuchtet/davon geteilt (FlixiBoard)	6/–/1
Flaschenablage aus verchromtem Metall	◆
Anzahl Frischeschubladen	2
Abstellborde Konserven	3
Innentürabsteller für Flaschen	2
Effizienz und Nachhaltigkeit	
Energieeffizienzklasse (A - G)	E
Energieverbrauch pro Jahr in kWh/in 24h in kWh	122,6/0,337
Geräuschklasse (A - D)	C
Sicherheit	
Verriegelungsfunktion/Netzausfallanzeige Gefrierteil	◆/–
Akustischer Türalarm/Akustischer Temperaturalarm	◆/–
Optischer Türalarm/Optischer Temperaturalarm	◆/–
Technische Daten	
Gerätemaße in mm (B x H x T)	600 x 1.850 x 675 (BB = 682)
Klimaklasse	SN-T
Kühlzone/davon PerfectFresh-Zone/4-Sterne-Gefrierzone in l	399/0/0
Lagerzeit bei Störung/Gefriervermögen in kg/24h	0/0,0
Geräusch-Schallleistung in dB(A) re1pW	36
Stromaufnahme in Milliampere (mA)	1.200
Spannung in V/Absicherung in A	220-240/10
Mitgeliefertes Zubehör	
Butterdose/Eierablage	◆/◆
Unverbindliche Servicepreis-Empfehlung in EUR inkl. MwSt.	
Weiß	M.-Nr. 11949530 **1.119,–**
Edelstahl CleanSteel	M.-Nr. 11949630 **1.229,–**
BlackSteel	M.-Nr. 11949590 **1.279,–**
BlackBoard (ohne Griff)	M.-Nr. 11949660 **1.399,–**

Rechnungskondition Standgeräte

Die ausgewiesene Energieaufnahme wird bei Verwendung der beiliegenden Wandabstandshalter erreicht. Ohne Wandabstandshalter verringert sich die angegebene Tiefe um 1,50 cm. Sollten die Wandabstandshalter nicht verwendet werden, hat dies keinen Einfluss auf die Funktionsfähigkeit des Gerätes. Allerdings erhöht sich bei geringerem Wandabstand der Energieverbrauch geringfügig.

Side-by-Side-Kombinationen, Kühlschrank

Maßskizzen KS 4783 ED

Weiß



Edelstahl CleanSteel



BlackSteel



BlackBoard



KS 4783 (mit Griff)

[mm]

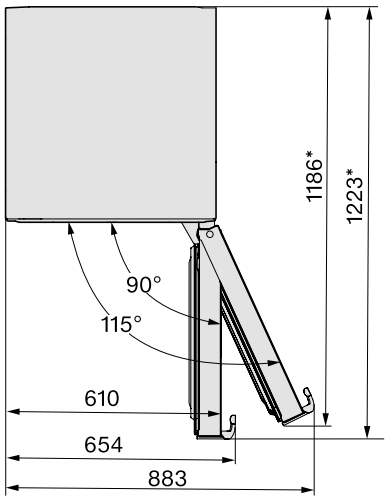

KS 4783 (ohne Griff)

[mm]

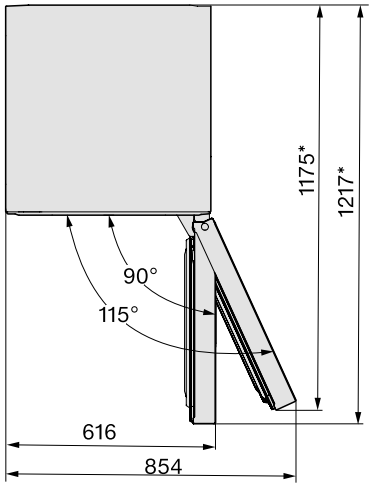

KS 4783 + FNS 4782 BlackBoard (ohne Griff)

[mm]

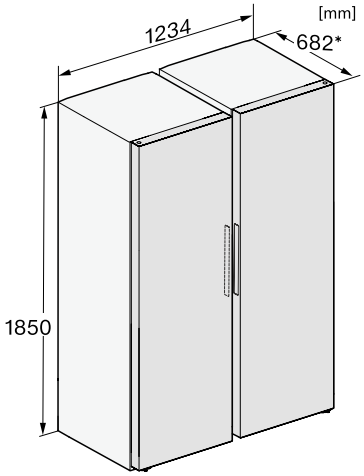

KS 4783 + FNS 4782 (ohne Griff)

[mm]

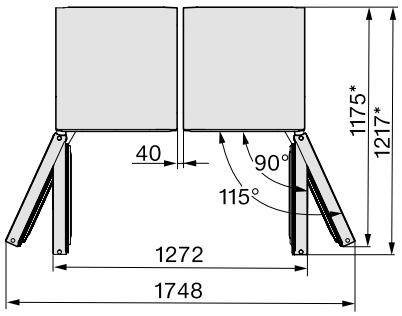

KS 4783 + FNS 4782 BlackBoard (mit Griff)

[mm]

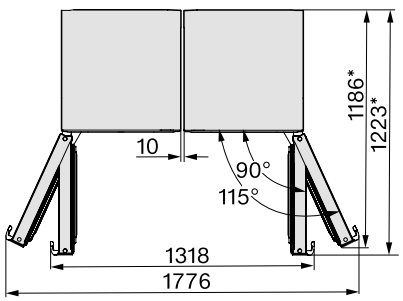

1. Ansicht von Vorne
2. Netzanschlussleitung, L = 2000 mm

[mm]

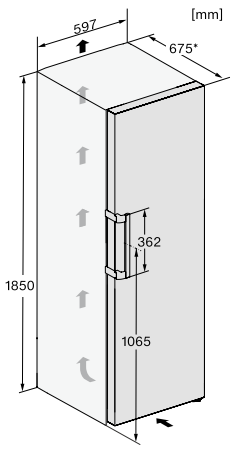

* Damit der deklarierte Energieverbrauch erzielt wird, sind die dem Gerät beigefügten Abstandshalter zu verwenden. Hierdurch vergrößert sich die Gerätetiefe um ca. 15 mm. Das Gerät ist ohne Verwendung der Abstandshalter voll funktionsfähig, hat aber einen geringfügig höheren Energieverbrauch.

Stand: Oktober 2023

Side-by-Side-Kombinationen, Kühlschrank

Maßskizzen KS 4783 ED

Side-by-side KS 284x3 und KWNS, KFNS, FNS 2846x

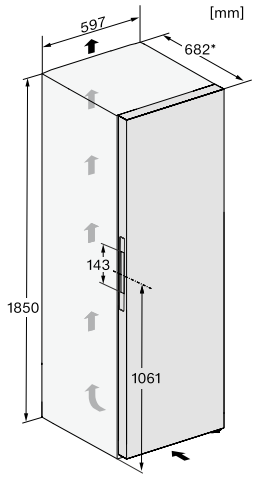

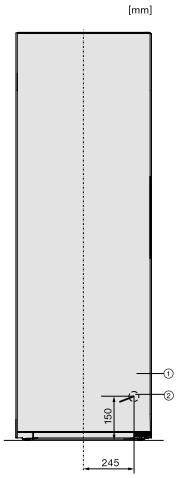

1. Ansicht von Vorne
2. Netzanschlussleitung, L = 2000 mm



Side-by-Side-Kombinationen, Kühlschrank

Produktübersicht KS 4887 DD edt/cs















Typ-/Verkaufsbezeichnung	KS 4887 DD edt/cs
Gerätekategorie	
Kühlschrank	◆
Bauform	
Standgerät	◆
Türanschlag/Türanschlag wechselbar/Side-by-Side fähig	rechts/◆/FNS 4882 E edt/cs
XL Innenraum	◆
Design	
Gehäusefarbe	silber
Beleuchtung Kühlzone	FlexiLight 2.0
Beleuchtung Ventilator/Frischesystem	◆/◆
Bedienkomfort	
Vernetzung mit Miele@home	◆
Frischesystem/ComfortClean/DynaCool	PerfectFresh Active/◆/◆
Feinverstellung Innentür	◆
SoftClose/SelfClose	◆/◆
XL Innenraum	◆
Türöffnungshilfe	Click2Open
Steuerung	
Bedienkonzept	FreshTouch
SuperKühlen/SuperFrost	◆/–
Sabbatmodus/Party-Modus/Holiday-Modus	◆/◆/◆
Anzahl Temperaturzonen	2
Kühlgerät/-zone	
Anzahl der Abstellflächen/davon beleuchtet/davon teilbar (FlexiBoard)	5/3/1
Flaschenablage aus verchromtem Metall	◆
Anzahl Frischeschubladen	3
trockene Rückwand	CleanSteel
Innentürabsteller für Konserven	2
Innentürabsteller für Flaschen	2
Feinverstellung Innentür	◆
Effizienz und Nachhaltigkeit	
Energieeffizienzklasse (A - G)	D
Energieverbrauch pro Jahr in kWh/in 24h in kWh	134,30/0,367
Geräuschklasse (A - D)	B
B	
Verriegelungsfunktion	◆
Akustischer Türalarm/Akustischer Temperaturalarm	◆/–
Optischer Türalarm/Optischer Temperaturalarm	◆/–
Technische Daten	
Gerätemaße in mm (B x H x T)	600 x 1.850 x 675
Klimaklasse	SN-T
Kühlzone/davon PerfectFresh-Zone/4-Sterne-Gefrierzone in l	387/141/–
Lagerzeit bei Störung/Gefriervermögen in kg/24h	0/0,0
Geräusch-Schallleistung in dB(A) re1pW	35
Stromaufnahme in Milliampere (mA)	1.200
Spannung in V/Absicherung in A	220-240/10
Mitgeliefertes Zubehör	
Eierablagen für Anzahl Eier/Sortierbox PerfectFresh	12/◆
Unverbindliche Servicepreis-Empfehlung in EUR inkl. MwSt.	
Edelstahl CleanSteel	M.-Nr. 11949670 **1.999,–**

Rechnungskondition Standgeräte

[1] Nur solange der Vorrat reicht.
Die ausgewiesene Energieaufnahme wird bei Verwendung der beiliegenden Wandabstandshalter erreicht. Ohne Wandabstandshalter verringert sich die angegebene Tiefe um 1,50 cm. Sollten die Wandabstandshalter nicht verwendet werden, hat dies keinen Einfluss auf die Funktionsfähigkeit des Gerätes. Allerdings erhöht sich bei geringerem Wandabstand der Energieverbrauch geringfügig.

Side-by-Side-Kombinationen, Kühlschrank

Maßskizzen KS 4887 DD edt/cs

KS 4887 DD + FNS 4882

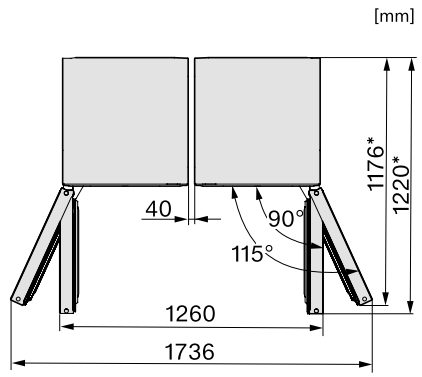

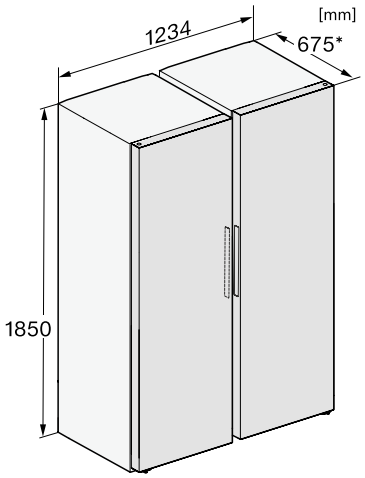

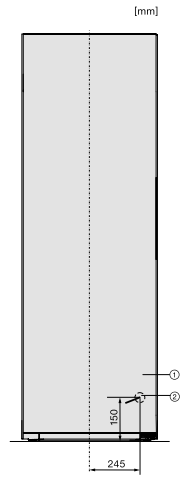

1. Ansicht von Vorne
2. Netzanschlussleitung, L = 2000 mm

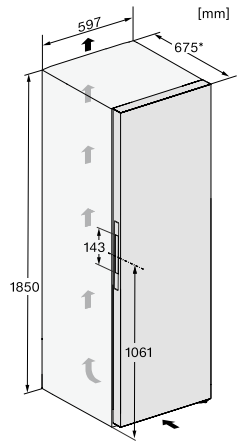

* Damit der deklarierte Energieverbrauch erzielt wird, sind die dem Gerät beigefügten Abstandshalter zu verwenden. Hierdurch vergrößert sich die Gerätetiefe um ca. 15 mm. Das Gerät ist ohne Verwendung der Abstandshalter voll funktionsfähig, hat aber einen geringfügig höheren Energieverbrauch.

Side-by-Side-Kombinationen, Gefrierschrank

Produktübersicht FNS 4882 D edt/cs







D | 35 dB | LED | NoFrost

Typ-/Verkaufsbezeichnung	FNS 4882 D edt/cs
Gerätekategorie	
Gefrierschrank	◆
Bauform	
Standgerät	◆
Türanschlag/Türanschlag wechselbar/Side-by-Side fähig	links/◆/mit KS 4887 DD edt/cs
XL Innenraum	◆
Design	
Gehäusefarbe	silber
Beleuchtung Gefrierzone	LED
Bedienkomfort	
Vernetzung mit Miele@home	◆
NoFrost	◆
VarioRoom	◆
Türöffnungshilfe/SoftClose Türschließdämpfung	Click2Open/◆
Steuerung	
Bedienkonzept	FreshTouch
SuperFrost	◆
Sabbatmodus/Party-Modus/Holiday-Modus	◆/◆/–
Gefrierzone	
Anzahl Gefrierschubladen/davon auf Auszügen/davon XXL Box	7/–/1
Effizienz und Nachhaltigkeit	
Energieeffizienzklasse (A - G)	D
Energieverbrauch pro Jahr in kWh	198,30
Energieverbrauch in 24 h in kWh	0,542
Geräuschklasse (A - D)	B
Sicherheit	
Verriegelungsfunktion/Netzausfallanzeige Gefrierteil	◆/◆
Akustischer Türalarm/Akustischer Temperaturalarm	◆/◆
Optischer Türalarm/Optischer Temperaturalarm/FrostProof	◆/◆/◆
Technische Daten	
Gerätemaße in mm (B x H x T)	600 x 1.850 x 675
Klimaklasse	SN-T
4-Sterne-Gefrierzone in l	278
Lagerzeit bei Störung/Gefriervermögen in kg/24h	16/18,0
Geräusch-Schallleistung in dB(A) re1pW	35
Stromaufnahme in Milliampere (mA)	1.300
Spannung in V/Absicherung in A	220-240/10
Mitgeliefertes Zubehör	
Kälteakkus/Eiswürfelschale/side-by-side Kit	–/◆/◆
Unverbindliche Servicepreis-Empfehlung in EUR inkl. MwSt.	
Edelstahl CleanSteel	M.-Nr. 11953920 **1.819,–**

Rechnungskondition Standgeräte

Die ausgewiesene Energieaufnahme wird bei Verwendung der beiliegenden Wandabstandshalter erreicht. Ohne Wandabstandshalter verringert sich die angegebene Tiefe um 1,50 cm. Sollten die Wandabstandshalter nicht verwendet werden, hat dies keinen Einfluss auf die Funktionsfähigkeit des Gerätes. Allerdings erhöht sich bei geringerem Wandabstand der Energieverbrauch geringfügig.

Side-by-Side-Kombinationen, Gefrierschrank

Maßskizzen FNS 4882 D edt/cs

KS 4887 + FNS 4882

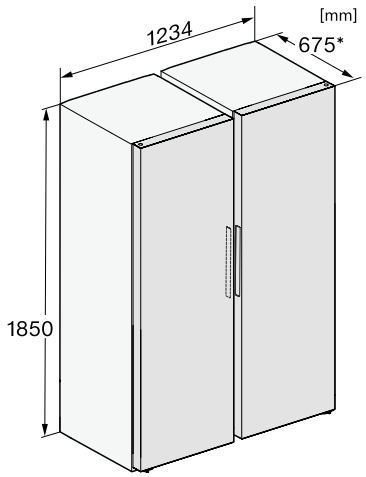

KS 4887 + FNS 4882

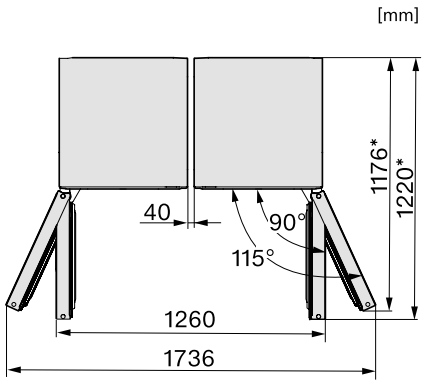

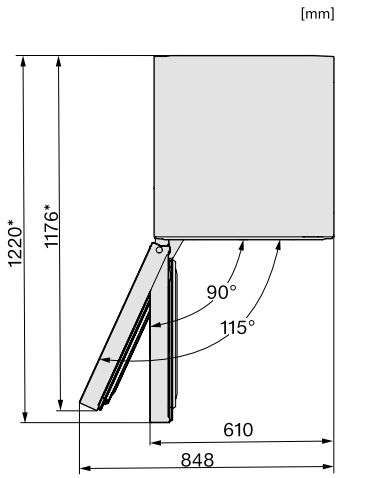

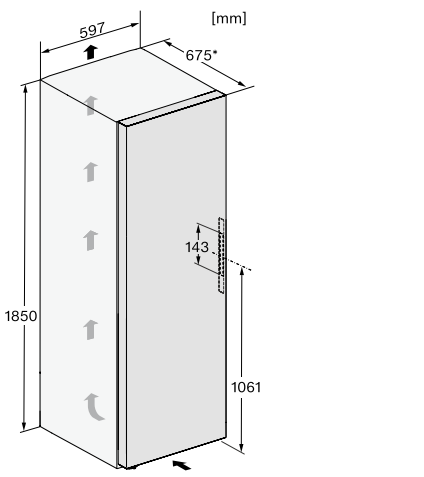

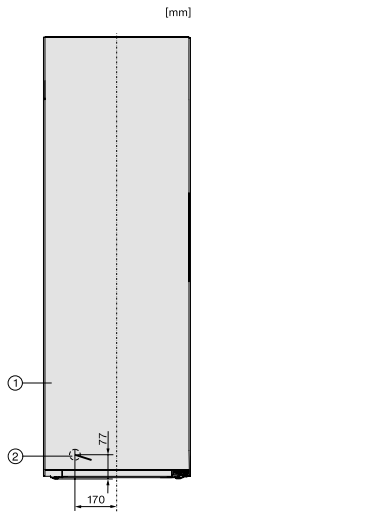

1. Ansicht von Vorne
2. Netzanschlussleitung, L = 2100 mm

* Damit der deklarierte Energieverbrauch erzielt wird, sind die dem Gerät beigefügten Abstandshalter zu verwenden. Hierdurch vergrößert sich die Gerätetiefe um ca. 15 mm. Das Gerät ist ohne Verwendung der Abstandshalter voll funktionsfähig, hat aber einen geringfügig höheren Energieverbrauch.

Side-by-Side-Kombinationen, Gefrierschrank

Produktübersicht FNS 4782 E





Typ-/Verkaufsbezeichnung	**FNS 4782 E**
Gerätekategorie	
Gefrierschrank	◆
Bauform	
Standgerät	◆
Türanschlag/Türanschlag wechselbar/Side-by-Side fähig	links/◆/mit KS 4783 ED
Design	
Gehäusefarbe	Weiß, silber oder schwarz
Beleuchtung Gefrierzone	–
Bedienkomfort	
Vernetzung mit Miele@home	◆
IceMaker mit Frischwasseranschluss/MyIce mit Wassertank	–/–
ComfortFrost/NoFrost	–/◆
VarioRoom	◆
SoftClose	◆
Türöffnungshilfe	EasyOpen-Hebelgriff (BB mit Click2Open)
Steuerung	
Bedienkonzept	SensorTouch
SuperFrost	◆
Sabbatmodus/Party-Modus	◆/◆
Gefriergerät/-zone	
Anzahl Gefrierschubladen/davon auf Auszügen/davon XXL Box	7/–/1
Effizienz und Nachhaltigkeit	
Energieeffizienzklasse (A - G)	E
Energieverbrauch pro Jahr/in 24 h in kWh	247,80/0,679
Geräuschklasse (A - D)	C
Sicherheit	
Verriegelungsfunktion/Netzausfallanzeige Gefrierteil	◆/◆
Akustischer Türalarm/Akustischer Temperaturalarm	◆/◆
Optischer Türalarm/Optischer Temperaturalarm/FrostProof	◆/◆/◆
Technische Daten	
Gerätemaße in mm (B x H x T)	600 x 1.850 x 675 (BB=682)
Klimaklasse	SN-T
4-Sterne-Gefrierzone in l	278
Geräusch-Schallleistung in dB(A) re1pW	38
Lagerzeit bei Störung/Gefriervermögen in kg/24h	18/18,0
Stromaufnahme in Milliampere (mA)	1.300
Spannung in V/Absicherung in A	220-240/10
Mitgeliefertes Zubehör	
Side-by-Side Kit/Eiswürfelschale	◆/◆
Unverbindliche Servicepreis-Empfehlung in EUR inkl. MwSt.	
Weiß	M.-Nr. 11953190 **1.279,–**
Edelstahl CleanSteel	M.-Nr. 11953230 **1.229,–**
BlackSteel	M.-Nr. 11953470 **1.279,–**
BlackBoard (ohne Griff)	M.-Nr. 11953220 **1.399,–**

Rechnungskondition Standgeräte

Die ausgewiesene Energieaufnahme wird bei Verwendung der beiliegenden Wandabstandshalter erreicht. Ohne Wandabstandshalter verringert sich die angegebene Tiefe um 1,50 cm. Sollten die Wandabstandshalter nicht verwendet werden, hat dies keinen Einfluss auf die Funktionsfähigkeit des Gerätes. Allerdings erhöht sich bei geringerem Wandabstand der Energieverbrauch geringfügig.

Side-by-Side-Kombinationen, Gefrierschrank

Maßskizzen FNS 4782 E

Weiß



Edelstahl CleanSteel



BlackSteel



BlackBoard



FNS 4782 mit Griff

[mm]

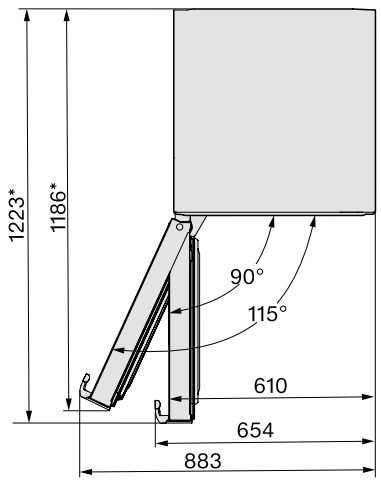

FNS 4782 BlackBoard

[mm]

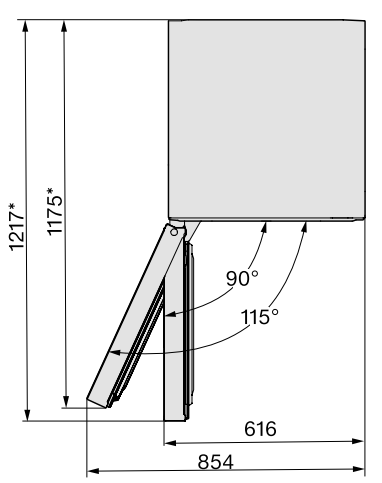

KS 4783 + FNS 4782 BlackBoard

[mm]

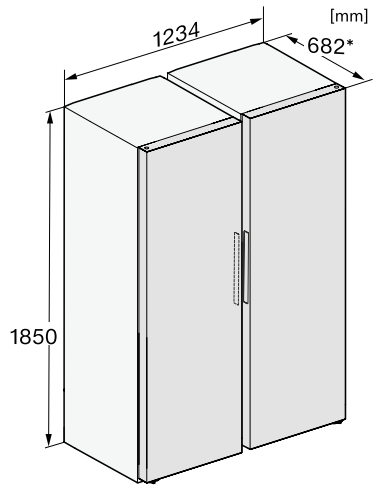

KS 4783 + FNS 4782 BlackBoard

[mm]

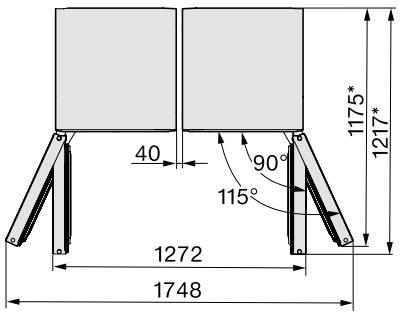

KS 4783 + FNS 4782 mit Griff

[mm]

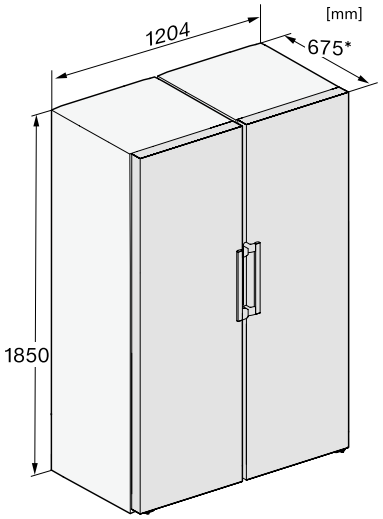

KS 4783 + FNS 4782 mit Griff

[mm]

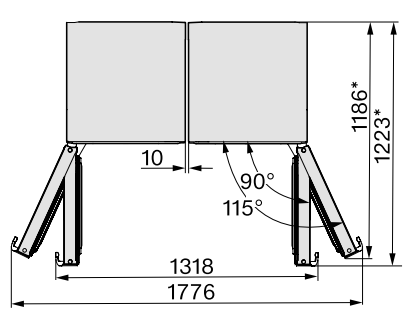

Side-by-Side-Kombinationen, Gefrierschrank

Maßskizzen FNS 4782 E

FNS 4782 mit Griff

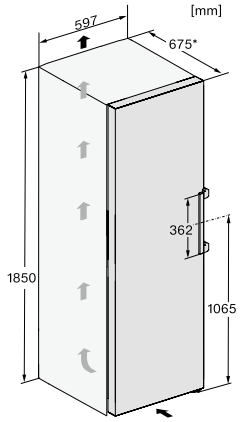

* Damit der deklarierte Energieverbrauch erzielt wird, sind die dem Gerät beigefügten Abstandshalter zu verwenden. Hierdurch vergrößert sich die Gerätetiefe um ca. 15 mm. Das Gerät ist ohne Verwendung der Abstandshalter voll funktionsfähig, hat aber einen geringfügig höheren Energieverbrauch.

FNS 4782 BlackBoard

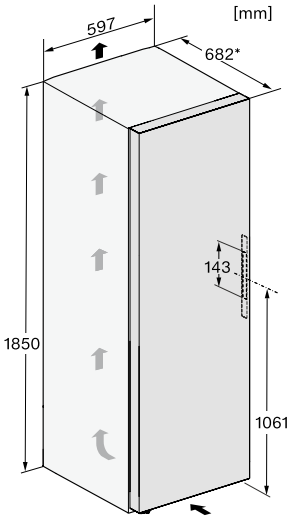

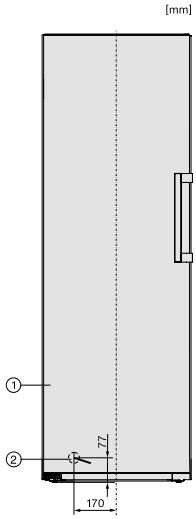

Side-by-Side-Kombinationen, Gefrierschrank

Produktübersicht FNS 4382 E





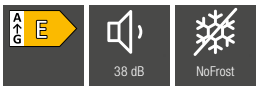

Typ-/Verkaufsbezeichnung	FNS 4382 E
Gerätekategorie	
Gefrierschrank	◆
Bauform	
Standgerät	◆
Türanschlag/Türanschlag wechselbar/Side-by-Side fähig	links/◆/mit KS 4383 ED
Design	
Gehäusefarbe	Weiß, silber
Beleuchtung Gefrierzone	–
Bedienkomfort	
Vernetzung mit Miele@home	◆
IceMaker mit Frischwasseranschluss/MyIce mit Wassertank	–/–
ComfortFrost/NoFrost	–/◆
VarioRoom	◆
SoftClose	◆
Türöffnungshilfe	EasyOpen-Hebelgriff (BB mit Click2Open)
Steuerung	
Bedienkonzept	SensorTouch
SuperFrost	◆
Sabbatmodus/Party-Modus	◆/◆
Gefriergerät/-zone	
Anzahl Gefrierschubladen/davon auf Auszügen/davon XXL Box	7/–/1
Effizienz und Nachhaltigkeit	
Energieeffizienzklasse (A - G)	E
Energieverbrauch pro Jahr/in 24 h in kWh	247,80/0,679
Geräuschklasse (A - D)	C
Sicherheit	
Verriegelungsfunktion/Netzausfallanzeige Gefrierteil	◆/◆
Akustischer Türalarm/Akustischer Temperaturalarm	◆/◆
Optischer Türalarm/Optischer Temperaturalarm/FrostProof	◆/◆/◆
Technische Daten	
Gerätemaße in mm (B x H x T)	600 x 1.850 x 675 (BB=682)
Klimaklasse	SN-T
4-Sterne-Gefrierzone in l	278
Geräusch-Schallleistung in dB(A) re1pW	38
Lagerzeit bei Störung/Gefriervermögen in kg/24h	18/18,0
Stromaufnahme in Milliampere (mA)	1.300
Spannung in V/Absicherung in A	220-240/10
Mitgeliefertes Zubehör	
Side-by-Side Kit/Eiswürfelschale	◆/◆
Unverbindliche Servicepreis-Empfehlung in EUR inkl. MwSt.	
Weiß	M.-Nr. 11953000 **1.029,–**
Edelstahllook	M.-Nr. 11953060 **1.089,–**

Rechnungskondition Standgeräte

Die ausgewiesene Energieaufnahme wird bei Verwendung der beiliegenden Wandabstandshalter erreicht. Ohne Wandabstandshalter verringert sich die angegebene Tiefe um 1,50 cm. Sollten die Wandabstandshalter nicht verwendet werden, hat dies keinen Einfluss auf die Funktionsfähigkeit des Gerätes. Allerdings erhöht sich bei geringerem Wandabstand der Energieverbrauch geringfügig.

Side-by-Side-Kombinationen, Gefrierschrank

Maßskizzen FNS 4382 E

Weiß



Edelstahllook



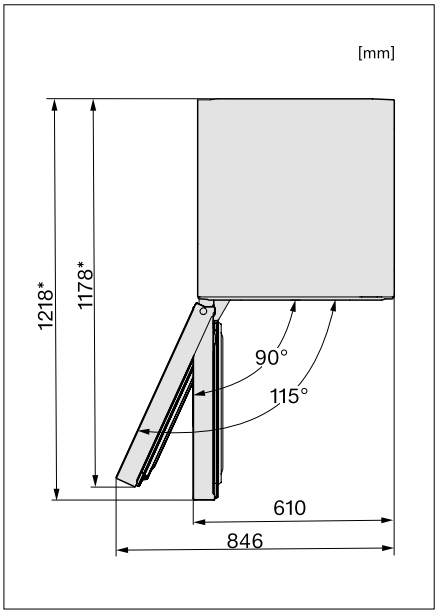

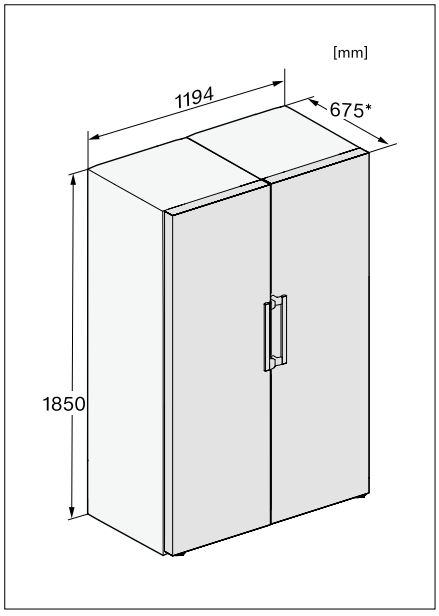

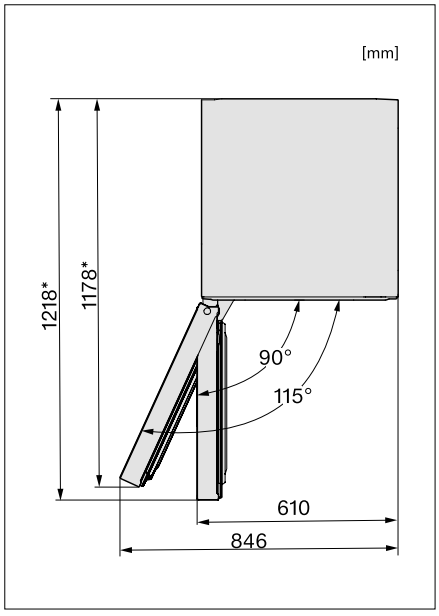

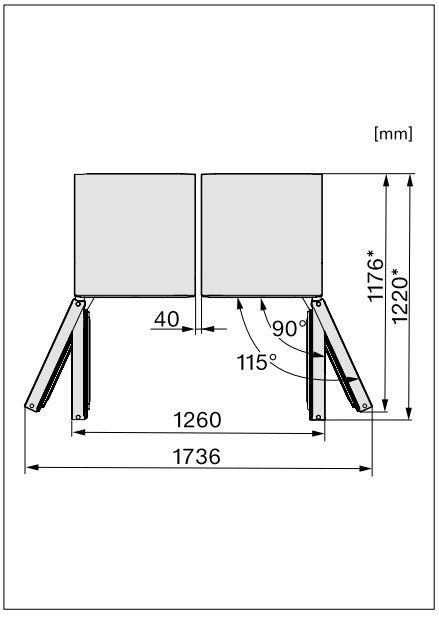

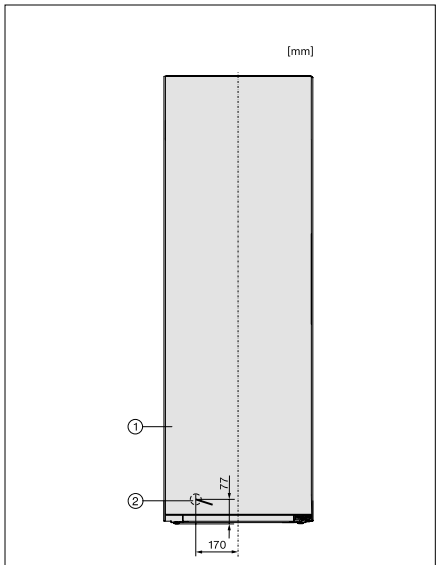

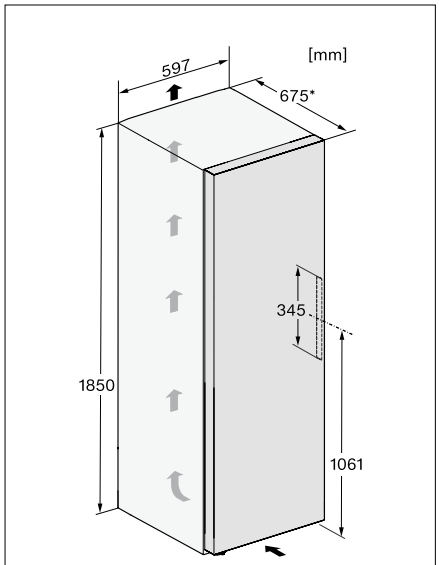


Miele

Stand-Kühl-Gefrierkombinationen

Produktübersicht KD 4052 E el Active

















Typ-/Verkaufsbezeichnung	KD 4052 E el Active
Gerätekategorie	
Kühl-Gefrierkombination	◆
Bauform	
Standgerät	◆
Türanschlag/Türanschlag wechselbar/Side-by-Side fähig	rechts/◆/–
XL Innenraum	–
Design	
Gehäusefarbe	silber
Beleuchtung Kühlzone/Gefrierzone	LED/–
Bedienkomfort	
Vernetzung mit Miele@home	–
Frischesystem	DailyFresh
DuplexCool/DynaCool/ComfortFrost/NoFrost	◆/–/◆/–
IceMaker mit Frischwasseranschluss/MyIce mit Wassertank	–/–
ComfortClean/VarioRoom	–/◆
Türöffnungshilfe	SideOpen short
SoftClose/SelfClose	–/–
Steuerung	
Bedienkonzept	EasyControl
SuperKühlen/SuperFrost/Kühlteil abschaltbar	–/◆/–
Anzahl Temperaturzonen	2
Sabbatmodus/Party-Modus/Holiday-Modus	–/–/–
Kühlgerät/-zone	
Anzahl der Abstellflächen/davon beleuchtet/davon teilbar (FlexiBoard)	4/–
Flaschenablage aus verchromtem Metall	◆
Anzahl Frischeschubladen/Gemüseschubladen	1/–
Innentürabsteller für Flaschen/Konserven	1/2
Gefriergerät/-zone	
Anzahl Gefrierschubladen/davon XXL Box	3 Stk./1
Effizienz und Nachhaltigkeit	
Energieeffizienzklasse (A - G)	E
Energieverbrauch pro Jahr/in 24 h in kWh	228/0,624
Geräuschklasse (A - D)	C
Sicherheit	
Verriegelungsfunktion/Netzausfallanzeige Gefrierteil	–/–
Akustischer Türalarm/Akustischer Temperaturalarm	◆/–
Optischer Türalarm/Optischer Temperaturalarm	–/–
Technische Daten	
Gerätemaße in mm (B x H x T)	600 x 1.760 x 650
Klimaklasse	SN-T
Kühlzone/davon PerfectFresh-Zone/4-Sterne-Gefrierzone in l	195/–/94
Lagerzeit bei Störung/Gefriervermögen in kg/24h	17/4,5
Geräusch-Schallleistung in dB(A) re1pW	39
Stromaufnahme in Milliampere (mA)	900
Spannung in V/Absicherung in A	220-240/10
Mitgeliefertes Zubehör	
Eierablage/Eiswürfelschale	–/◆
Unverbindliche Servicepreis-Empfehlung in EUR inkl. MwSt.	
Edelstahl-Look	M.-Nr. 11980290 **719,–**

Rechnungskondition Standgeräte

Stand-Kühl-Gefrierkombinationen

Maßskizzen KD 4052 E el Active

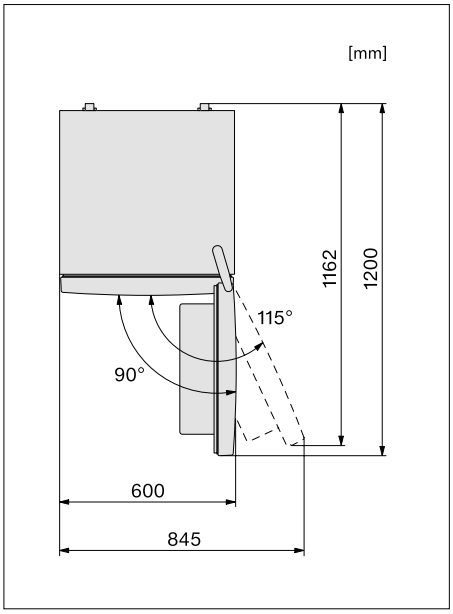

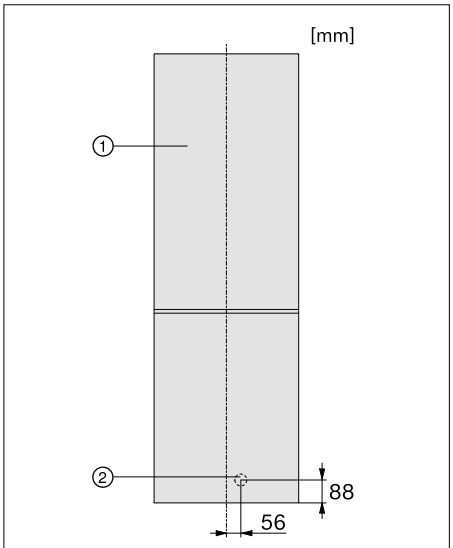

* 1. Ansicht von Vorne, 2. Netzanschlussleitung, L = 2400 mm

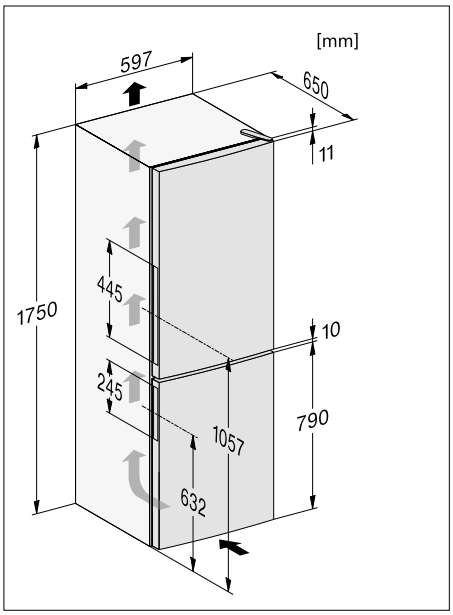

Stand-Kühl-Gefrierkombinationen

Produktübersicht KD 4172 E

Exklusiv / Classic Modell









Typ-/Verkaufsbezeichnung	KD 4172 E	
Gerätekategorie		
Kühl-Gefrierkombination	◆	
Bauform		
Standgerät	◆	
Türanschlag/Türanschlag wechselbar/Side-by-Side fähig	rechts/◆/–	
XL Innenraum	–	
Design		
Gehäusefarbe	Weiß oder silber	
Beleuchtung Kühlzone/Gefrierzone	LED/–	
Bedienkomfort		
Frischesystem	DailyFresh	
VarioRoom/DynaCool/ComfortFrost/NoFrost	–/–/◆/–	
IceMaker mit Frischwasseranschluss/MyIce mit Wassertank	–/–	
ComfortClean	–	
Türöffnungshilfe	SideOpen short	
SoftClose/SelfClose	–/–	
Steuerung		
Bedienkonzept	EasyControl	
SuperKühlen/SuperFrost/Kühlteil abschaltbar	–/◆/–	
Anzahl Temperaturzonen	2	
Sabbatmodus/Party-Modus/Holiday-Modus	◆/–/–	
Kühlgerät/-zone		
Anzahl der Abstellflächen/davon beleuchtet/davon teilbar (FlexiBoard)	4/–/–	
Flaschenablage aus verchromtem Metall	◆	
Anzahl Frischeschubladen/Gemüseschubladen	1/–	
Innentürabsteller für Flaschen/Konserven	1/2	
Gefriergerät/-zone		
Anzahl Gefrierschubladen/davon XXL Box	3 Stk./1	
Effizienz und Nachhaltigkeit		
Energieeffizienzklasse (A - G)	E	
Energieverbrauch pro Jahr/in 24 h in kWh	233/0,637	
Geräuschklasse (A - D)	C	
Sicherheit		
Verriegelungsfunktion/Netzausfallanzeige Gefrierteil	–/–	
Akustischer Türalarm/Akustischer Temperaturalarm	◆/–	
Optischer Türalarm/Optischer Temperaturalarm	–/–	
Technische Daten		
Gerätemaße in mm (B x H x T)	600 x 1.860 x 650	
Klimaklasse	SN-T	
Kühlzone/davon PerfectFresh-Zone/4-Sterne-Gefrierzone in l	214/–/94	
Lagerzeit bei Störung/Gefriervermögen in kg/24h	17/4,5	
Geräusch-Schallleistung in dB(A) re1pW	39	
Stromaufnahme in Milliampere (mA)	900	
Spannung in V/Absicherung in A	220-240/10	
Mitgeliefertes Zubehör		
Eierablage/Eiswürfelschale	◆/◆	
Unverbindliche Servicepreis-Empfehlung in EUR inkl. MwSt.		
Weiß	M.-Nr. 11980240	**699,–**
Edelstahl-Look	M.-Nr. 11980260	**759,–**

Rechnungskondition Standgeräte

Stand-Kühl-Gefrierkombinationen

Maßskizzen KD 4172 E

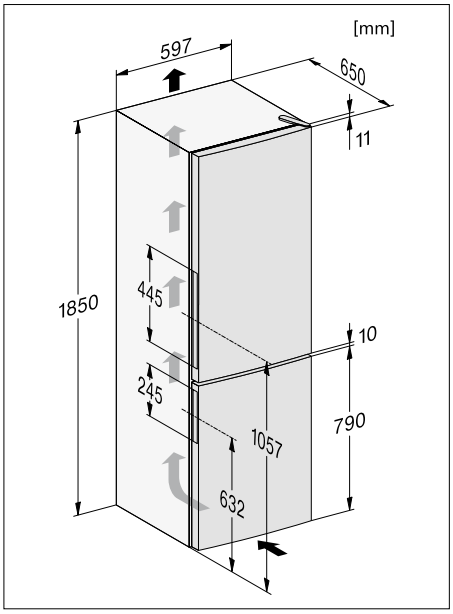

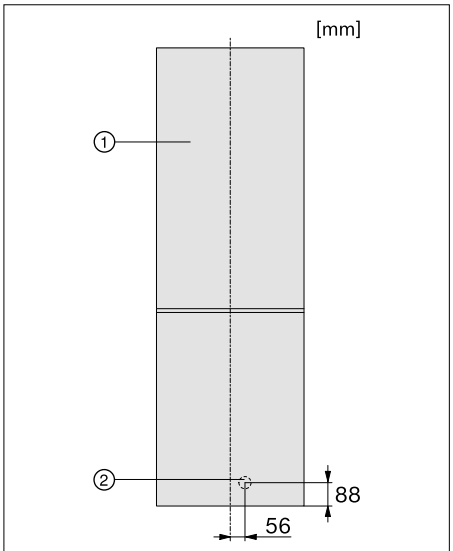

* 1. Ansicht von Vorne, 2. Netzanschlussleitung, L = 2400 mm

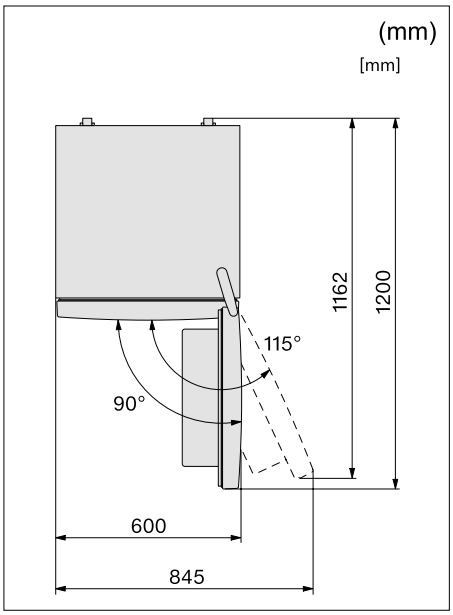

Stand-Kühl-Gefrierkombinationen

Produktübersicht KDN 4174 E

















Typ-/Verkaufsbezeichnung	KDN 4174 E	
Gerätekategorie		
Kühl-Gefrierkombination	◆	
Bauform		
Standgerät	◆	
Türanschlag/Türanschlag wechselbar/Side-by-Side fähig	rechts/◆/–	
XL Innenraum	–	
Design		
Gehäusefarbe	weiß oder silber	
Beleuchtung Kühlzone/Gefrierzone	LED/–	
Bedienkomfort		
Frischesystem	DailyFresh	
DuplexCool/DynaCool/ComfortFrost/NoFrost	–/–/–/◆	
IceMaker mit Frischwasseranschluss/MyIce mit Wassertank	–/–	
ComfortClean/VarioRoom	–/◆	
Türöffnungshilfe	SideOpen long	
SoftClose/SelfClose	–/–	
Steuerung		
Bedienkonzept	EasyControl	
SuperKühlen/SuperFrost/Kühlteil abschaltbar	–/◆/–	
Anzahl Temperaturzonen	2	
Sabbatmodus/Party-Modus/Holiday-Modus/Eco-Modus	–/–/–/◆	
Kühlgerät/-zone		
Anzahl der Abstellflächen/davon beleuchtet	4/–	
Flaschenablage aus verchromtem Metall	–	
Anzahl Frischeschubladen/Gemüseschubladen	–/1	
Innentürabsteller für Flaschen/Konserven	1/3	
Gefriergerät/-zone		
Anzahl Gefrierschubladen/davon auf Auszügen/davon XXL Box	3/–/–	
Effizienz und Nachhaltigkeit		
Energieeffizienzklasse (A - G)	E	
Energieverbrauch pro Jahr/in 24 h in kWh	239/0,656	
Geräuschklasse (A - D)	D	
Sicherheit		
Verriegelungsfunktion/Netzausfallanzeige Gefrierteil	–/–	
Akustischer Türalarm/Akustischer Temperaturalarm	◆/◆	
Optischer Türalarm/Optischer Temperaturalarm	◆/◆	
Technische Daten		
Gerätemaße in mm (B x H x T)	600 x 1.860 x 660	
Klimaklasse	SN-T	
Kühlzone/davon PerfectFresh-Zone/4-Sterne-Gefrierzone in l	216/–/89	
Lagerzeit bei Störung/Gefriervermögen in kg/24h	12/10	
Geräusch-Schallleistung in dB(A) re1pW	42	
Stromaufnahme in Milliampere (mA)	1.500	
Spannung in V/Absicherung in A	220-240/10	
Mitgeliefertes Zubehör		
Eierablage/Eiswürfel	◆/◆	
Unverbindliche Servicepreis-Empfehlung in EUR inkl. MwSt.		
Weiß	M.-Nr. 11980370	**799,–**
Edelstahl-Look	M.-Nr. 11980360	**819,–**

Rechnungskondition Standgeräte

Die ausgewiesene Energieaufnahme wird bei Verwendung der beiliegenden Wandabstandshalter erreicht. Ohne Wandabstandshalter verringert sich die angegebene Tiefe um 3,50 cm. Sollten die Wandabstandshalter nicht verwendet werden, hat dies keinen Einfluss auf die Funktionsfähigkeit des Gerätes. Allerdings erhöht sich bei geringerem Wandabstand der Energieverbrauch geringfügig.

Stand-Kühl-Gefrierkombinationen

Maßskizzen KDN 4174 E

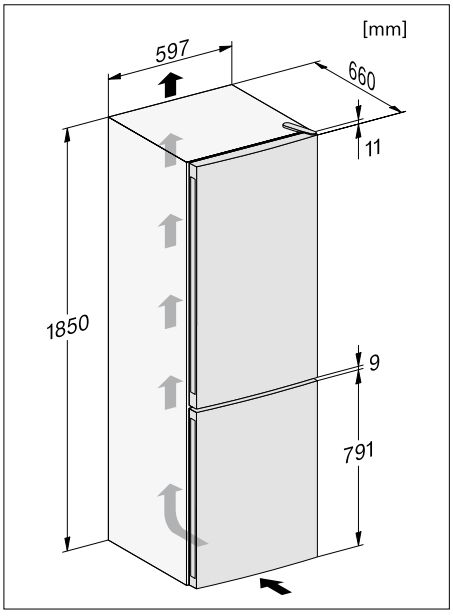

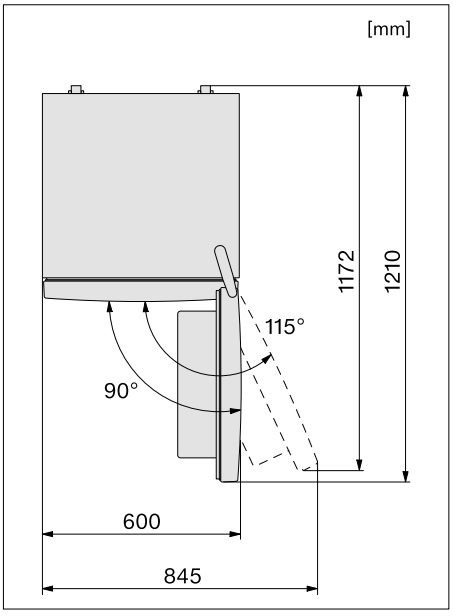

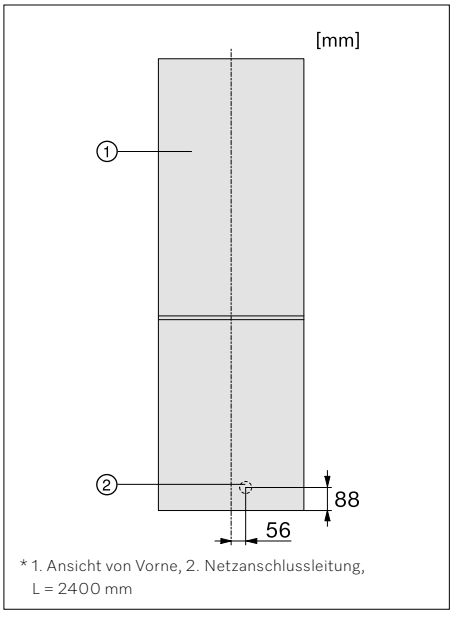

* 1. Ansicht von Vorne, 2. Netzanschlussleitung, L = 2400 mm

Stand-Kühl-Gefrierkombinationen

Produktübersicht KF 4392 CD

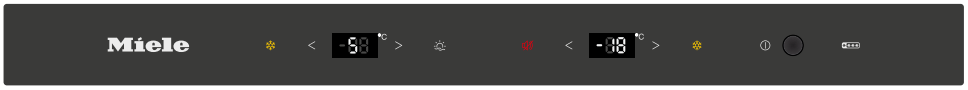





38 dB | DailyFresh | LED | ComfortFrost

Typ-/Verkaufsbezeichnung	KF 4392 CD	
Gerätekategorie		
Kühl-Gefrierkombination	◆	
Bauform		
Standgerät	◆	
Türanschlag/Türanschlag wechselbar/Side-by-Side fähig	rechts/◆/–	
XL Innenraum	◆	
Design		
Gehäusefarbe	silber	
Beleuchtung Kühlzone/Gefrierzone	LED/–	
Bedienkomfort		
Frischesystem	DailyFresh ExtraCool	
DuplexCool/DynaCool/ComfortFrost/NoFrost	◆/◆/◆/–	
IceMaker mit Frischwasseranschluss/MyIce mit Wassertank	–/–	
ComfortClean/VarioRoom	–/◆	
Türöffnungshilfe	SideOpen short	
SoftClose/SelfClose	–/–	
Steuerung		
Bedienkonzept	TouchControl	
SuperKühlen/SuperFrost/Kühlteil abschaltbar	◆/◆/◆	
Anzahl Temperaturzonen	2	
Sabbatmodus/Party-Modus/Holiday-Modus	–/–/◆	
Kühlgerät/-zone		
Anzahl der Abstellflächen/davon beleuchtet	5/–	
Flaschenablage aus verchromtem Metall	◆	
Anzahl Frischeschubladen/Gemüseschubladen	2/–	
Innentürabsteller für Flaschen/Konserven	1/3	
Gefriergerät/-zone		
Anzahl Gefrierschubladen/davon XXL Box	3 Stk./1	
Effizienz und Nachhaltigkeit		
Energieeffizienzklasse (A - G)	C	
Energieverbrauch pro Jahr/in 24 h in kWh	149/0,409	
Geräuschklasse (A - D)	C	
Sicherheit		
Verriegelungsfunktion/Netzausfallanzeige Gefrierteil	–/–	
Akustischer Türalarm/Akustischer Temperaturalarm	◆/◆	
Optischer Türalarm/Optischer Temperaturalarm	◆/◆	
Technische Daten		
Gerätemaße in mm (B x H x T)	600 x 2.010 x 650	
Klimaklasse	SN-T	
Kühlzone/davon PerfectFresh-Zone/4-Sterne-Gefrierzone in l	249/–/94	
Lagerzeit bei Störung/Gefriervermögen in kg/24h	18/5,5	
Geräusch-Schallleistung in dB(A) re1pW	38	
Stromaufnahme in Milliampere (mA)	1.500	
Spannung in V/Absicherung in A	220-240/10	
Mitgeliefertes Zubehör		
Eierablage/Eiswürfelschale	◆/◆	
Unverbindliche Servicepreis-Empfehlung in EUR inkl. MwSt.		
Weiß	M.-Nr. 11980170	**979,–**
Edelstahl-Look	M.-Nr. 11980190	**1.019,–**

Rechnungskondition Standgeräte

Stand-Kühl-Gefrierkombinationen

Maßskizzen KF 4392 CD

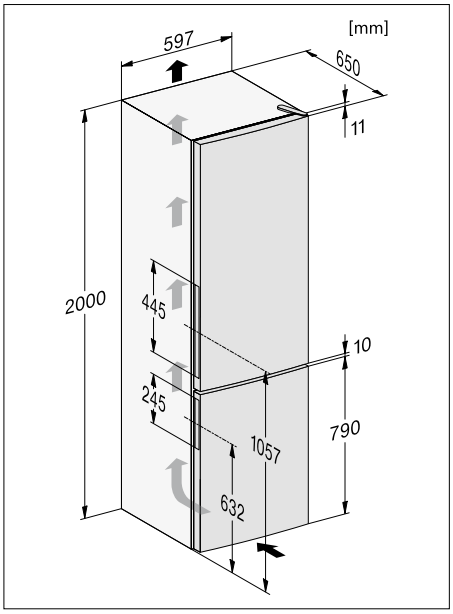

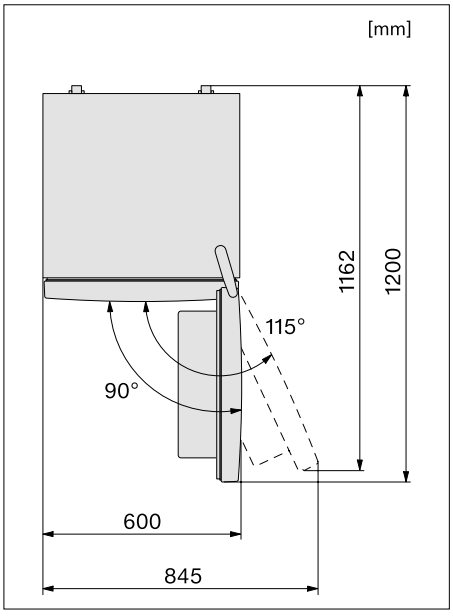

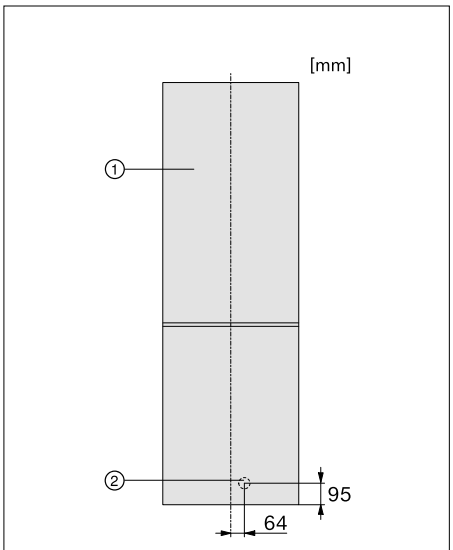

* 1. Ansicht von Vorne, 2. Netzanschlussleitung, L 2400 mm

Stand-Kühl-Gefrierkombinationen

Produktübersicht KF 4472 CD

Exklusiv / Classic Modell

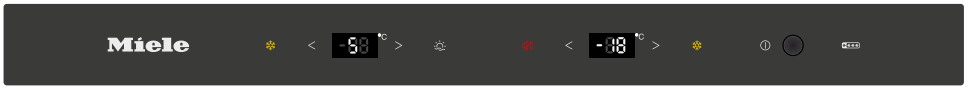







Typ-/Verkaufsbezeichnung	KF 4472 CD	
Gerätekategorie		
Kühl-Gefrierkombination	◆	
Bauform		
Standgerät	◆	
Türanschlag/Türanschlag wechselbar/Side-by-Side fähig	rechts/◆/–	
XL Innenraum	◆	
Design		
Gehäusefarbe	silber	
Beleuchtung Kühlzone/Gefrierzone	LED/–	
Bedienkomfort		
Frischesystem	DailyFresh ExtraCool	
DuplexCool/DynaCool/ComfortFrost/NoFrost	◆/◆/◆/–	
IceMaker mit Frischwasseranschluss/MyIce mit Wassertank	–/–	
ComfortClean/VarioRoom	–/◆	
Türöffnungshilfe	EasyHandle	
SoftClose/SelfClose	–/–	
Steuerung		
Bedienkonzept	TouchControl	
SuperKühlen/SuperFrost/Kühlteil abschaltbar	◆/◆/–	
Anzahl Temperaturzonen	2	
Sabbatmodus/Party-Modus/Holiday-Modus	–/–/◆	
Kühlgerät/-zone		
Anzahl der Abstellflächen/davon beleuchtet	4/–	
Flaschenablage aus verchromtem Metall	◆	
Anzahl Frischeschubladen/Gemüseschubladen	2/–	
Innentürabsteller für Flaschen/Konserven	1/2	
Gefriergerät/-zone		
Anzahl Gefrierschubladen/davon auf Auszügen/davon XXL Box	3/–/1	
Effizienz und Nachhaltigkeit		
Energieeffizienzklasse (A - G)	C	
Energieverbrauch pro Jahr/in 24 h in kWh	149/0,407	
Geräuschklasse (A - D)	C	
Sicherheit		
Verriegelungsfunktion/Netzausfallanzeige Gefrierteil	–/–	
Akustischer Türalarm/Akustischer Temperaturalarm	◆/◆	
Optischer Türalarm/Optischer Temperaturalarm	◆/◆	
Technische Daten		
Gerätemaße in mm (B x H x T)	600 x 1.860 x 650	
Klimaklasse	SN-T	
Kühlzone/davon PerfectFresh-Zone/4-Sterne-Gefrierzone in l	214/–/94	
Lagerzeit bei Störung/Gefriervermögen in kg/24h	18/5,5	
Geräusch-Schallleistung in dB(A) re1pW	38	
Stromaufnahme in Milliampere (mA)	1.500	
Spannung in V/Absicherung in A	220-240/10	
Mitgeliefertes Zubehör		
Eierablage/Eiswürfelschale	◆/◆	
Unverbindliche Servicepreis-Empfehlung in EUR inkl. MwSt.		
Weiß	M.-Nr. 11980440	**959,–**
Edelstahl-Look	M.-Nr. 11980430	**999,–**

Rechnungskondition Standgeräte

Stand-Kühl-Gefrierkombinationen

Maßskizzen KF 4472 CD

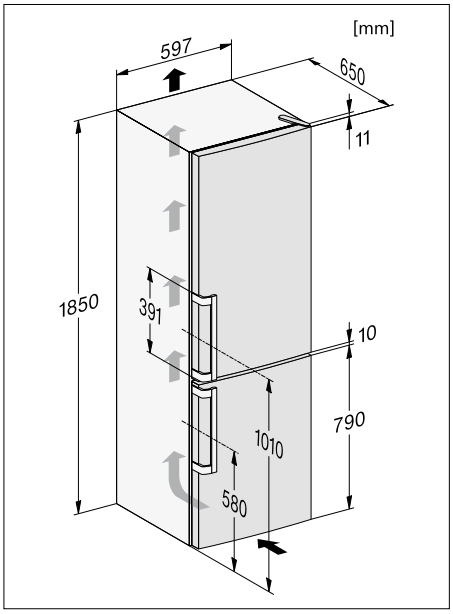

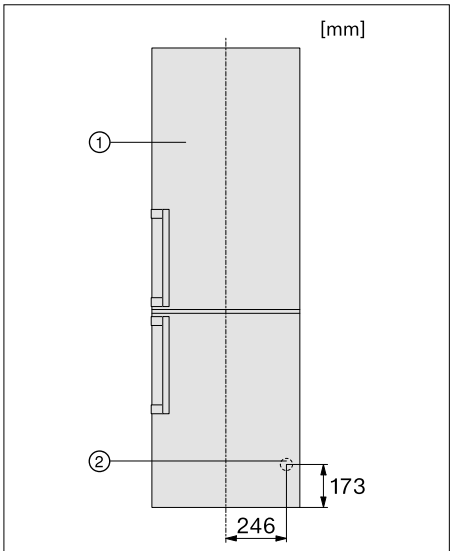

* 1. Ansicht von Vorne, 2. Netzanschlussleitung, L 2400 mm

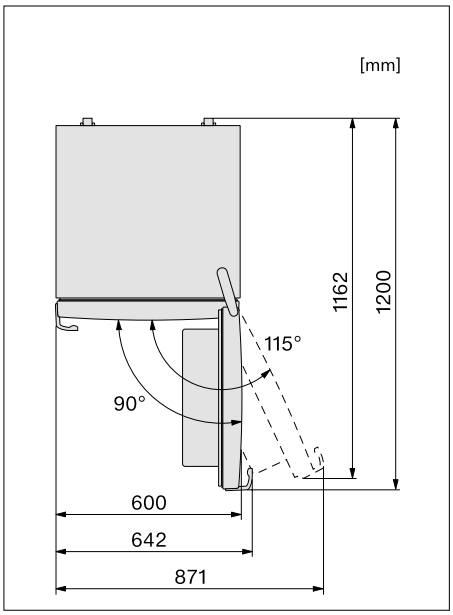

Stand-Kühl-Gefrierkombinationen

Produktübersicht KFN 4374 ED

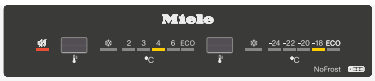







Typ-/Verkaufsbezeichnung	KFN 4374 ED
Gerätekategorie	
Kühl-Gefrierkombination	◆
Bauform	
Standgerät	◆
Türanschlag/Türanschlag wechselbar/Side-by-Side fähig	rechts/◆/–
XL Innenraum	◆
Design	
Gehäusefarbe	silber
Beleuchtung Kühlzone/Gefrierzone	LED/–
Bedienkomfort	
Frischesystem	DailyFresh ExtraCool
VarioRoom/DynaCool/ComfortFrost/NoFrost	–/◆/–/◆
IceMaker mit Frischwasseranschluss/MyIce mit Wassertank	–/–
ComfortClean	–
Türöffnungshilfe	SideOpen long
SoftClose/SelfClose	–/–
Steuerung	
Bedienkonzept	EasyControl
SuperKühlen/SuperFrost/Kühlteil abschaltbar	◆/◆/–
Anzahl Temperaturzonen	2
Sabbatmodus/Party-Modus/Holiday-Modus/Eco-Modus	–/–/–/◆
Kühlgerät/-zone	
Anzahl der Abstellflächen/davon beleuchtet	4/–
Flaschenablage aus verchromtem Metall	◆
Anzahl Frischeschubladen/Gemüseschubladen	2/–
Innentürabsteller für Flaschen/Konserven	1/2
Gefriergerät/-zone	
Anzahl Gefrierschubladen/davon auf Auszügen/davon XXL Box	3/–/–
Effizienz und Nachhaltigkeit	
Energieeffizienzklasse (A - G)	E
Energieverbrauch pro Jahr/in 24 h in kWh	238/0,653
Geräuschklasse (A - D)	C
Sicherheit	
Verriegelungsfunktion/Netzausfallanzeige Gefrierteil	–/–
Akustischer Türalarm/Akustischer Temperaturalarm	◆/◆
Optischer Türalarm/Optischer Temperaturalarm	◆/◆
Technische Daten	
Gerätemaße in mm (B x H x T)	600 x 1.860 x 660
Klimaklasse	SN-T
Kühlzone/davon PerfectFresh-Zone/4-Sterne-Gefrierzone in l	237/–/89
Lagerzeit bei Störung/Gefriervermögen in kg/24h	13/10,0
Geräusch-Schallleistung in dB(A) re1pW	39
Stromaufnahme in Milliampere (mA)	1.500
Spannung in V/Absicherung in A	220-240/10
Mitgeliefertes Zubehör	
Eierablage/Eiswürfelschale	◆/◆
Unverbindliche Servicepreis-Empfehlung in EUR inkl. MwSt.	
Weiß	M.-Nr. 11980150 **919,–**
Edelstahl-Look	M.-Nr. 11980160 **919,–**

Rechnungskondition Standgeräte

Stand-Kühl-Gefrierkombinationen

Maßskizzen KFN 4374 ED

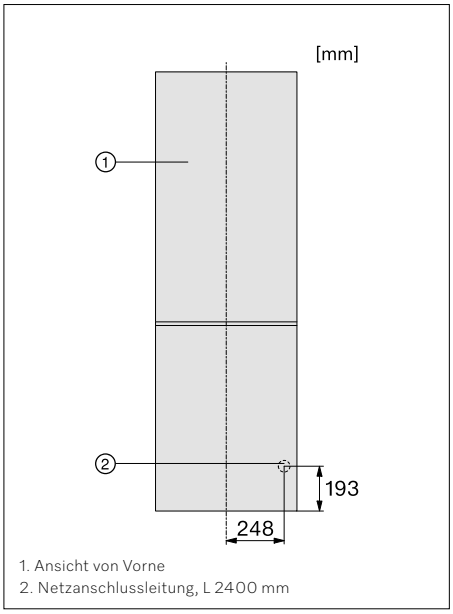

1. Ansicht von Vorne
2. Netzanschlussleitung, L 2400 mm

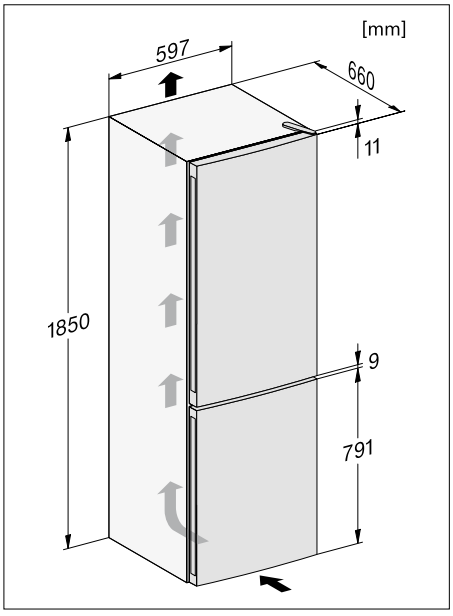

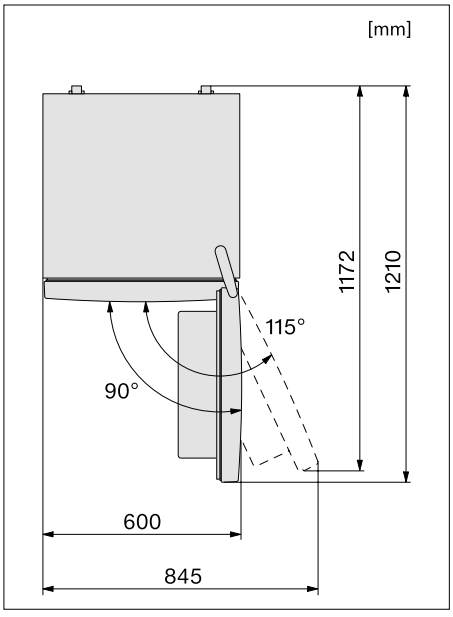

Stand-Kühl-Gefrierkombinationen

Produktübersicht KFN 4494 ED



Exklusiv / Classic Modell















Typ-/Verkaufsbezeichnung	KFN 4494 ED
Gerätekategorie	
Kühl-Gefrierkombination	◆
Bauform	
Standgerät	◆
Türanschlag/Türanschlag wechselbar/Side-by-Side fähig	rechts/◆/–
XL Innenraum	◆
Design	
Gehäusefarbe	silber
Beleuchtung Kühlzone/Gefrierzone	LED/–
Bedienkomfort	
Vernetzung mit Miele@home	–
Frischesystem	DailyFresh ExtraCool
DuplexCool/DynaCool/ComfortFrost/NoFrost	–/◆/–/◆
IceMaker mit Frischwasseranschluss/MyIce mit Wassertank	–/–
ComfortClean/VarioRoom	–/◆
Türöffnungshilfe	EasyHandle
SoftClose/SelfClose	–/–
Steuerung	
Bedienkonzept	EasyControl
SuperKühlen/SuperFrost/Kühlteil abschaltbar	◆/◆/–
Anzahl Temperaturzonen	2
Sabbatmodus/Party-Modus/Holiday-Modus/Eco-Modus	–/–/–/◆
Kühlgerät/-zone	
Anzahl der Abstellflächen/davon beleuchtet/davon teilbar (FlexiBoard)	5/–/–
Flaschenablage aus verchromtem Metall	◆
Anzahl Gemüseschubladen/Frischeschubladen	–/2
Innentürabsteller für Flaschen/Konserven	1/3
Gefriergerät/-zone	
Anzahl Gefrierschubladen/davon auf Auszügen/davon XXL Box	3/–/–
Effizienz und Nachhaltigkeit	
Energieeffizienzklasse (A - G)	E
Energieverbrauch pro Jahr/in 24 h in kWh	238/0,653
Geräuschklasse (A - D)	C
Sicherheit	
Verriegelungsfunktion/Netzausfallanzeige Gefrierteil	–/–
Akustischer Türalarm/Akustischer Temperaturalarm	◆/◆
Optischer Türalarm/Optischer Temperaturalarm	◆/◆
Technische Daten	
Gerätemaße in mm (B x H x T)	600 x 2.030 x 660
Klimaklasse	SN-T
Kühlzone/davon PerfectFresh-Zone/4-Sterne-Gefrierzone in l	279/–/89
Lagerzeit bei Störung/Gefriervermögen in kg/24h	12/10,0
Geräusch-Schallleistung in dB(A) re1pW	39
Stromaufnahme in Milliampere (mA)	1.500
Spannung in V/Absicherung in A	220-240/10
Mitgeliefertes Zubehör	
Eierablage/Eiswürfelschale	◆/◆
Unverbindliche Servicepreis-Empfehlung in EUR inkl. MwSt.	
Weiß	M.-Nr. 11979980 **999,–**
Edelstahl-Look	M.-Nr. 11980060 **1.049,–**

Rechnungskondition Standgeräte

Damit der deklarierte Energieverbrauch erzielt wird, sind die dem Gerät beigefügten Abstandshalter zu verwenden. Hierdurch vergrößert sich die Gerätetiefe um ca. 1,5cm. Das Gerät ist ohne Verwendung der Abstandshalter voll funktionsfähig, hat aber einen geringfügig höheren Energieverbrauch.

Stand-Kühl-Gefrierkombinationen

Maßskizzen KFN 4494 ED

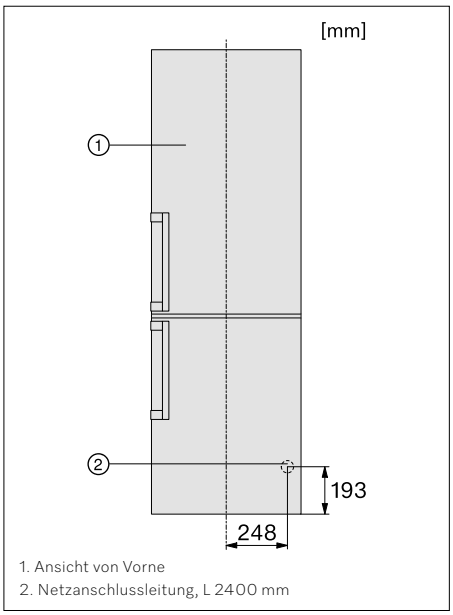

1. Ansicht von Vorne
2. Netzanschlussleitung, L 2400 mm

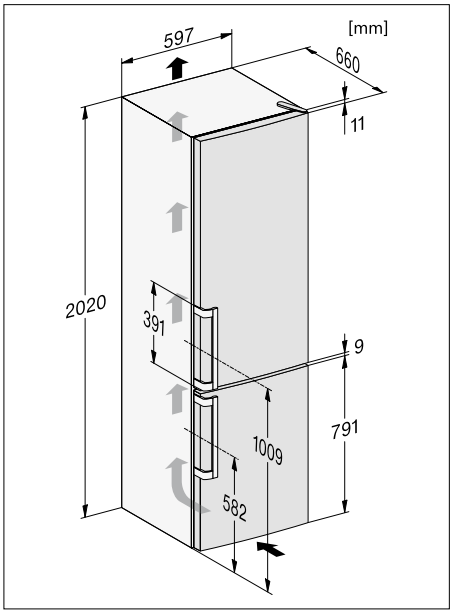

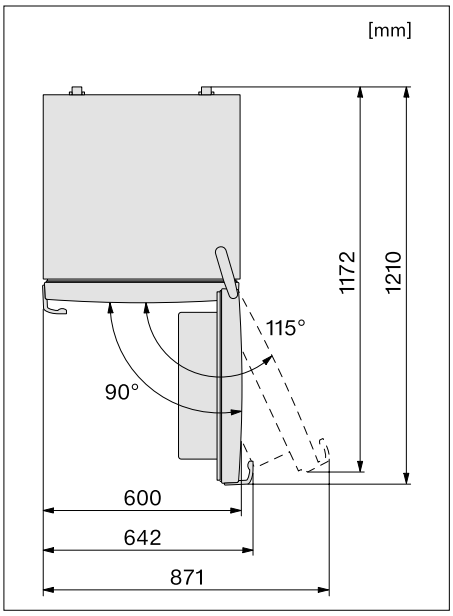

Stand-Kühl-Gefrierkombinationen

Produktübersicht KFN 4375 CD







Typ-/Verkaufsbezeichnung	**KFN 4375 CD**
Gerätekategorie	
Kühl-Gefrierkombination	◆
Bauform	
Standgerät	◆
Türanschlag/Türanschlag wechselbar/Side-by-Side fähig	rechts/◆/–
XL Innenraum	◆
Design	
Gehäusefarbe	silber
Beleuchtung Kühlzone/Gefrierzone	LED/–
Bedienkomfort	
Vernetzung mit Miele@home	–
Frischesystem	DailyFresh
DuplexCool/DynaCool/ComfortFrost/NoFrost	◆/◆/–/◆
IceMaker mit Frischwasseranschluss/MyIce mit Wassertank	–/–
ComfortClean/VarioRoom	◆/◆
Türöffnungshilfe	SideOpen
SoftClose/SelfClose	–/–
Steuerung	
Bedienkonzept	SensorTouch
SuperKühlen/SuperFrost/Kühlteil abschaltbar	◆/◆/◆
Anzahl Temperaturzonen	2
Sabbatmodus/Party-Modus/Holiday-Modus	◆/◆/◆
Kühlgerät/-zone	
Anzahl der Abstellflächen/davon beleuchtet	4/–
Flaschenablage aus verchromtem Metall	–
Anzahl Gemüseschubladen/Frischeschubladen	–/1
Innentürabsteller für Flaschen/Konserven	1/2
Gefriergerät/-zone	
Anzahl Gefrierschubladen/davon auf Auszügen/davon XXL Box	3/–/–
Effizienz und Nachhaltigkeit	
Energieeffizienzklasse (A - G)	C
Energieverbrauch pro Jahr/in 24 h in kWh	161/0,441
Geräuschklasse (A - D)	B
Sicherheit	
Verriegelungsfunktion/Netzausfallanzeige Gefrierteil	◆/◆
Akustischer Türalarm/Akustischer Temperaturalarm	◆/◆
Optischer Türalarm/Optischer Temperaturalarm	◆/◆
Technische Daten	
Gerätemaße in mm (B x H x T)	600 x 1.850 x 675
Klimaklasse	SN-T
Kühlzone/davon PerfectFresh-Zone/4-Sterne-Gefrierzone in l	227/–/103
Lagerzeit bei Störung/Gefriervermögen in kg/24h	20/10,0
Geräusch-Schallleistung in dB(A) re1pW	35
Stromaufnahme in Milliampere (mA)	1.400
Spannung in V/Absicherung in A	220-240/10
Mitgeliefertes Zubehör	
Eierablage/Eiswürfel	◆/◆
Unverbindliche Servicepreis-Empfehlung in EUR inkl. MwSt.	
Weiß	M.-Nr. 12336030 **1.139,–**
Edelstahl-Look	M.-Nr. 12336020 **1.189,–**

Rechnungskondition Standgeräte

Damit der deklarierte Energieverbrauch erzielt wird, sind die dem Gerät beigefügten Abstandshalter zu verwenden. Hierdurch vergrößert sich die Gerätetiefe um ca. 1,5cm. Das Gerät ist ohne Verwendung der Abstandshalter voll funktionsfähig, hat aber einen geringfügig höheren Energieverbrauch.

Stand-Kühl-Gefrierkombinationen

Maßskizzen KFN 4375 CD

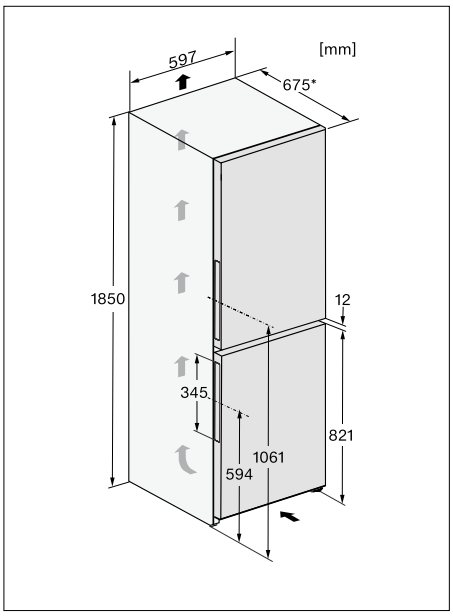

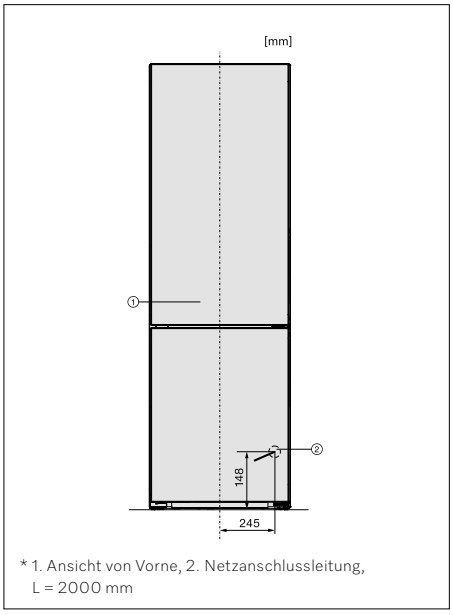

* 1. Ansicht von Vorne, 2. Netzanschlussleitung, L = 2000 mm

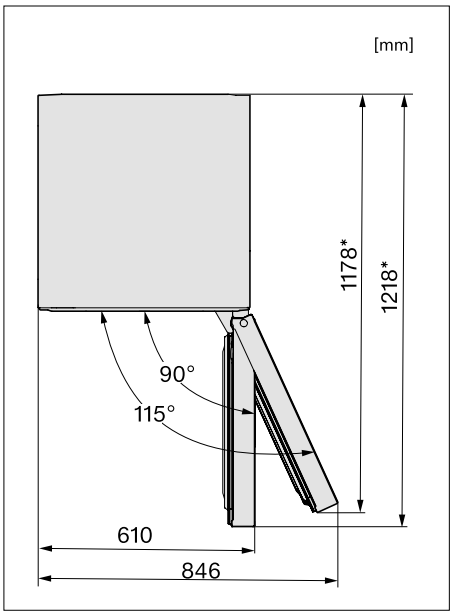

* Damit der deklarierte Energieverbrauch erzielt wird, sind die dem Gerät beigefügten Abstandshalter zu verwenden. Hierdurch vergrößert sich die Gerätetiefe um ca. 15 mm. Das Gerät ist ohne Verwendung der Abstandshalter voll funktionsfähig, hat aber einen geringfügig höheren Energieverbrauch.

Stand-Kühl-Gefrierkombinationen

Produktübersicht KFN 4393 DD







Typ-/Verkaufsbezeichnung	**KFN 4393 DD**
Gerätekategorie	
Kühl-Gefrierkombination	◆
Bauform	
Standgerät	◆
Türanschlag/Türanschlag wechselbar/Side-by-Side fähig	rechts/◆/–
XL Innenraum	◆
Design	
Gehäusefarbe	silber
Beleuchtung Kühlzone/Gefrierzone	LED/–
Bedienkomfort	
Vernetzung mit Miele@home	–
Frischesystem	DailyFresh
DuplexCool/DynaCool/ComfortFrost/NoFrost	◆/◆/–/◆
IceMaker mit Frischwasseranschluss/MyIce mit Wassertank	–/–
ComfortClean/VarioRoom	◆/◆
Türöffnungshilfe	SideOpen
SoftClose/SelfClose	◆/–
Steuerung	
Bedienkonzept	SensorTouch
SuperKühlen/SuperFrost/Kühlteil abschaltbar	◆/◆/◆
Anzahl Temperaturzonen	2
Sabbatmodus/Party-Modus/Holiday-Modus	◆/◆/◆
Kühlgerät/-zone	
Anzahl der Abstellflächen/davon beleuchtet/davon teilbar (FlexiBoard)	4/–/–
Flaschenablage aus verchromtem Metall	–
Anzahl Gemüseschubladen/Frischeschubladen	–/1
Innentürabsteller für Flaschen/Konserven	1/2
Gefriergerät/-zone	
Anzahl Gefrierschubladen/davon auf Auszügen/davon XXL Box	4/–/–
Effizienz und Nachhaltigkeit	
Energieeffizienzklasse (A - G)	D
Energieverbrauch pro Jahr/in 24 h in kWh	210/0,575
Geräuschklasse (A - D)	C
Sicherheit	
Verriegelungsfunktion/Netzausfallanzeige Gefrierteil	◆/◆
Akustischer Türalarm/Akustischer Temperaturalarm	◆/◆
Optischer Türalarm/Optischer Temperaturalarm	◆/◆
Technische Daten	
Gerätemaße in mm (B x H x T)	600 x 2.010 x 675
Klimaklasse	SN-T
Kühlzone/davon PerfectFresh-Zone/4-Sterne-Gefrierzone in l	227/–/132
Lagerzeit bei Störung/Gefriervermögen in kg/24h	20/10,0
Geräusch-Schallleistung in dB(A) re1pW	36
Stromaufnahme in Milliampere (mA)	1.400
Spannung in V/Absicherung in A	220-240/10
Mitgeliefertes Zubehör	
Eierablage/Eiswürfel	◆/◆
Unverbindliche Servicepreis-Empfehlung in EUR inkl. MwSt.	
Weiß	M.-Nr. 12335990 **1.189,–**
Edelstahl-Look	M.-Nr. 12335980 **1.239,–**

Rechnungskondition Standgeräte

Damit der deklarierte Energieverbrauch erzielt wird, sind die dem Gerät beigefügten Abstandshalter zu verwenden. Hierdurch vergrößert sich die Gerätetiefe um ca. 1,5cm. Das Gerät ist ohne Verwendung der Abstandshalter voll funktionsfähig, hat aber einen geringfügig höheren Energieverbrauch.

Stand-Kühl-Gefrierkombinationen

Maßskizzen KFN 4393 DD

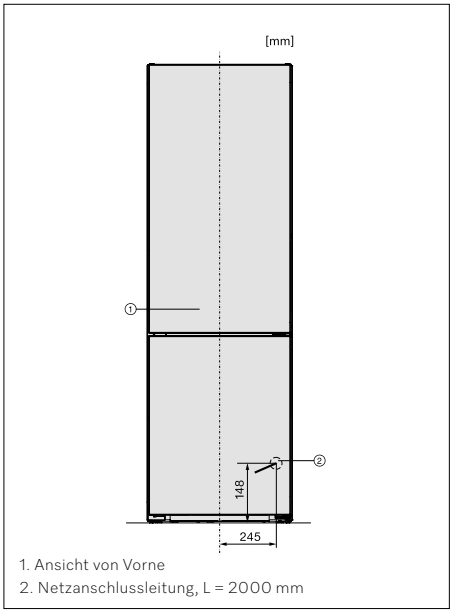

1. Ansicht von Vorne
2. Netzanschlussleitung, L = 2000 mm

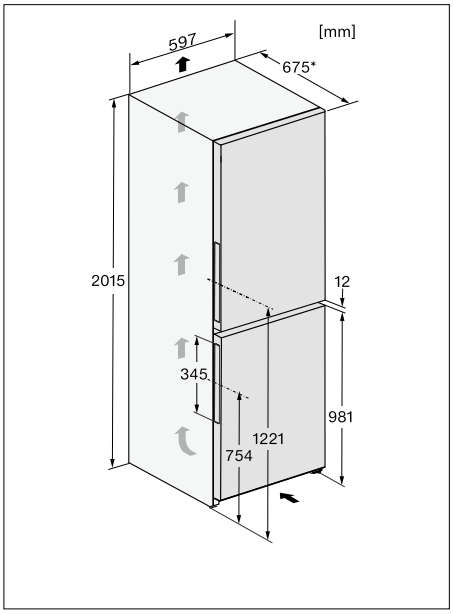

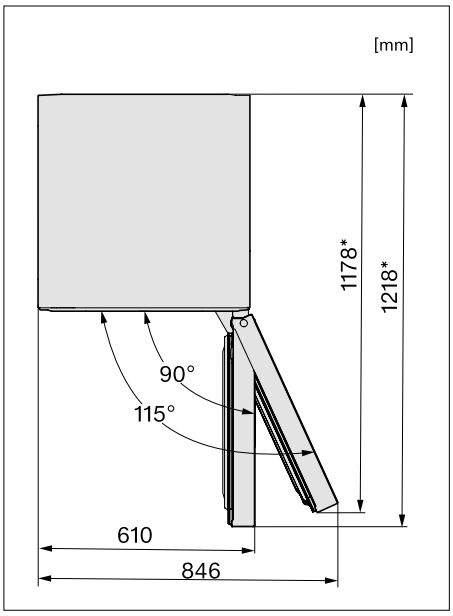

* Damit der deklarierte Energieverbrauch erzielt wird, sind die dem Gerät beigefügten Abstandshalter zu verwenden. Hierdurch vergrößert sich die Gerätetiefe um ca. 15 mm. Das Gerät ist ohne Verwendung der Abstandshalter voll funktionsfähig, hat aber einen geringfügig höheren Energieverbrauch.

Stand-Kühl-Gefrierkombinationen

Produktübersicht KFN 4395 CD







Typ-/Verkaufsbezeichnung	**KFN 4395 CD**
Gerätekategorie	
Kühl-Gefrierkombination	◆
Bauform	
Standgerät	◆
Türanschlag/Türanschlag wechselbar/Side-by-Side fähig	rechts/◆/–
XL Innenraum	◆
Design	
Gehäusefarbe	silber
Beleuchtung Kühlzone/Gefrierzone	LED/–
Bedienkomfort	
Vernetzung mit Miele@home	–
Frischesystem	DailyFresh
DuplexCool/DynaCool/ComfortFrost/NoFrost	◆/◆/–/◆
IceMaker mit Frischwasseranschluss/MyIce mit Wassertank	–/–
ComfortClean/VarioRoom	◆/◆
Türöffnungshilfe	SideOpen
SoftClose/SelfClose	–/–
Steuerung	
Bedienkonzept	SensorTouch
SuperKühlen/SuperFrost/Kühlteil abschaltbar	◆/◆/◆
Anzahl Temperaturzonen	2
Sabbatmodus/Party-Modus/Holiday-Modus	◆/◆/◆
Kühlgerät/-zone	
Anzahl der Abstellflächen/davon beleuchtet/davon teilbar (FlexiBoard)	5/–
Flaschenablage aus verchromtem Metall	–
Anzahl Gemüseschubladen/Frischeschubladen	–/1
Innentürabsteller für Flaschen/Konserven	1/3
Gefriergerät/-zone	
Anzahl Gefrierschubladen/davon auf Auszügen/davon XXL Box	3/–/–
Effizienz und Nachhaltigkeit	
Energieeffizienzklasse (A - G)	C
Energieverbrauch pro Jahr/in 24 h in kWh	162/0,443
Geräuschklasse (A - D)	B
Sicherheit	
Verriegelungsfunktion/Netzausfallanzeige Gefrierteil	◆/◆
Akustischer Türalarm/Akustischer Temperaturalarm	◆/◆
Optischer Türalarm/Optischer Temperaturalarm	◆/◆
Technische Daten	
Gerätemaße in mm (B x H x T)	600 x 2.010 x 675
Klimaklasse	SN-T
Kühlzone/davon PerfectFresh-Zone/4-Sterne-Gefrierzone in l	268/–/103
Lagerzeit bei Störung/Gefriervermögen in kg/24h	20/10,0
Geräusch-Schallleistung in dB(A) re1pW	35
Stromaufnahme in Milliampere (mA)	1.400
Spannung in V/Absicherung in A	220-240/10
Mitgeliefertes Zubehör	
Eierablage/Eiswürfelschale	◆/◆
Unverbindliche Servicepreis-Empfehlung in EUR inkl. MwSt.	
Weiß	M.-Nr. 12336010 **1.189,–**
Edelstahl-Look	M.-Nr. 12336000 **1.239,–**

Rechnungskondition Standgeräte

Damit der deklarierte Energieverbrauch erzielt wird, sind die dem Gerät beigefügten Abstandshalter zu verwenden. Hierdurch vergrößert sich die Gerätetiefe um ca. 1,5cm. Das Gerät ist ohne Verwendung der Abstandshalter voll funktionsfähig, hat aber einen geringfügig höheren Energieverbrauch.

Stand-Kühl-Gefrierkombinationen

Maßskizzen KFN 4395 CD

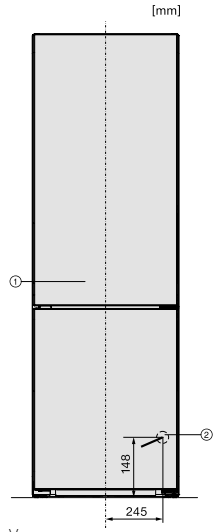

1. Ansicht von Vorne
2. Netzanschlussleitung, L = 2000 mm

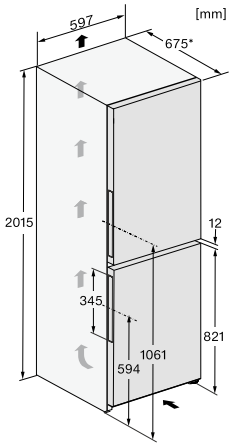

* Damit der deklarierte Energieverbrauch erzielt wird, sind die dem Gerät beigefügten Abstandshalter zu verwenden. Hierdurch vergrößert sich die Gerätetiefe um ca. 15 mm. Das Gerät ist ohne Verwendung der Abstandshalter voll funktionsfähig, hat aber einen geringfügig höheren Energieverbrauch.

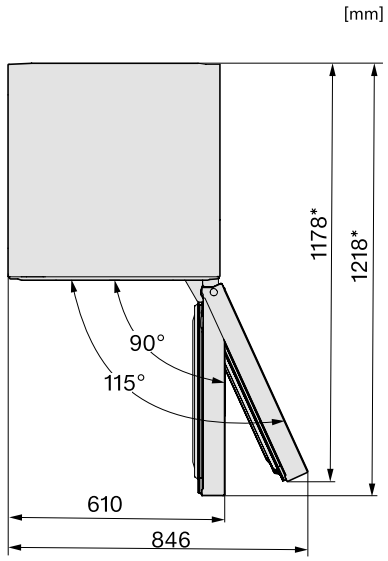

Stand-Kühl-Gefrierkombinationen

Produktübersicht KFN 4795 CD







Typ-/Verkaufsbezeichnung	KFN 4795 CD
Gerätekategorie	
Kühl-Gefrierkombination	◆
Bauform	
Standgerät	◆
Türanschlag/Türanschlag wechselbar/Side-by-Side fähig	rechts/◆/–
XL Innenraum	◆
Design	
Gehäusefarbe	silber
Beleuchtung Kühlzone/Gefrierzone	LED/–
Bedienkomfort	
Vernetzung mit Miele@home	◆
Frischesystem	DailyFresh
DuplexCool/DynaCool/ComfortFrost/NoFrost	◆/◆/–/◆
IceMaker mit Frischwasseranschluss/MyIce mit Wassertank	–/–
ComfortClean/VarioRoom	◆/◆
Türöffnungshilfe	EasyOpen Hebelgriff (BB mit Click2Open)
SoftClose/SelfClose	◆/–
Steuerung	
Bedienkonzept	SensorTouch
SuperKühlen/SuperFrost/Kühlteil abschaltbar	◆/◆/◆
Anzahl Temperaturzonen	2
Sabbatmodus/Party-Modus/Holiday-Modus	◆/◆/◆
Kühlgerät/-zone	
Anzahl der Abstellflächen/davon beleuchtet/davon teilbar (FlexiBoard)	5/–/1
Flaschenablage aus verchromtem Metall	◆
Anzahl Gemüseschubladen/Frischeschubladen	–/1
Innentürabsteller für Flaschen/Konserven	1/3
Gefriergerät/-zone	
Anzahl Gefrierschubladen/davon auf Auszügen/davon XXL Box	3/–/–
Effizienz und Nachhaltigkeit	
Energieeffizienzklasse (A - G)	C
Energieverbrauch pro Jahr/in 24 h in kWh	162/0,443
Geräuschklasse (A - D)	B
Sicherheit	
Verriegelungsfunktion/Netzausfallanzeige Gefrierteil	◆/◆
Akustischer Türalarm/Akustischer Temperaturalarm	◆/◆
Optischer Türalarm/Optischer Temperaturalarm	◆/◆
Technische Daten	
Gerätemaße in mm (B x H x T)	600 x 2.010 x 675 (BB=685)
Klimaklasse	SN-T
Kühlzone/davon PerfectFresh-Zone/4-Sterne-Gefrierzone in l	268/–/103
Weintemperierzone in l	–
Lagerzeit bei Störung/Gefriervermögen in kg/24h	20/10,0
Geräusch-Schallleistung in dB(A) re1pW	35
Stromaufnahme in Milliampere (mA)	1.400
Spannung in V/Absicherung in A	220-240/10
Mitgeliefertes Zubehör	
Eierablage/Eiswürfelschale	◆/◆
Unverbindliche Servicepreis-Empfehlung in EUR inkl. MwSt.	
Weiß	M.-Nr. 12335920 **1.419,–**
Edelstahl CleanSteel	M.-Nr. 12335910 **1.519,–**
BlackSteel	M.-Nr. 12335900 **1.559,–**
BlackBoard	M.-Nr. 12335890 **1.659,–**

Rechnungskondition Standgeräte

Die ausgewiesene Energieaufnahme wird bei Verwendung der beiliegenden Wandabstandshalter erreicht. Ohne Wandabstandshalter verringert sich die angegebene Tiefe um 1,50 cm. Sollten die Wandabstandshalter nicht verwendet werden, hat dies keinen Einfluss auf die Funktionsfähigkeit des Gerätes. Allerdings erhöht sich bei geringerem Wandabstand der Energieverbrauch geringfügig.

Stand-Kühl-Gefrierkombinationen

Maßskizzen KFN 4795 CD

Weiß



Edelstahl CleanSteel



BlackSteel



BlackBoard



KFN 4795 mit Griff

[mm]

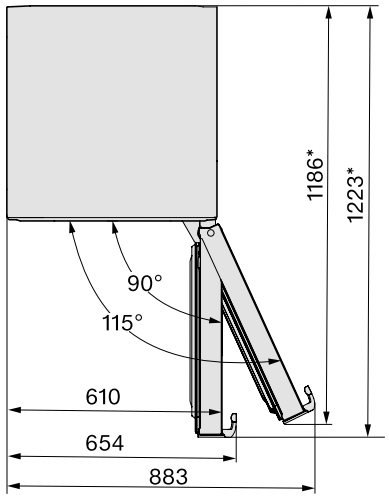

KFN 4795 ohne Griff

[mm]

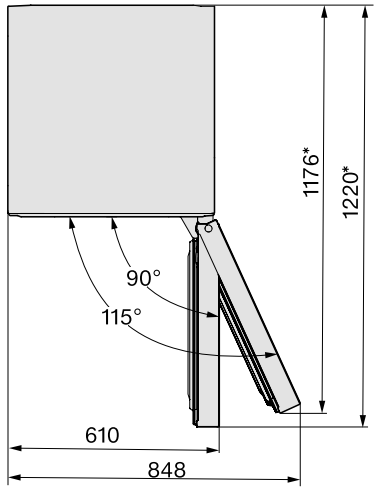

KFN 4795 mit Griff

[mm]

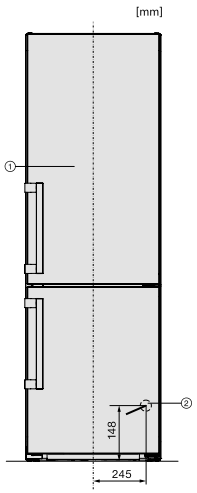

1. Ansicht von Vorne
2. Netzanschlussleitung, L = 2000 mm

KFN 4795 mit Griff

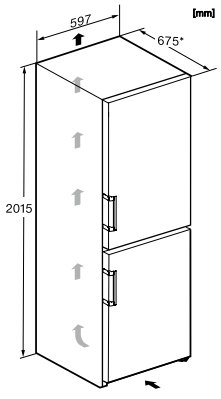

* Damit der deklarierte Energieverbrauch erzielt wird, sind die dem Gerät beigefügten Abstandshalter zu verwenden. Hierdurch vergrößert sich die Gerätetiefe um ca. 15 mm. Das Gerät ist ohne Verwendung der Abstandshalter voll funktionsfähig, hat aber einen geringfügig höheren Energieverbrauch.

KFN 4795 BlackBoard

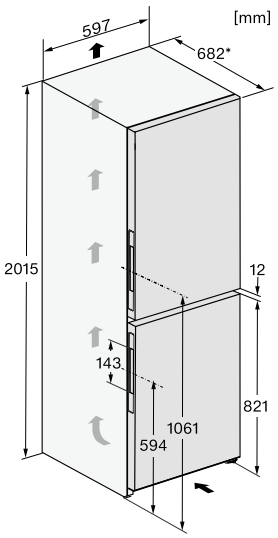

KFN 4795 ohne Griff

[mm]

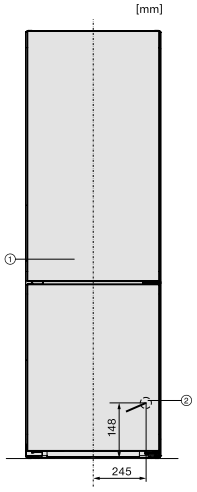

1. Ansicht von Vorne
2. Netzanschlussleitung, L = 2000 mm

Stand-Kühl-Gefrierkombinationen

Produktübersicht KFN 4795 BD







Typ-/Verkaufsbezeichnung	KFN 4795 BD	
Gerätekategorie		
Kühl-Gefrierkombination	◆	
Bauform		
Standgerät	◆	
Türanschlag/Türanschlag wechselbar/Side-by-Side fähig	rechts/◆/–	
XL Innenraum	◆	
Design		
Gehäusefarbe	silber	
Beleuchtung Kühlzone/Gefrierzone	LED/–	
Bedienkomfort		
Vernetzung mit Miele@home	◆	
Frischesystem	DailyFresh	
DuplexCool/DynaCool/ComfortFrost/NoFrost	◆/◆/–/◆	
IceMaker mit Frischwasseranschluss/MyIce mit Wassertank	–/–	
ComfortClean/VarioRoom	◆/◆	
Türöffnungshilfe	EasyOpen Hebelgriff (BB mit Click2Open)	
SoftClose/SelfClose	◆/–	
Steuerung		
Bedienkonzept	SensorTouch	
SuperKühlen/SuperFrost/Kühlteil abschaltbar	◆/◆/◆	
Anzahl Temperaturzonen	2	
Sabbatmodus/Party-Modus/Holiday-Modus	◆/◆/◆	
Kühlgerät/-zone		
Anzahl der Abstellflächen/davon beleuchtet/davon teilbar (FlexiBoard)	5/–/1	
Flaschenablage aus verchromtem Metall	◆	
Anzahl Gemüseschubladen/Frischeschubladen	–/1	
Innentürabsteller für Flaschen/Konserven	1/3	
Gefriergerät/-zone		
Anzahl Gefrierschubladen/davon auf Auszügen/davon XXL Box	3/–/–	
Effizienz und Nachhaltigkeit		
Energieeffizienzklasse (A - G)	B	
Energieverbrauch pro Jahr/in 24 h in kWh	129/0,353	
Geräuschklasse (A - D)	B	
Sicherheit		
Verriegelungsfunktion/Netzausfallanzeige Gefrierteil	◆/◆	
Akustischer Türalarm/Akustischer Temperaturalarm	◆/◆	
Optischer Türalarm/Optischer Temperaturalarm	◆/◆	
Technische Daten		
Gerätemaße in mm (B x H x T)	600 x 2.010 x 675	
Klimaklasse	SN-T	
Kühlzone/davon PerfectFresh-Zone/4-Sterne-Gefrierzone in l	268/–/103	
Lagerzeit bei Störung/Gefriervermögen in kg/24h	20/10,0	
Geräusch-Schallleistung in dB(A) re1pW	33	
Stromaufnahme in Milliampere (mA)	1.400	
Spannung in V/Absicherung in A	220-240/10	
Mitgeliefertes Zubehör		
Eierablage/Eiswürfelschale	◆/◆	
Unverbindliche Servicepreis-Empfehlung in EUR inkl. MwSt.		
Edelstahl CleanSteel	M.-Nr. 12336130	**1.719,–**
BlackSteel	M.-Nr. 12336140	**1.759,–**

Rechnungskondition Standgeräte

Die ausgewiesene Energieaufnahme wird bei Verwendung der beiliegenden Wandabstandshalter erreicht. Ohne Wandabstandshalter verringert sich die angegebene Tiefe um 1,50 cm. Sollten die Wandabstandshalter nicht verwendet werden, hat dies keinen Einfluss auf die Funktionsfähigkeit des Gerätes. Allerdings erhöht sich bei geringerem Wandabstand der Energieverbrauch geringfügig.

Stand-Kühl-Gefrierkombinationen

Maßskizzen KFN 4795 BD

Edelstahl CleanSteel



BlackSteel



KFN 4795 mit Griff

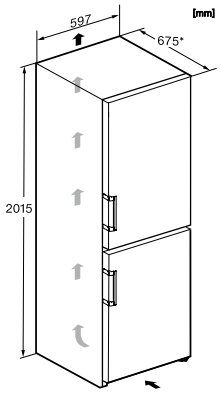

* Damit der deklarierte Energieverbrauch erzielt wird, sind die dem Gerät beigefügten Abstandshalter zu verwenden. Hierdurch vergrößert sich die Gerätetiefe um ca. 15 mm. Das Gerät ist ohne Verwendung der Abstandshalter voll funktionsfähig, hat aber einen geringfügig höheren Energieverbrauch.

KFN 4795 mit Griff

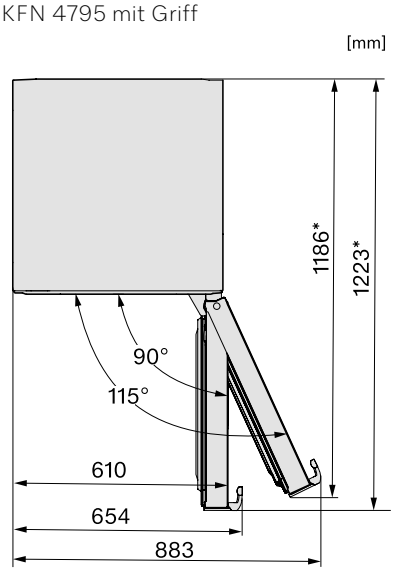

KFN 4795 mit Griff

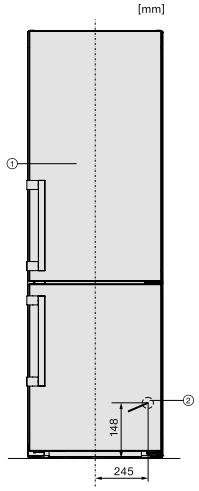

1. Ansicht von Vorne
2. Netzanschlussleitung, L = 2000 mm

Stand-Kühl-Gefrierkombinationen

Produktübersicht KFN 4797 CD







Typ-/Verkaufsbezeichnung	KFN 4797 CD
Gerätekategorie	
Kühl-Gefrierkombination	◆
Bauform	
Standgerät	◆
Türanschlag/Türanschlag wechselbar/Side-by-Side fähig	rechts/◆/–
XL Innenraum	◆
Design	
Gehäusefarbe	silber
Beleuchtung Kühlzone/Gefrierzone	LED/–
Bedienkomfort	
Vernetzung mit Miele@home	◆
Frischesystem	PerfectFresh Pro
DuplexCool/DynaCool/ComfortFrost/NoFrost	◆/◆/–/◆
IceMaker mit Frischwasseranschluss/MyIce mit Wassertank	–/–
ComfortClean/VarioRoom	◆/◆
Türöffnungshilfe	EasyOpen Hebelgriff
SoftClose/SelfClose	◆/–
Steuerung	
Bedienkonzept	SensorTouch
SuperKühlen/SuperFrost/Kühlteil abschaltbar	◆/◆/◆
Anzahl Temperaturzonen	3
Sabbatmodus/Party-Modus/Holiday-Modus	◆/◆/◆
Kühlgerät/-zone	
Anzahl der Abstellflächen/davon beleuchtet/davon teilbar (FlexiBoard)	4/–/1
Flaschenablage aus verchromtem Metall	◆
Anzahl Gemüseschubladen/Frischeschubladen	–/2
Innentürabsteller für Flaschen/Konserven	1/2
Gefriergerät/-zone	
Anzahl Gefrierschubladen/davon auf Auszügen/davon XXL Box	3/–/–
Effizienz und Nachhaltigkeit	
Energieeffizienzklasse (A - G)	C
Energieverbrauch pro Jahr/in 24 h in kWh	180/0,493
Geräuschklasse (A - D)	B
Sicherheit	
Verriegelungsfunktion/Netzausfallanzeige Gefrierteil	◆/◆
Akustischer Türalarm/Akustischer Temperaturalarm	◆/◆
Optischer Türalarm/Optischer Temperaturalarm	◆/◆
Technische Daten	
Gerätemaße in mm (B x H x T)	600 x 2.011 x 675
Klimaklasse	SN-T
Kühlzone/davon PerfectFresh-Zone/4-Sterne-Gefrierzone in l	259/99/103
Lagerzeit bei Störung/Gefriervermögen in kg/24h	20/10,0
Geräusch-Schallleistung in dB(A) re1pW	33
Stromaufnahme in Milliampere (mA)	1.400
Spannung in V/Absicherung in A	220-240/10
Mitgeliefertes Zubehör	
Eierablage/Eiswürfelschale	◆/◆
Unverbindliche Servicepreis-Empfehlung in EUR inkl. MwSt.	
Weiß	M.-Nr. 12335970 **1.459,–**
Edelstahl CleanSteel	M.-Nr. 12335930 **1.559,–**

Rechnungskondition Standgeräte

Die ausgewiesene Energieaufnahme wird bei Verwendung der beiliegenden Wandabstandshalter erreicht. Ohne Wandabstandshalter verringert sich die angegebene Tiefe um 1,50 cm. Sollten die Wandabstandshalter nicht verwendet werden, hat dies keinen Einfluss auf die Funktionsfähigkeit des Gerätes. Allerdings erhöht sich bei geringerem Wandabstand der Energieverbrauch geringfügig.

Stand-Kühl-Gefrierkombinationen

Maßskizzen KFN 4797 CD

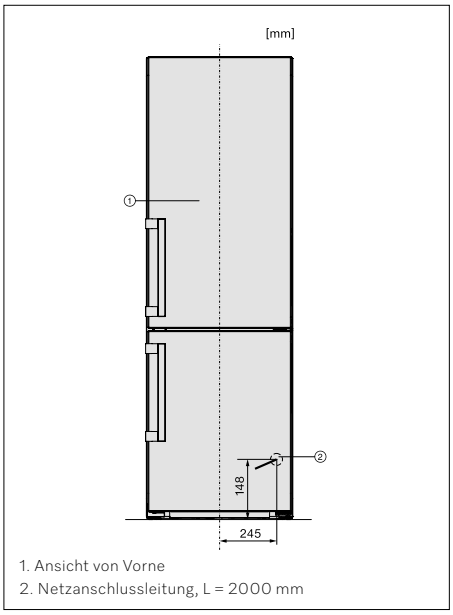

1. Ansicht von Vorne
2. Netzanschlussleitung, L = 2000 mm

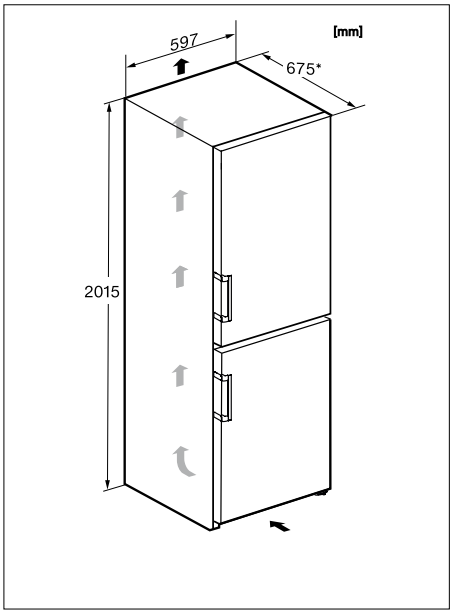

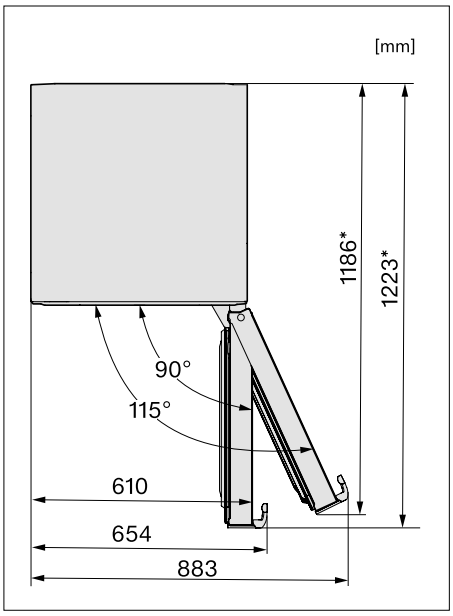

* Damit der deklarierte Energieverbrauch erzielt wird, sind die dem Gerät beigefügten Abstandshalter zu verwenden. Hierdurch vergrößert sich die Gerätetiefe um ca. 15 mm. Das Gerät ist ohne Verwendung der Abstandshalter voll funktionsfähig, hat aber einen geringfügig höheren Energieverbrauch.

Stand-Kühl-Gefrierkombinationen

Produktübersicht KFN 4799 DDE edt/cs







35 dB | DailyFresh | LED | NoFrost

Typ-/Verkaufsbezeichnung	KFN 4799 DDE edt/cs
Gerätekategorie	
Kühl-Gefrierkombination	◆
Bauform	
Standgerät	◆
Türanschlag/Türanschlag wechselbar/Side-by-Side fähig	rechts/◆/–
XL Innenraum	◆
Design	
Gehäusefarbe	silber
Beleuchtung Kühlzone/Gefrierzone	LED/–
Bedienkomfort	
Vernetzung mit Miele@home	◆
Frischesystem	DailyFresh
DuplexCool/DynaCool/ComfortFrost/NoFrost	◆/◆/–/◆
IceMaker mit Frischwasseranschluss/MyIce mit Wassertank	–/◆
ComfortClean/VarioRoom	◆/◆
Türöffnungshilfe	EasyOpen-Hebelgriff
SoftClose/SelfClose	◆/–
Steuerung	
Bedienkonzept	SensorTouch
SuperKühlen/SuperFrost/Kühlteil abschaltbar	◆/◆/◆
Anzahl Temperaturzonen	2
Sabbatmodus/Party-Modus/Holiday-Modus	◆/◆/◆
Kühlgerät/-zone	
Anzahl der Abstellflächen/davon beleuchtet/davon geteilt (FlexiBoard)	4/–/1
Flaschenablage aus verchromtem Metall	◆
Anzahl Gemüseschubladen/Frischeschubladen	–/1
Innentürabsteller für Flaschen/Konserven	1/3
Gefriergerät/-zone	
Anzahl Gefrierschubladen/davon auf Auszügen/davon XXL Box	3/–/–
Effizienz und Nachhaltigkeit	
Energieeffizienzklasse (A - G)	D
Energieverbrauch pro Jahr/in 24 h in kWh	203,30/0,556
Geräuschklasse (A - D)	B
Sicherheit	
Verriegelungsfunktion/Netzausfallanzeige Gefrierteil	◆/◆
Akustischer Türalarm/Akustischer Temperaturalarm	◆/◆
Optischer Türalarm/Optischer Temperaturalarm	◆/◆
Technische Daten	
Gerätemaße in mm (B x H x T)	600 x 2.010 x 675
Klimaklasse	SN-T
Kühlzone/davon PerfectFresh-Zone/4-Sterne-Gefrierzone in l	270/–/104
Lagerzeit bei Störung/Gefriervermögen in kg/24h	20/10,0
Geräusch-Schallleistung in dB(A) re1pW	35
Stromaufnahme in Milliampere (mA)	1.400
Spannung in V/Absicherung in A	220-240/10
Mitgeliefertes Zubehör	
Eierablage/Eiswürfelschale	◆/–
Unverbindliche Servicepreis-Empfehlung in EUR inkl. MwSt.	M.-Nr. 11951450 **1.859,–**

Rechnungskondition Standgeräte

Die ausgewiesene Energieaufnahme wird bei Verwendung der beiliegenden Wandabstandshalter erreicht. Ohne Wandabstandshalter verringert sich die angegebene Tiefe um 1,50 cm. Sollten die Wandabstandshalter nicht verwendet werden, hat dies keinen Einfluss auf die Funktionsfähigkeit des Gerätes. Allerdings erhöht sich bei geringerem Wandabstand der Energieverbrauch geringfügig.

Stand-Kühl-Gefrierkombinationen

Maßskizzen KFN 4799 DD edt/cs

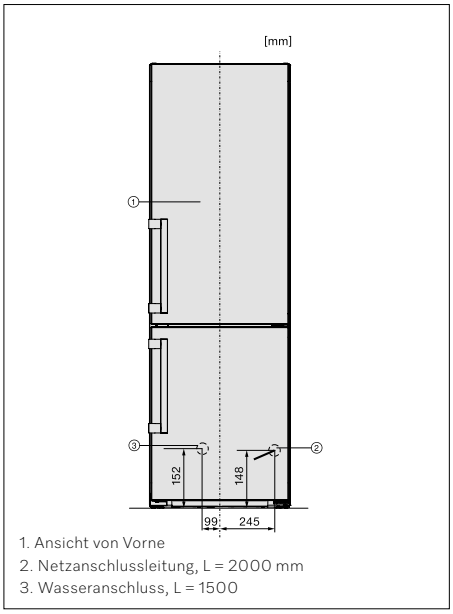

1. Ansicht von Vorne
2. Netzanschlussleitung, L = 2000 mm
3. Wasseranschluss, L = 1500

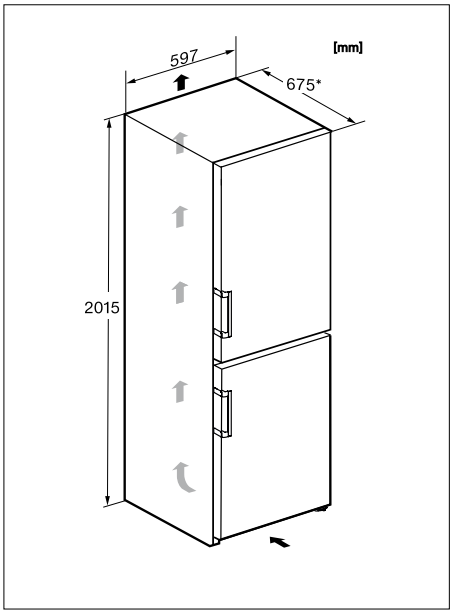

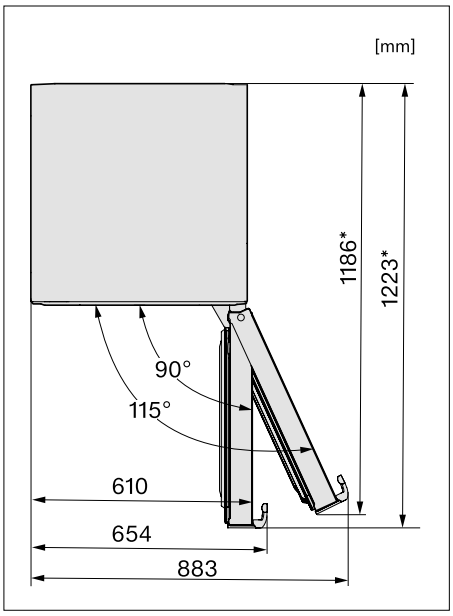

* Damit der deklarierte Energieverbrauch erzielt wird, sind die dem Gerät beigefügten Abstandshalter zu verwenden. Hierdurch vergrößert sich die Gerätetiefe um ca. 15 mm. Das Gerät ist ohne Verwendung der Abstandshalter voll funktionsfähig, hat aber einen geringfügig höheren Energieverbrauch.

Stand-Kühl-Gefrierkombinationen

Produktübersicht KFN 4797 AD







Typ-/Verkaufsbezeichnung	**KFN 4797 AD**
Gerätekategorie	
Kühl-Gefrierkombination	◆
Bauform	
Standgerät	◆
Türanschlag/Türanschlag wechselbar/Side-by-Side fähig	rechts/◆/–
XL Innenraum	◆
Design	
Gehäusefarbe	silber
Beleuchtung Kühlzone/Gefrierzone	LED/–
Bedienkomfort	
Vernetzung mit Miele@home	◆
Frischesystem	PerfectFresh Pro
DuplexCool/DynaCool/ComfortFrost/NoFrost	◆/◆/–/◆
IceMaker mit Frischwasseranschluss/MyIce mit Wassertank	–/–
ComfortClean/VarioRoom	◆/◆
Türöffnungshilfe	EasyOpen Hebelgriff
SoftClose/SelfClose	◆/–
Steuerung	
Bedienkonzept	SensorTouch
SuperKühlen/SuperFrost/Kühlteil abschaltbar	◆/◆/◆
Anzahl Temperaturzonen	3
Sabbatmodus/Party-Modus/Holiday-Modus	◆/◆/◆
Kühlgerät/-zone	
Anzahl der Abstellflächen/davon beleuchtet/davon teilbar (FlexiBoard)	4/–/1
Flaschenablage aus verchromtem Metall	◆
Anzahl Gemüseschubladen/Frischeschubladen	–/2
Innentürabsteller für Flaschen/Konserven	1/2
Gefriergerät/-zone	
Anzahl Gefrierschubladen/davon auf Auszügen/davon XXL Box	3/–/–
Effizienz und Nachhaltigkeit	
Energieeffizienzklasse (A - G)	A
Energieverbrauch pro Jahr/in 24 h in kWh	115,71/0,317
Geräuschklasse (A - D)	B
Sicherheit	
Verriegelungsfunktion/Netzausfallanzeige Gefrierteil	◆/◆
Akustischer Türalarm/Akustischer Temperaturalarm	◆/◆
Optischer Türalarm/Optischer Temperaturalarm	◆/◆
Technische Daten	
Gerätemaße in mm (B x H x T)	600 x 2.011 x 675
Klimaklasse	SN-T
Kühlzone/davon PerfectFresh-Zone/4-Sterne-Gefrierzone in l	259/99/103
Lagerzeit bei Störung/Gefriervermögen in kg/24h	20/10,0
Geräusch-Schallleistung in dB(A) re1pW	33
Stromaufnahme in Milliampere (mA)	1.400
Spannung in V/Absicherung in A	220-240/10
Mitgeliefertes Zubehör	
Eierablage/Eiswürfelschale	◆/◆
Unverbindliche Servicepreis-Empfehlung in EUR inkl. MwSt.	
Edelstahl CleanSteel	M.-Nr. 12178640 **1.959,–**

Rechnungskondition Standgeräte

Die ausgewiesene Energieaufnahme wird bei Verwendung der beiliegenden Wandabstandshalter erreicht. Ohne Wandabstandshalter verringert sich die angegebene Tiefe um 1,50 cm. Sollten die Wandabstandshalter nicht verwendet werden, hat dies keinen Einfluss auf die Funktionsfähigkeit des Gerätes. Allerdings erhöht sich bei geringerem Wandabstand der Energieverbrauch geringfügig.

Stand-Kühl-Gefrierkombinationen

Maßskizzen KFN 4797 AD

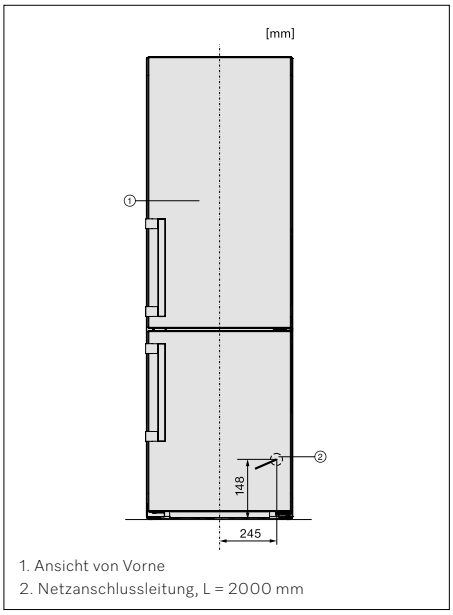

1. Ansicht von Vorne
2. Netzanschlussleitung, L = 2000 mm

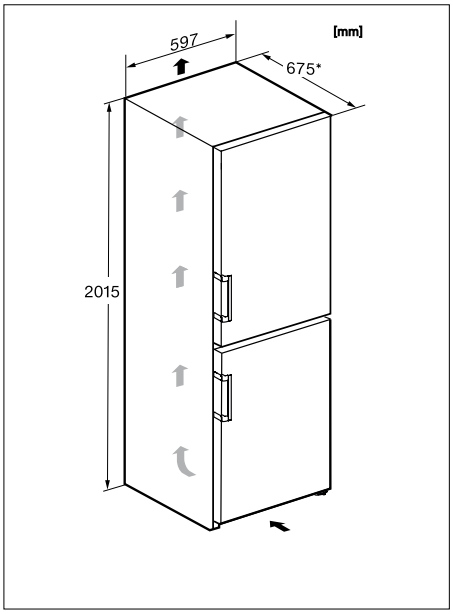

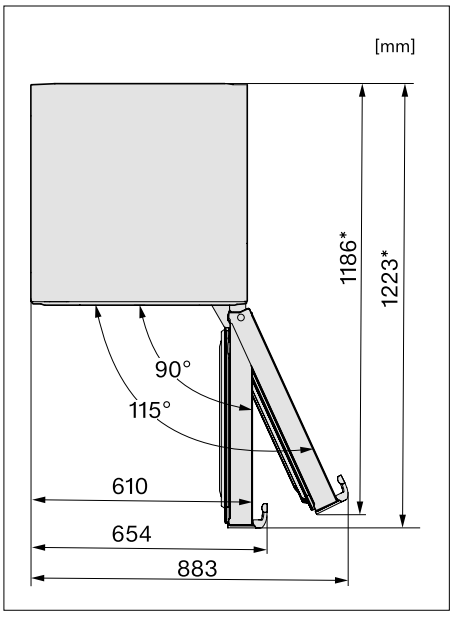

* Damit der deklarierte Energieverbrauch erzielt wird, sind die dem Gerät beigefügten Abstandshalter zu verwenden. Hierdurch vergrößert sich die Gerätetiefe um ca. 15 mm. Das Gerät ist ohne Verwendung der Abstandshalter voll funktionsfähig, hat aber einen geringfügig höheren Energieverbrauch.

Stand-Kühl-Gefrierkombinationen

Produktübersicht KFN 4898 AD







Typ-/Verkaufsbezeichnung	KFN 4898 AD	
Gerätekategorie		
Kühl-Gefrierkombination	◆	
Bauform		
Standgerät	◆	
Türanschlag/Türanschlag wechselbar/Side-by-Side fähig	rechts/◆/–	
XL Innenraum	◆	
Design		
Gehäusefarbe	Silber bzw. BlackSteel	
Beleuchtung Ventilator/Frischesystem	FlexiLight 2.0/LED	
Bedienkomfort		
Vernetzung mit Miele@home	◆	
Frischesystem/Freeze&Cool	PerfectFresh Active/◆	
DuplexCool/DynaCool/ComfortFrost/NoFrost	◆/◆/–/◆	
IceMaker mit Frischwasseranschluss/MyIce mit Wassertank	–/–	
ComfortClean/VarioRoom	◆/◆	
Türöffnungshilfe	Click2Open	
SoftClose/SelfClose	◆/◆	
Steuerung		
Bedienkonzept	FreshTouch	
SuperKühlen/SuperFrost/Kühlteil abschaltbar	◆/◆/◆	
Anzahl Temperaturzonen	2	
Sabbatmodus/Party-Modus/Holiday-Modus	◆/◆/◆	
Kühlgerät/-zone		
Anzahl der Abstellflächen/davon beleuchtet/davon teilbar (FlexiBoard)	4/2/1	
Flaschenablage aus verchromtem Metall	◆	
Anzahl Gemüseschubladen/Frischeschubladen	–/2	
Innentürabsteller für Flaschen/Konserven	1/2	
Gefriergerät/-zone		
Anzahl Gefrierschubladen/davon auf Auszügen/davon XXL Box	3/–/–	
Effizienz und Nachhaltigkeit		
Energieeffizienzklasse (A - G)	A	
Energieverbrauch pro Jahr/in 24 h in kWh	116/0,318	
Geräuschklasse (A - D)	B	
Sicherheit		
Verriegelungsfunktion/Netzausfallanzeige Gefrierteil	◆/◆	
Akustischer Türalarm/Akustischer Temperaturalarm	◆/◆	
Optischer Türalarm/Optischer Temperaturalarm	◆/◆	
Technische Daten		
Gerätemaße in mm (B x H x T)	600 x 2.010 x 682	
Klimaklasse	SN-T	
Kühlzone/davon PerfectFresh-Zone/4-Sterne-Gefrierzone in l	258/99/103	
Lagerzeit bei Störung/Gefriervermögen in kg/24h	20/10,0	
Geräusch-Schallleistung in dB(A) re1pW	33	
Stromaufnahme in Milliampere (mA)	1.400	
Spannung in V/Absicherung in A	220-240/10	
Mitgeliefertes Zubehör		
Eierablage/Eiswürfelschale	◆/◆	
Unverbindliche Servicepreis-Empfehlung in EUR inkl. MwSt.		
Brillantweiß	M.-Nr. 12156960	**2.999,–**
BlackSteel	M.-Nr. 12157010	**2.999,–**
Graphitgrau	M.-Nr. 12156970	**2.999,–**

Rechnungskondition Standgeräte

Die ausgewiesene Energieaufnahme wird bei Verwendung der beiliegenden Wandabstandshalter erreicht. Ohne Wandabstandshalter verringert sich die angegebene Tiefe um 1,50 cm. Sollten die Wandabstandshalter nicht verwendet werden, hat dies keinen Einfluss auf die Funktionsfähigkeit des Gerätes. Allerdings erhöht sich bei geringerem Wandabstand der Energieverbrauch geringfügig.

Stand-Kühl-Gefrierkombinationen

Maßskizzen KFN 4898 AD

Brillantweiß



BlackSteel



Graphitgrau



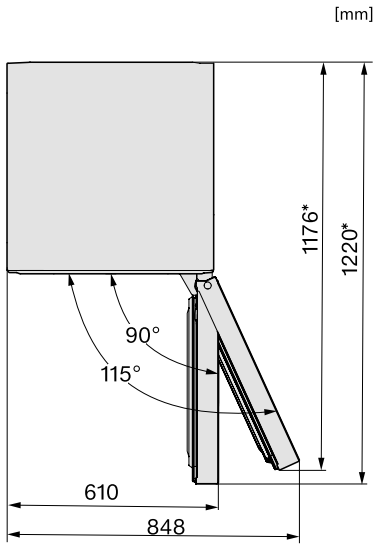

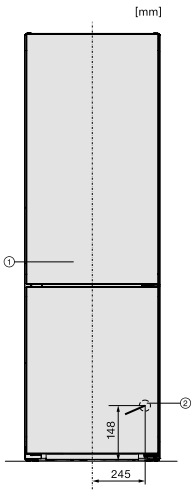

1. Ansicht von Vorne
2. Netzanschlussleitung, L = 2000 mm

KFN 4898 AD brws/ grgr

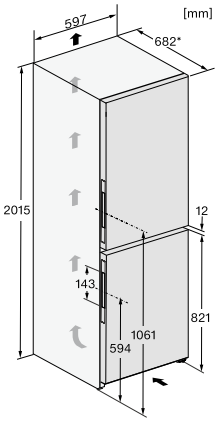

* Damit der deklarierte Energieverbrauch erzielt wird, sind die dem Gerät beigefügten Abstandshalter zu verwenden. Hierdurch vergrößert sich die Gerätetiefe um ca. 15 mm. Das Gerät ist ohne Verwendung der Abstandshalter voll funktionsfähig, hat aber einen geringfügig höheren Energieverbrauch.

KFN 4898 BS

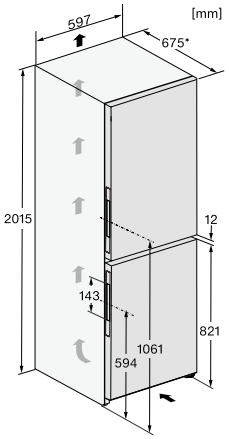

* Damit der deklarierte Energieverbrauch erzielt wird, sind die dem Gerät beigefügten Abstandshalter zu verwenden. Hierdurch vergrößert sich die Gerätetiefe um ca. 15 mm. Das Gerät ist ohne Verwendung der Abstandshalter voll funktionsfähig, hat ab

Stand-Kühl-Gefrierkombinationen

Produktübersicht KFN 15842 D edt/cs

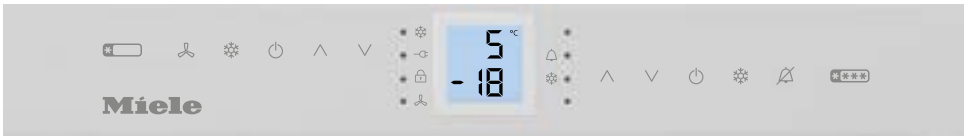





Typ-/Verkaufsbezeichnung	KFN 15842 D edt/cs
Gerätekategorie	
Kühl-Gefrierkombination	◆
Bauform	
Standgerät	◆
Türanschlag/Türanschlag wechselbar/Side-by-Side fähig	rechts/◆/–
XL Innenraum	–
Design	
Gehäusefarbe	Edelstahl
Frontfarbe	
Beleuchtung Kühlzone/Gefrierzone	LED/–
Bedienkomfort	
Frischesystem	–
DuplexCool/DynaCool/ComfortFrost/NoFrost	◆/◆/–/◆
IceMaker mit Frischwasseranschluss/MyIce mit Wassertank	–/–
ComfortClean/Active AirClean Filter	◆/◆
Türöffnungshilfe	EasyOpen-Hebelgriff
Silence System/SoftClose/SelfClose	–/◆/–
Steuerung	
Bedienkonzept	TouchControl
SuperKühlen/SuperFrost/Kühlteil abschaltbar	◆/◆/◆
Anzahl Temperaturzonen	2
Sabbatmodus/Party-Modus/Holiday-Modus	◆/–/–
Kühlgerät/-zone	
Anzahl der Abstellflächen/davon beleuchtet	4/–
Flaschenablage aus verchromtem Metall	◆
Anzahl Gemüseschubladen/davon auf Rollen	2 Stk./2
Anzahl Frischeschubladen	–
CompactCase	–
Abstellborde durchgängig/halb	2/2
Innentürabsteller für Flaschen	1
Gefriergerät/-zone	
Anzahl Gefrierschubladen/davon auf Rollen	2 Stk./–
Effizienz und Nachhaltigkeit	
Energieeffizienzklasse (A - G)	F
Energieverbrauch pro Jahr/in 24 h in kWh	241,63/0,663
Geräuschklasse (A - D)	D
Sicherheit	
Verriegelungsfunktion/Netzausfallanzeige Gefrierteil	◆/◆
Akustischer Türalarm/Akustischer Temperaturalarm	◆/◆
Optischer Türalarm/Optischer Temperaturalarm	◆/◆
Technische Daten	
Gerätemaße in mm (B x H x T)	750 x 1.860 x 630
Klimaklasse	SN-T
Kühlzone/davon PerfectFresh-Zone/4-Sterne-Gefrierzone in l	332/–/89
Weintemperierzone in l	–
Lagerzeit bei Störung/Gefriervermögen in kg/24h	12/10,0
Geräusch-Schallleistung in dB(A) re1pW	42
Stromaufnahme in Milliampere (mA)	1.500
Spannung in V/Absicherung in A	220-240/10
Mitgeliefertes Zubehör	
Butterdose/Eierablage/Kälteakkus/Eiswürfelschale	◆/◆/◆/◆
Unverbindliche Servicepreis-Empfehlung in EUR inkl. MwSt.	M.-Nr. 10721480 **2.699,–**

Nur solange Vorrat reicht!

Rechnungskondition Standgeräte

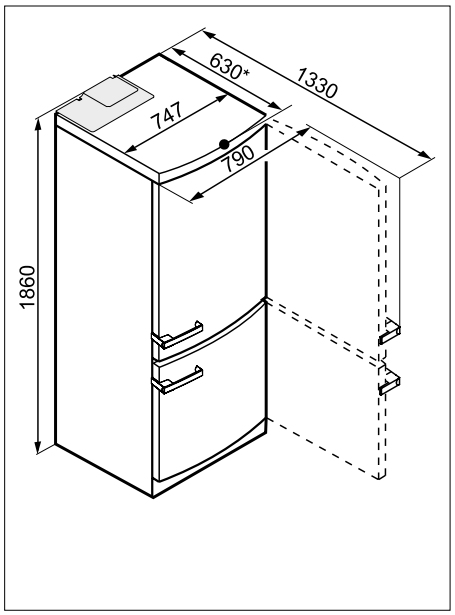

Die ausgewiesene Energieaufnahme wird bei Verwendung der beiliegenden Wandabstandshalter erreicht. Ohne Wandabstandshalter verringert sich die angegebene Tiefe um 3,50 cm. Sollten die Wandabstandshalter nicht verwendet werden, hat dies keinen Einfluss auf die Funktionsfähigkeit des Gerätes. Allerdings erhöht sich bei geringerem Wandabstand der Energieverbrauch geringfügig.

Stand-Kühl-Gefrierkombinationen

Produktübersicht KFN 16947 D edt/cs







E | 40 dB | PerfectFresh | SpotLight | NoFrost

Typ-/Verkaufsbezeichnung	KFN 16947 D edt/cs
Gerätekategorie	
Kühl-Gefrierkombination	◆
Bauform	
Standgerät	◆
Türanschlag/Türanschlag wechselbar/Side-by-Side fähig	rechts/◆/–
XL Innenraum	–
Design	
Gehäusefarbe	
Frontfarbe	
Beleuchtung Kühlzone/Gefrierzone	SpotLight/–
Bedienkomfort	
Frischesystem	PerfectFresh
DuplexCool/DynaCool/ComfortFrost/NoFrost	◆/◆/–/◆
IceMaker mit Frischwasseranschluss/MyIce mit Wassertank	–/–
ComfortClean/Active AirClean Filter	◆/◆
Türöffnungshilfe	EasyOpen-Hebelgriff
Silence System/SoftClose/SelfClose	–/◆/–
Steuerung	
Bedienkonzept	TouchControl
SuperKühlen/SuperFrost/Kühlteil abschaltbar	◆/◆/◆
Anzahl Temperaturzonen	3
Sabbatmodus/Party-Modus/Holiday-Modus	◆/–/◆
Kühlgerät/-zone	
Anzahl der Abstellflächen/davon beleuchtet	3/–
Flaschenablage aus verchromtem Metall	–
Anzahl Gemüseschubladen/davon auf Rollen	–/–
Anzahl Frischeschubladen	2
CompactCase	–
Abstellborde durchgängig/halb	2/2
Innentürabsteller für Flaschen	1
Gefriergerät/-zone	
Anzahl Gefrierschubladen/davon auf Rollen	3 Stk./–
Effizienz und Nachhaltigkeit	
Energieeffizienzklasse (A - G)	E
Energieverbrauch pro Jahr/in 24 h in kWh	269,37/0,737
Geräuschklasse (A - D)	C
Sicherheit	
Verriegelungsfunktion/Netzausfallanzeige Gefrierteil	◆/◆
Akustischer Türalarm/Akustischer Temperaturalarm	◆/◆
Optischer Türalarm/Optischer Temperaturalarm	◆/◆
Technische Daten	
Gerätemaße in mm (B x H x T)	750 x 2.020 x 630
Klimaklasse	SN-T
Kühlzone/davon PerfectFresh-Zone/4-Sterne-Gefrierzone in l	305/105/123
Weintemperierzone in l	–
Lagerzeit bei Störung/Gefriervermögen in kg/24h	12/12,0
Geräusch-Schallleistung in dB(A) re1pW	40
Stromaufnahme in Milliampere (mA)	1.500
Spannung in V/Absicherung in A	220-240/10
Mitgeliefertes Zubehör	
Butterdose/Eierablage/Eiswürfelschale/Kälteakkus	◆/◆/◆/◆
Unverbindliche Servicepreis-Empfehlung in EUR inkl. MwSt.	M.-Nr. 10721540 **3.299,–**

Nur solange Vorrat reicht!

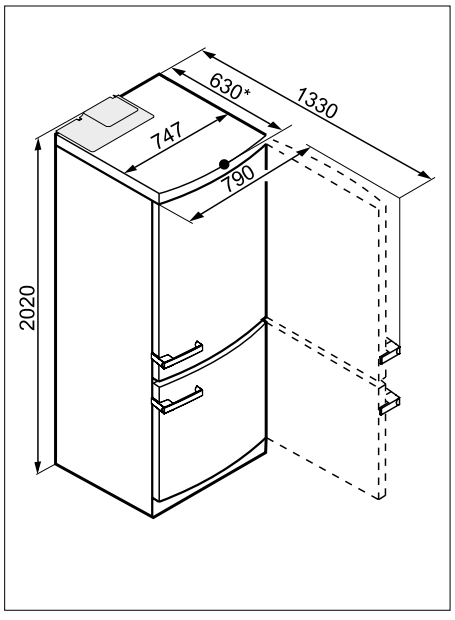

Rechnungskondition Standgeräte

Die ausgewiesene Energieaufnahme wird bei Verwendung der beiliegenden Wandabstandshalter erreicht. Ohne Wandabstandshalter verringert sich die angegebene Tiefe um 3,50 cm. Sollten die Wandabstandshalter nicht verwendet werden, hat dies keinen Einfluss auf die Funktionsfähigkeit des Gerätes. Allerdings erhöht sich bei geringerem Wandabstand der Energieverbrauch geringfügig.

Stand: Oktober 2023

MasterCool

Planungshinweise





Bitte beachten Sie bei der Planung folgende Hinweise:

1. **Statik:** Bitte berücksichtigen Sie bei der Planung und Montage das hohe Eigengewicht der Geräte (siehe Tabelle Gewichtsangaben zu den Geräten). Eine Planung der Geräte in der Raummitte wird nicht empfohlen. Ggf. ist ein Statiker bei der Planung miteinzubeziehen.

2. Berücksichtigen Sie bitte bei der Planung folgende Mindestabstände zur Wärmequelle:
   - zu Elektroherden 3 cm
   - zu Öl- oder Kohleanstellherden 30 cm

3. Berücksichtigen Sie bei der Platzierung die unterschiedlichen Türausladungen und Mindest-Wandabstände, abhängig von der Gerätebreite und dem Türöffnungswinkel 115°.

4. Das Gerät wird mit einem festen Türanschlag links oder rechts geliefert. Bitte bei Gerätebestellung beachten! Sollte ein Wechsel des Türanschlags notwendig sein, muss die passende Scharniertasche KHK 2000 mit bestellt werden. Im Zuge unseres Miele Service Programm übernehmen unsere Miele Techniker den Umbau bei der Montage der Geräte.

Beratungsunterstützung: Unsere Spezialisten der Auftragssachbearbeitung Vertrieb beantworten Ihre Fragen zur Planung der MasterCool-Modelle, stehen Ihnen mit Rat und Tat zur Seite und prüfen Ihre Bestellung hinsichtlich Plausibilität von Zubehör, Planungshinweisen, usw.

Telefon: 05241/89-67261
oder kontaktieren Sie uns per E-Mail
mastercool@miele.de

Stand: Oktober 2023

5. **Side-by-Side:** Falls sich zwischen den nebeneinander aufgestellten Geräten keine Zwischenwand bzw. Korpus befindet, müssen die Geräte direkt miteinander verbunden werden. Hierzu benötigen Sie das „Side-by-Side-Montagekit KSK 2001 inklusive Seitenwandheizung“ (Material-Nr. 10.984.120). Eine VDE 0701/0702: 2008 Prüfung ist nach der Montage notwendig. Achtung Parallelerder!

Die Zwischenwand muss mindestens 160 mm dick sein. Das „Side-by-Side-Montagekit inklusive Seitenwandheizung“ muss auch dann installiert werden, wenn die Zwischenwand schmaler als 160 mm ist. Die Einbaunischenbreite muss in diesem Fall durch die Seitenwandheizung um 4 mm vergrößert werden.

(1) Mit Zwischenwand...

[mm]

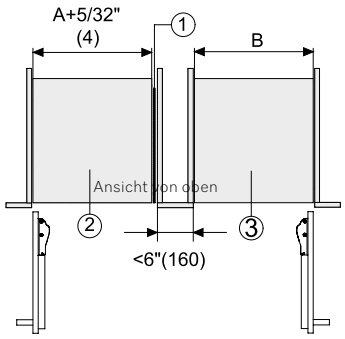

(1) KSK 2001

(2) Nische Gerät A

(3) Gerät B,
A = Nischenmaß Gerät A,
B = Nischenmaß Gerät B

Ist der Abstand zwischen den Geräten >160 mm, benötigen Sie kein Side-by-Side-Montagekit mit Seitenwandheizung.

6. Die Be- und Entlüftung der Geräte erfolgt über den Sockelbereich. Die Lüftungsschlitze oberhalb der Möbelsockelleiste dürfen nicht zugedeckt oder zugestellt werden. Die Sockel-leiste hat eine Höhe von 102 mm und sollte mindestens 13 mm dick sein (19 mm empfohlen). Der Sockelrücksprung beträgt für eine ausreichende Luftzirkulation mindestens 71,7 mm. Nähere Detailzeichnungen finden Sie bei den Einbauskizzen je Gerät.

7. **Frischwasseranschluss:** Der Wasserdruck muss zwischen 2 und 8,25 bar liegen.
   Der Edelstahlschlauch hat eine Länge von 2 m.

8. Zwischen dem Edelstahlschlauch und dem Hauswasseranschluss muss ein Absperrhahn vorhanden sein, um im Bedarfsfall die Wasserzuführung unterbrechen zu können.

9. Die umliegenden Wände in der Einbaunische müssen mindestens 16 mm dick sein.

10. Bemaßungsbeispiel MasterCool
    ① = Side-by-side Montagekit inkl. Seitenwandheizung KSK 2001 bereits montiert
    ② = Möbelsockel 102–132 mm
    (bis zu 30 mm höhenverstellbar)
    ③ = Gesamtnischenbreite 1220 mm (458 mm + 762 mm)

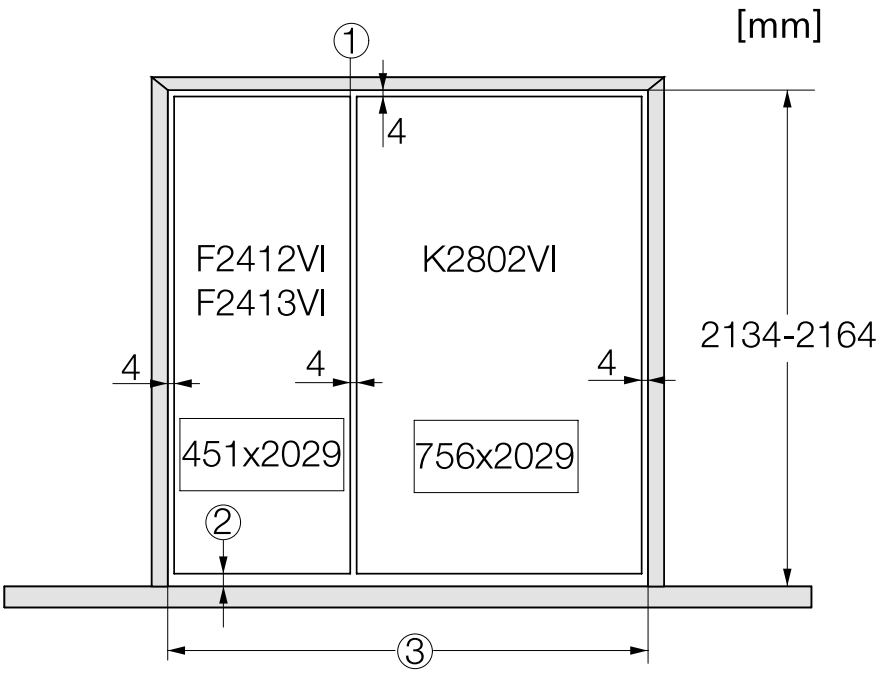

MasterCool

Miele Service Leistungen für MasterCool



Montage: Unsere Auftragssach-bearbeitung Vertrieb stimmt mit Ihnen alles Details der Lieferung ab. Wir liefern die MasterCool Geräte frei Verwendungsstelle. Das beinhaltet die Lieferung und Einbringung inkl. Vertrageleistungen bis zum Nutzungsort, sowie das Auspacken, die Rücknahme und die Entsorgung der Verpackungen.

Darüber hinaus baut unser Servicetechniker die Geräte in die vorgesehene Nische ein. Hierzu muss sichergestellt sein, dass alle Anschlüsse (Elektro- und Waseranschluss lt. Skizze) vorhanden sind, die notwendige Nische korrekt geplant wurde, alle notwendigen Zubehöre für den Einbau (z.B. side-by-side Kit KSK 2001) und alle notwendigen Möbelarbeiten zur Einbringung fertig gestellt bzw. vorhanden sind.

MasterCool

Abmessungen der Verpackung

Breite der Verpackung
F 2412 = 545 mm
KWT 2672 = 685 mm
K/F/KF 2802 = 850 mm
KF 29x2 = 1110 mm

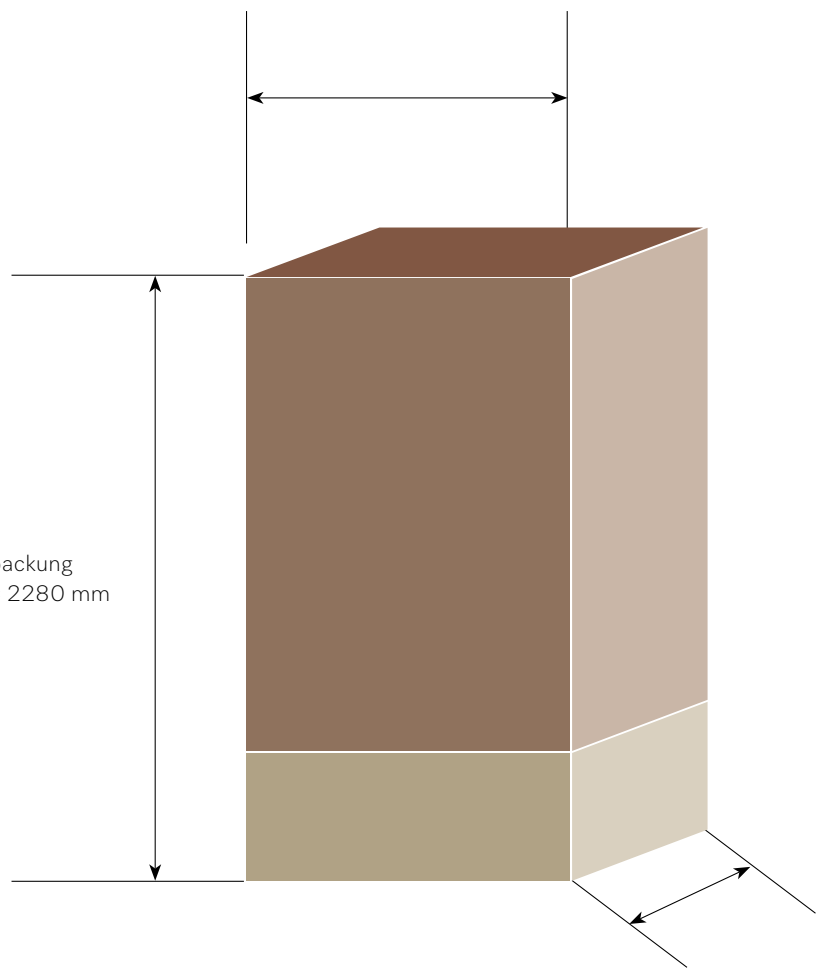

Höhe der Verpackung
Alle Modelle = 2280 mm

Tiefe der Verpackung
Alle Modelle = 745 mmm

Stand: Oktober 2023



Welches Icon bedeutet was?

Alle Symbole für MasterCool-Geräte auf einen Blick



Energieeffizienz
Es werden Energieeffizienzklassen von A bis G angezeigt.



Frischesystem
Professionelle Lagerung - bis zu 3 x längere Frische.



Beleuchtung
Die LED‘s leuchten jeden Bereich des Gerätes komplett und stilvoll aus.



IceMaker
Eiswürfelbereiter mit Frischwasseranschluss für eine schnelle einfache Herstellung von bis zu 150 Eiswürfeln am Tag.



Gefriersystem
Kein lästiges Abtauen und Reinigen des Gerätes mehr.



Ablageroste
Perfekter Halt für jede Flasche durch einzelne, versetzbare Stege.



Türöffnungshilfe
Aktivierung der Öffnungsautomatik durch leichten Druck auf die Gerätetür.



SommelierSet
Ermöglicht professionelles Dekantieren, gekühlte Gläser und temperierte Weinflaschen auch nach Anbruch.

Stand: Oktober 2023

MasterCool-Kühlschrank

Produktübersicht K 2902 Vi





Typ-/Verkaufsbezeichnung	**K 2902 Vi R**
Gerätekategorie	
Kühl-Gefrierkombinationen/Kühlschränke	–/◆
Gefrierschrank/Weinschrank	–/–
Bauform	
Einbaugerät integriert/untergebaut/dekorfähig	◆/–/–
Türanschlag/Türanschlag wechselbar/Side-by-Side fähig	rechts/◆/◆
Design	
Frontfarbe	–
Beleuchtung Kühlzone/Gefrierzone	BrilliantLight/–
Bedienkomfort	
Vernetzung mit Miele@home	◆
Frischesystem	MasterFresh
IceMaker mit Frischwasseranschluss	–
DuplexCool Pro/DynaCool/NoFrost	–/◆/–
SoftClose/SelfClose/SlidingShelf/Active AirClean Filter	◆/◆/◆/◆
Türöffnungshilfe	Push2Open oder Pull2Open
FullAccess/EasyClean/MaxLoad Scharnier	–/◆/◆
Steuerung	
Bedienkonzept	MasterSensor
SuperKühlen/SuperFrost/Sabbatmodus	◆/–/◆
Anzahl Temperaturzonen	2
Kühlgerät/-zone	
Anzahl der Abstellflächen	2
Anzahl Gemüseschubladen/Frischeschubladen	1/2
Innentürabsteller für Konserven/Flaschen	1/3
Anzahl Holzroste FlexiFrame/ Material der Holzroste	–/–
SommelierSet/ NoteBoard	–/–
Effizienz und Nachhaltigkeit	
Energieeffizienzklasse (A+++ -D)	E
Energieverbrauch pro Jahr/in 24 h in kWh	181,77/0,498
Geräuschklasse (A – D)	C
Sicherheit	
Verriegelungsfunktion	◆
Akustischer Türalarm/Akustischer Temperaturalarm	◆/◆
Optischer Türalarm/Optischer Temperaturalarm	◆/◆
Technische Daten	
Nischenmaße in mm (B x H x T)	915 – 918 x 2.134 – 2.164 x 629
Gerätemaße in mm (B x H x T)	908 x 2.125 x 608
Gewicht	176,00
Befestigungstechnik	Festtür
Max. Türfrontgewicht Kühlteil /Gefrierteil in kg	37/–
Klimaklasse	SN-T
Kühlzone /davon MasterFresh-Zone/4*-Gefrierzone in l	579/85/–
Weintemperierzone in l/ Gesamtnutzinhalt in l	–/579
Platzangebot für die Anzahl von 0,75 l Bordeauxflaschen	–
Lagerzeit bei Störung/Gefriervermögen in kg/24 h	–/–
Geräusch-Schallleistung in dB(A) re1pW	40
Spannung in V/Absicherung in A/Stromaufnahme in mA	220 – 240/10/3.000
Länge der elektrischen Zuleitung	3,0 m
Unverbindliche Preisempfehlung in EUR inkl. MwSt	M.–Nr. 11530550 **8.649,–**
Nachkaufbares Zubehör	
Frontplatte KFP 3605 ed/cs	**983,–**
Side-by-Side Kit KSK 2001	**866,–**
Scharniertasche KHK 2000 lh (benötigt für einen Türanschlagswechsel)	**58,–**
Sockelblende KTK 3620 Edelstahl oder schwarz	**91,–**

Achtung hier gelten Rechnungsnettopreise (Details siehe gültige Verkaufspreisliste)

MasterCool-Kühlschrank

Maßskizzen K 2902 Vi

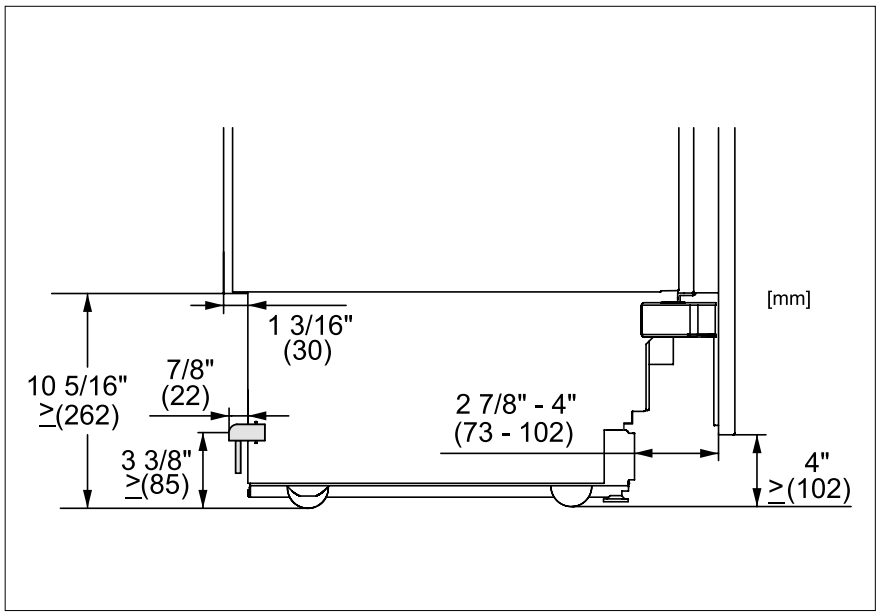

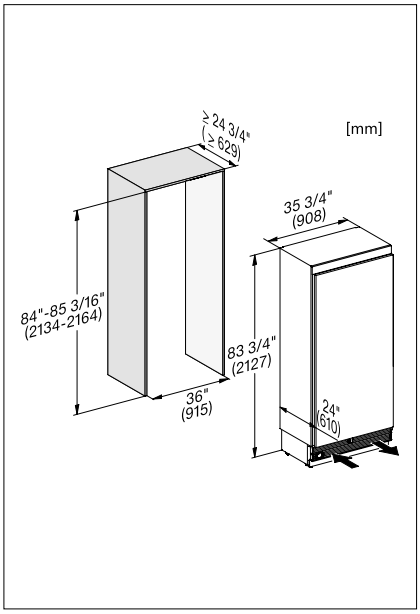

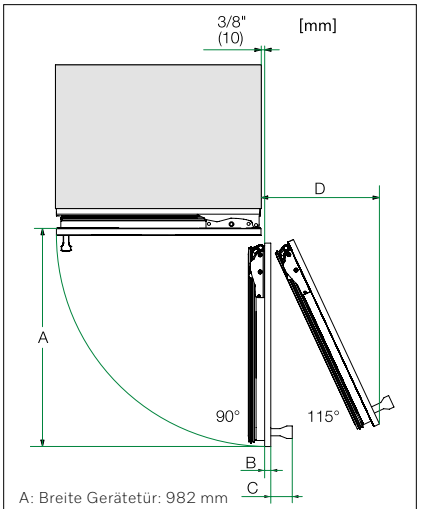

A: Breite Gerätetür: 982 mm
B: Möbelfront (max. 38 mm)
C: Türgriff
D: Abstand Gerätetür zur Wand
(ohne Möbelfront und Türgriff): 428 mm

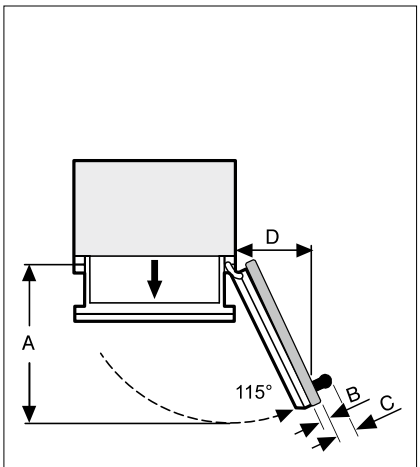

A: Breite Gerätetür: 982 mm
B: Möbelfront (max. 38 mm)
C: Türgriff
D: Abstand Gerätetür zur Wand
(ohne Möbelfront und Türgriff): 428 mm

KFP 3605 ed/cs

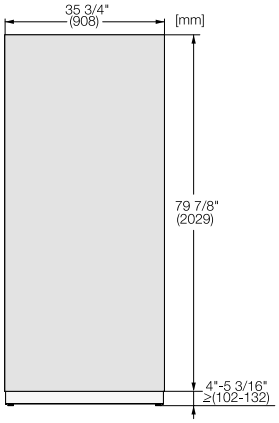

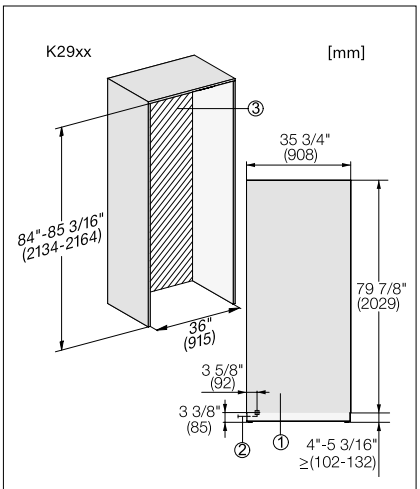

1. Ansicht von Vorne
2. Netzanschlussleitung, L = 3000 mm
3. In diesem Bereich kein Wasser-/ELT Anschluss

MasterCool-Kühlschrank

Produktübersicht K 2802 Vi R







Typ-/Verkaufsbezeichnung	K 2802 Vi R
Gerätekategorie	
Kühl-Gefrierkombinationen/Kühlschränke	–/◆
Gefrierschrank/Weinschrank	–/–
Bauform	
Einbaugerät integriert/untergebaut/dekorfähig	◆/–/–
Türanschlag/Türanschlag wechselbar/Side-by-Side fähig	rechts/◆/◆
Design	
Frontfarbe	–
Beleuchtung Kühlzone/Gefrierzone	BrilliantLight/–
Bedienkomfort	
Vernetzung mit Miele@home	◆
Frischesystem	MasterFresh
IceMaker mit Frischwasseranschluss	–
DuplexCool Pro/DynaCool/NoFrost	–/◆/–
SoftClose/SelfClose/SlidingShelf/Active AirClean Filter	◆/◆/◆/◆
Türöffnungshilfe	Push2Open oder Pull2Open
FullAccess/EasyClean/MaxLoad Scharnier	–/◆/◆
Steuerung	
Bedienkonzept	MasterSensor
SuperKühlen/SuperFrost/Sabbatmodus	◆/–/◆
Anzahl Temperaturzonen	2
Kühlgerät/-zone	
Anzahl der Abstellflächen	2
Anzahl Gemüseschubladen/Frischeschubladen	1/2
Innentürabsteller für Konserven/Flaschen	1/3
Anzahl Holzroste FlexiFrame/ Material der Holzroste	–/–
SommelierSet/ NoteBoard	–
Effizienz und Nachhaltigkeit	
Energieeffizienzklasse (A+++ -D)	E
Energieverbrauch pro Jahr/in 24 h in kWh	165,71/0,454
Geräuschklasse (A – D)	C
Sicherheit	
Verriegelungsfunktion	◆
Akustischer Türalarm/Akustischer Temperaturalarm	◆/◆
Optischer Türalarm/Optischer Temperaturalarm	◆/◆
Technische Daten	
Nischenmaße in mm (B x H x T)	762 x 2.134 – 2.164 x 629
Gerätemaße in mm (B x H x T)	756 x 2.125 x 608
Gewicht	158,00
Befestigungstechnik	Festtür
Max. Türfrontgewicht Kühlteil /Gefrierteil in kg	37/–
Klimaklasse	SN-T
Kühlzone /davon MasterFresh-Zone/4*-Gefrierzone in l	467/69/–
Weintemperierzone in l/ Gesamtnutzinhalt in l	–/467
Platzangebot für die Anzahl von 0,75 l Bordeauxflaschen	–
Lagerzeit bei Störung/Gefriervermögen in kg/24 h	–/–
Geräusch-Schallleistung in dB(A) re1pW	40
Spannung in V/Absicherung in A/Stromaufnahme in mA	220 – 240/10/3.000
Länge der elektrischen Zuleitung	3,0 m
Unverbindliche Preisempfehlung in EUR inkl. MwSt	M.-Nr. 11530510 **8.149,–**
Nachkaufbares Zubehör	
Frontplatte KFP 3005 ed/cs	**926,–**
Side-by-Side Kit KSK 2001	**866,–**
Scharniertasche KHK 2000 lh (benötigt für einen Türanschlagswechsel)	**58,–**
Sockelblende KTK 3020 Edelstahl oder schwarz	**80,–**

Achtung hier gelten Rechnungsnettopreise (Details siehe gültige Verkaufspreisliste)

MasterCool-Kühlschrank

Maßskizzen K 2802 Vi R

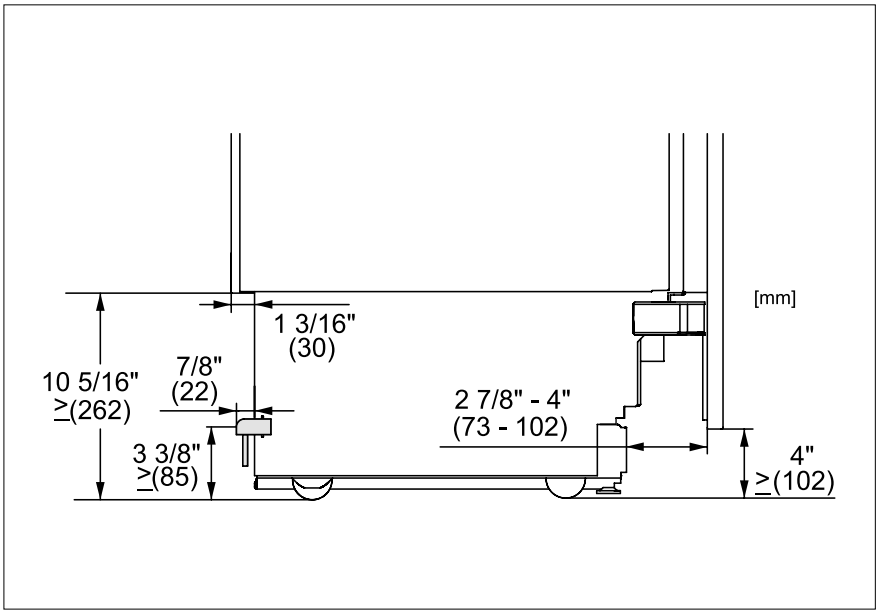

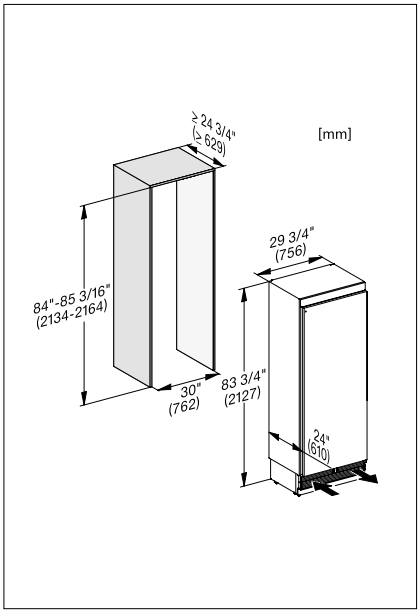

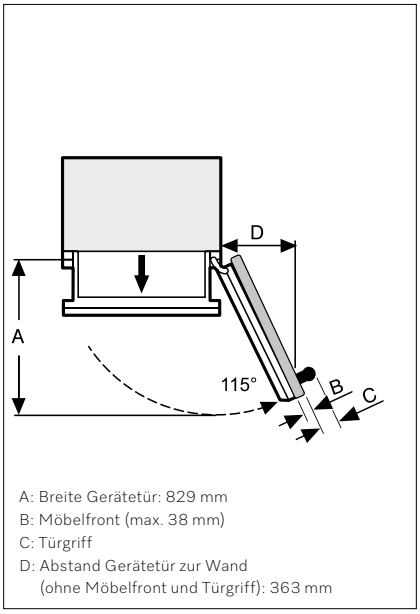

A: Breite Gerätetür: 829 mm
B: Möbelfront (max. 38 mm)
C: Türgriff
D: Abstand Gerätetür zur Wand
(ohne Möbelfront und Türgriff): 363 mm

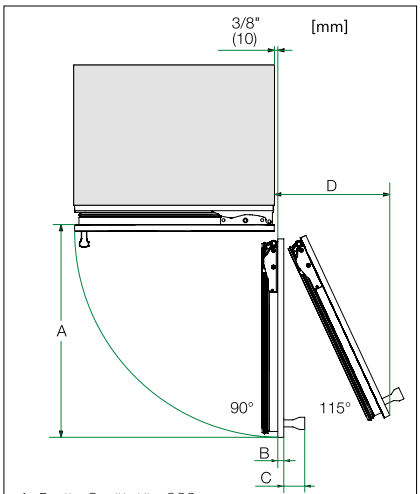

A: Breite Gerätetür: 829 mm
B: Möbelfront (max. 38 mm)
C: Türgriff
D: Abstand Gerätetür zur Wand
(ohne Möbelfront und Türgriff): 363 mm

KFP 3005 ed/cs

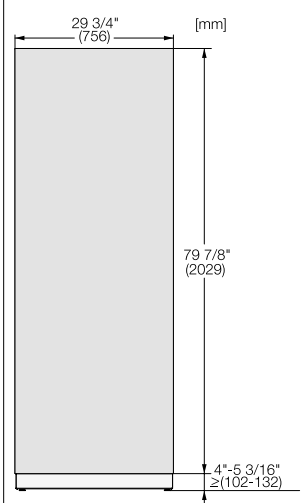

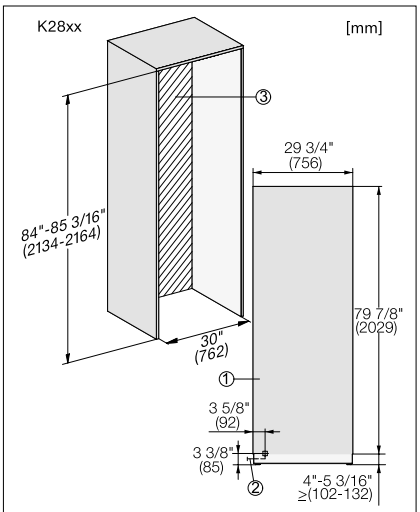

1. Ansicht von Vorne
2. Netzanschlussleitung, L = 3000 mm
3. In diesem Bereich kein Wasser-/ELT Anschluss

Stand: Oktober 2023

MasterCool — French-Door Kühl-Gefrier-Kombination

Produktübersicht KF 2982 Vi







Typ-/Verkaufsbezeichnung	KF 2982 Vi
Gerätekategorie	
Kühl-Gefrierkombinationen/Kühlschränke	◆/–
Gefrierschrank/Weinschrank	–/–
Bauform	
Einbaugerät integriert/untergebaut/dekorfähig	◆/–/–
Türanschlag/Türanschlag wechselbar/Side-by-Side fähig	FrenchDoor/◆/◆
Design	
Frontfarbe	–
Beleuchtung Kühlzone/Gefrierzone	BrilliantLight/–
Bedienkomfort	
Vernetzung mit Miele@home	◆
Frischesystem	MasterFresh
IceMaker mit Frischwasseranschluss	◆
DuplexCool Pro/DynaCool/NoFrost	◆/◆/◆
SoftClose/SelfClose/SlidingShelf/Active AirClean Filter	◆/◆/◆/◆
Türöffnungshilfe	Push2Open oder Pull2Open
FullAccess/EasyClean/MaxLoad Scharnier	–/◆/◆
Steuerung	
Bedienkonzept	MasterSensor
SuperKühlen/SuperFrost/Sabbatmodus	◆/◆/◆
Anzahl Temperaturzonen	3
Kühlgerät/-zone	
Anzahl der Abstellflächen	2
Anzahl Gemüseschubladen/Frischeschubladen	–/2
Innentürabsteller für Konserven/Flaschen	2/4
Anzahl Holzroste FlexiFrame/ Material der Holzroste	–/–
SommelierSet/ NoteBoard	–/–
Gefriergerät/-zone	
Anzahl der Abstellflächen/Gefrierschubladen	–/2
Innentürkörbe	–/–
Effizienz und Nachhaltigkeit	
Energieeffizienzklasse (A+++ -D)	F
Energieverbrauch pro Jahr/in 24 h in kWh	415,37/1,138
Geräuschklasse (A – D)	D
Sicherheit	
Verriegelungsfunktion	◆
Akustischer Türalarm/Akustischer Temperaturalarm	◆/◆
Optischer Türalarm/Optischer Temperaturalarm	◆/◆
Technische Daten	
Nischenmaße in mm (B x H x T)	915 x 2.134 – 2.164 x 629
Gerätemaße in mm (B x H x T)	908 x 2.125 x 608
Gewicht	214,00
Befestigungstechnik	Festtür
Max. Türfrontgewicht je Kühlteil /Gefrierteil in kg	65/9
Klimaklasse	SN-T
Kühlzone /davon MasterFresh-Zone/4*-Gefrierzone in l	386/–/166
Weintemperierzone in l/ Gesamtnutzinhalt in l	–/552
Platzangebot für die Anzahl von 0,75 l Bordeauxflaschen	–
Lagerzeit bei Störung/Gefriervermögen in kg/24 h	13/14,0
Geräusch-Schallleistung in dB(A) re1pW	42
Spannung in V/Absicherung in A/Stromaufnahme in mA	220 – 240/10/3.000
Länge der elektrischen Zuleitung	3,0 m
Unverbindliche Preisempfehlung in EUR inkl. MwSt	Mat.-Nr. 11530640 **9.999,–**
Nachkaufbares Zubehör	
Frontplatte KFP 3625 ed/cs Gefrierteil	**519,–**
Frontplatte KFP 3635 ed/cs Kühlteil (muss 2mal bestellt werden)	**577,–**
Side-by-Side Kit KSK 2001	**866,–**
Sockelblende KTK 3620 Edelstahl oder schwarz	**91,–**

Achtung hier gelten Rechnungsnettopreise (Details siehe gültige Verkaufspreisliste)

Nur solange Vorrat reicht!
Spätester Liefertermin an den Handel/Endkunden 25.02.2024!

MasterCool — French-Door Kühl-Gefrier-Kombination

Maßskizzen KF 2982 Vi

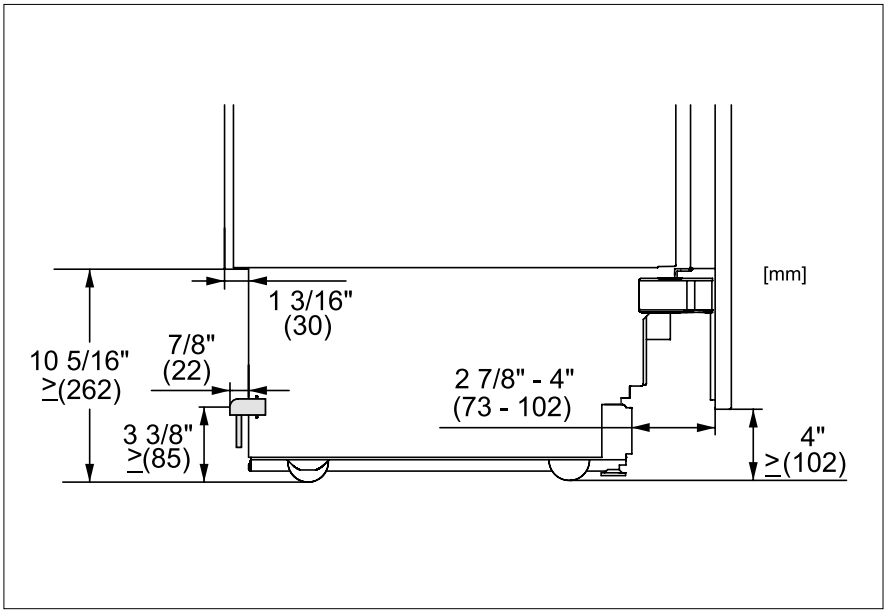

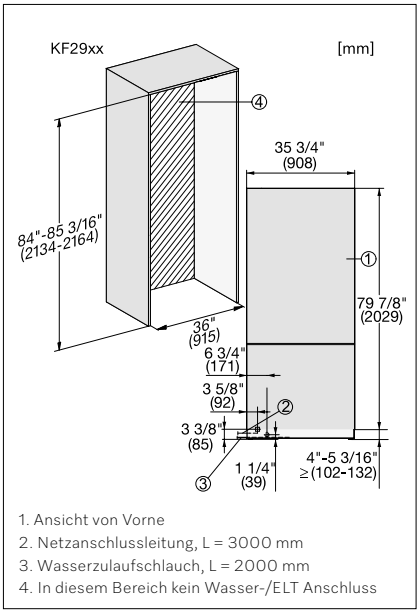

1. Ansicht von Vorne
2. Netzanschlussleitung, L = 3000 mm
3. Wasserzulaufschlauch, L = 2000 mm
4. In diesem Bereich kein Wasser-/ELT Anschluss

KFP 3625/35 ed/cs

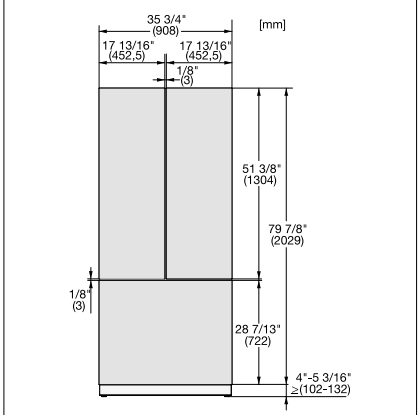

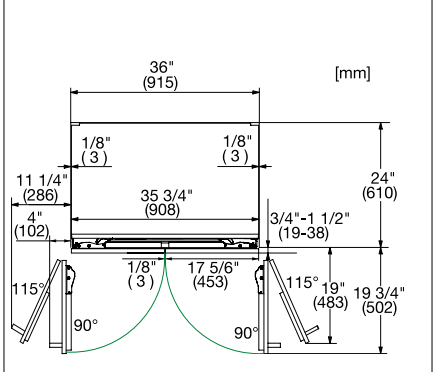

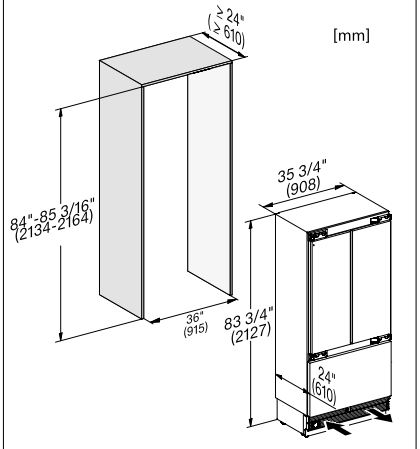

MasterCool-Gefrierschrank

Produktübersicht F 2813 Vi L















Typ-/Verkaufsbezeichnung	F 2813 Vi L
Gerätekategorie	
Kühl-Gefrierkombinationen/Kühlschränke	–/–
Gefrierschrank/Weinschrank	◆/–
Bauform	
Einbaugerät integriert/untergebaut/dekorfähig	◆/–/–
Türanschlag/Türanschlag wechselbar/Side-by-Side fähig	links/◆/◆
Design	
Frontfarbe	–
Beleuchtung Kühlzone/Gefrierzone	–/BrilliantLight
Bedienkomfort	
Vernetzung mit Miele@home	◆
Frischesystem	–
IceMaker mit Frischwasseranschluss	◆
DuplexCool Pro/DynaCool/NoFrost	–/–/◆
SoftClose/SelfClose/SlidingShelf/Active AirClean Filter	◆/–/–/–
Türöffnungshilfe	Push2Open oder Pull2Open
FullAccess/EasyClean/MaxLoad Scharnier	◆/◆/◆
Steuerung	
Bedienkonzept	MasterSensor
SuperKühlen/SuperFrost/Sabbatmodus	–/◆/◆
Anzahl Temperaturzonen	1
Kühlgerät/-zone	
Anzahl der Abstellflächen	–
Anzahl Gemüseschubladen/Frischeschubladen	–/–
Innentürabsteller für Konserven/Flaschen	–/–
Anzahl Holzroste FlexiFrame/ Material der Holzroste	–/–
SommelierSet/ NoteBoard	–/–
Gefriergerät/-zone	
Anzahl der Abstellflächen/Gefrierschubladen	3/2
Innentürkörbe	4
Effizienz und Nachhaltigkeit	
Energieeffizienzklasse (A+++ -D)	E
Energieverbrauch pro Jahr/in 24 h in kWh	321/0,791
Geräuschklasse (A – D)	D
Sicherheit	
Verriegelungsfunktion	◆
Akustischer Türalarm/Akustischer Temperaturalarm	◆/◆
Optischer Türalarm/Optischer Temperaturalarm	◆/◆
Technische Daten	
Nischenmaße in mm (B x H x T)	762 x 2.134 – 2.164 x 629
Gerätemaße in mm (B x H x T)	756 x 2.125 x 608
Gewicht	162,6
Befestigungstechnik	Festtür
Max. Türfrontgewicht Kühlteil /Gefrierteil in kg	–/35
Klimaklasse	SN-T
Kühlzone /davon MasterFresh-Zone/4*-Gefrierzone in l	–/–/445
Weintemperierzone in l/ Gesamtnutzinhalt in l	–/445
Platzangebot für die Anzahl von 0,75 l Bordeauxflaschen	–
Lagerzeit bei Störung/Gefriervermögen in kg/24 h	10/23,0
Geräusch-Schallleistung in dB(A) re1pW	42
Spannung in V/Absicherung in A/Stromaufnahme in mA	220 – 240/10/3.000
Länge der elektrischen Zuleitung	3,0 m
Unverbindliche Preisempfehlung in EUR inkl. MwSt	Mat.-Nr. 12366220 **9.999,–**
Nachkaufbares Zubehör	
Frontplatte KFP 3005 ed/cs	**926,–**
Side-by-Side Kit KSK 2001	**866,–**
Scharniertasche KHK 2000 rh (benötigt für einen Türanschlagswechsel)	**58,–**
Sockelblende KTK 3020 Edelstahl oder schwarz	**80,–**

Achtung hier gelten Rechnungsnettopreise (Details siehe gültige Verkaufspreisliste)

MasterCool-Gefrierschrank

Maßskizzen F 2813 Vi L

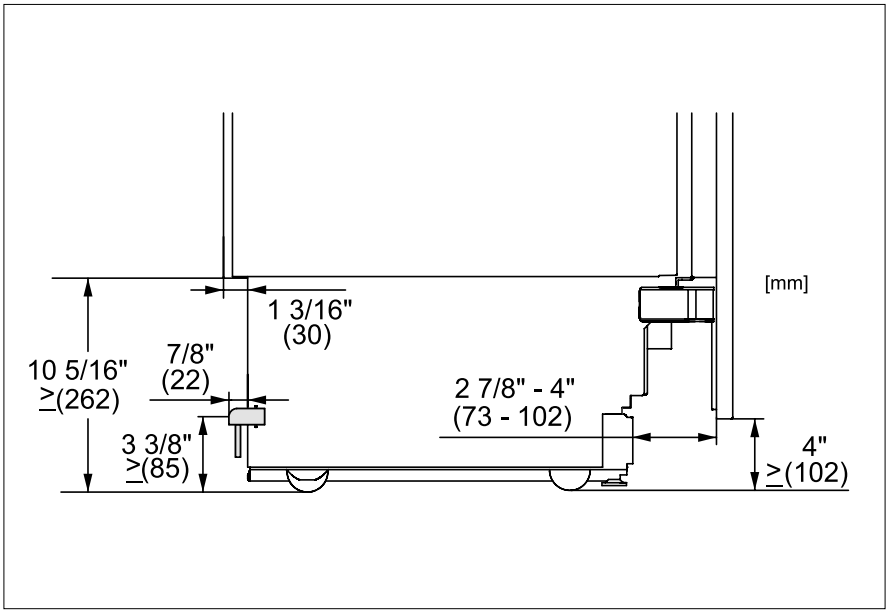

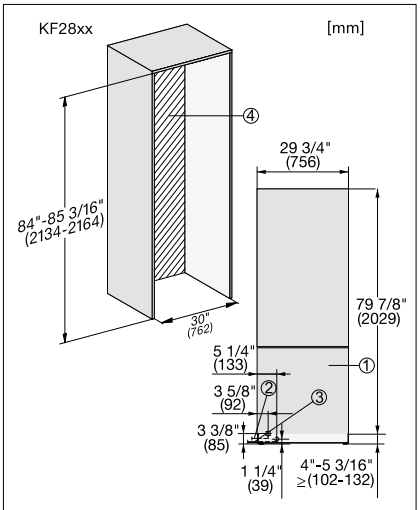

1. Ansicht von Vorne
2. Netzanschlussleitung, L = 3000 mm
3. Wasserzulaufschlauch, L = 2000 mm
4. In diesem Bereich kein Wasser-/ELT Anschluss

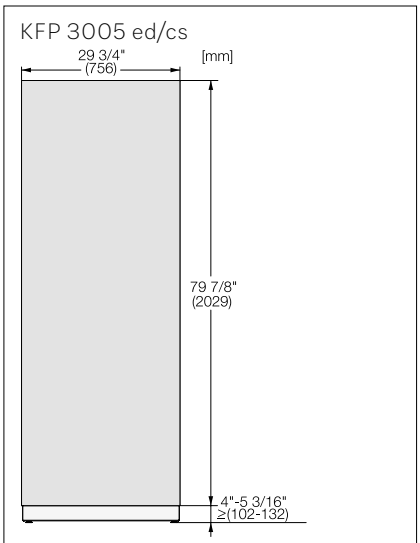

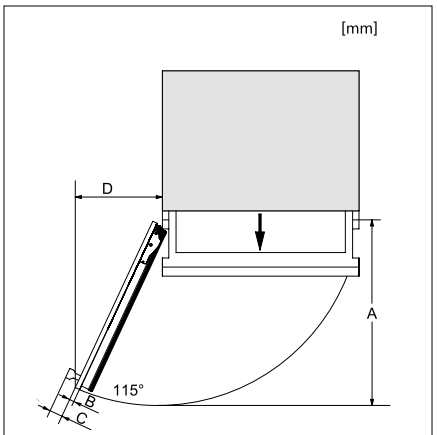

A) Breite Gerätetür
F 2412 Vi: 525 mm, F 2672 Vi: 677 mm, F 2812 Vi: 829 mm
B) Möbelfront (max. 38 mm)
C) Türgriff
D) Abstand Gerätetür zur Wand (ohne Möbelfront und Türgriff):
F 2412 Vi: 237 mm, F 2672 Vi: 296 mm, F 2812 Vi: 363 mm

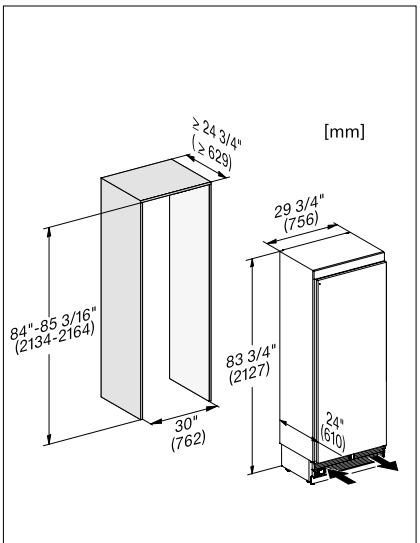

Stand: Oktober 2023

MasterCool-Gefrierschrank

Produktübersicht F 2672 Vi L







Typ-/Verkaufsbezeichnung	F 2672 Vi L
Gerätekategorie	
Kühl-Gefrierkombinationen/Kühlschränke	–/–
Gefrierschrank/Weinschrank	◆/–
Bauform	
Einbaugerät integriert/untergebaut/dekorfähig	◆/–/–
Türanschlag/Türanschlag wechselbar/Side-by-Side fähig	links/–/◆
Design	
Frontfarbe	–
Beleuchtung Kühlzone/Gefrierzone	–/BrilliantLight
Bedienkomfort	
Vernetzung mit Miele@home	◆
Frischesystem	–
Ice-/Water Dispenser	◆
DuplexCool Pro/DynaCool/NoFrost	–/–/◆
SoftClose/SelfClose/SlidingShelf/Active AirClean Filter	◆/–/–/–
Türöffnungshilfe	Push2Open oder Pull2Open
FullAccess/EasyClean/MaxLoad Scharnier	◆/◆/◆
Steuerung	
Bedienkonzept	MasterSensor
SuperKühlen/SuperFrost/Sabbatmodus	–/◆/◆
Anzahl Temperaturzonen	1
Kühlgerät/-zone	
Anzahl der Abstellflächen	–
Anzahl Gemüseschubladen/Frischeschubladen	–/–
Innentürabsteller für Konserven/Flaschen	–/–
Anzahl Holzroste FlexiFrame/ Material der Holzroste	–/–
SommelierSet/ NoteBoard	–/–
Gefriergerät/-zone	
Anzahl der Abstellflächen/Gefrierschubladen	4/2
Innentürkörbe	–
Effizienz und Nachhaltigkeit	
Energieeffizienzklasse (A+++ -D)	F
Energieverbrauch pro Jahr/in 24 h in kWh	337,02/0,831
Geräuschklasse (A – D)	D
Sicherheit	
Verriegelungsfunktion	◆
Akustischer Türalarm/Akustischer Temperaturalarm	◆/◆
Optischer Türalarm/Optischer Temperaturalarm	◆/◆
Technische Daten	
Nischenmaße in mm (B x H x T)	610 x 2.134 – 2.164 x 629
Gerätemaße in mm (B x H x T)	603 x 2.127 x 608
Gewicht	170
Befestigungstechnik	Festtür
Max. Türfrontgewicht Kühlteil /Gefrierteil in kg	–/35
Klimaklasse	SN-T
Kühlzone /davon MasterFresh-Zone/4*-Gefrierzone in l	–/–/304
Weintemperierzone in l/ Gesamtnutzinhalt in l	–/304
Platzangebot für die Anzahl von 0,75 l Bordeauxflaschen	–
Lagerzeit bei Störung/Gefriervermögen in kg/24 h	8/18,0
Geräusch-Schallleistung in dB(A) re1pW	42
Spannung in V/Absicherung in A/Stromaufnahme in mA	220 – 240/10/3.000
Länge der elektrischen Zuleitung	3,0 m
Unverbindliche Preisempfehlung in EUR inkl. MwSt	Mat.-Nr. 11530690 **8.999,–**
Nachkaufbares Zubehör	
Frontplatte KFP 2445 ed/cs	**979,–**
Side-by-Side Kit KSK 2001	**866,–**
Sockelblende KTK 2420 Edelstahl oder schwarz	**69,–**

Achtung hier gelten Rechnungsnettopreise (Details siehe gültige Verkaufspreisliste)

Nur solange der Vorrat reicht!

Spätester Liefertermin an den Handel/Endkunden 25.02.2024!

MasterCool-Gefrierschrank

Maßskizzen F 2672 Vi L

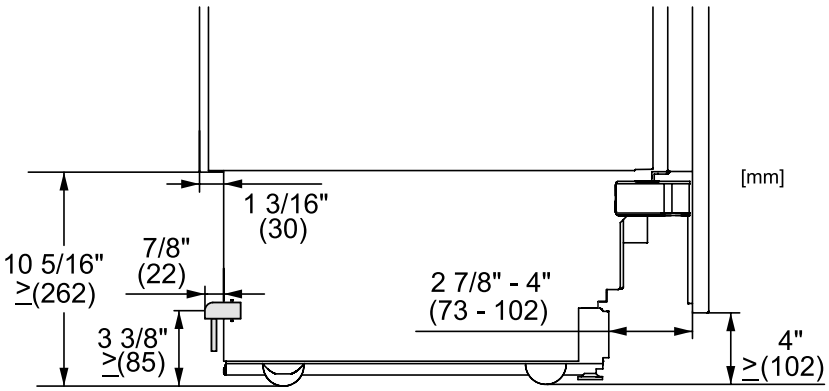

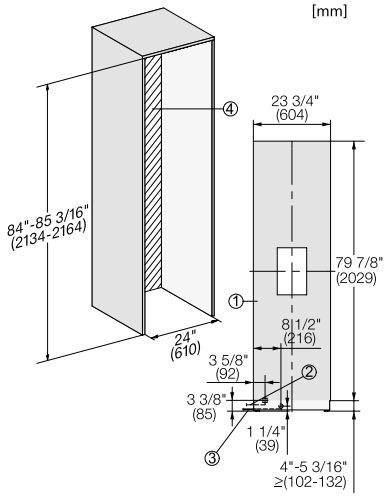

1. Ansicht von Vorne
2. Netzanschlussleitung, L = 3000 mm
3. Wasserzulaufschlauch, L = 2000 mm
4. In diesem Bereich kein Wasser-/ELT Anschluss

KFP 2445 ed/cs

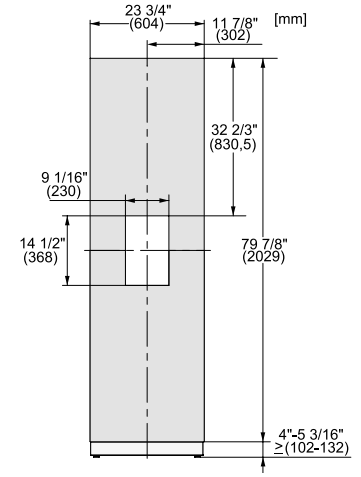

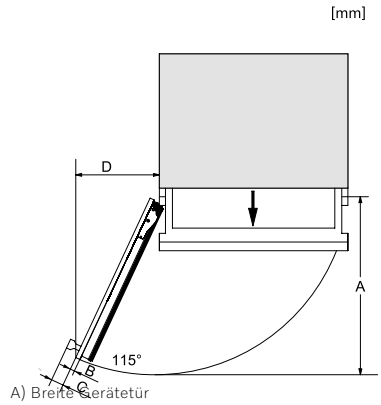

A) Breite Gerätetür
F 2412 Vi: 525 mm, F 2672 Vi: 677 mm, F 2812 Vi: 829 mm
B) Möbelfront (max. 38 mm)
C) Türgriff
D) Abstand Gerätetür zur Wand (ohne Möbelfront und Türgriff):
F 2412 Vi: 237 mm, F 2672 Vi: 296 mm, F 2812 Vi: 363 mm

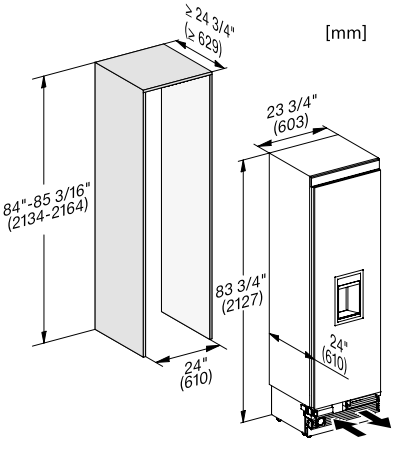

MasterCool-Gefrierschrank

Produktübersicht F 2413 Vi L















Typ-/Verkaufsbezeichnung	F 2413 Vi L
Gerätekategorie	
Kühl-Gefrierkombinationen/Kühlschränke	–/–
Gefrierschrank/Weinschrank	◆/–
Bauform	
Einbaugerät integriert/untergebaut/dekorfähig	◆/–/–
Türanschlag/Türanschlag wechselbar/Side-by-Side fähig	links/◆/◆
Design	
Frontfarbe	–
Beleuchtung Kühlzone/Gefrierzone	–/BrilliantLight
Bedienkomfort	
Vernetzung mit Miele@home	◆
Frischesystem	–
IceMaker mit Frischwasseranschluss	◆
DuplexCool Pro/DynaCool/NoFrost	–/–/◆
SoftClose/SelfClose/SlidingShelf/Active AirClean Filter	◆/–/–/–
Türöffnungshilfe	Push2Open oder Pull2Open
FullAccess/EasyClean/MaxLoad Scharnier	◆/◆/◆
Steuerung	
Bedienkonzept	MasterSensor
SuperKühlen/SuperFrost/Sabbatmodus	–/◆/◆
Anzahl Temperaturzonen	1
Kühlgerät/-zone	
Anzahl der Abstellflächen	–
Anzahl Gemüseschubladen/Frischeschubladen	–/–
Innentürabsteller für Konserven/Flaschen	–/–
Anzahl Holzroste FlexiFrame/ Material der Holzroste	–/–
SommelierSet/ NoteBoard	–/–
Gefriergerät/-zone	
Anzahl der Abstellflächen/Gefrierschubladen	2/2
Innentürkörbe	4
Effizienz und Nachhaltigkeit	
Energieeffizienzklasse (A+++ -D)	E
Energieverbrauch pro Jahr/in 24 h in kWh	Auf Anfrage
Geräuschklasse (A – D)	D
Sicherheit	
Verriegelungsfunktion	◆
Akustischer Türalarm/Akustischer Temperaturalarm	◆/◆
Optischer Türalarm/Optischer Temperaturalarm	◆/◆
Technische Daten	
Nischenmaße in mm (B x H x T)	458 x 2.134 – 2.164 x 629
Gerätemaße in mm (B x H x T)	451 x 2.125 x 608
Gewicht	118
Befestigungstechnik	Festtür
Max. Türfrontgewicht Kühlteil /Gefrierteil in kg	–/61
Klimaklasse	SN-T
Kühlzone /davon MasterFresh-Zone/4*-Gefrierzone in l	–/–/240
Weintemperierzone in l/ Gesamtnutzinhalt in l	–/240
Platzangebot für die Anzahl von 0,75 l Bordeauxflaschen	–
Lagerzeit bei Störung/Gefriervermögen in kg/24 h	6/16,0
Geräusch-Schallleistung in dB(A) re1pW	42
Spannung in V/Absicherung in A/Stromaufnahme in mA	220 – 240/10/3.000
Länge der elektrischen Zuleitung	3,0 m
Unverbindliche Preisempfehlung in EUR inkl. MwSt	Mat.-Nr. 12021680 **8.999,–**
Nachkaufbares Zubehör	
Frontplatte KFP 1805 ed/cs	**748,–**
Side-by-Side Kit KSK 2001	**866,–**
Scharniertasche KHK 2000 rh (benötigt für einen Türanschlagswechsel)	**58,–**
Sockelblende KTK 1820 Edelstahl oder schwarz	**58,–**

Achtung hier gelten Rechnungsnettopreise (Details siehe gültige Verkaufspreisliste)

MasterCool-Gefrierschrank

Maßskizzen F 2413 Vi L

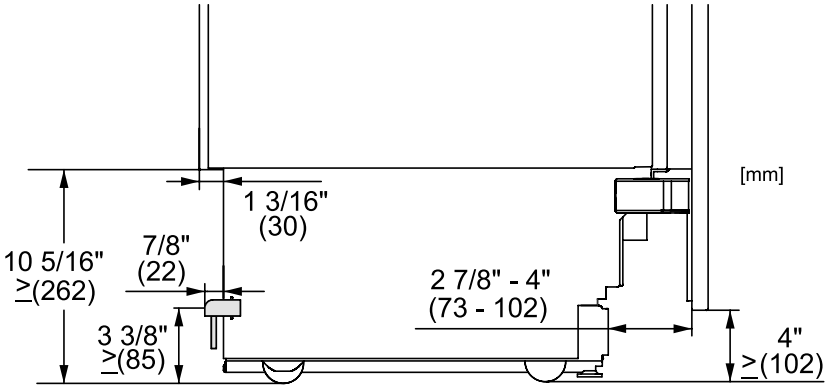

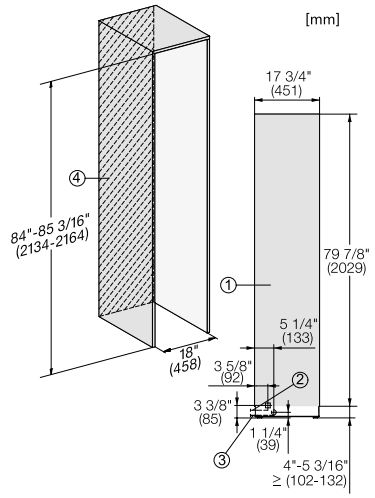

1. Ansicht von Vorne
2. Netzanschlussleitung, L = 3000 mm
3. Wasserzulaufschlauch, L = 2000 mm
4. In diesem Bereich kein Wasser-/ELT Anschluss

KFP 1805 ed/cs

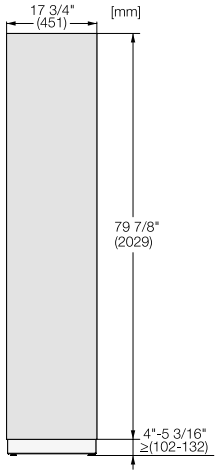

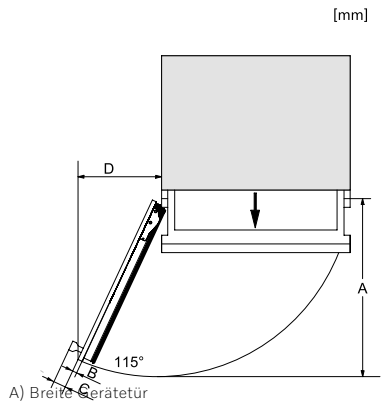

A) Breite Gerätetür
F 2412 Vi: 525 mm, F 2672 Vi: 677 mm, F 2812 Vi: 829 mm
B) Möbelfront (max. 38 mm)
C) Türgriff
D) Abstand Gerätetür zur Wand (ohne Möbelfront und Türgriff):
F 2412 Vi: 237 mm, F 2672 Vi: 296 mm, F 2812 Vi: 363 mm

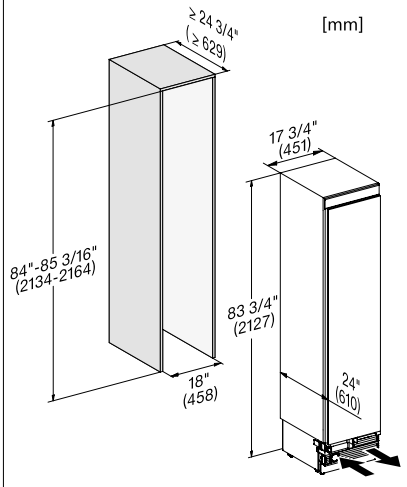

MasterCool-Kühl-Gefrierkombination

Produktübersicht KF 2902 Vi R/ KF 2912 Vi L





Typ-/Verkaufsbezeichnung	KF 2902 Vi R/ KF 2912 Vi L
Gerätekategorie	
Kühl-Gefrierkombinationen/Kühlschränke	◆/–
Gefrierschrank/Weinschrank	–/–
Bauform	
Einbaugerät integriert/untergebaut/dekorfähig	◆/–/–
Türanschlag/Türanschlag wechselbar/Side-by-Side fähig	rechts bzw. links/◆/◆
Design	
Frontfarbe	–
Beleuchtung Kühlzone/Gefrierzone	BrilliantLight/–
Bedienkomfort	
Vernetzung mit Miele@home	◆
Frischesystem	MasterFresh
IceMaker mit Frischwasseranschluss	◆
DuplexCool Pro/DynaCool/NoFrost	◆/◆/◆
SoftClose/SelfClose/SlidingShelf/Active AirClean Filter	◆/◆/◆/◆
Türöffnungshilfe	Push2Open oder Pull2Open
FullAccess/EasyClean/MaxLoad Scharnier	–/◆/◆
Steuerung	
Bedienkonzept	MasterSensor
SuperKühlen/SuperFrost/Sabbatmodus	◆/◆/◆
Anzahl Temperaturzonen	3
Kühlgerät/-zone	
Anzahl der Abstellflächen	2
Anzahl Gemüseschubladen/Frischeschubladen	–/2
Innentürabsteller für Konserven/Flaschen	1/2
Anzahl Holzroste FlexiFrame/ Material der Holzroste	–/–
SommelierSet/ NoteBoard	–/–
Gefriergerät/-zone	
Anzahl der Abstellflächen/Gefrierschubladen	–/2
Innentürkörbe	–/–
Effizienz und Nachhaltigkeit	
Energieeffizienzklasse (A+++ -D)	E
Energieverbrauch pro Jahr/in 24 h in kWh	325,95/0,893
Geräuschklasse (A – D)	D
Sicherheit	
Verriegelungsfunktion	◆
Akustischer Türalarm/Akustischer Temperaturalarm	◆/◆
Optischer Türalarm/Optischer Temperaturalarm	◆/◆
Technische Daten	
Nischenmaße in mm (B x H x T)	915 x 2.134 – 2.164 x 629
Gerätemaße in mm (B x H x T)	908 x 2.125 x 608
Gewicht	201
Befestigungstechnik	Festtür
Max. Türfrontgewicht Kühlteil /Gefrierteil in kg	39/9
Klimaklasse	SN-T
Kühlzone /davon MasterFresh-Zone/4*-Gefrierzone in l	389/–/166
Weintemperierzone in l/ Gesamtnutzinhalt in l	–/555
Platzangebot für die Anzahl von 0,75 l Bordeauxflaschen	–
Lagerzeit bei Störung/Gefriervermögen in kg/24 h	13/14,0
Geräusch-Schallleistung in dB(A) re1pW	42
Spannung in V/Absicherung in A/Stromaufnahme in mA	220 – 240/10/3.000
Länge der elektrischen Zuleitung	3,0 m
Unverbindliche Preisempfehlung in EUR inkl. MwSt	
KF 2902 Vi R (Türanschlag Kühlteil rechts)	Mat.-Nr. 11530620 **9.449,–**
KF 2912 Vi L (Türanschlag Kühlteil links)	Mat.-Nr. 11530630 **9.449,–**
Nachkaufbares Zubehör	
Frontplatte KFP 3615 ed/cs Kühlteil	**748,–**
Frontplatte KFP 3625 ed/cs Gefrierteil	**519,–**
Side-by-Side Kit KSK 2001	**866,–**
Sockelblende KTK 3620 Edelstahl oder schwarz	**91,–**

Achtung hier gelten Rechnungsnettopreise (Details siehe gültige Verkaufspreisliste)

MasterCool-Kühl-Gefrierkombination

Maßskizzen KF 2902 Vi R/ KF 2912 Vi L

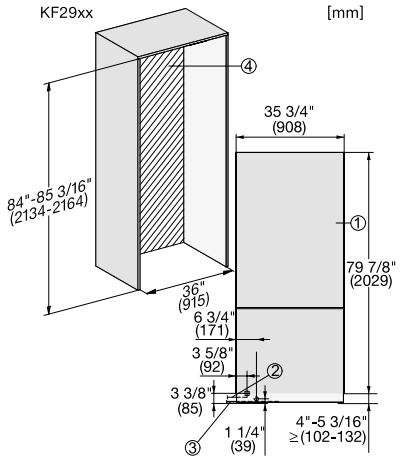

1. Ansicht von Vorne
2. Netzanschlussleitung, L = 3000 mm
3. Wasserzulaufschlauch, L = 2000 mm
4. In diesem Bereich kein Wasser-/ELT Anschluss

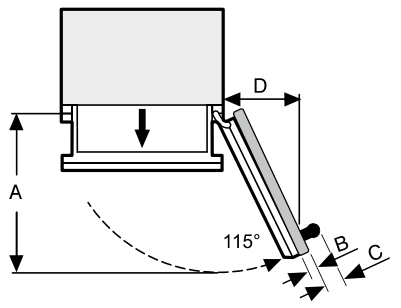

A: Breite Gerätetür: 982 mm
B: Möbelfront (max. 38 mm)
C: Türgriff
D: Abstand Gerätetür zur Wand
(ohne Möbelfront und Türgriff): 428 mm

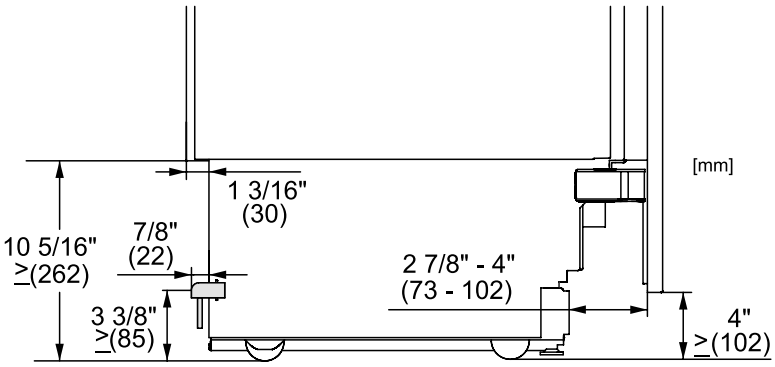

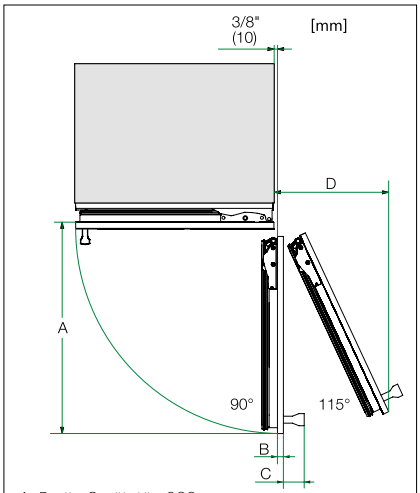

A: Breite Gerätetür: 982 mm
B: Möbelfront (max. 38 mm)
C: Türgriff
D: Abstand Gerätetür zur Wand
(ohne Möbelfront und Türgriff): 428 mm

KFP 3615/3625 ed/cs

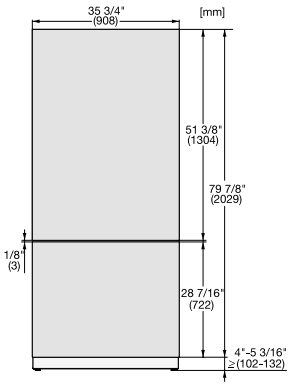

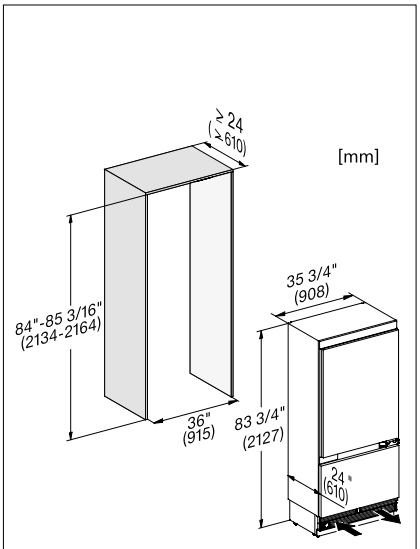

MasterCool-Kühl-Gefrierkombination

Produktübersicht KF 2802 Vi R







Typ-/Verkaufsbezeichnung	KF 2802 Vi R
Gerätekategorie	
Kühl-Gefrierkombinationen/Kühlschränke	◆/–
Gefrierschrank/Weinschrank	–/–
Bauform	
Einbaugerät integriert/untergebaut/dekorfähig	◆/–/–
Türanschlag/Türanschlag wechselbar/Side-by-Side fähig	rechts/◆/◆
Design	
Frontfarbe	–
Beleuchtung Kühlzone/Gefrierzone	BrilliantLight/–
Bedienkomfort	
Vernetzung mit Miele@home	◆
Frischesystem	MasterFresh
IceMaker mit Frischwasseranschluss	◆
DuplexCool Pro/DynaCool/NoFrost	◆/◆/◆
SoftClose/SelfClose/SlidingShelf/Active AirClean Filter	◆/◆/◆/◆
Türöffnungshilfe	Push2Open oder Pull2Open
FullAccess/EasyClean/MaxLoad Scharnier	–/◆/◆
Steuerung	
Bedienkonzept	MasterSensor
SuperKühlen/SuperFrost/Sabbatmodus	◆/◆/◆
Anzahl Temperaturzonen	3
Kühlgerät/-zone	
Anzahl der Abstellflächen	2
Anzahl Gemüseschubladen/Frischeschubladen	–/2
Innentürabsteller für Konserven/Flaschen	1/2
Anzahl Holzroste FlexiFrame/ Material der Holzroste	–/–
SommelierSet/ NoteBoard	–/–
Gefriergerät/-zone	
Anzahl der Abstellflächen/Gefrierschubladen	–/2
Innentürkörbe	–/–
Effizienz und Nachhaltigkeit	
Energieeffizienzklasse (A+++ -D)	E
Energieverbrauch pro Jahr/in 24 h in kWh	295,29/0,809
Geräuschklasse (A – D)	D
Sicherheit	
Verriegelungsfunktion	◆
Akustischer Türalarm/Akustischer Temperaturalarm	◆/◆
Optischer Türalarm/Optischer Temperaturalarm	◆/◆
Technische Daten	
Nischenmaße in mm (B x H x T)	762 x 2.134 – 2.164 x 629
Gerätemaße in mm (B x H x T)	756 x 2.125 x 608
Gewicht	185,00
Befestigungstechnik	Festtür
Max. Türfrontgewicht Kühlteil /Gefrierteil in kg	45/18
Klimaklasse	SN-T
Kühlzone /davon MasterFresh-Zone/4*-Gefrierzone in l	452/–/136
Weintemperierzone in l/ Gesamtnutzinhalt in l	–/452
Platzangebot für die Anzahl von 0,75 l Bordeauxflaschen	–
Lagerzeit bei Störung/Gefriervermögen in kg/24 h	13/14,0
Geräusch-Schallleistung in dB(A) re1pW	42
Spannung in V/Absicherung in A/Stromaufnahme in mA	220 – 240/10/3.000
Länge der elektrischen Zuleitung	3,0 m
Unverbindliche Preisempfehlung in EUR inkl. MwSt	Mat.-Nr. 11530580 **8.899,–**
Nachkaufbares Zubehör	
Frontplatte KFP 3015 ed/cs Kühlteil	**748,–**
Frontplatte KFP 3025 ed/cs Gefrierteil	**519,–**
Side-by-Side Kit KSK 2001	**866,–**
Sockelblende KTK 3020 Edelstahl oder schwarz	**80,–**

Achtung hier gelten Rechnungsnettopreise (Details siehe gültige Verkaufspreisliste)

MasterCool-Kühl-Gefrierkombination

Maßskizzen KF 2802 Vi R

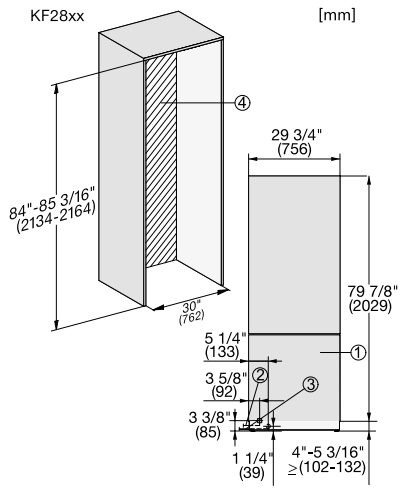

1. Ansicht von Vorne
2. Netzanschlussleitung, L = 3000 mm
3. Wasserzulaufschlauch, L = 2000 mm
4. In diesem Bereich kein Wasser-/ELT Anschluss

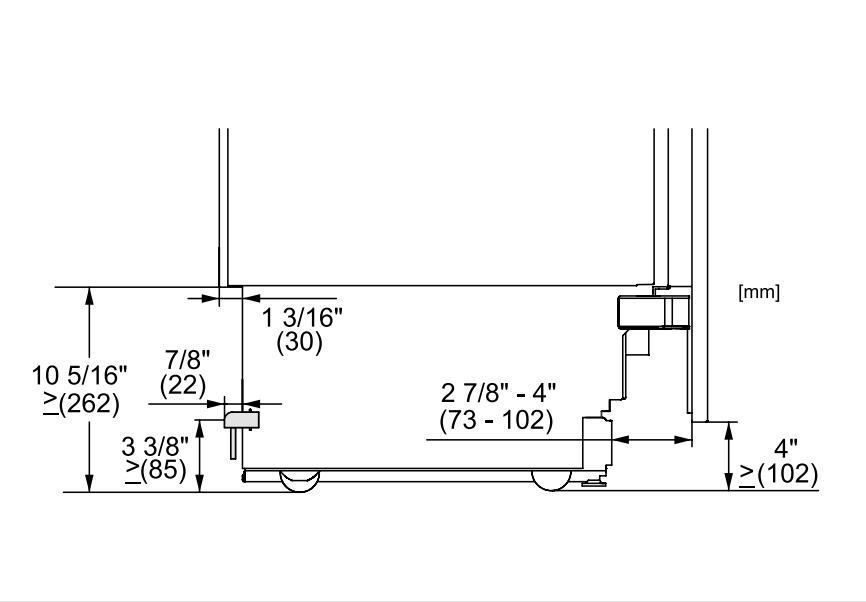

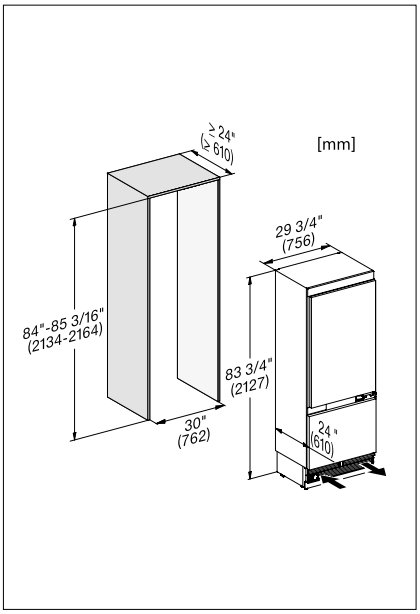

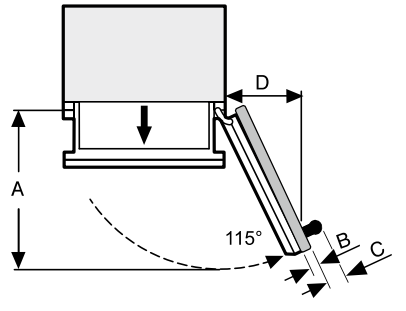

A: Breite Gerätetür: 829 mm
B: Möbelfront (max. 38 mm)
C: Türgriff
D: Abstand Gerätetür zur Wand
(ohne Möbelfront und Türgriff): 363 mm

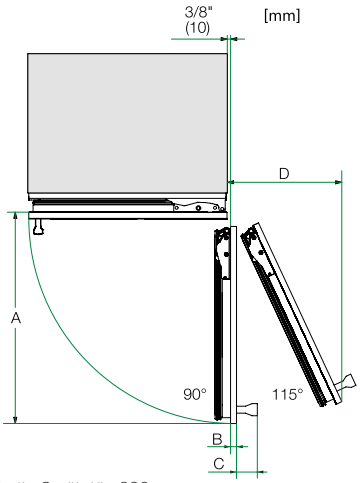

A: Breite Gerätetür: 829 mm
B: Möbelfront (max. 38 mm)
C: Türgriff
D: Abstand Gerätetür zur Wand
(ohne Möbelfront und Türgriff): 363 mm

KFP 3015/3025 ed/cs

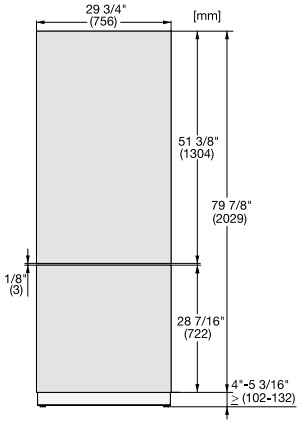

Stand: Oktober 2023

MasterCool-Weintemperierschrank

Produktübersicht KWT 2672 ViS L







BrilliantLight FlexiFrame Push2open

Typ-/Verkaufsbezeichnung	KWT 2672 ViS L
Gerätekategorie	
Kühl-Gefrierkombinationen/Kühlschränke	–/–
Gefrierschrank/Weinschrank	–/◆
Bauform	
Einbaugerät integriert/untergebaut/dekorfähig	◆/–/–
Türanschlag/Türanschlag wechselbar/Side-by-Side fähig	links/◆/◆
Design	
Frontfarbe	–
Beleuchtung Kühlzone/Gefrierzone	BrilliantLight/–
Bedienkomfort	
Vernetzung mit Miele@home	◆
Frischesystem	–
IceMaker mit Frischwasseranschluss	–
DuplexCool Pro/DynaCool/NoFrost	–/◆/–
SoftClose/SelfClose/SlidingShelf/Active AirClean Filter	◆/–/–/–
Türöffnungshilfe	Push2Open oder Pull2Open
FullAccess/EasyClean/MaxLoad Scharnier	–/◆/◆
Steuerung	
Bedienkonzept	MasterSensor
SuperKühlen/SuperFrost/Sabbatmodus	–/–/◆
Anzahl Temperaturzonen	3
Kühlgerät/-zone	
Anzahl der Abstellflächen	–
Anzahl Gemüseschubladen/Frischeschubladen	–/–
Innentürabsteller für Konserven/Flaschen	–/–
Anzahl Holzroste FlexiFrame/ Material der Holzroste	9/ Buche
SommelierSet/ NoteBoard	◆/◆
Effizienz und Nachhaltigkeit	
Energieeffizienzklasse (A+++ -D)	G
Energieverbrauch pro Jahr/in 24 h in kWh	155,13/0,425
Geräuschklasse (A – D)	D
Sicherheit	
Verriegelungsfunktion	◆
Akustischer Türalarm/Akustischer Temperaturalarm	◆/◆
Optischer Türalarm/Optischer Temperaturalarm	◆/◆
Technische Daten	
Nischenmaße in mm (B x H x T)	610 x 2.134 – 2.164 x 629
Gerätemaße in mm (B x H x T)	603 x 2.125 x 608
Gewicht	144,20
Befestigungstechnik	Festtür
Max. Türfrontgewicht Kühlteil /Gefrierteil in kg	73/–
Klimaklasse	SN-T
Kühlzone /davon MasterFresh-Zone/4*-Gefrierzone in l	–/–/–
Weintemperierzone in l/ Gesamtnutzinhalt in l	370/370
Platzangebot für die Anzahl von 0,75 l Bordeauxflaschen	80
Lagerzeit bei Störung/Gefriervermögen in kg/24 h	–/–
Geräusch-Schallleistung in dB(A) re1pW	42
Spannung in V/Absicherung in A/Stromaufnahme in mA	220 – 240/10/3.000
Länge der elektrischen Zuleitung	3,0 m
Unverbindliche Preisempfehlung in EUR inkl. MwSt	Mat.-Nr. 11530690 **8.999,–**
Nachkaufbares Zubehör	
Frontplatte KFP 2455 ed/cs	**1.155,–**
Side-by-Side Kit KSK 2001	**866,–**
Sockelblende KTK 2420 Edelstahl oder schwarz	**69,–**
Scharniertasche KHK 2000 rh (benötigt für einen Türanschlagswechsel)	**58,–**

Achtung hier gelten Rechnungsnettopreise (Details siehe gültige Verkaufspreisliste)

Planungshinweis:
Die Glastür kann im Bedarfsfall durch eine geschlossene Tür KFP 2454 SD für eine komplette Möbelfront ausgetauscht werden. Nachkaufbares Zubehör über den Kundendienst Mat.-Nr. 11362840.

MasterCool-Weintemperierschrank

Maßskizzen KWT 2672 ViS L

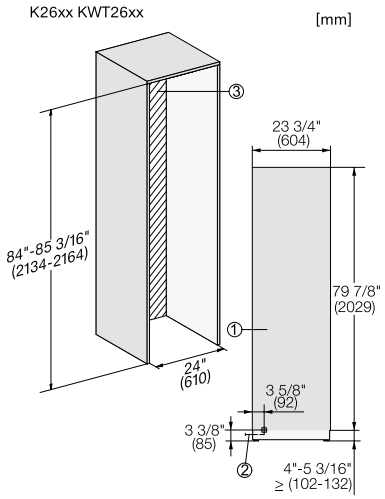

1. Ansicht von Vorne
2. Netzanschlussleitung, L = 3000 mm
3. Wasserzulaufschlauch, L = 2000 mm
4. In diesem Bereich kein Wasser-/ELT Anschluss

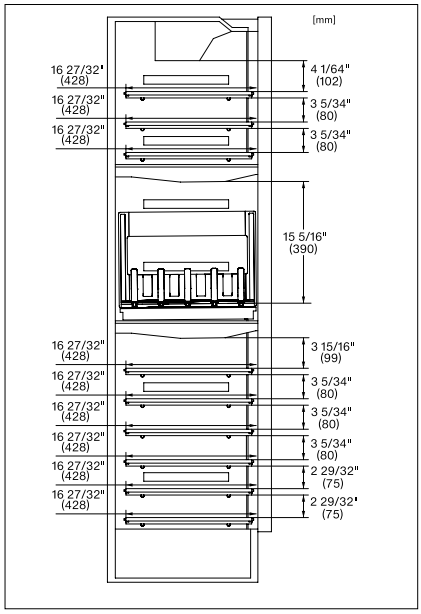

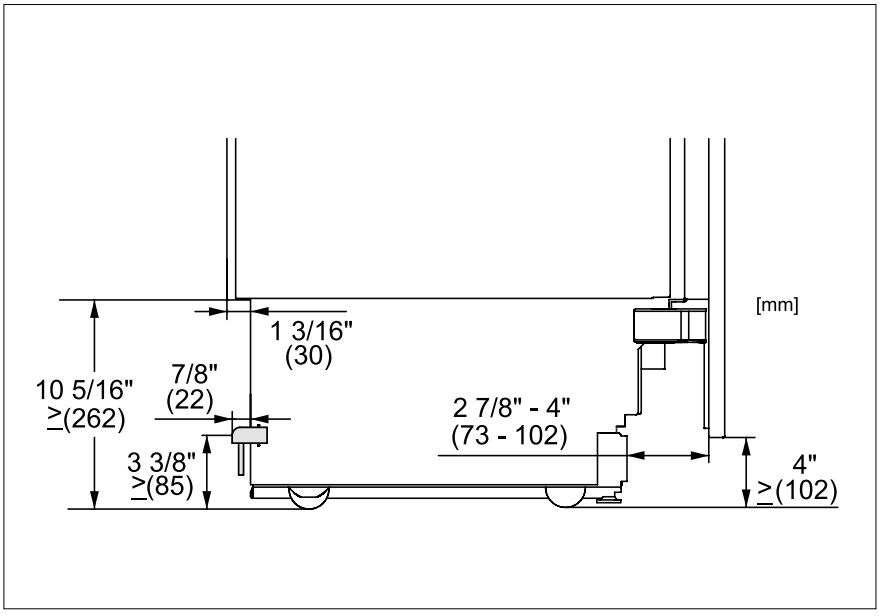

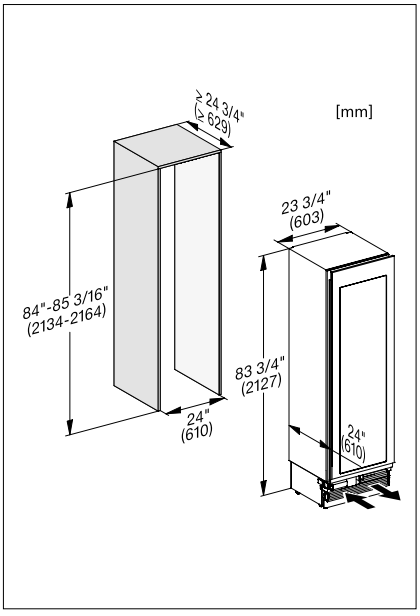

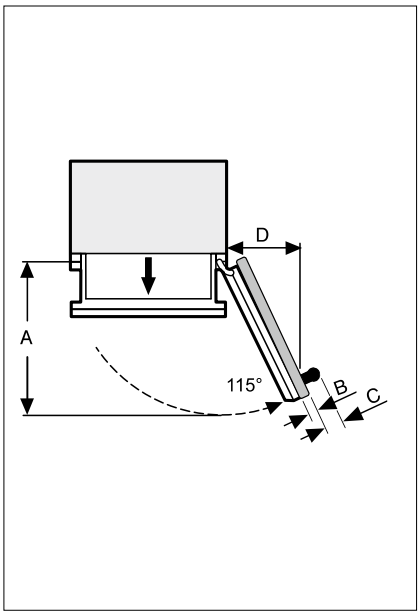

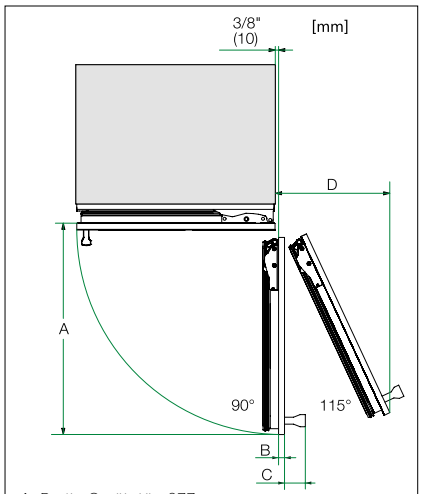

A: Breite Gerätetür: 677 mm
B: Möbelfront (max. 38 mm)
C: Türgriff
D: Abstand Gerätetür zur Wand
(ohne Möbelfront und Türgriff): 299 mm

KFP 2455 ed/cs

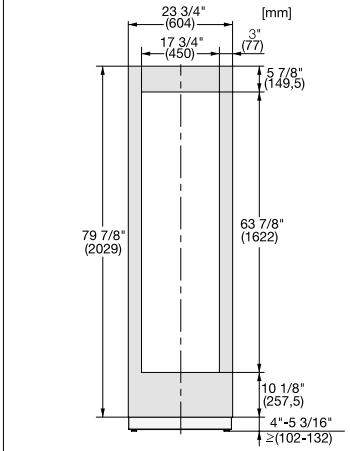

Zubehör Kühl-, Gefrier- und Weinschränke

Geruchsfilter

Für alle Kühlgeräte außer K 7000 und MasterCool



Starter-Set Active AirClean-Filter KKF-FF
M.-Nr. 7236290
EAN 4002514453545
68,– €*

Für K 7000

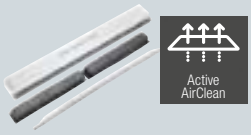

Starter-Set Active AirClean KKF-FS
M.-Nr. 11882380
EAN: 4002516468165
68,– €*



Nachrüstsatz Active AirClean-Filter KKF-RF
M.-Nr. 7236280
EAN 4002514453538
58,– €*

Für KWT 63xx und KWT 7112 iG



Active AirClean-Filter KKF-KWT
M.-Nr. 9945070
EAN 4002515534427
29,– €*

Für KWNS 28462 E



Active AirClean-Filter KKF-KWNS
M.-Nr. 10806820
EAN 4002515955161
55,– €*

Flaschenablagen

Für K 4000



KFR 4000
M.-Nr. 12030560
EAN 4002516554295
75,– €*

Für K 7000 (außer K 7x03, K 7x04, K 7x13, K 7x14)



KFR 7000
M.-Nr. 11775120
EAN 4002516467489
59,– €*

Für KFN 2x1xx



KFR 9000
M.-Nr. 6962260
EAN 4002514270203
95,– €*

Sonstiges Zubehör

Für K7x3x-K7x9x, KF7xxx, KFN773x-KFN779x, KS7xxx, K 7x4x, K 7x7x



FlexiTray KFT 7000
M.-Nr. 11775130
EAN: 4002516467472
205,– €*

Für alle Kühlgeräte mit PerfectFresh Active und PerfectFresh Pro



Sortierbox KSB 70
M.-Nr. 11779620
EAN: 4002516467496
29,95 €*

Für K 4000



Sortierbox KSB 40
M.-Nr. 12030740
EAN: 4002516582304
29,95 €*

* unverbindliche Preisempfehlung in EUR inkl. MwSt.

Zubehör Kühl-, Gefrier- und Weinschränke

Montagezubehör

Für ein optimales Spaltmaß zwischen Einbaugeräten

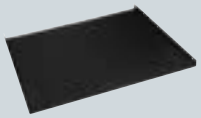

Einlegeboden ENB 1060
Mat.-Nr. 10810730
EAN 4002515973615
80,– €*

Für K 7000 (außer K 7x03, K 7x04, K 7x13, K 7x14)

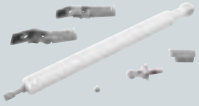

Nachrüstsatz SoftClose KSC 30
M.-Nr. 10744380
EAN 4002515934845
69,– €*

Für K 7x03, K 7x04, K 7x13, K 7x14



Nachrüstsatz SoftClose KSCB70
M.-Nr. 11776470
EAN 4002516457244
102,– €*

Side-by-side Kits

Für Unterbau-Weinschränke



KSK 6300

M.-Nr. 9799630
EAN 4002515426845
138,– €*

Edelstahl-Frontverkleidungen

Für Kühl-/Gefrierschränke mit einer Nischenhöhe von 880 mm



KEDF 7088

M.-Nr. 11486200
EAN 4002516324225
370,– €*

Für Kühl- / Gefrierschränke mit einer Nischenhöhe von 1220 mm



KEDF 7122

M.-Nr. 11486210
EAN 4002516324232
390,– €*

Pflegeprodukte



SteelCare 250 ml
M.-Nr. 11023350
EAN 4002516084310
14,95 €* (1 L = 59,80 €)



Allzweck-Microfasertuch, 1 Stück
M.-Nr. 7006550
EAN 4002514299204
8,45 €*



MicroCloth Kit Set aus 3 Microfasertüchern
M.-Nr. 10159570
EAN 4002515601419
17,95 €*



MicroCloth HyClean 1 Stück
M.-Nr. 11325970
EAN 4002516236214
9,95 €*

Antibakterielle Eigenschaften

Stand: Oktober 2023

Zubehör für MasterCool

Edelstahl-Frontverkleidung



KFP 1805 ed/cs Frontplatte
Mat.-Nr. 11499020
EAN 4002516324539
748 €*



KFP 3005 ed/cs Frontplatte
Mat.-Nr. 11499080
EAN 4002516324553
926 €*



KFP 3605 ed/cs Frontplatte
Mat.-Nr. 11499100
EAN 4002516324560
983 €*

Kühlteil



KFP 3015 ed/cs Frontplatte
Mat.-Nr. 11499120
EAN 4002516324577
748 €*

Gefrierteil



KFP 3025 ed/cs Frontplatte
Mat.-Nr. 11499130
EAN 4002516324584
519 €*

Kühlteil



KFP 3615 ed/cs Frontplatte
Mat.-Nr. 11499140
EAN 4002516324591
748 €*

Gefrierteil



KFP 3625 ed/cs Frontplatte
Mat.-Nr. 11499150
EAN 4002516324607
519 €*



KFP 2455 ed/cs Frontplatte
Mat.-Nr. 11499630
EAN 4002516324638
1.155 €*

Geschlossene Tür

KFP 2454 SD (ohne Front)
Mat.-Nr. 11362840
EAN 4002516283096
1.155 €*



KFP 2445 ed/cs
Mat.-Nr. 11499620
EAN 4002516324621
979 €*

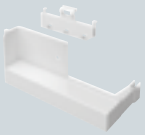

Scharniertasche KHK 2000 (rechts)
Mat.-Nr. 10985010
EAN 4002516133810
58 €*



Scharniertasche KHK 2000 (links)
Mat.-Nr. 10985020
EAN 4002516090779
58 €*



Sockelblende Edelstahl KTK 18
Mat.-Nr. 10984060
EAN 4002516133827
58 €*

KTK 1820 ed für 45 cm Breite



Sockelblende Edelstahl KTK 24
Mat.-Nr. 10984070
EAN 4002516133834
69 €*

KTK 2420 ed für 60 cm Breite



Sockelblende Edelstahl KTK 30
Mat.-Nr. 10984090
EAN 4002516133841
80 €*

KTK 3020 ed für 45 cm Breite



Sockelblende Edelstahl KTK 3620
Mat.-Nr. 10984110
EAN 4002516133858
91 €*

KTK 3620 ed für 45 cm Breite

Side-by-Side Kit KSK 2001
Mat.-Nr. 10984120
EAN 4002516132035
866 €*



Sockelblende schwarz KTK 18
Mat.-Nr. 11280030
EAN 4002516243564
59 €*



Sockelblende schwarz KTK 24
Mat.-Nr. 11280060
EAN 4002516243571
63 €*



Sockelblende schwarz KTK 30
Mat.-Nr. 11280080
EAN 4002516243588
80 €*



Sockelblende schwarz KTK 3020
Mat.-Nr. 11280090
EAN 4002516243595
91 €*

* unverbindliche Preisempfehlung in EUR inkl. MwSt.